



42115 LAMBORGHINI SIÁN FKP 37

Copy writer: Scott Selkirk Neillands
Graphic design: Henriette Solgaard. Kristian Nørby Larsen
Packaging concept: Dan Kjærsgaard. Natacha Héléne Marie Lesty
Studio photography: Tim Trøjborg. Syrine Maj Pallisby
Location photography: Büro Jantzen. Automobili Lamborghini

BOOK ONE BUCH EINS

Videocasts only available in English
Videocasts nur in englischer Sprache verfügbar

Booklet available in English on
Livret disponible en français sur
Libretto disponibile in italiano su
Folleto disponible en español en
如需中文版手册，请访问

LEGO.com/service/buildinginstructions

TWO DISTINCT COMPANIES WITH A SHARED PASSION FOR PERFECTION

ZWEI VERSCHIEDENE UNTERNEHMEN – GEEINT IM STREBEN NACH PERFEKTION



There may be a long way from Denmark to Italy, but this is the story of how LEGO® Technic and Automobili Lamborghini came together to create the LEGO Technic version of the iconic Lamborghini Sián FKP 37.

Diese Geschichte erzählt, wie LEGO® Technic und Automobili Lamborghini trotz der weiten Entfernung zwischen Dänemark und Italien zusammenfanden, um die LEGO Technic Version des kultverdächtigen Lamborghini Sián FKP 37 zu erschaffen.

The LEGO Group, Billund, Denmark


Automobili Lamborghini. Sant'Agata Bolognese, Italy


automobili
Lamborghini
SANT'AGATA BOLOGNESE · ITALIA
P ZERO


P ZERO









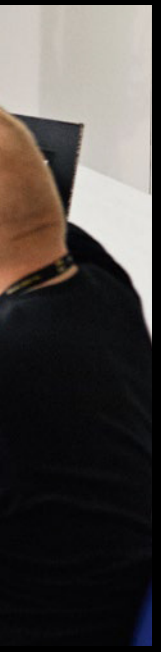

EVERY LEGO® TECHNIC MODEL IS A SPECIAL JOURNEY

JEDES LEGO® TECHNIC MODELL BESCHREITET EINEN BESONDEREN WEG

Uwe Wabra / Senior Designer / LEGO® Technic

Recreating any vehicle in LEGO® Technic is much more than just finding the right LEGO elements. Our designers have to understand the unique story of the real car and the company that created it. They have to discover the intentions of the original designer and the reason behind each detail. Every LEGO Technic model is a special journey. This is the story of our version of the Lamborghini Sián FKP 37.

Das Nachbilden eines Fahrzeugs als LEGO® Technic Modell ist weitaus aufwendiger, als nur die richtigen LEGO Elemente zu finden. Unsere Designer müssen zuerst die einzigartige Geschichte des echten Autos und seines Herstellers verinnerlichen. Sie müssen herausfinden, welche Absichten der ursprüngliche Designer verfolgte und welchen Zweck jedes einzelne Detail erfüllt. Jedes LEGO Technic Modell beschreitet einen besonderen Weg. Das ist die Geschichte unserer Version des Lamborghini Sián FKP 37.

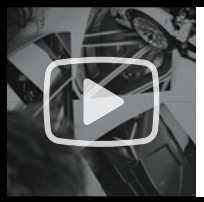

Meet the LEGO® Technic design team and learn how they kick off a project like this.

Hier lernen Sie das LEGO® Technic Designteam kennen und erfahren, wie die Designer ein solches Projekt angehen.

> www.LEGO.com/lamborghini-sian/videocasts



UWE WABRA
Senior Designer / LEGO® Technic



I NEVER PLANNED ON GETTING INTO THE AUTOMOBILE INDUSTRY, BUT I KNEW A BETTER CAR COULD BE BUILT

ICH HATTE NIE VOR, IN DIE AUTOINDUSTRIE ZU GEHEN, ABER ICH WUSSTE IMMER, DASS EIN BESSERES AUTO GEBAUT WERDEN KÖNNTE

Ferruccio Lamborghini / Founder of Automobili Lamborghini



Follow the design team as they explore the Polo Storico at Automobili Lamborghini.

Begleiten Sie das Designteam durch den Polo Storico bei Automobili Lamborghini.

> www.LEGO.com/lamborghini-sian/videocasts

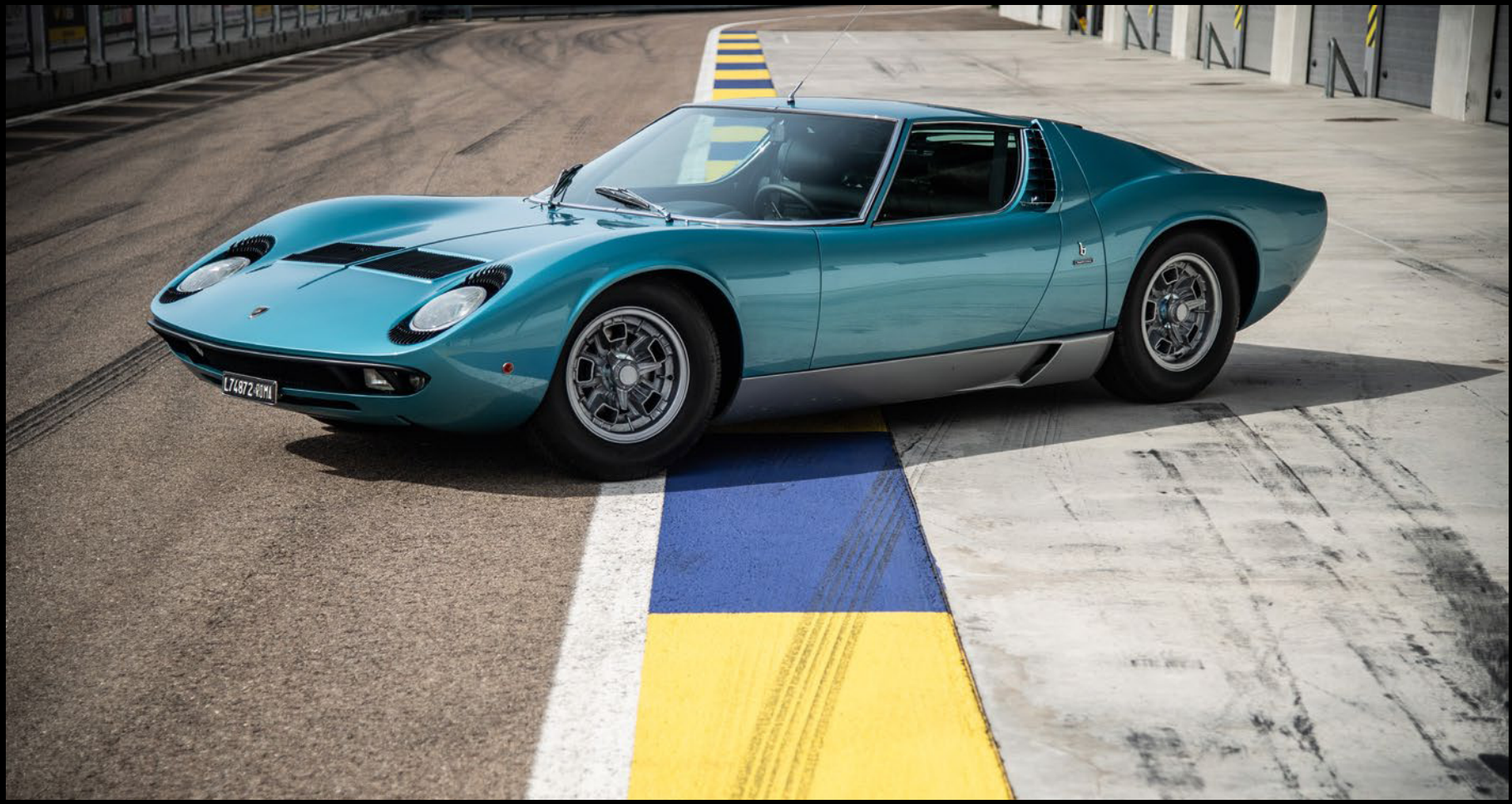

1971 Lamborghini Miura P400 S

Ferruccio Lamborghini made his fortune constructing tractors, but his real passion was for powerful sports cars. Believing the ultimate automobile had yet to be created, he decided to do it himself. Paolo Gabrielli knows everything about Lamborghini's history and was the perfect person to tell our designers about the principles that guided Ferruccio Lamborghini and why he chose the "Raging Bull" as the symbol for his first supercar.

Ferruccio Lamborghini hat sein Vermögen mit der Fertigung von Traktoren gemacht, aber eigentlich schlug sein Herz für leistungsstarke Sportwagen. In der festen Überzeugung, dass das ultimative Auto erst noch entwickelt werden müsste, beschloss er, diese Aufgabe selbst anzupacken. Paolo Gabrielli weiß alles über die Geschichte von Lamborghini und war der perfekte Gesprächspartner, um unsere Designer in die Grundsätze einzuweihen, von denen sich Ferruccio Lamborghini leiten ließ, und uns darüber aufzuklären, warum Ferrucio den „wütenden Stier" als Emblem für seinen ersten Supersportwagen auswählte.




63
Lamborghini
SIÁN
P ZERO



MITJA BORKERT
Head of Design / Automobili Lamborghini

OUR MOTTO IS “EXPECT THE UNEXPECTED”

UNSER MOTTO LAUTET „ERWARTE DAS UNERWARTETE“

Mitja Borkert / Head of Design / Automobili Lamborghini

With its unmistakable design DNA, dramatic proportions and hexagon design elements, you are never in any doubt that you are standing in front of a Lamborghini. Mitja Borkert, Head of Design at Automobili Lamborghini, demonstrated to our design team what makes a Lamborghini a Lamborghini and explained the story and design heritage behind the Lamborghini Sián FKP 37.

Die unverwechselbare Design-DNA, die spektakulären Proportionen und die sechseckigen Designelemente lassen keinen Zweifel, dass Sie vor einem Lamborghini stehen. Mitja Borkert, Head of Design bei Automobili Lamborghini, demonstrierte unserem Designteam, was einen Lamborghini zu einem Lamborghini macht, und erzählte uns, welche Geschichte und welches Design-vermächtnis dem Sián FKP 37 zugrunde liegen.



Watch as the two design teams come together at the Centro Stile in Sant'Agata Bolognese.

Sehen Sie sich an, wie die beiden Designteams im Centro Stile in Sant'Agata Bolognese zusammenkommen.

> www.LEGO.com/lamborghini-sian/videocasts









IT HAS TO LOOK LIKE IT'S MOVING, EVEN WHEN IT'S STANDING STILL

ES MUSS SO AUSSEHEN, ALS OB ES SICH BEWEGT – SELBST WENN ES STEHT

Eminel Hodžić / Senior Exterior Designer / Automobili Lamborghini

It's the precise match of neat edges, sleek lines and sensual surfaces that gives each Lamborghini model its own dynamic personality. Senior Exterior Designer at Lamborghini Centro Stile, Eminel Hodžić, sculpted the outer form of the Lamborghini Sián FKP 37 and illustrated to the LEGO® Technic designers how such a visionary design can take inspiration from the past.

Es sind die exakt aufeinander abgestimmten sauberen Kanten, eleganten Linien und sinnlichen Oberflächen, die jedem Lamborghini-Modell seine eigene Persönlichkeit verleihen. Eminel Hodžić, Senior Exterior Designer bei Lamborghini Centro Stile, hat die äußere Form des Lamborghini Sián FKP 37 gestaltet und den LEGO® Technic Designern erläutert, wie sich ein derart visionäres Design von der Vergangenheit inspirieren lässt.

Watch Automobili Lamborghini designer Eminel Hodžić's reaction to the LEGO® Technic model.

Sehen Sie sich die Reaktion des Designers Eminel Hodžić von Automobili Lamborghini auf das erste LEGO® Technic Modell an.

> www.LEGO.com/lamborghini-sian/videocasts





EMINEL HODŽIĆ
Senior Exterior Designer
Automobili Lamborghini





VITTORIO GABBA
Head of Ad Personam
& Special Series
Automobili Lamborghini

DETAILS MAKE PERFECTION AND PERFECTION ISN'T A DETAIL

DETAILS MACHEN PERFEKTION AUS, ABER PERFEKTION IST KEIN DETAIL

Vittorio Gabba / Head of Ad Personam & Special Series / Automobili Lamborghini







They say no two Lamborghinis are exactly the same, and this is especially true for the Sián FKP 37. Only a limited number of them will ever be made, and each one will be finished to the specific wishes of its owner. Vittorio Gabba heads up the Ad Personam studio at Automobili Lamborghini and took the LEGO® Technic designers through all the many choices an owner has to customise their Sián FKP 37.

Es heißt, keine zwei Lamborghini seien exakt gleich, und das gilt insbesondere für den Sián FKP 37. Dieses Modell wird nur in begrenzter Anzahl gebaut, und jedes Exemplar wird nach den besonderen Wünschen des künftigen Besitzers angefertigt. Vittorio Gabba leitet das Ad Personam Studio bei Automobili Lamborghini. Er zeigte den LEGO® Technic Designern die zahlreichen Optionen, die dem künftigen Besitzer zur Auswahl stehen, um den Sián FKP 37 nach den eigenen Vorstellungen zu gestalten.



See the LEGO® Technic designers explore the Ad Personam studio.

Sehen Sie zu, wie die LEGO® Technic Designer das Ad Personam Studio erkunden.

> www.LEGO.com/lamborghini-sian/videocasts





IT'S NOT JUST THE LOOKS, IT'S THE SPIRIT OF THE SIÁN FKP 37 I HAD TO CAPTURE

ES GEHT NICHT NUR UMS AUSSEHEN. ICH MUSSTE DAS GANZE WESEN DES SIÁN FKP 37 EINFANGEN

Uwe Wabra / Senior Designer / LEGO® Technic



WE ARE ALWAYS LOOKING TOWARDS THE NEW FRONTIER FOR CAR TECHNOLOGY

WIR WOLLEN STETS DIE GRENZEN DER AUTOMOBILTECHNIK VERSCHIEBEN

Maurizio Reggiani / Chief Technical Officer / Automobili Lamborghini

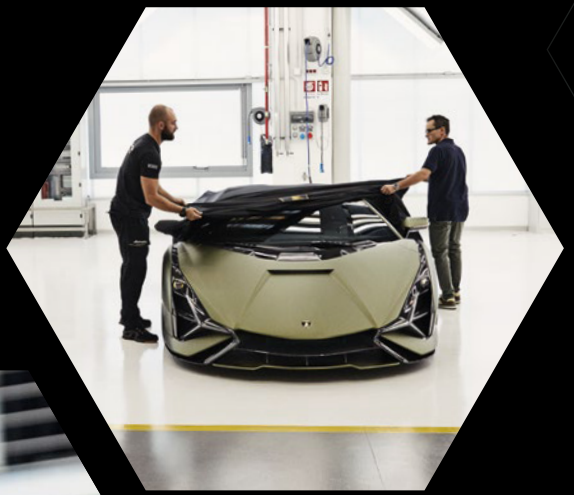



The Sián FKP 37 is the first Lamborghini hybrid model where electric power is combined with the company's epic V12 engine to boost performance and efficiency. Maurizio Reggiani is Chief Technical Officer at Automobili Lamborghini and was able to tell the LEGO® designers how the company strives to deliver super-cars that combine ultimate performance with pure emotion.

Der Sián FKP 37 ist das erste Hybridmodell von Lamborghini, in dem ein Elektromotor mit dem legendären V12-Motor des Unternehmens kombiniert wird, um eine bessere Leistung und Effizienz zu erzielen. Maurizio Reggiani, Chief Technical Officer bei Automobili Lamborghini, konnte den LEGO® Designern einen Einblick geben, wie es dem Unternehmen gelingt, Supersport-wagen zu entwickeln, die ultimative Leistung und pure Emotion in sich vereinen.

MAURIZIO REGGIANI
Chief Technical Officer / Automobili Lamborghini

Follow the step-by-step construction of the iconic Lamborghini V12 engine.

Schauen Sie zu, wie Schritt für Schritt ein legendärer V12-Motor von Lamborghini entsteht.

> www.LEGO.com/lamborghini-sian/videocasts



LAMBORGHINI IS REFINEMENT, LUXURY AND PERFECTION

LAMBORGHINI STEHT FÜR FINESSE, LUXUS UND PERFEKTION

Ferruccio Lamborghini / Founder of Automobili Lamborghini

The Lamborghini production facility in Sant'Agata Bolognese doesn't look like a conventional car factory and it doesn't function like one either. Each car is individually hand-built, one at a time. As Ranieri Niccoli, Chief Manufacturing Officer, explained to the LEGO® Technic design team, this is the only way the company can ensure the level of perfection the founder, Ferruccio Lamborghini, demanded every Lamborghini must have.

Die Produktionsstätte von Lamborghini in Sant'Agata Bolognese sieht nicht wie ein konventionelles Autowerk aus – und sie funktioniert auch ganz anders. Jedes Auto wird von Hand gebaut – und zwar immer eines nach dem anderen. Ranieri Niccoli, Chief Manufacturing Officer, erklärte dem LEGO® Technic Designteam, dass dieses Maß an Perfektion, das der Firmengründer Ferruccio Lamborghini von jedem Lamborghini verlangte, sonst nicht zu erzielen sei.



Join the LEGO® Technic designers on a tour of the Automobili Lamborghini production facility.

Begleiten Sie die LEGO® Technic Designer auf eine Besichtigungstour durch die Produktionsstätte von Automobili Lamborghini.

> www.LEGO.com/lamborghini-sian/videocasts







RANIERI NICCOLI
Chief Manufacturing Officer / Automobili Lamborghini

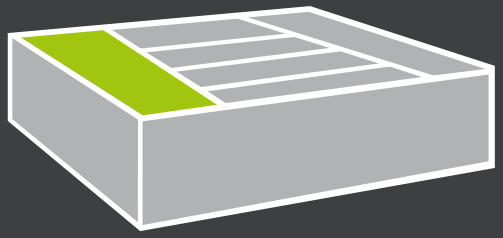

BOX ONE BOX EINS

GEARBOX & REAR SUSPENSION

GETRIEBE & HINTERRADAUFHÄNGUNG

It seemed a shame to go to all the trouble of simulating the intricate gearbox of the real Lamborghini Sián FKP 37, only to hide it away under other elements and sections of the model. Therefore, Senior Designer Uwe Wabra decided to create small 'windows' on the bottom of the model that allow you to see the gearing system work.

Es wäre doch schade gewesen, das komplizierte Getriebe des Lamborghini Sián FKP 37 mit großem Aufwand nachzubilden, nur um es dann unter anderen Elementen und Baugruppen des Modells verschwinden zu lassen. Deshalb beschloss Senior Designer Uwe Wabra, an der Unterseite des Modells kleine ‚Fenster' einzubauen, damit Sie sehen können, wie das Getriebe funktioniert.



> www.LEGO.com/lamborghini-sian/videocasts

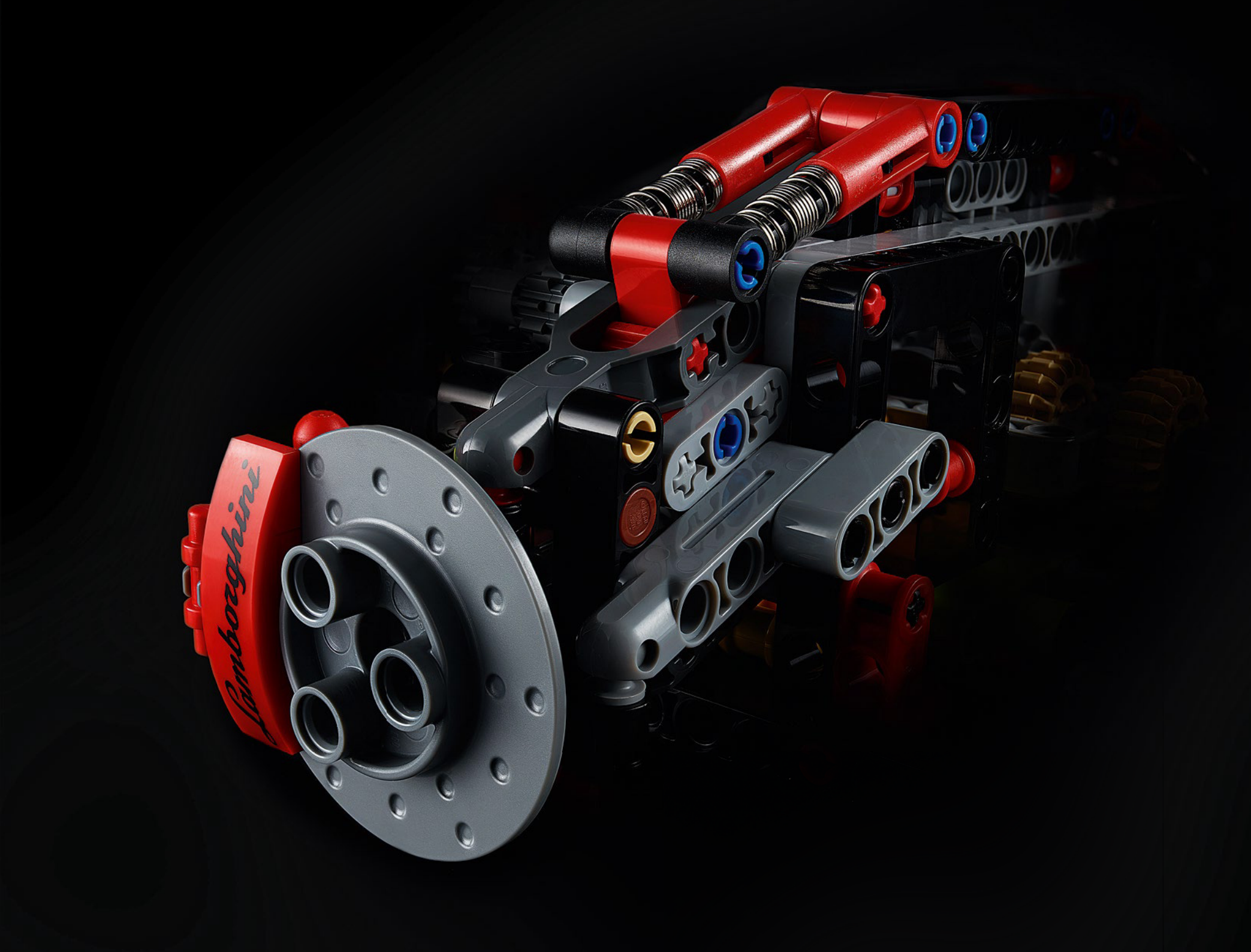
Lamborghini

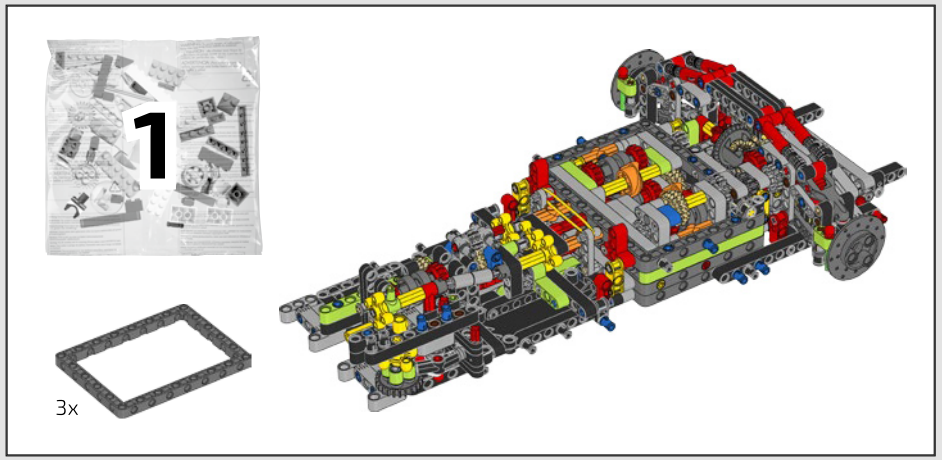

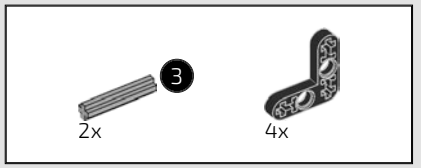

2

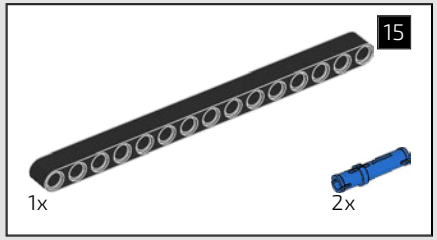

1

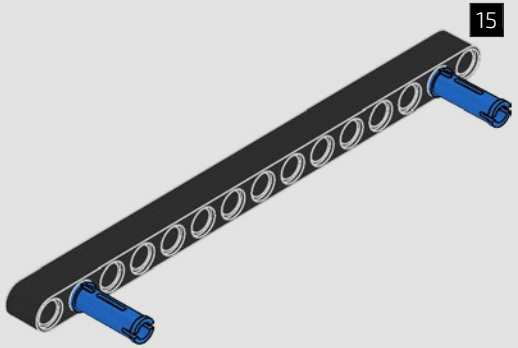

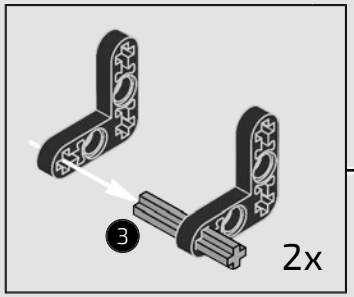

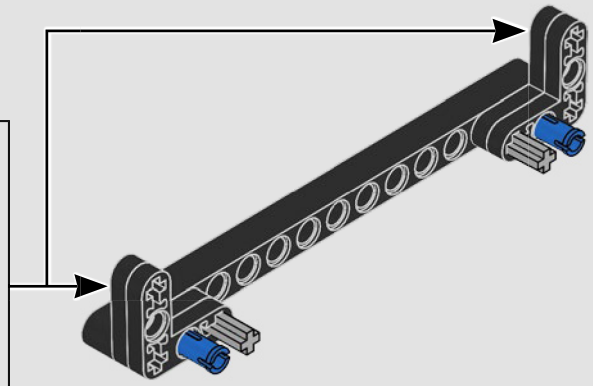

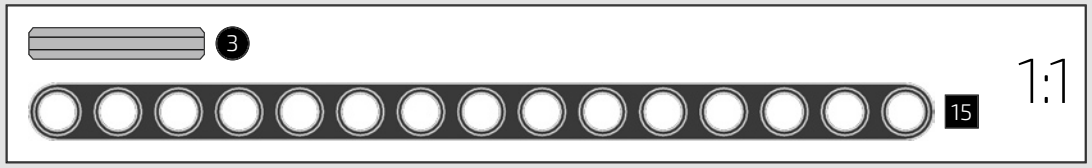

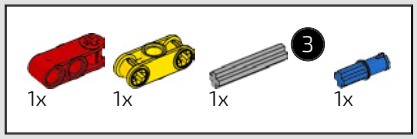

3

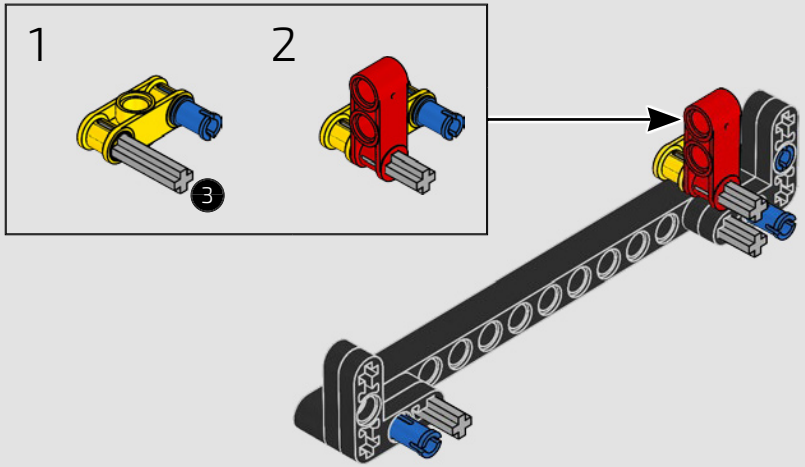

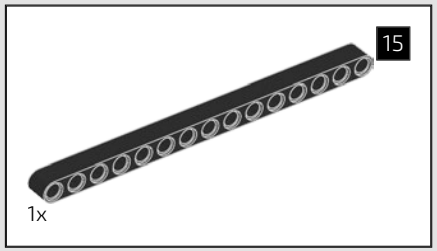

4

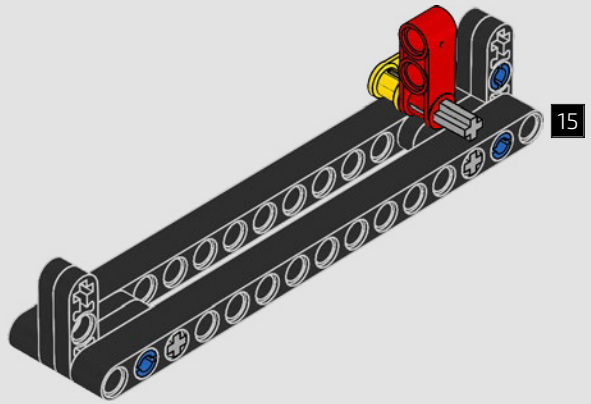

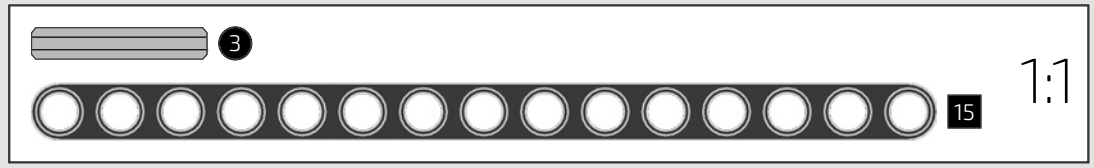

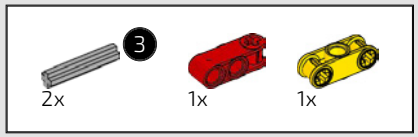

5

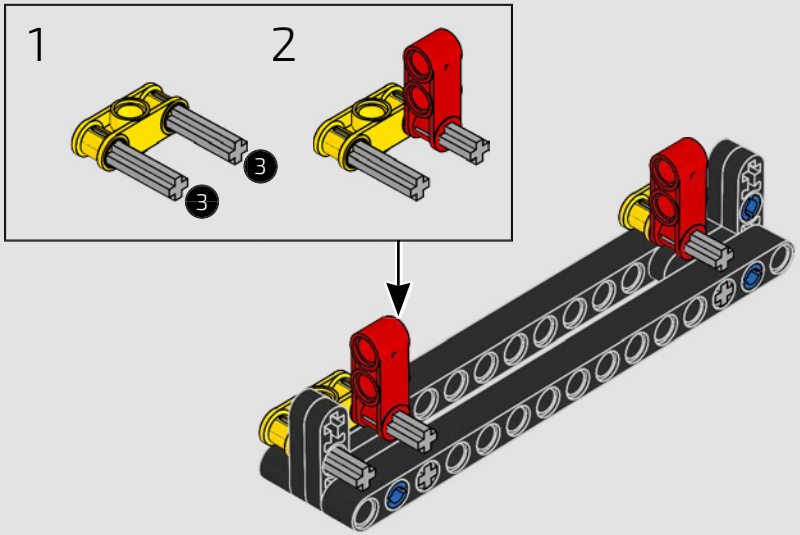

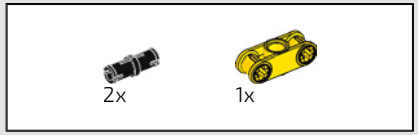

6

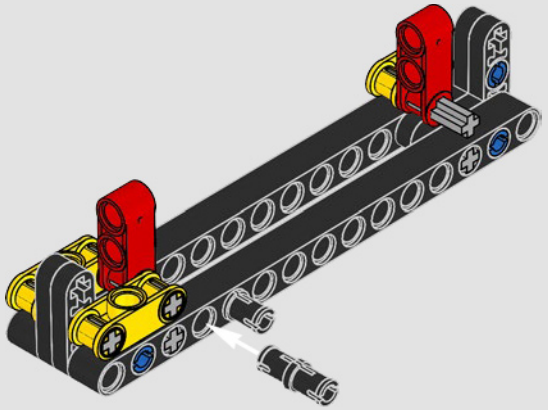

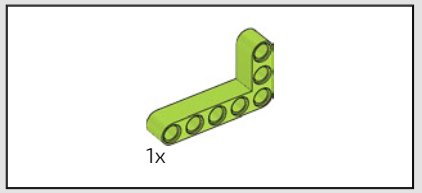

7

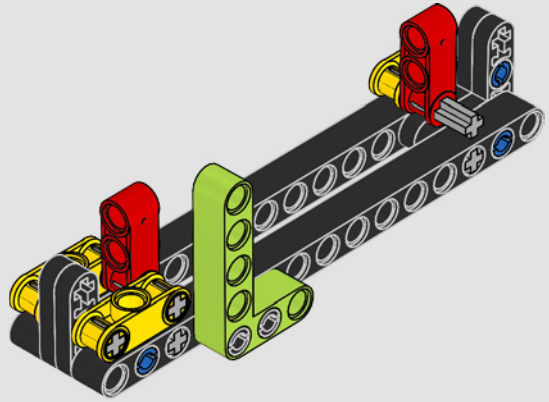

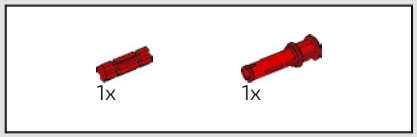

8

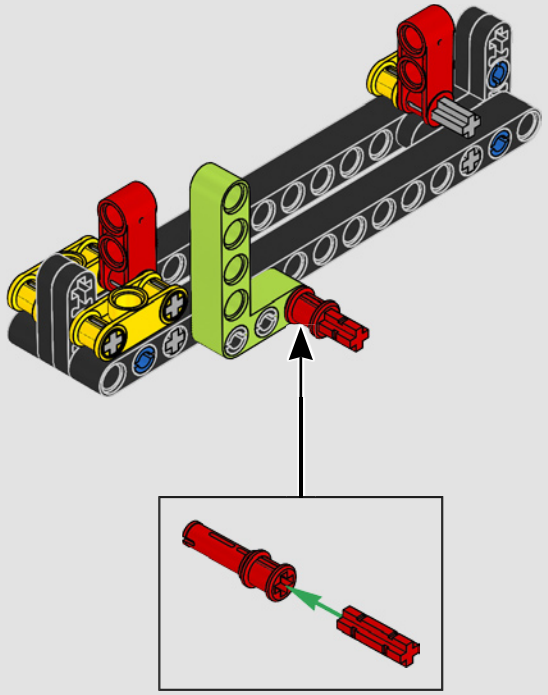

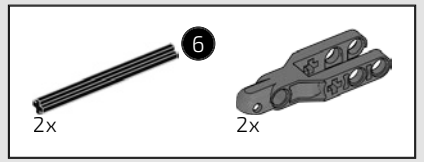

9

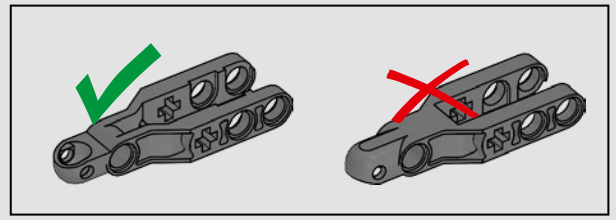

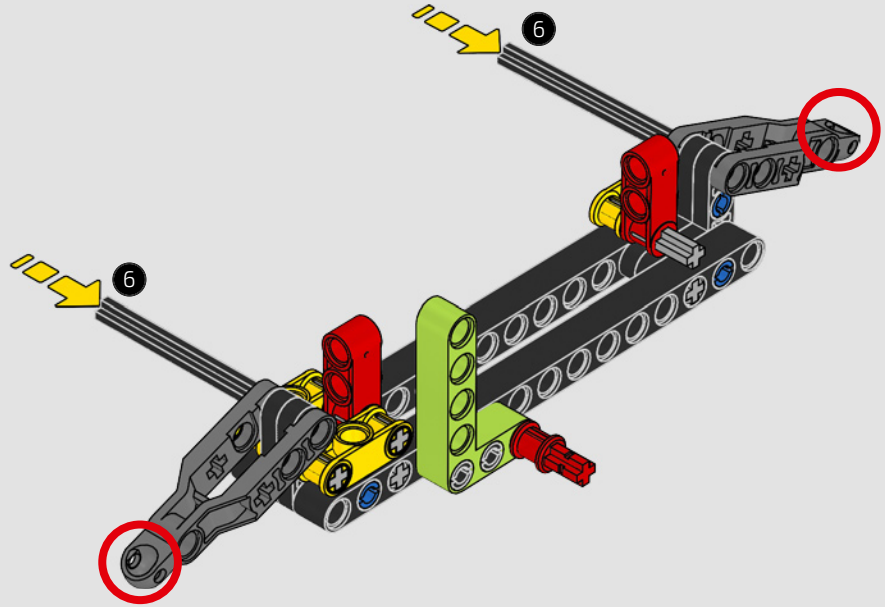



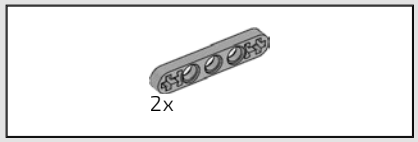

10

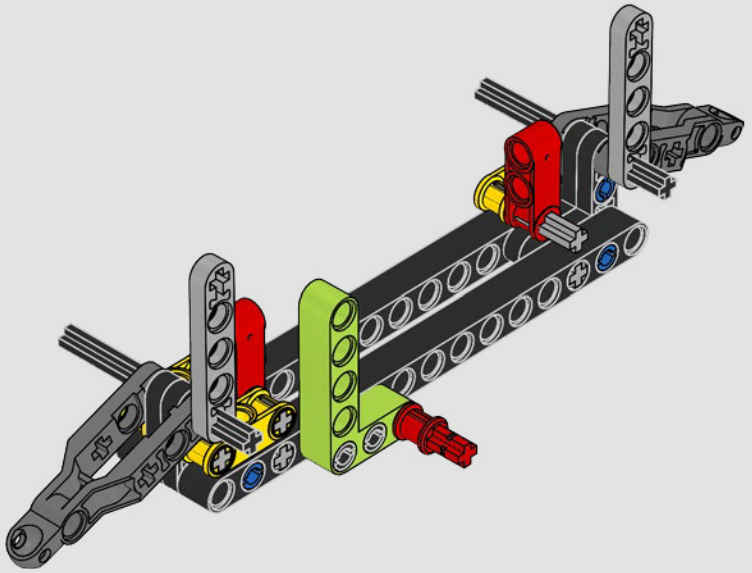

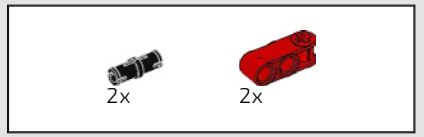

11

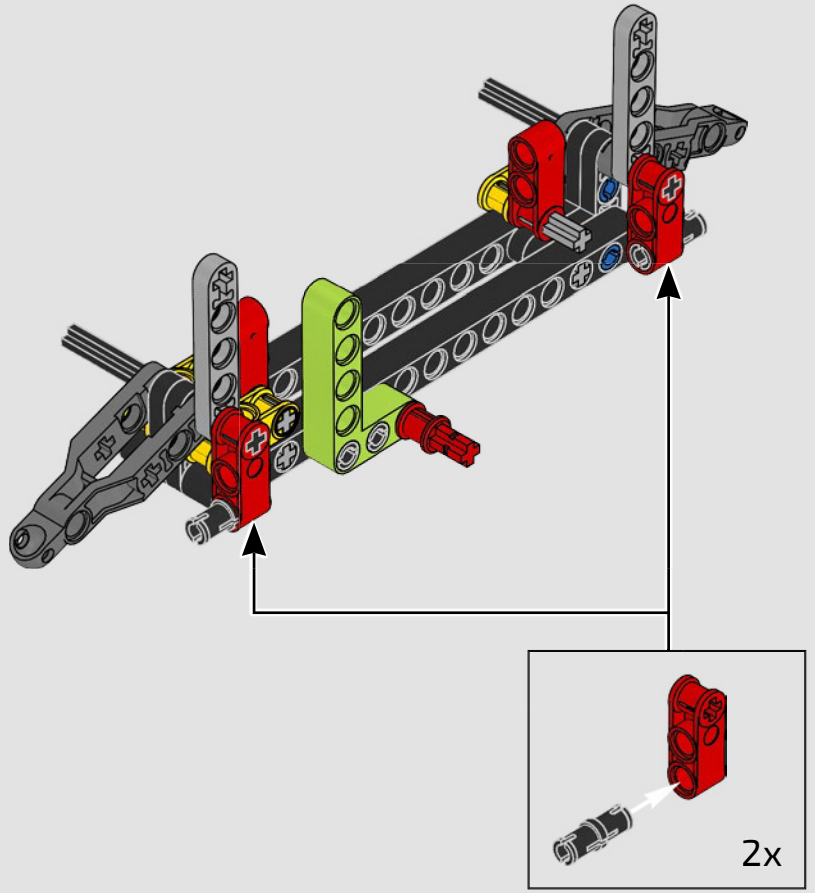

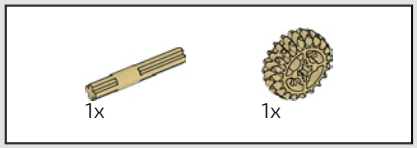

12

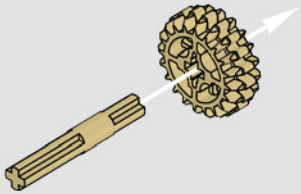

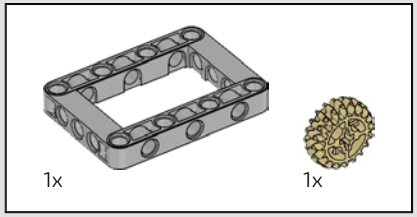

13

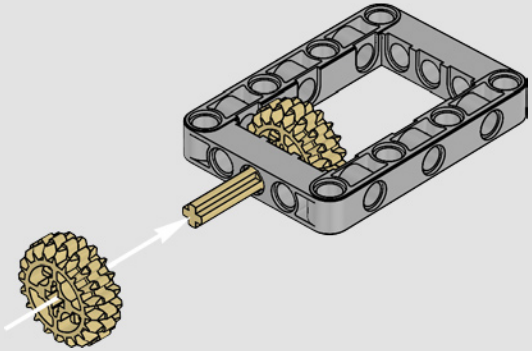

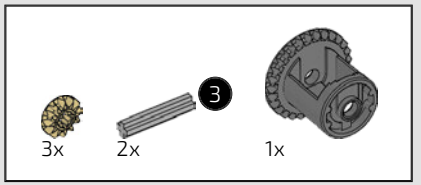

14

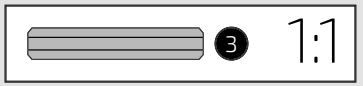

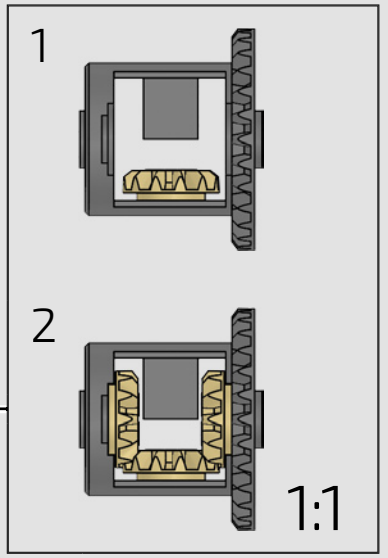

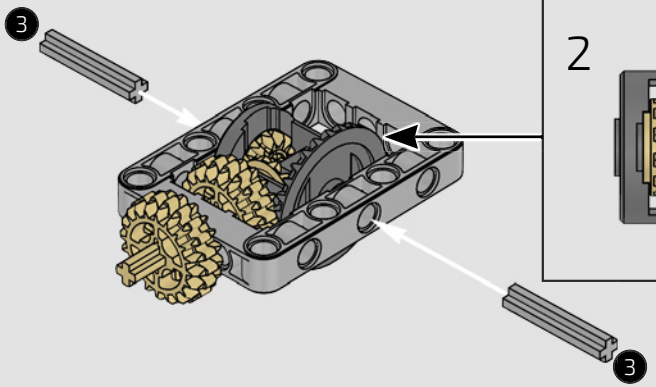

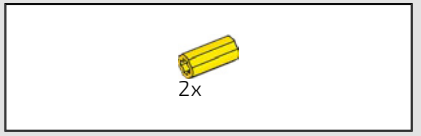

15

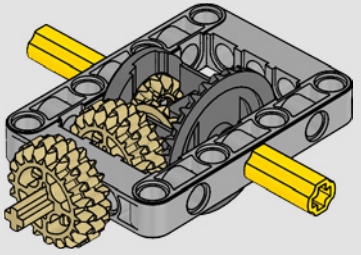

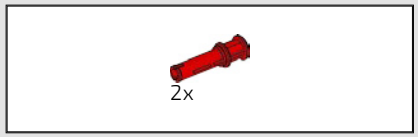

16

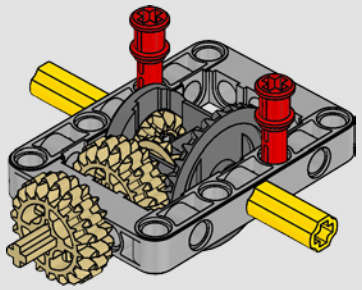

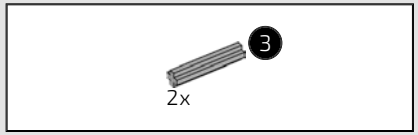

17



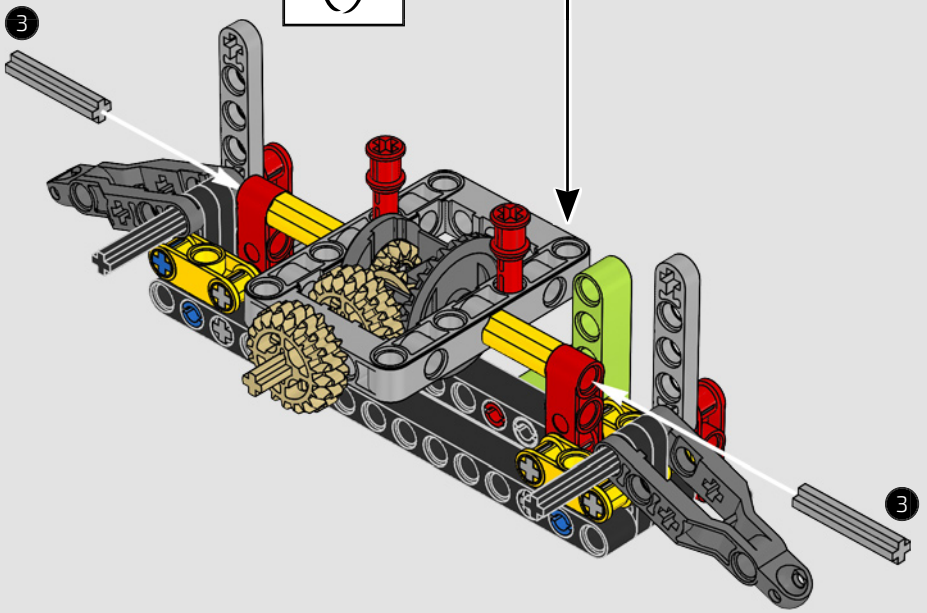

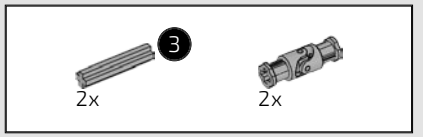

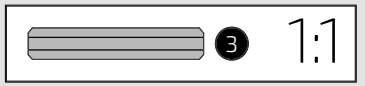

18

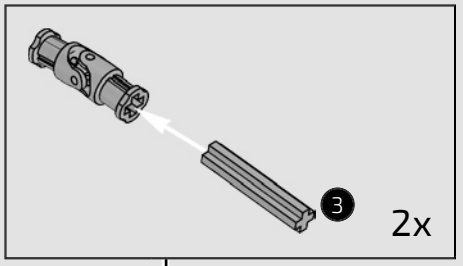

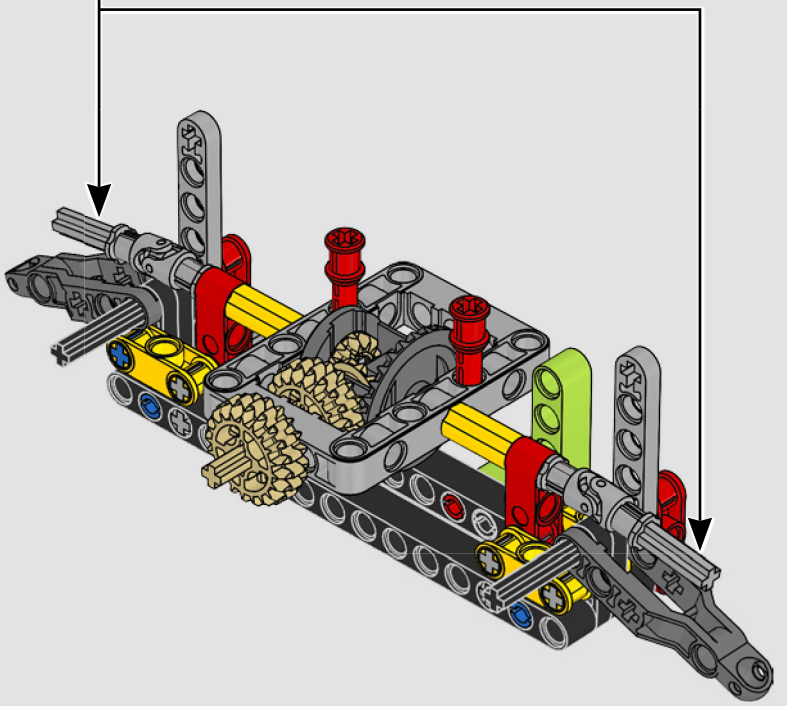

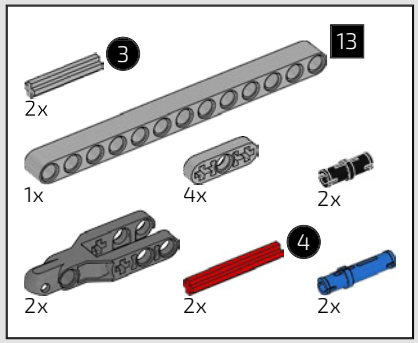

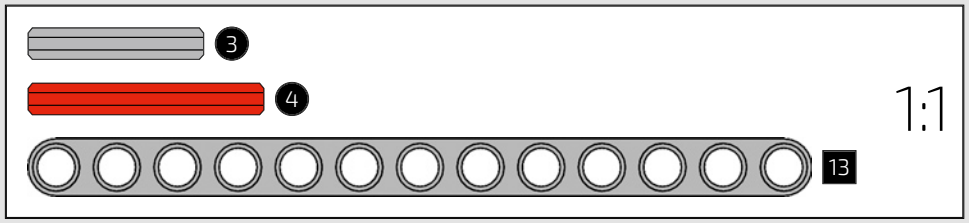

19

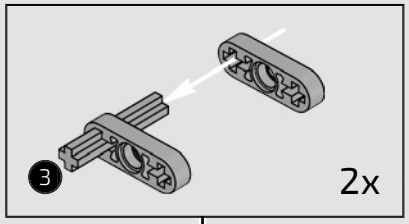

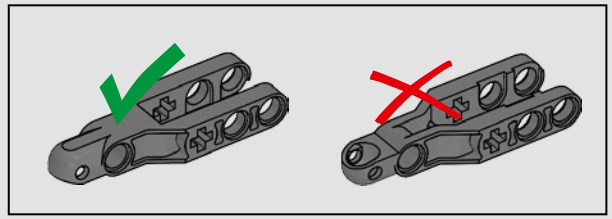

1

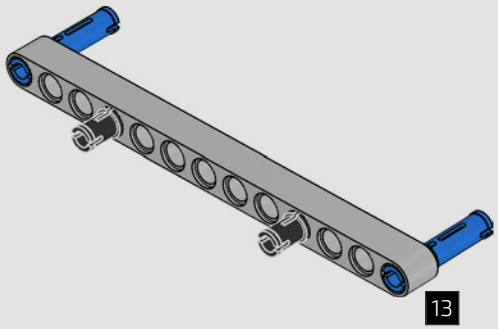

2

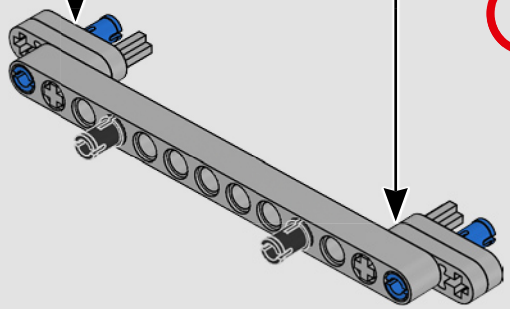

3

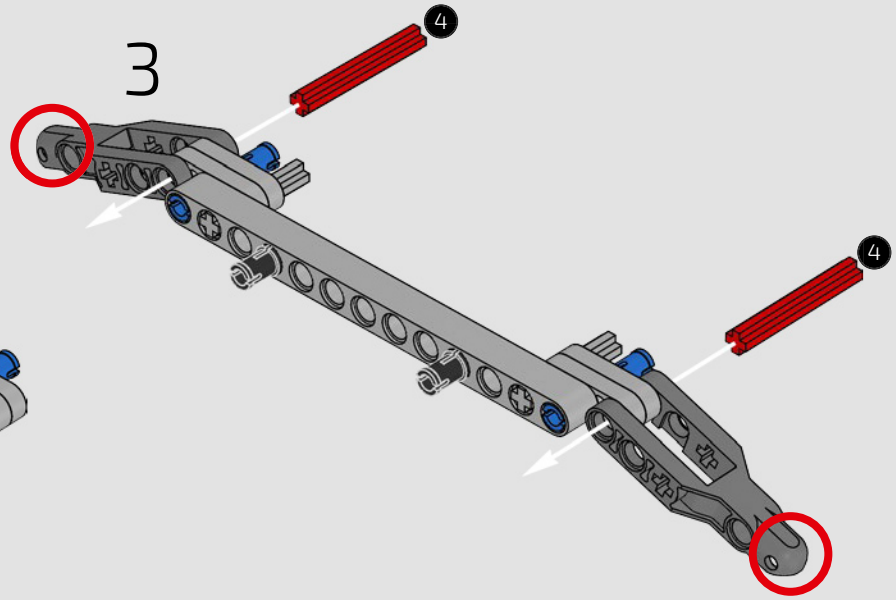

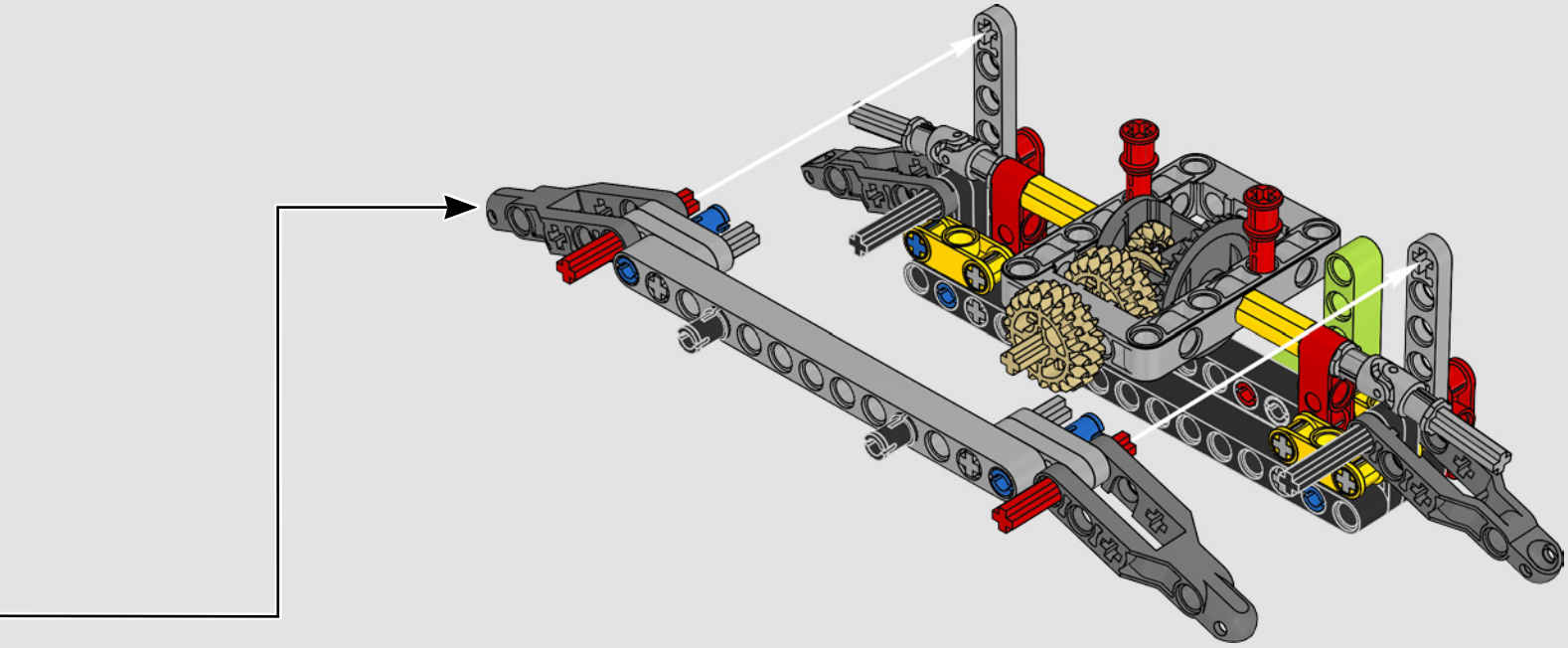

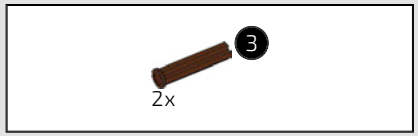

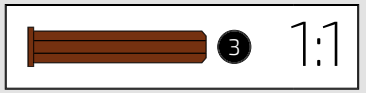

20

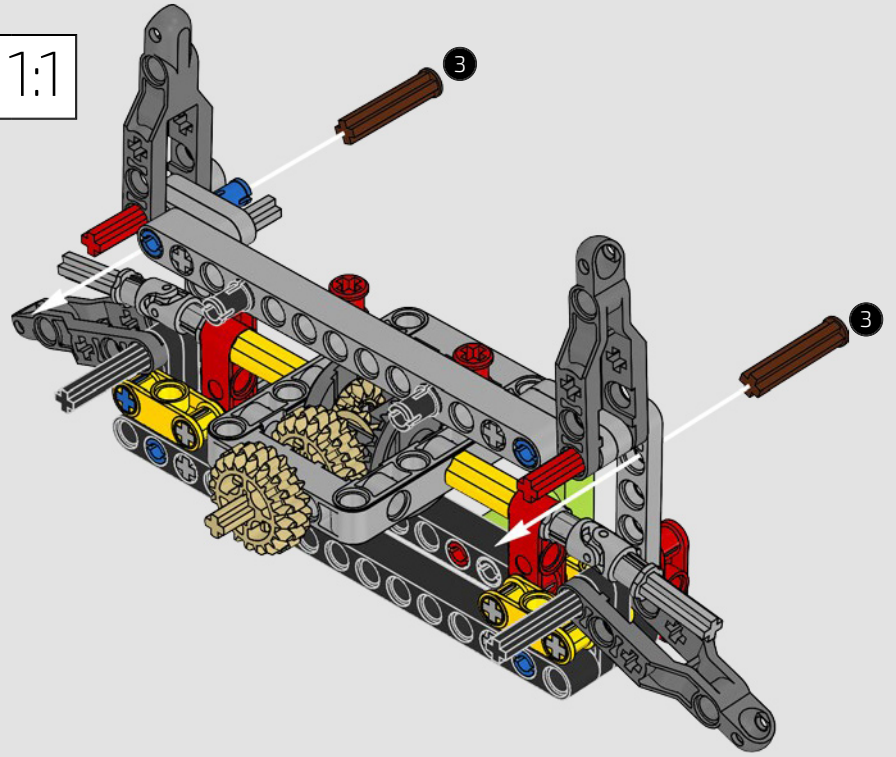

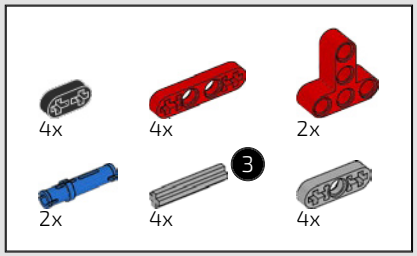

21

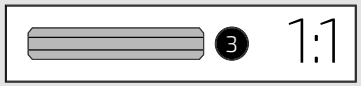

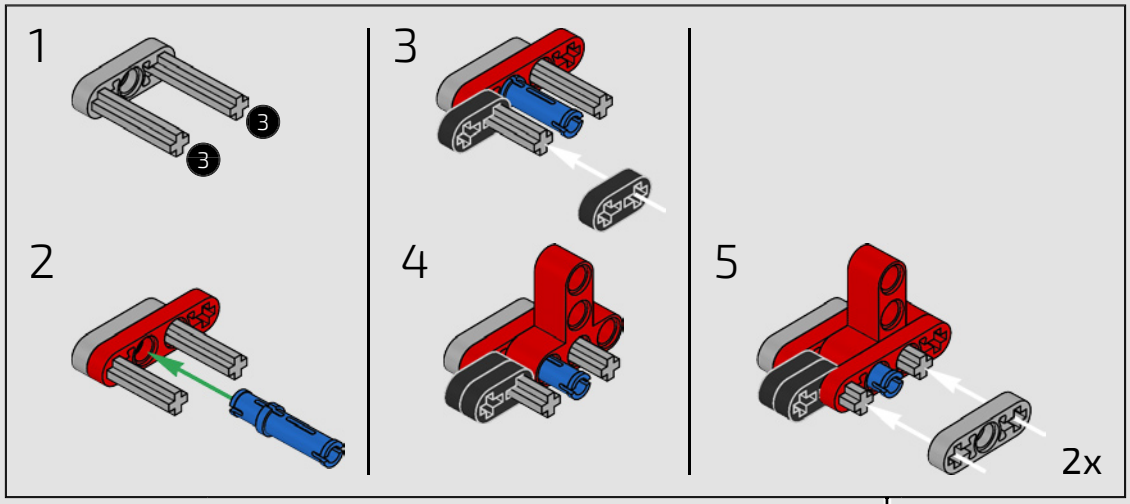

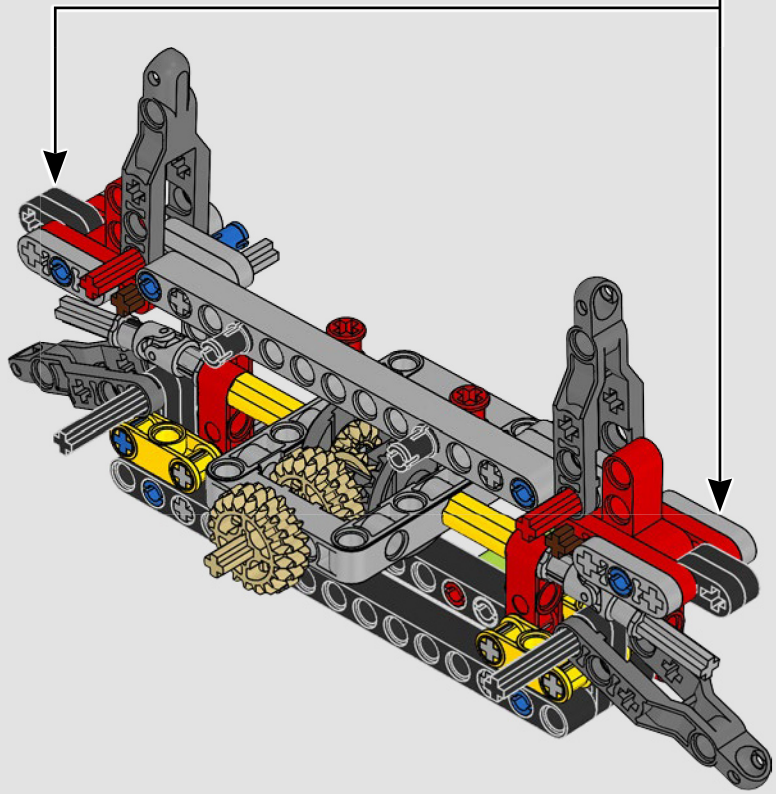

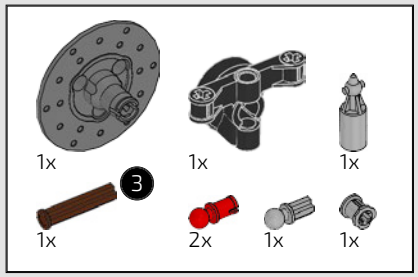

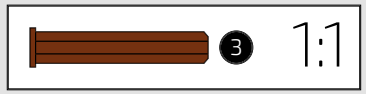

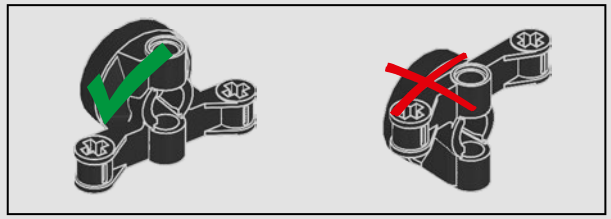

22

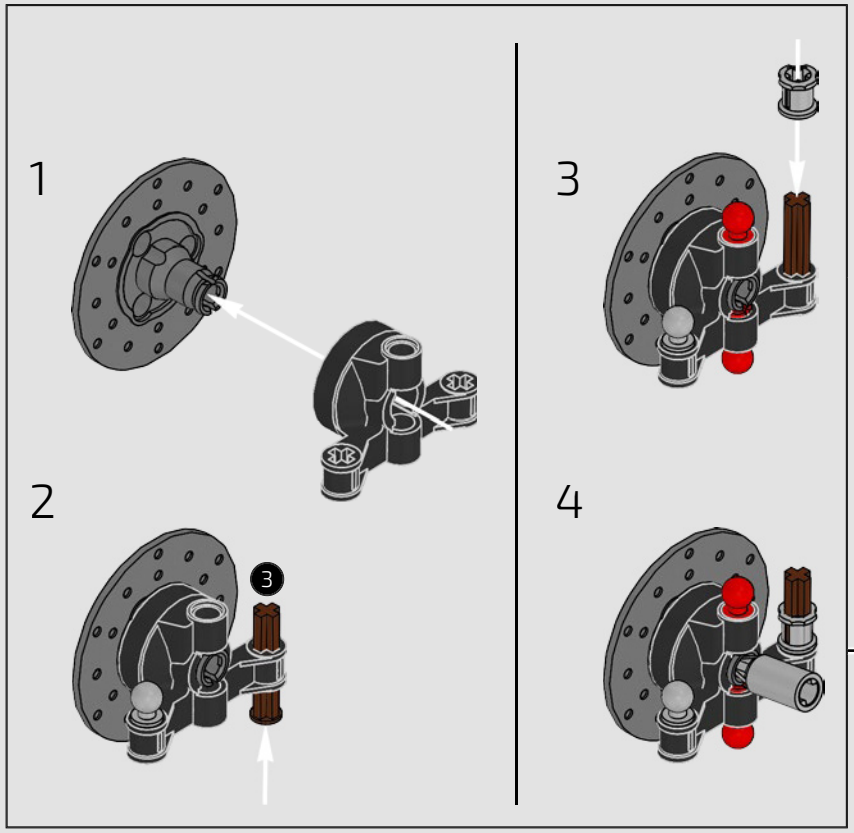

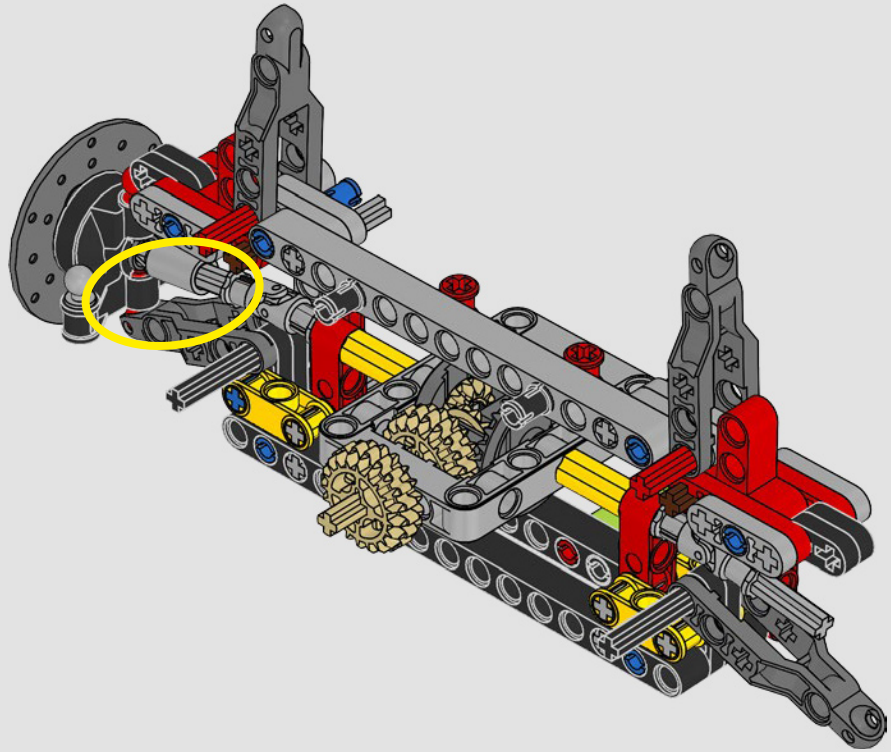

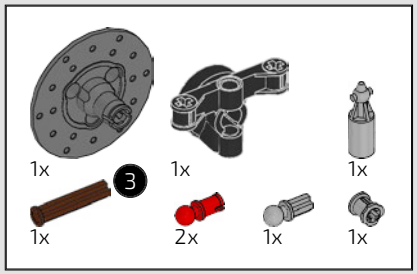

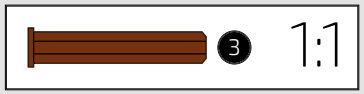

23

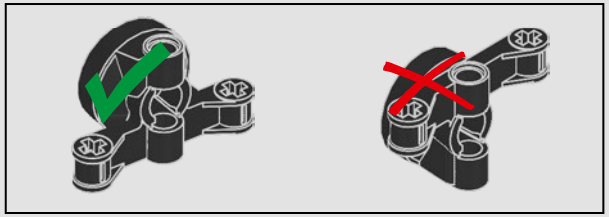

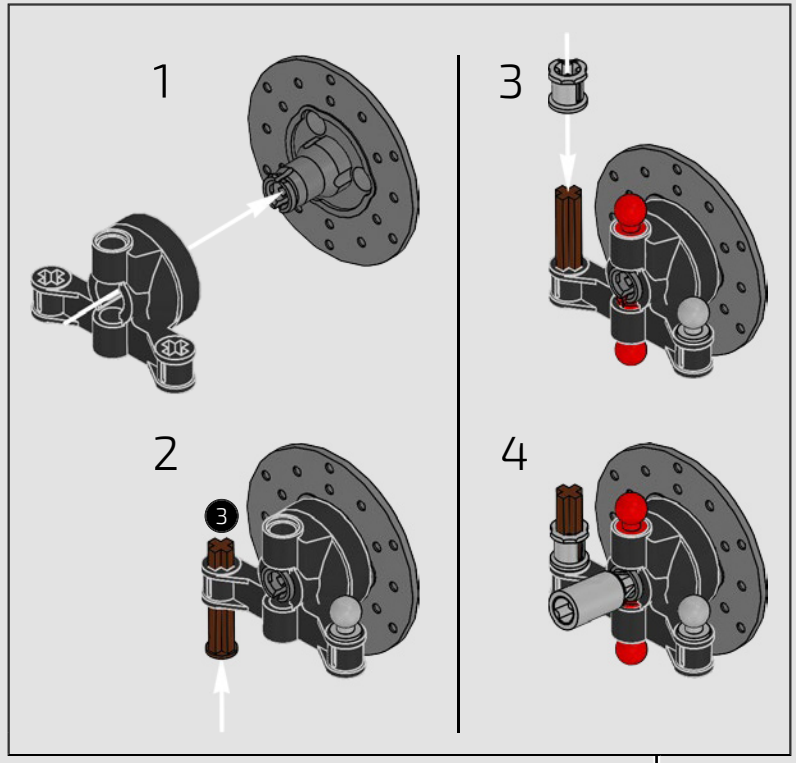

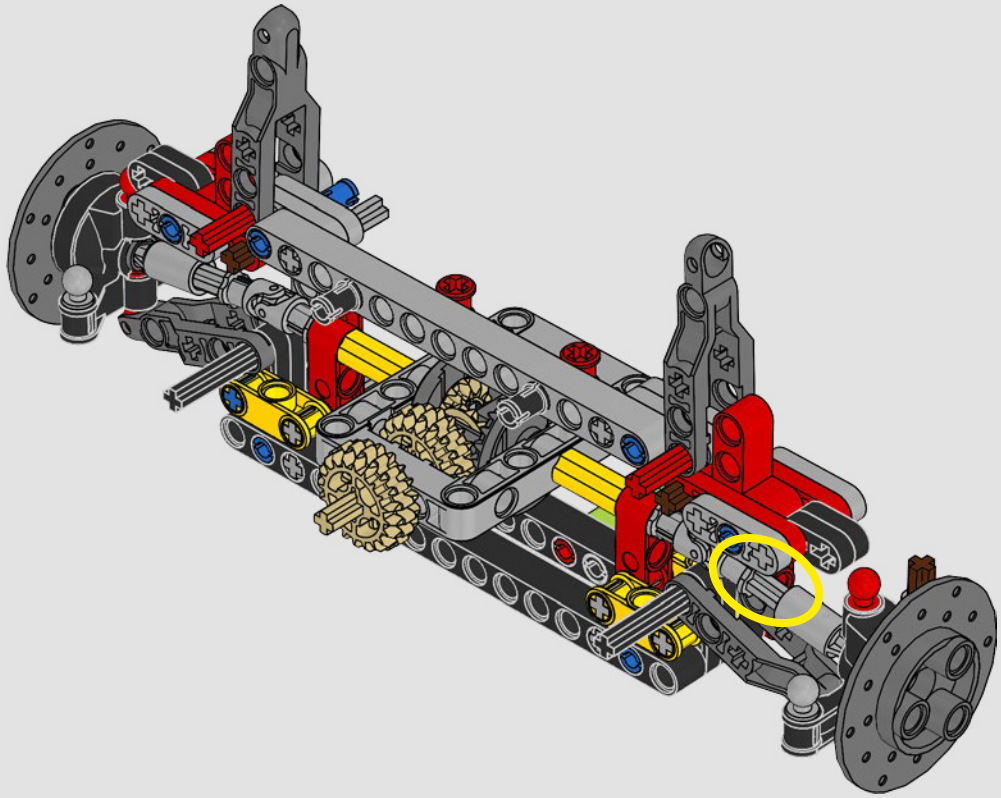

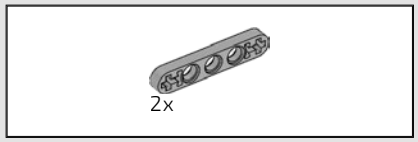

24

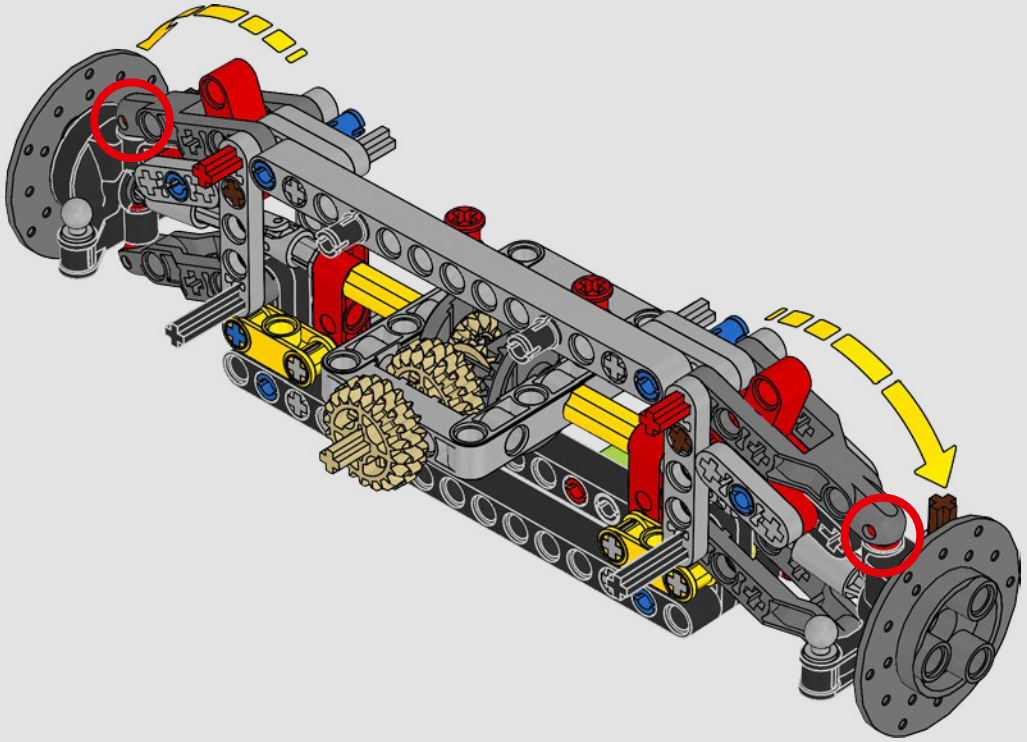

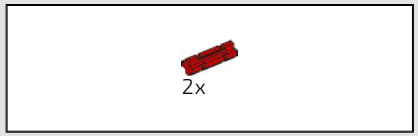

25

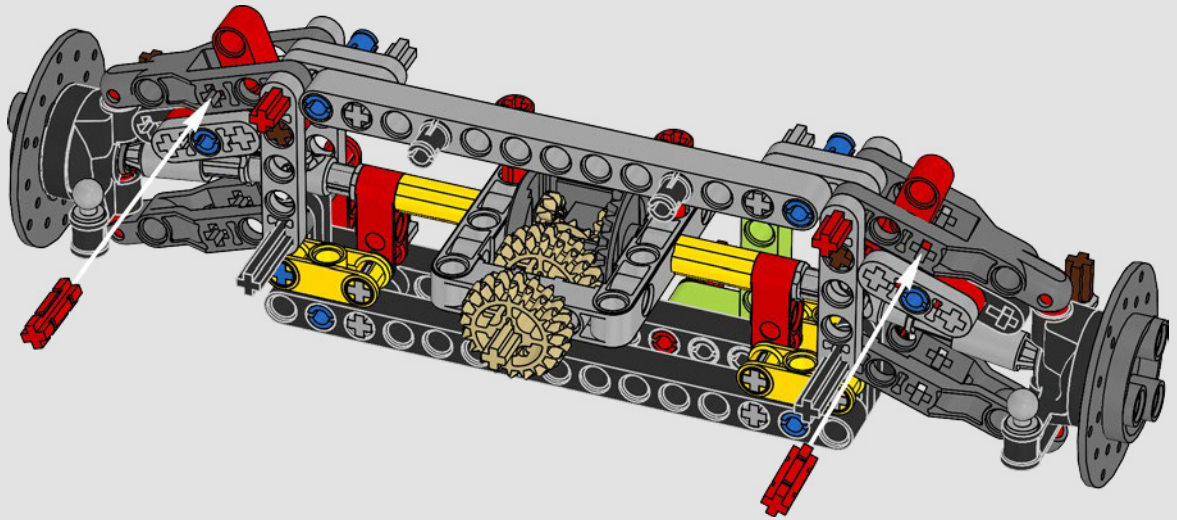

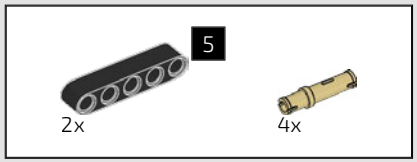

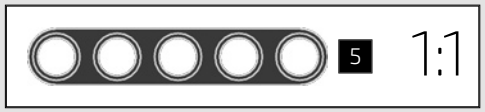

26

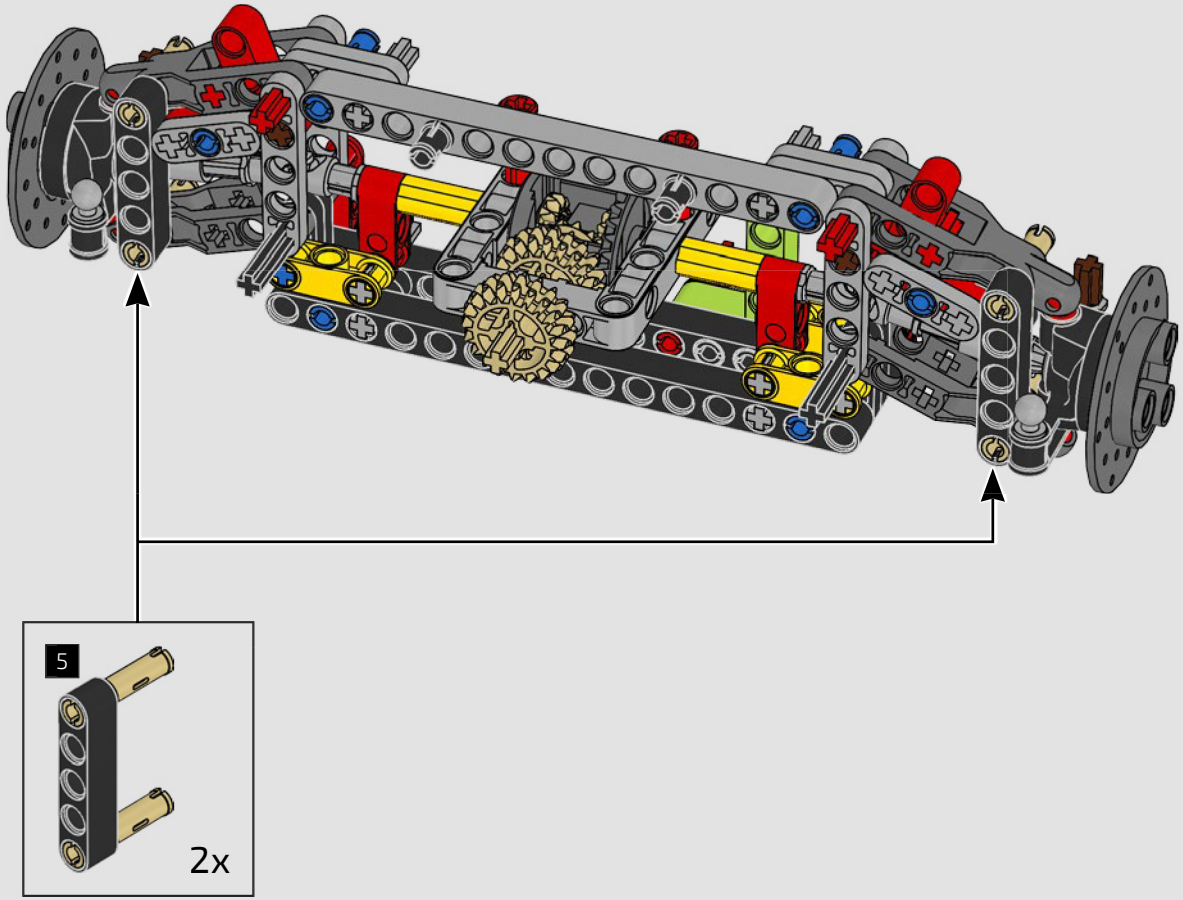

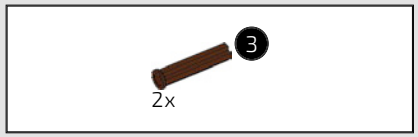

27

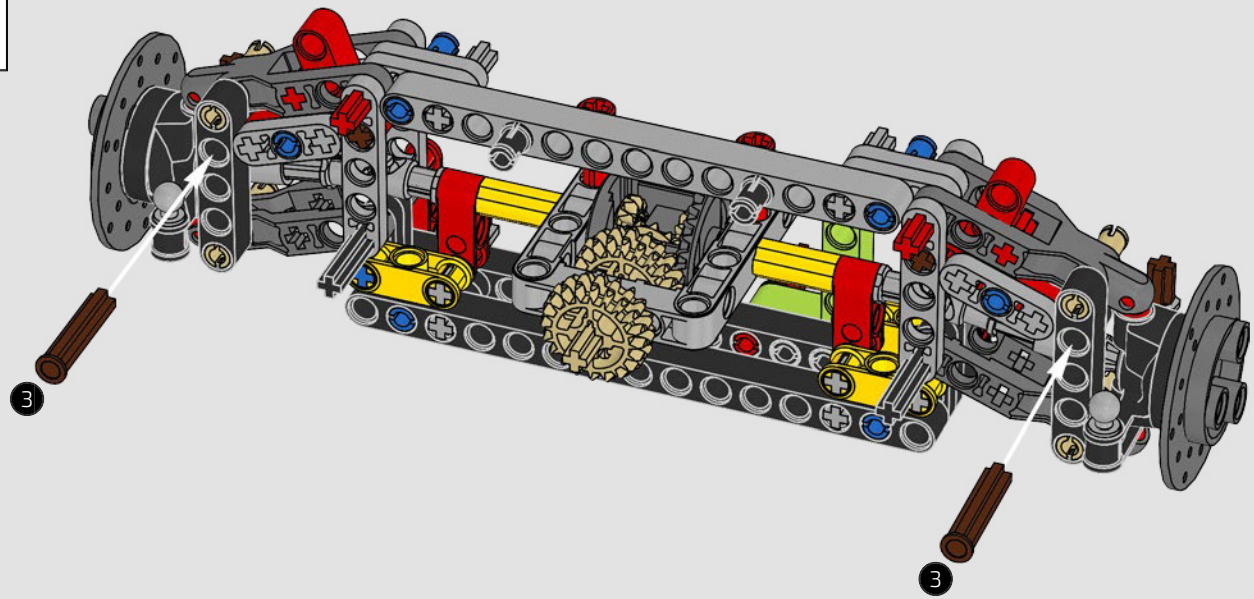

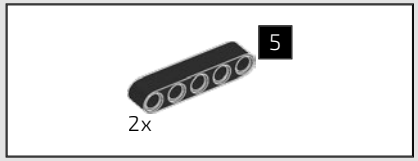

28

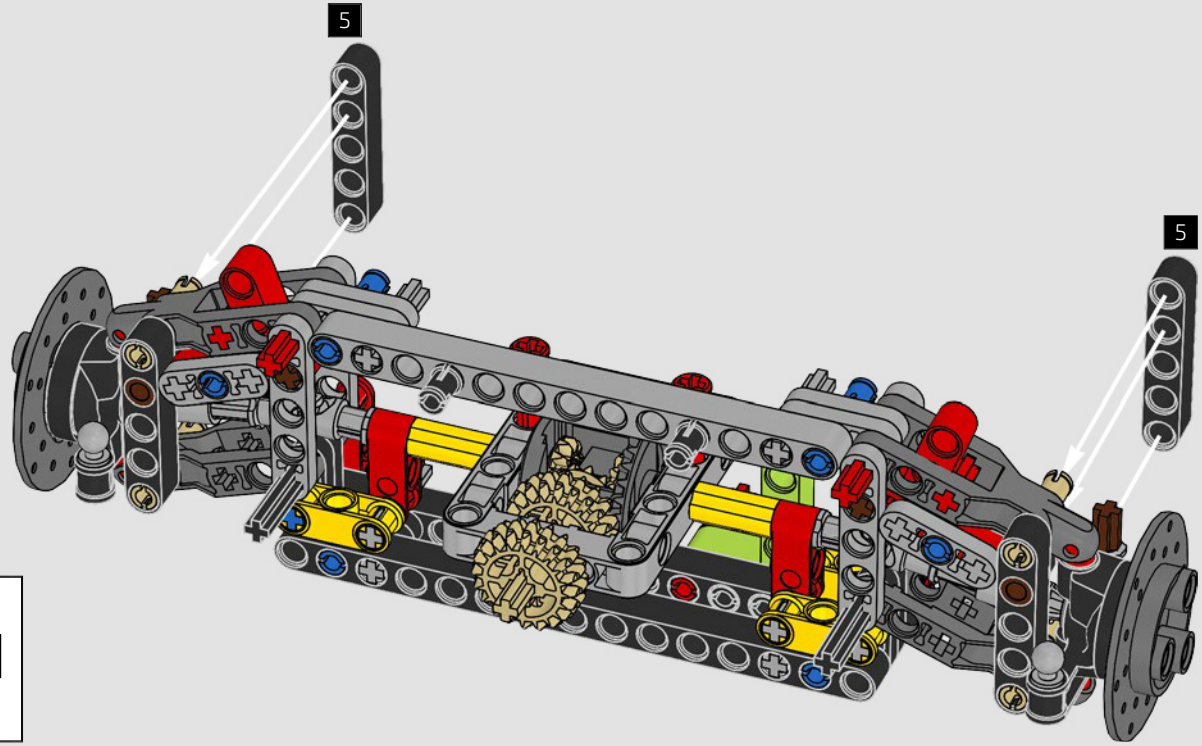

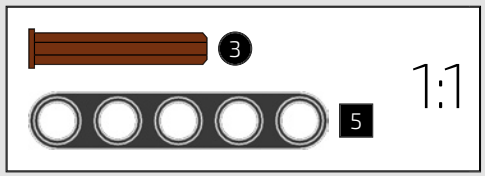

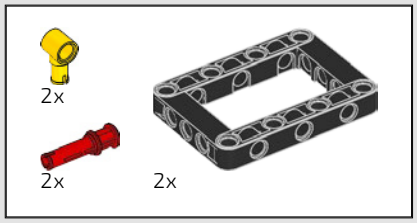

29

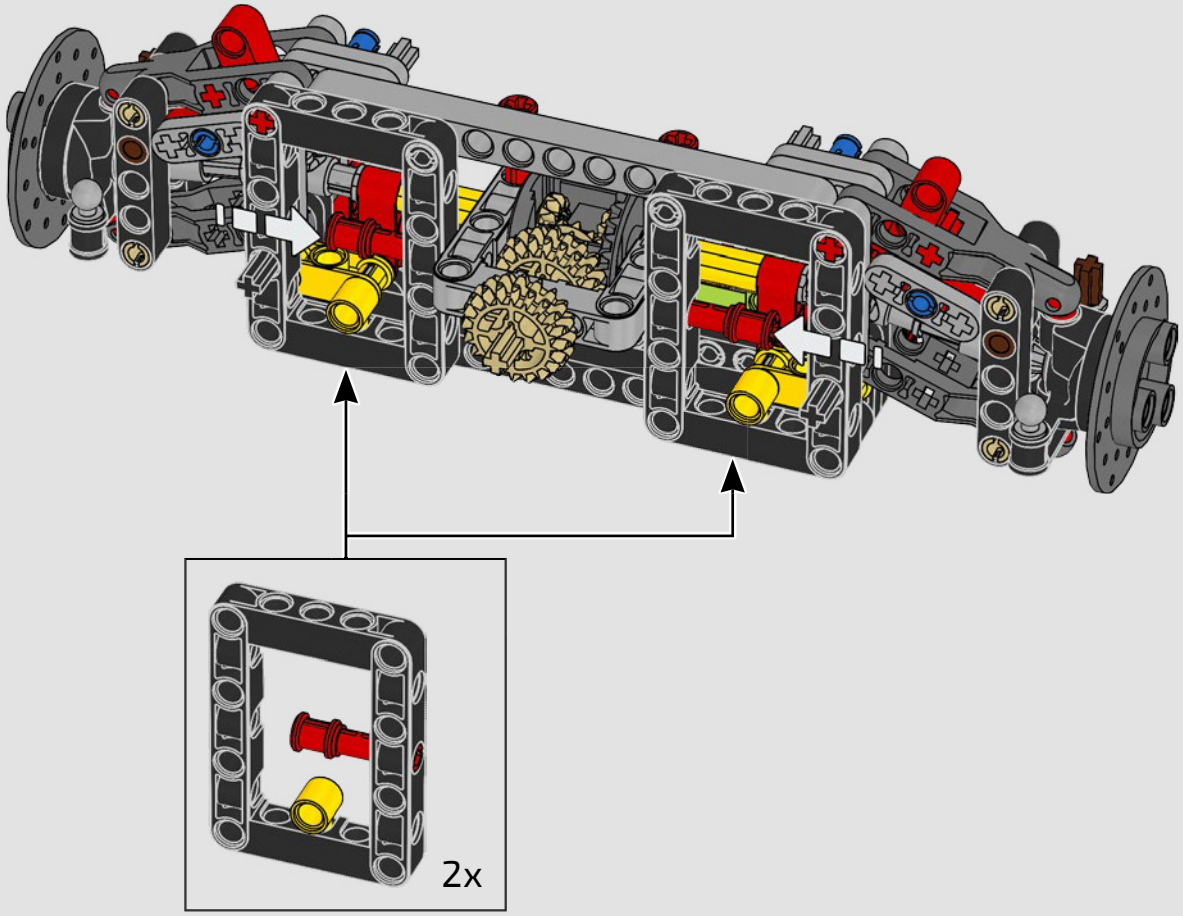

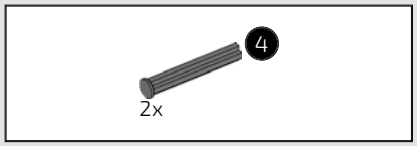

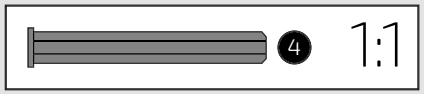

30

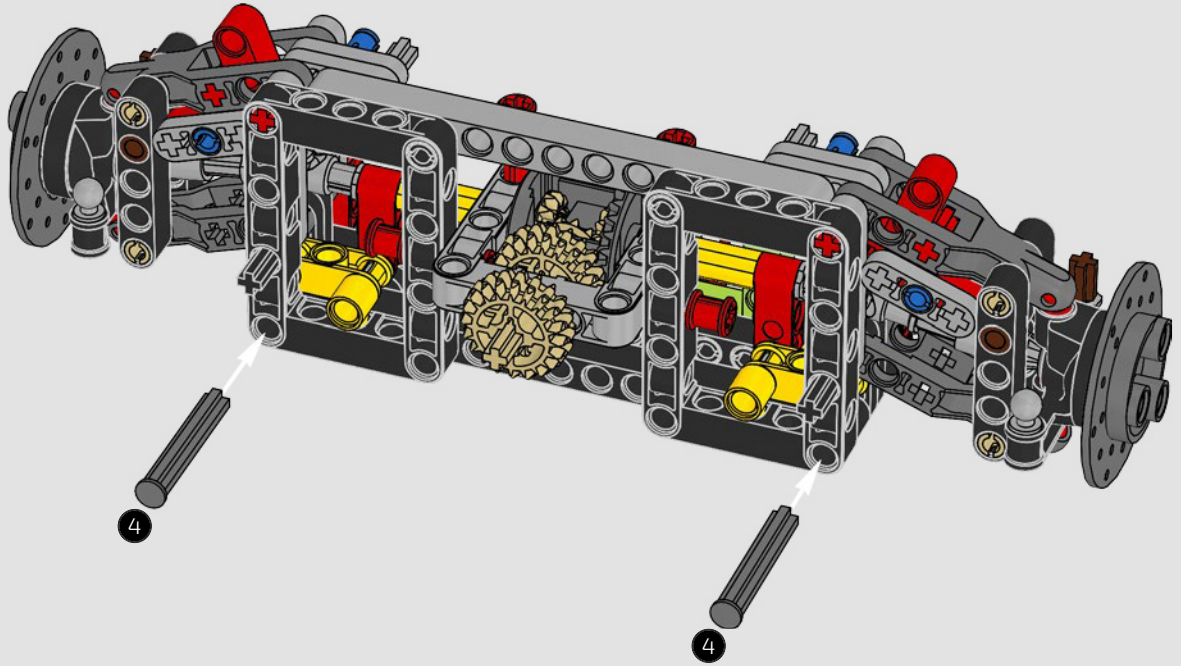

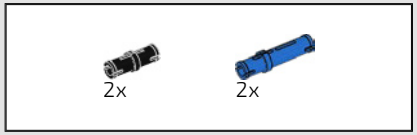

31

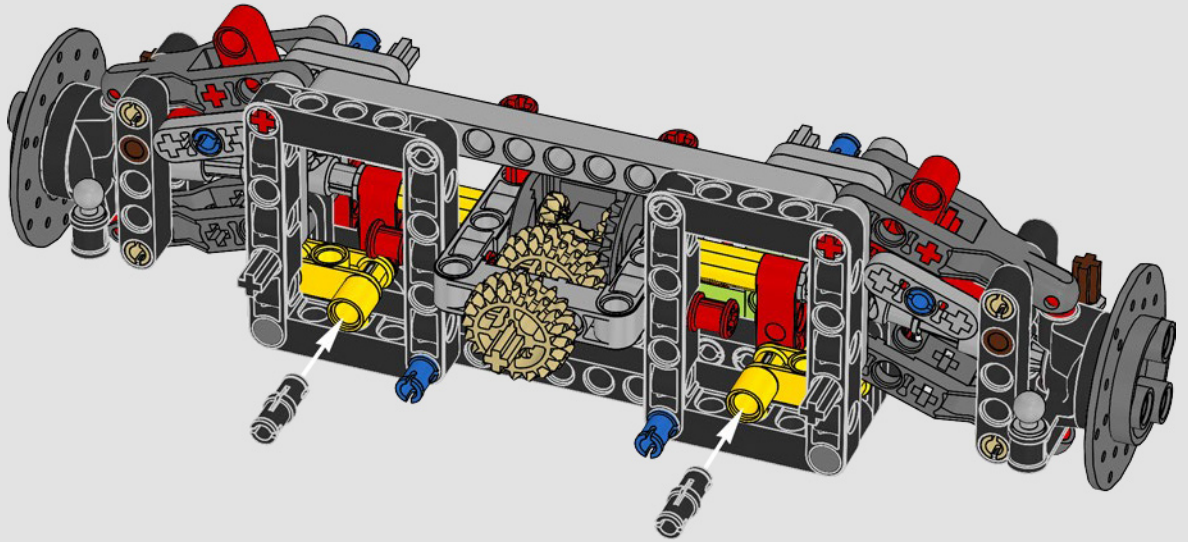

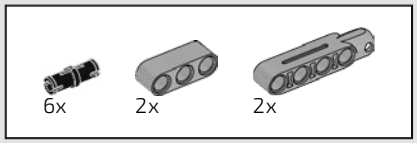

32

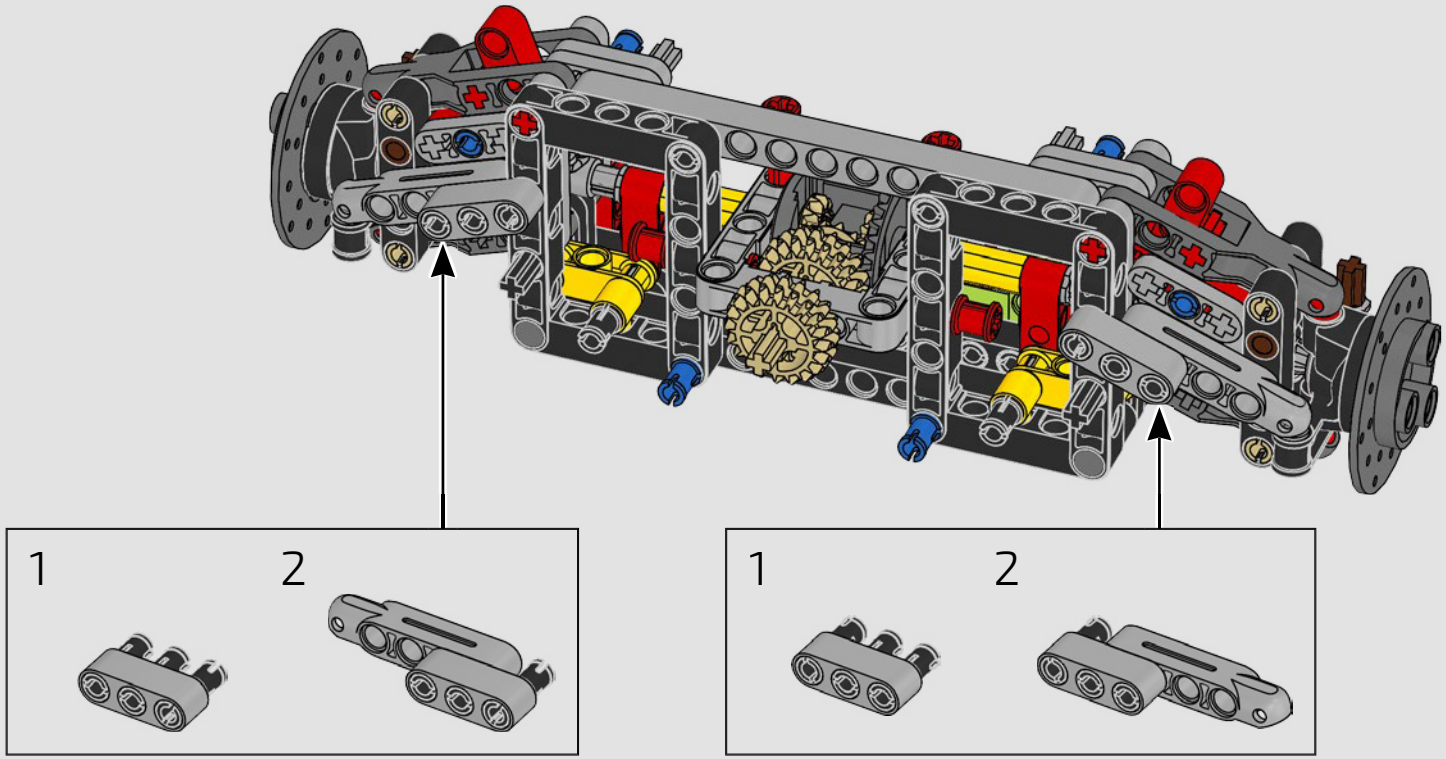

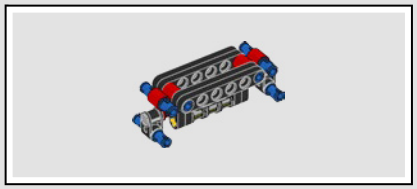



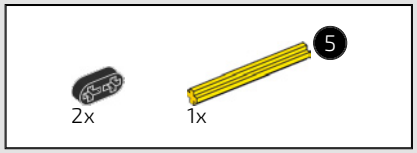

33

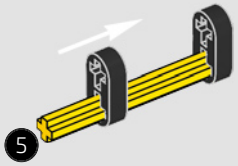

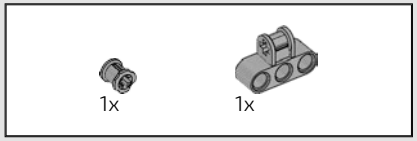

34

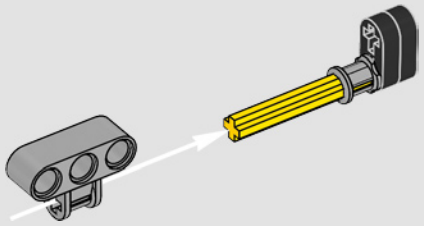

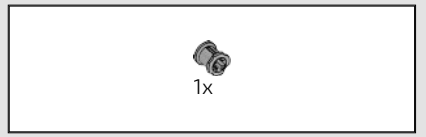

35

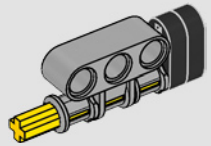

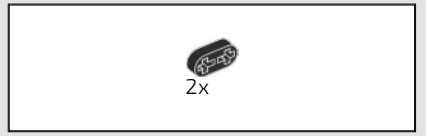

36

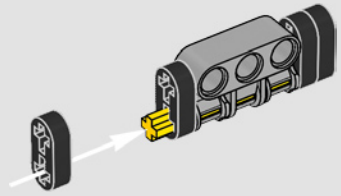

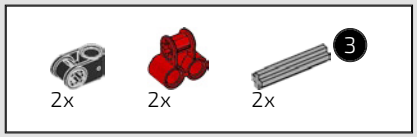

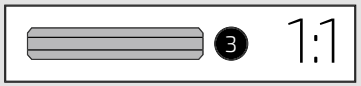

37

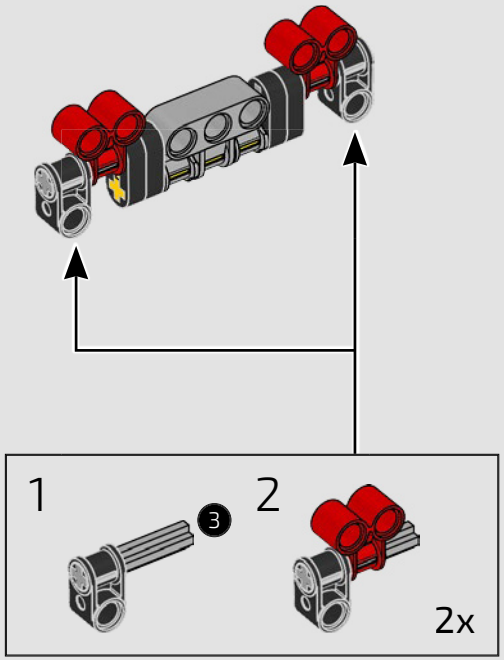

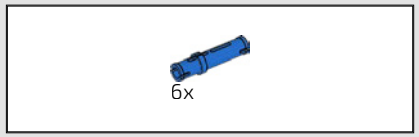

38

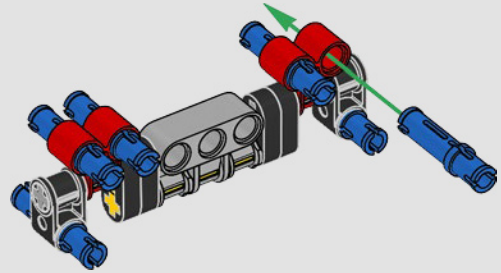

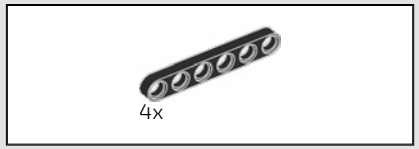

39

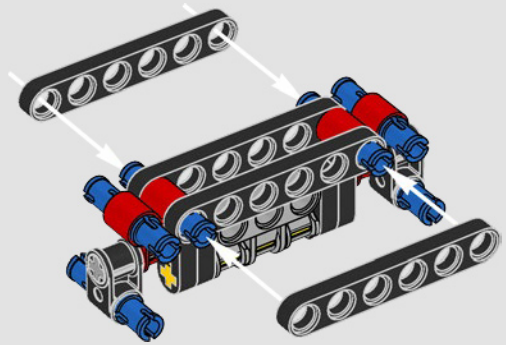

40

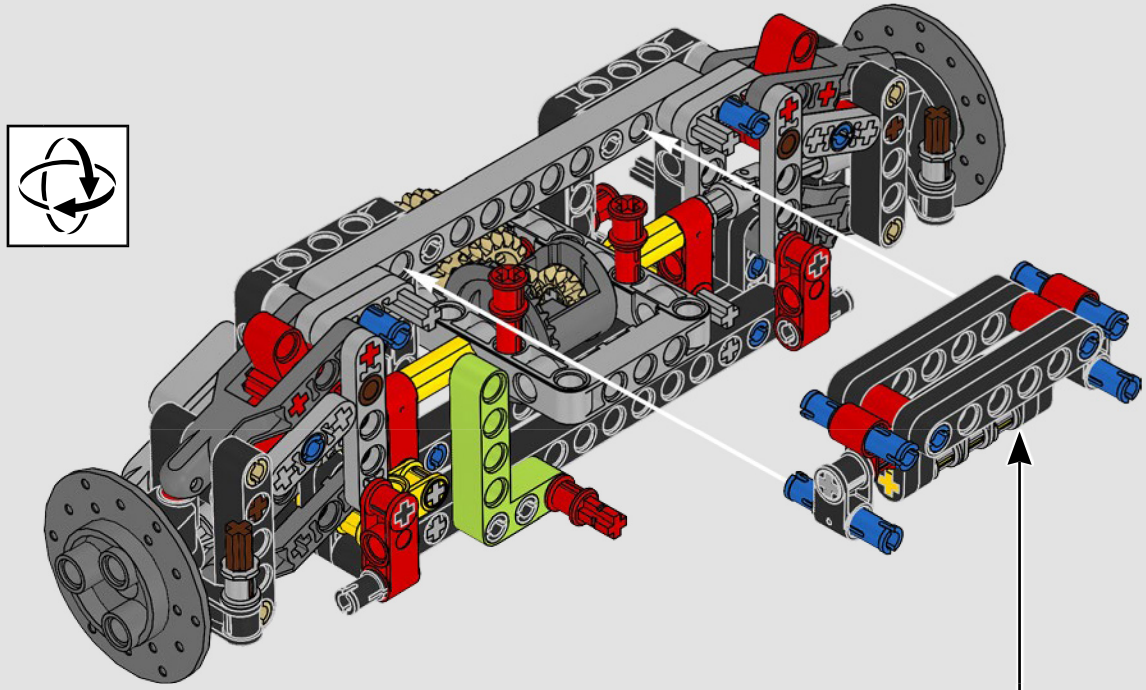

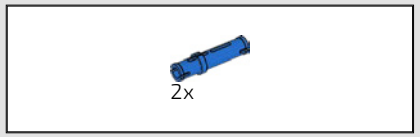

41

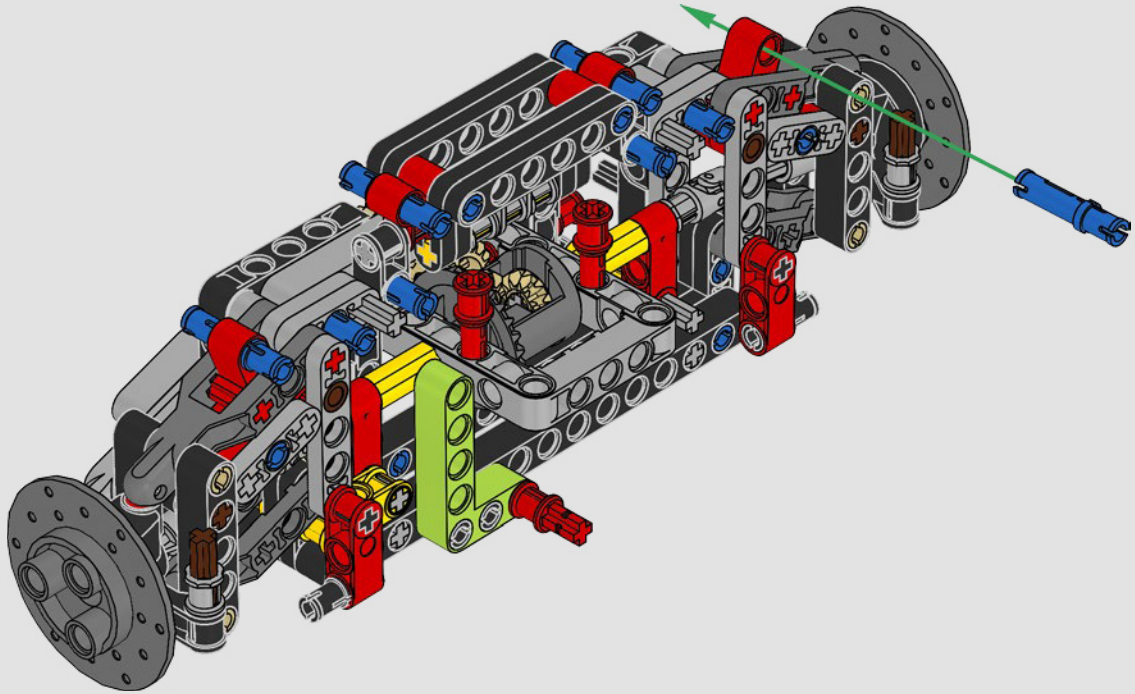

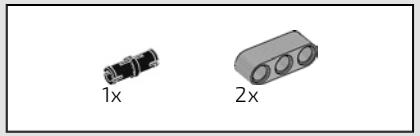

42

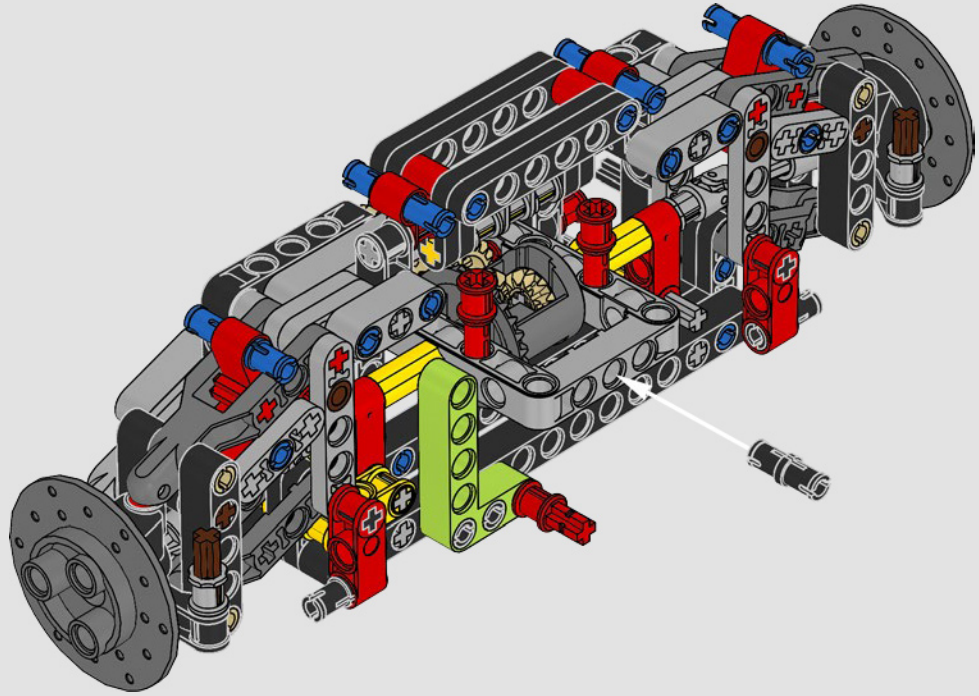

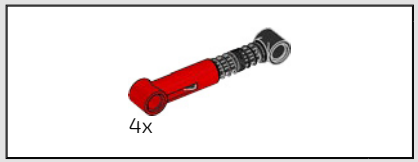

43

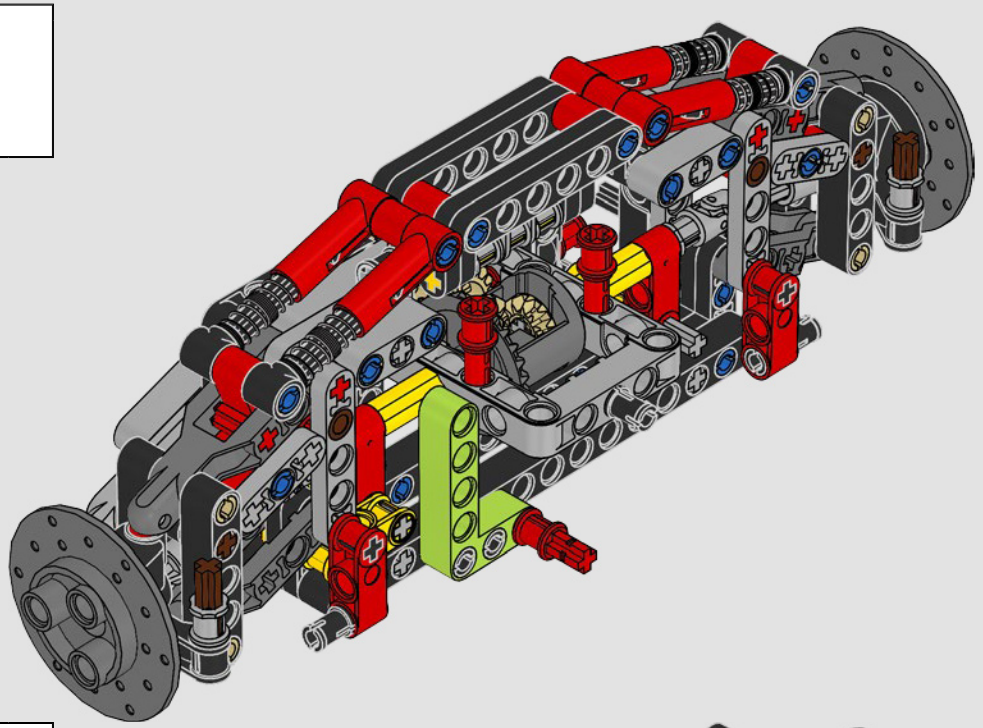

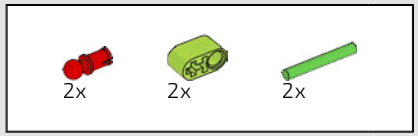

44

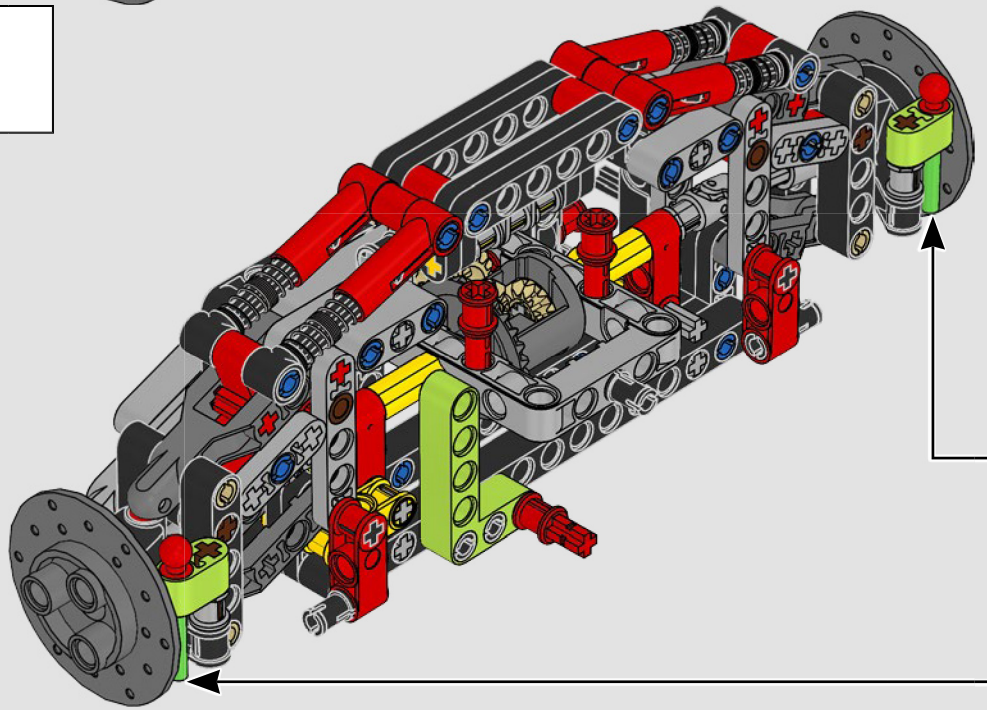

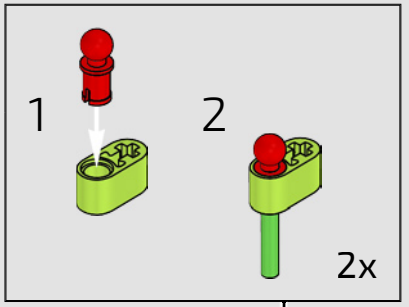

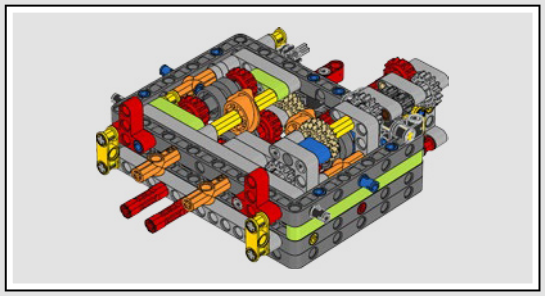

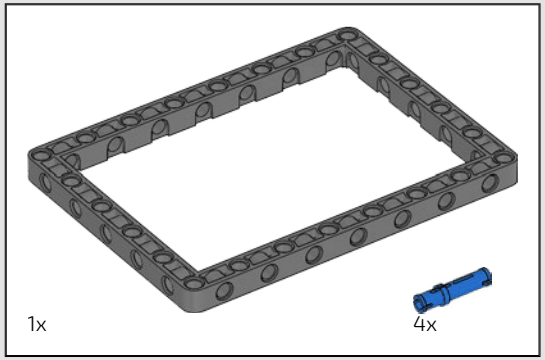

45

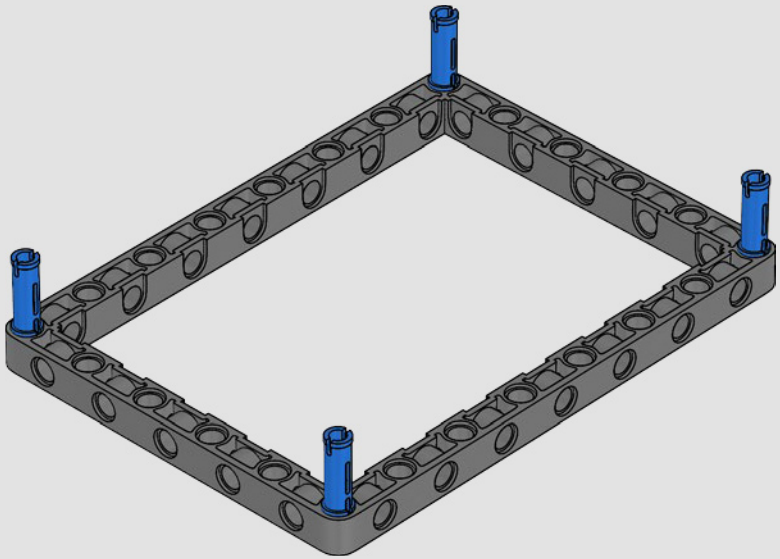

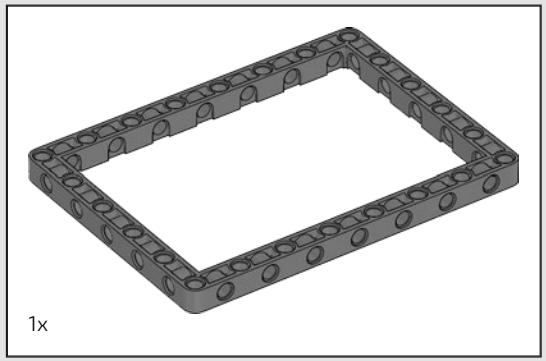

46

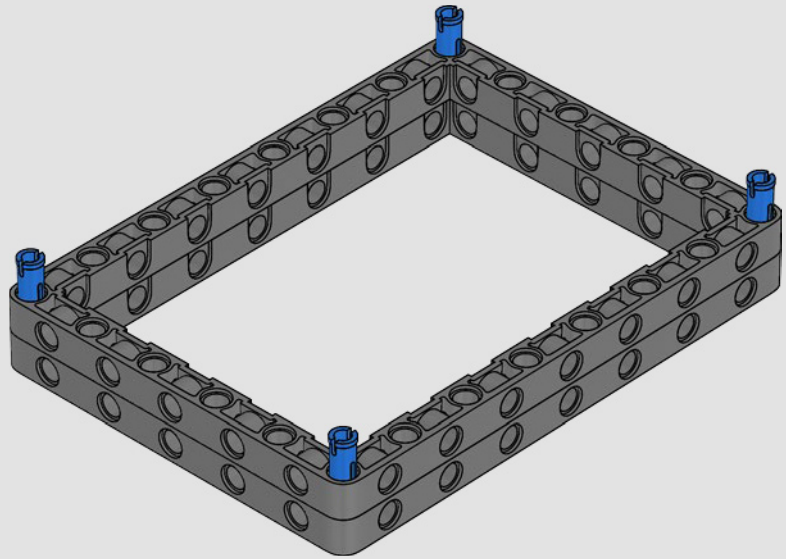

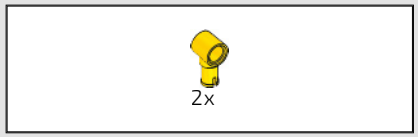

47

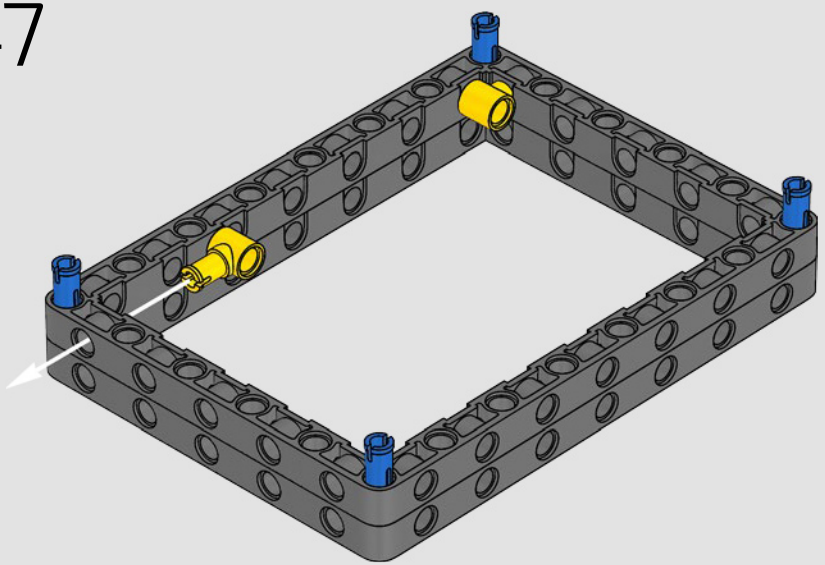

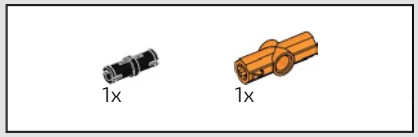

48

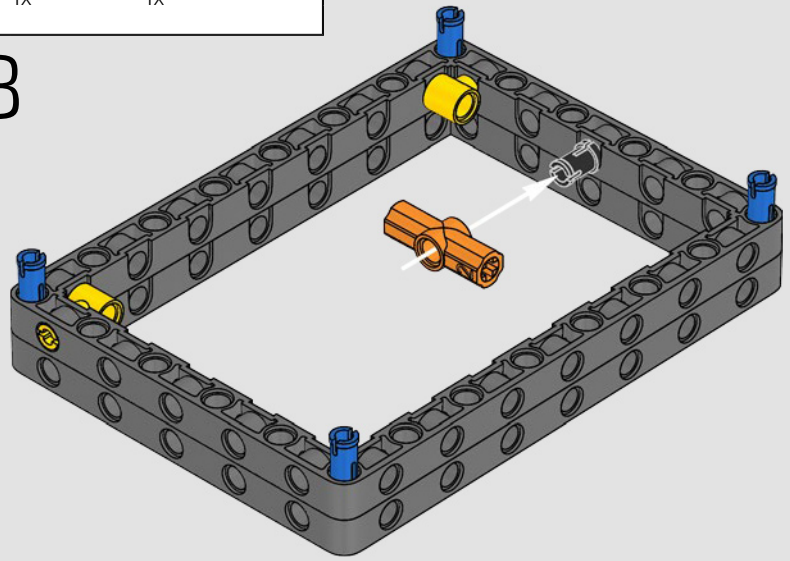

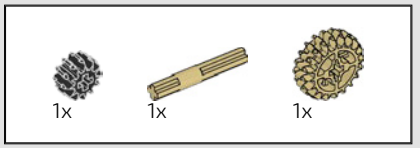



49

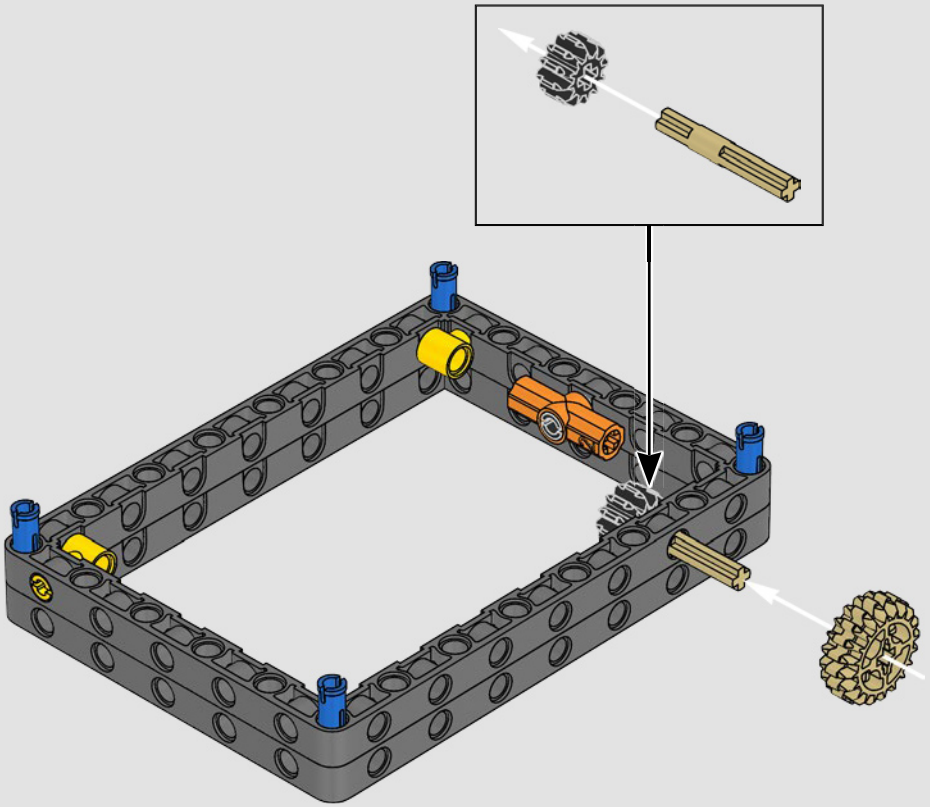

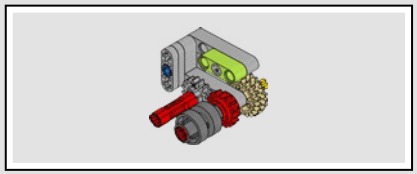

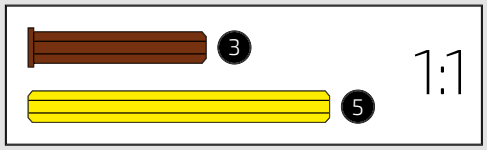

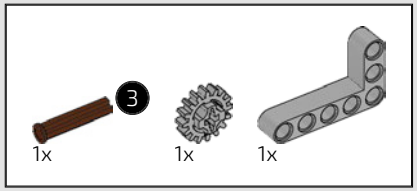

50

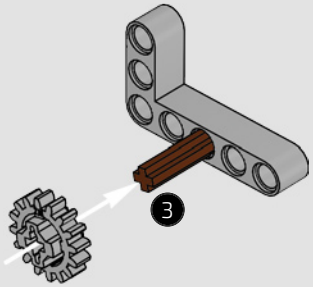

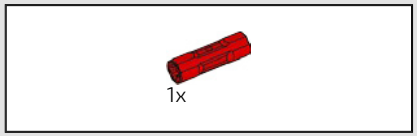

51

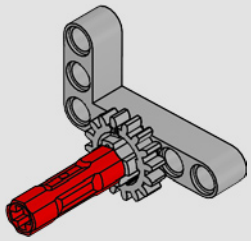

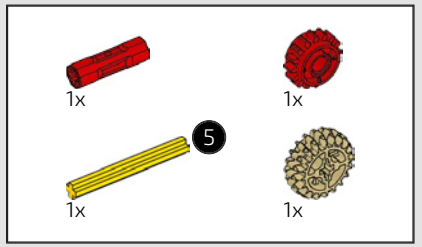

52

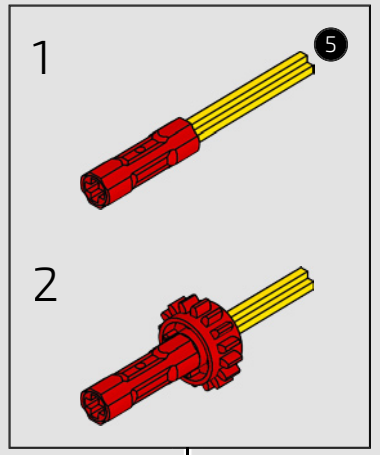

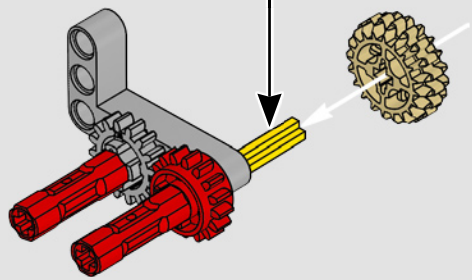

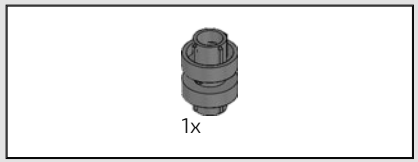

53

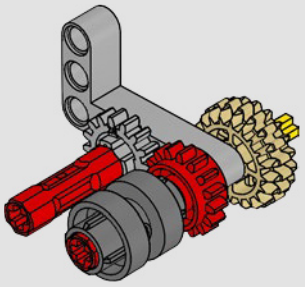

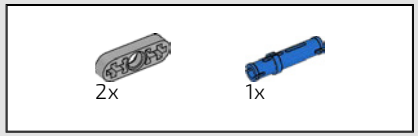

54

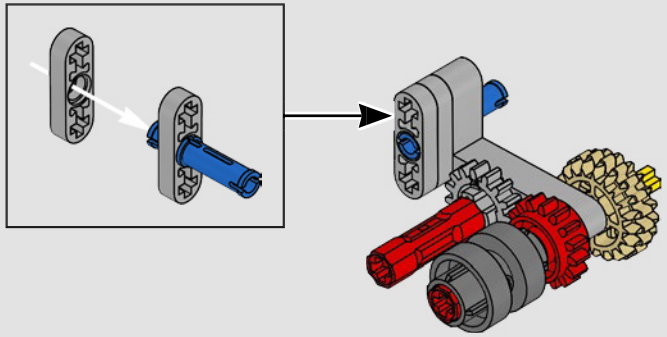

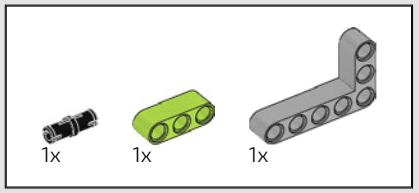

55

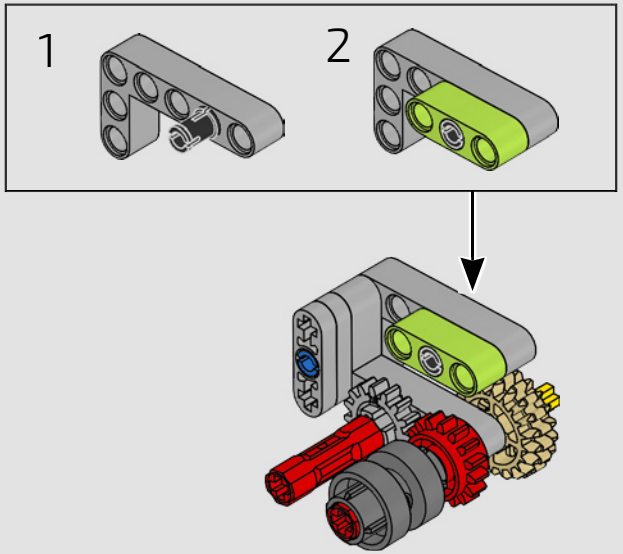

56

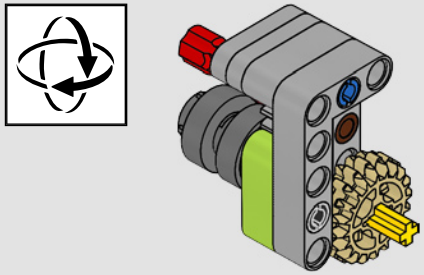

57

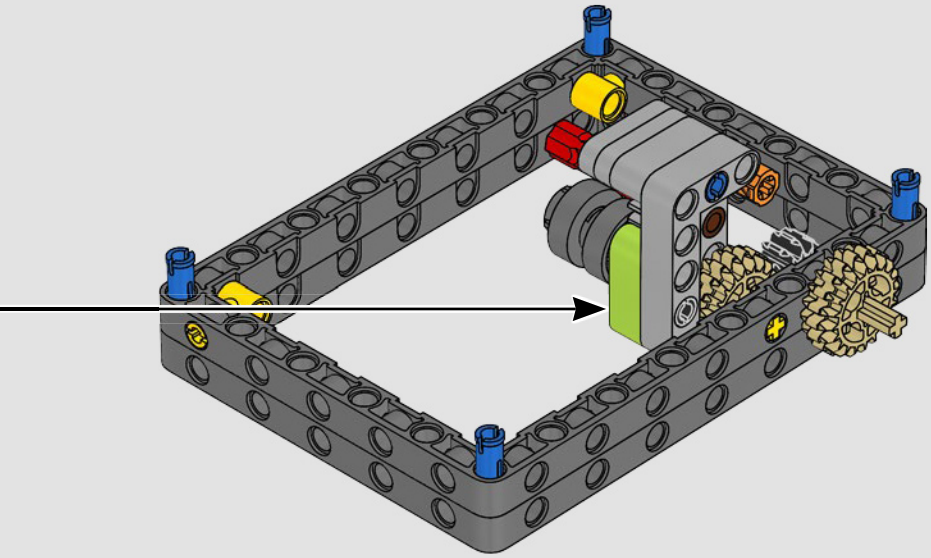

58

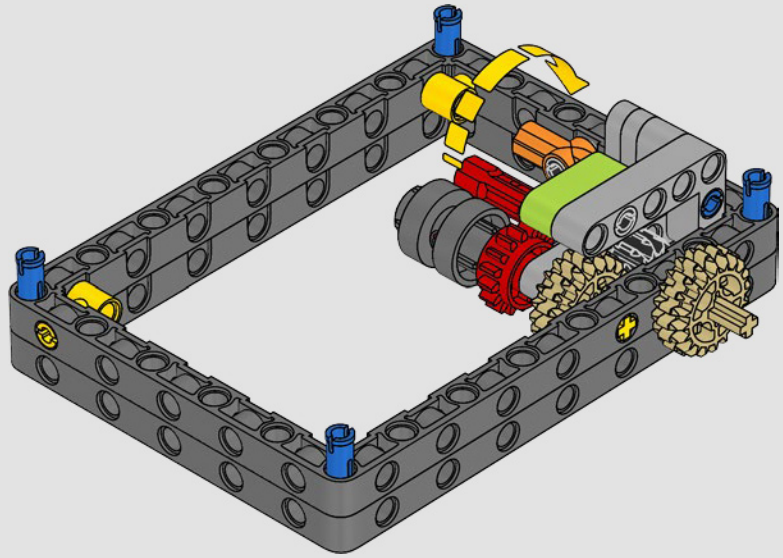

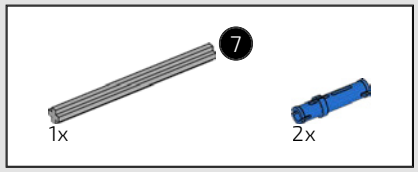

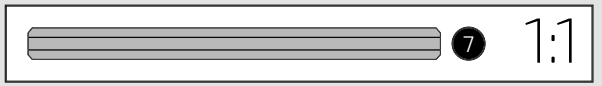

59

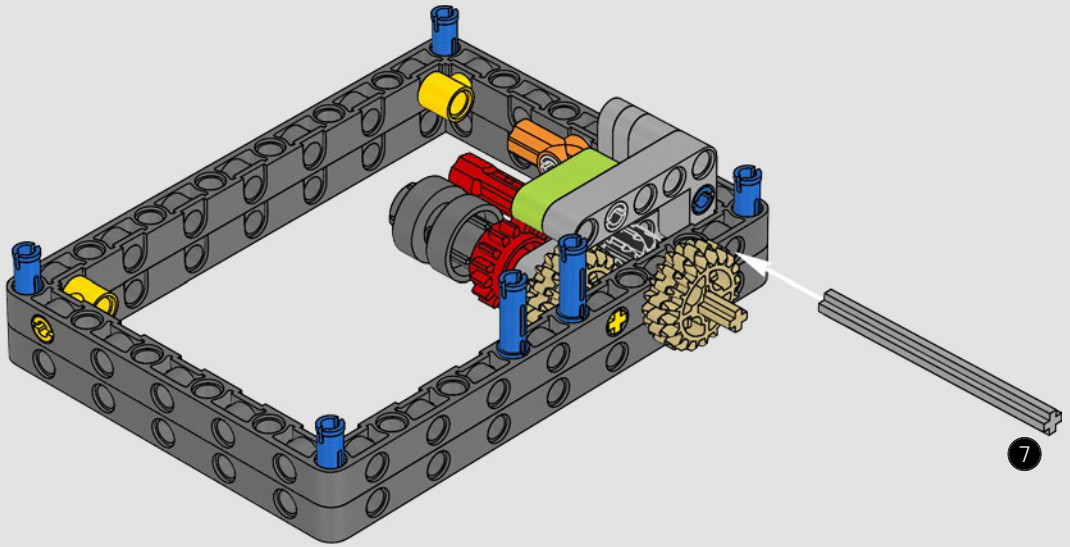

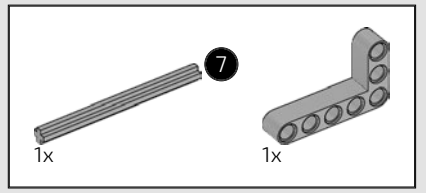

60

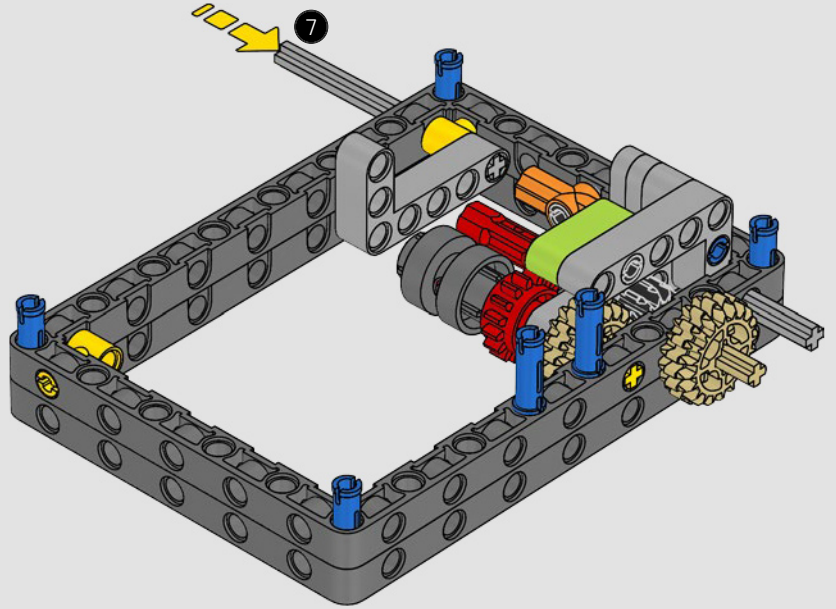

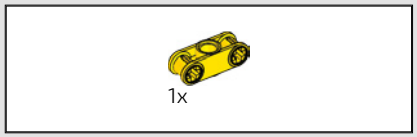

61

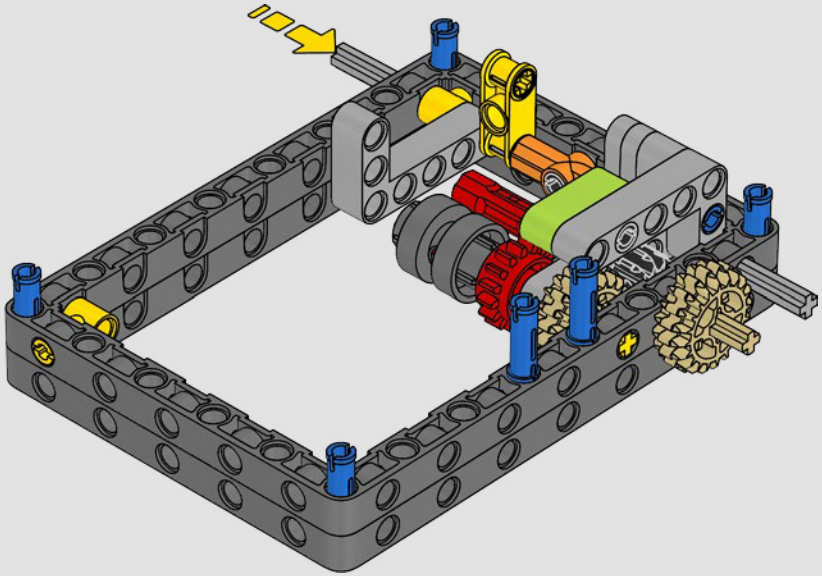

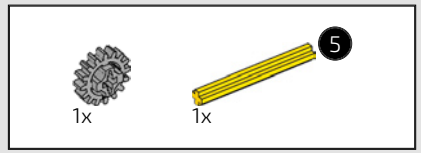



62

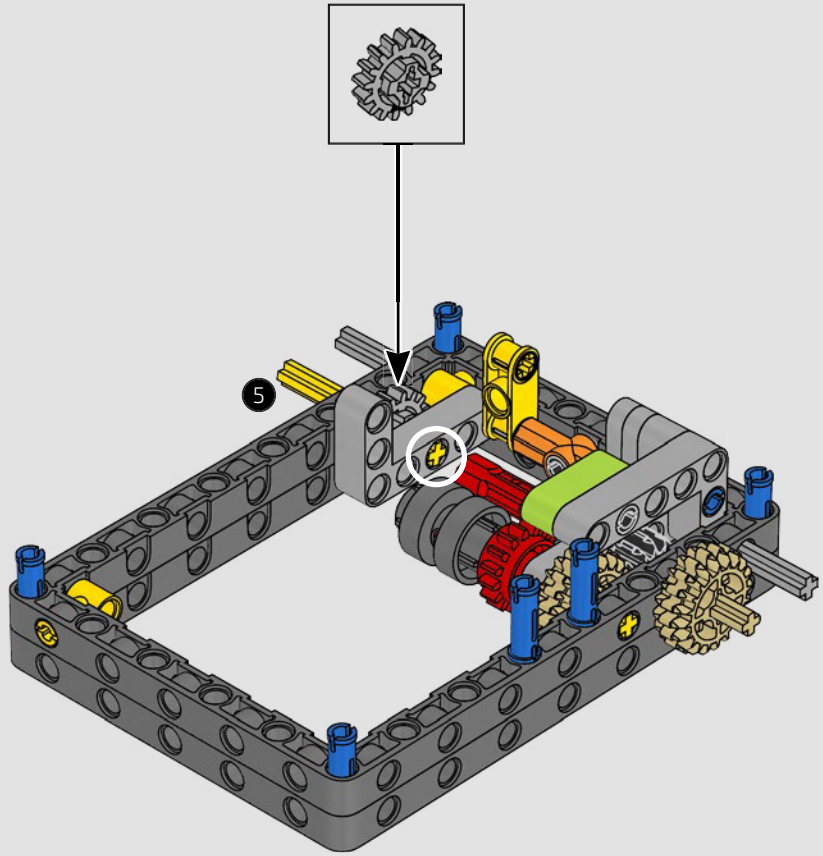

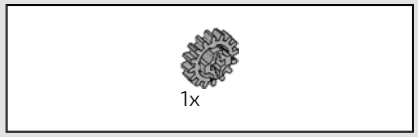

63

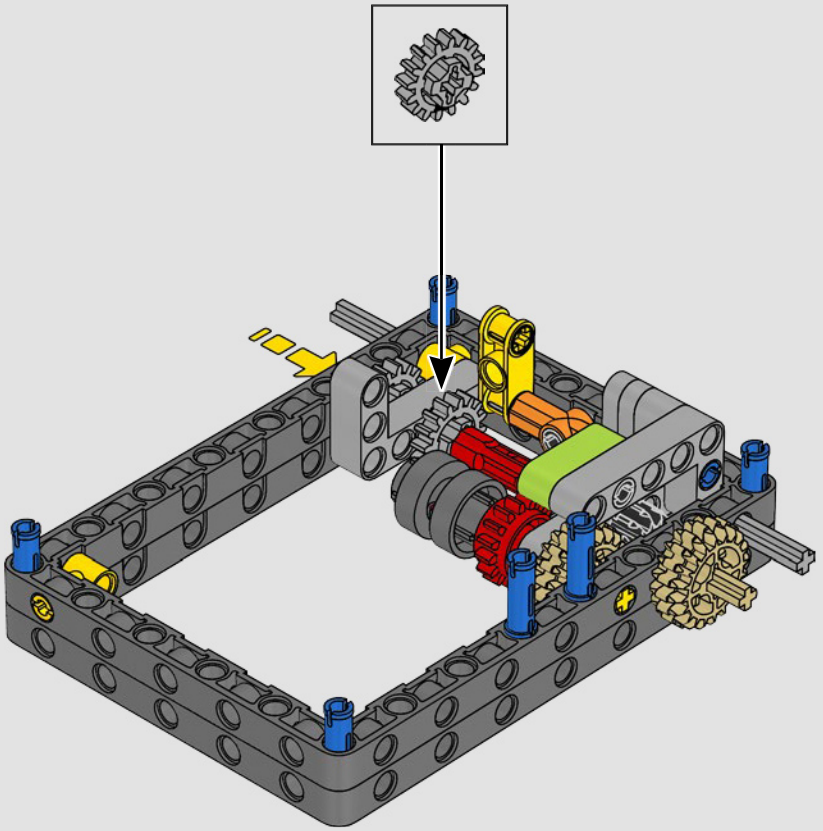

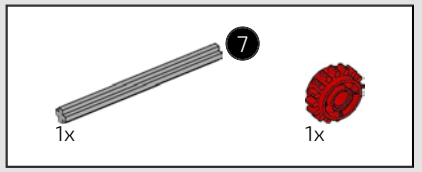

64

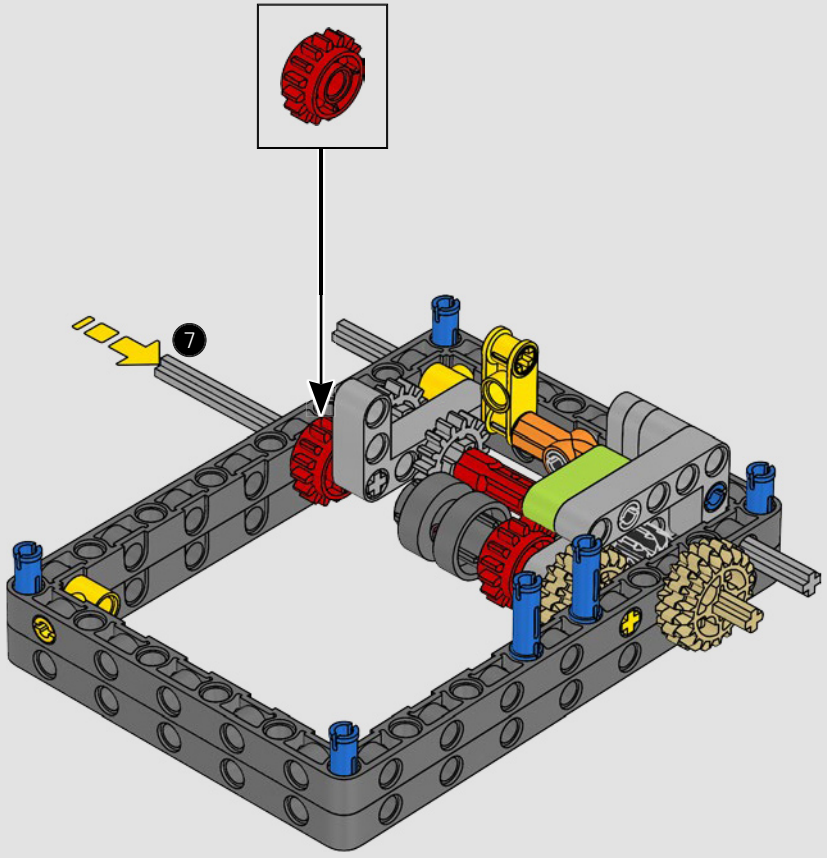

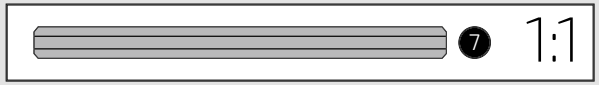

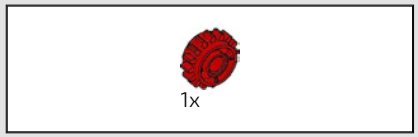

65

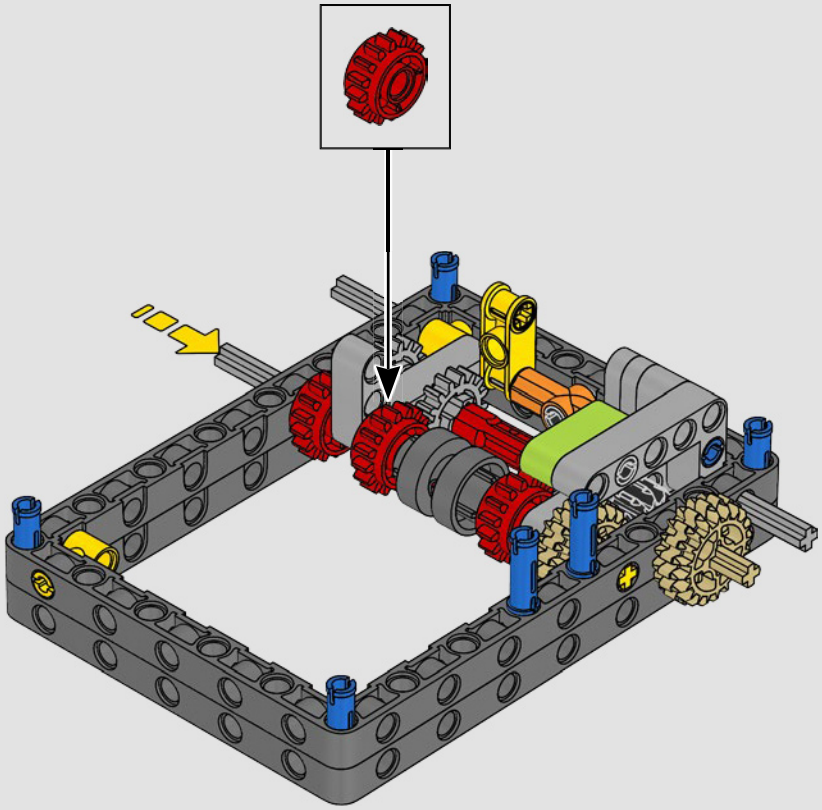

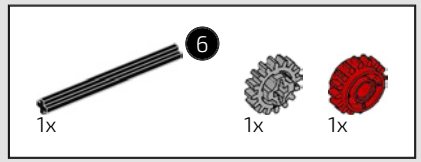

66

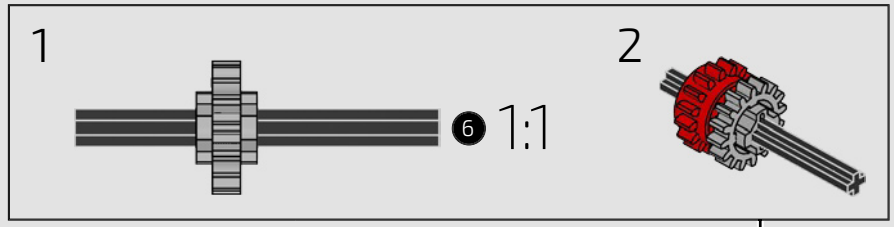

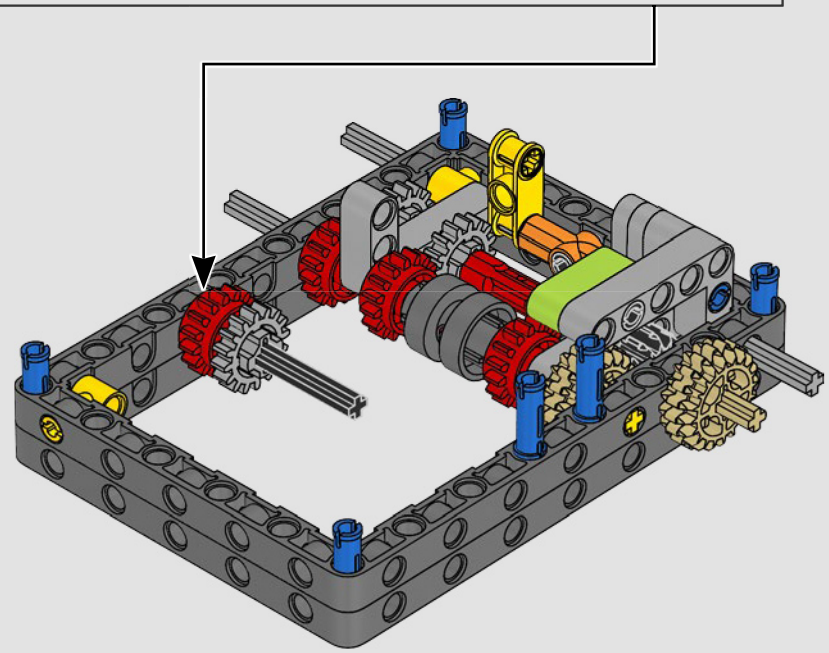

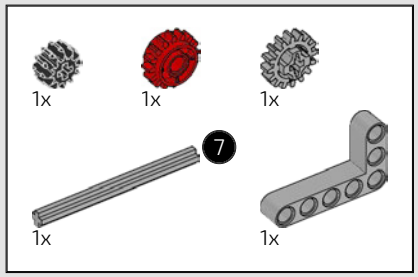

67



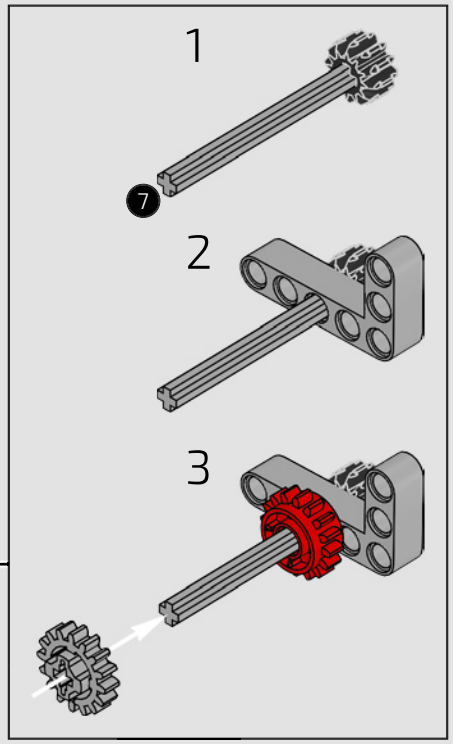

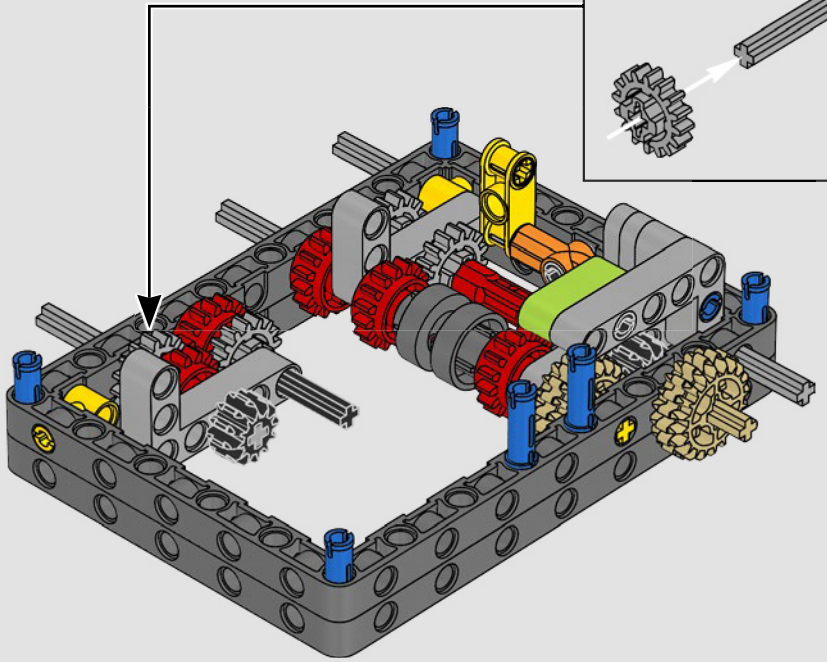

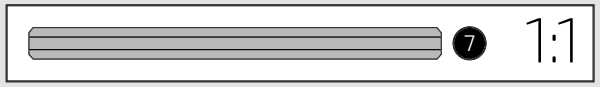

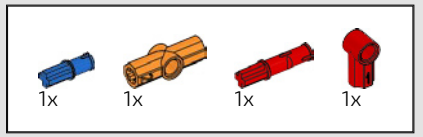

68

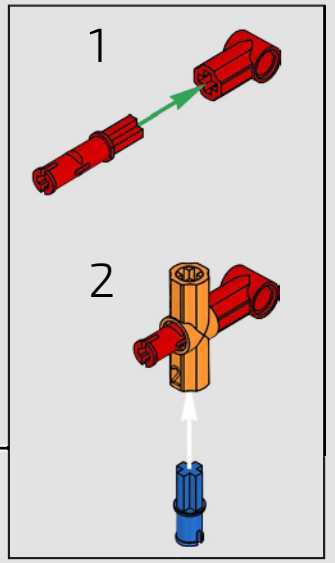

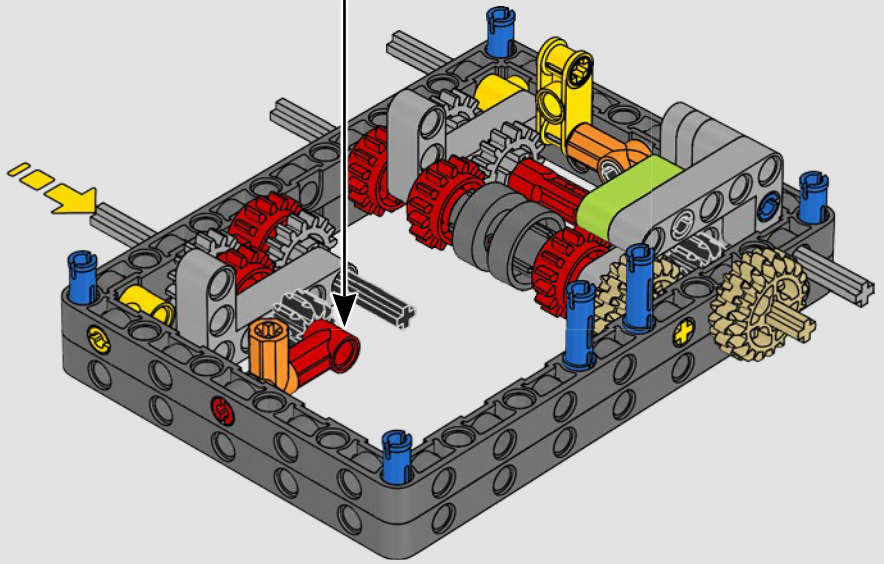

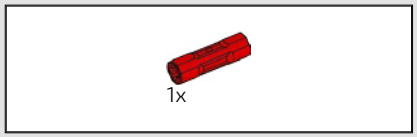

69

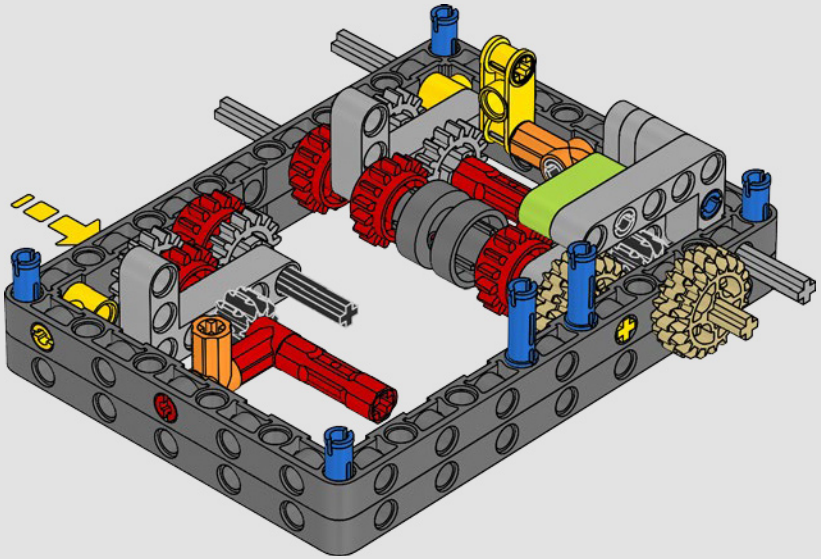

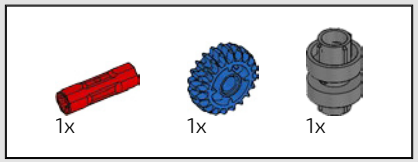

70

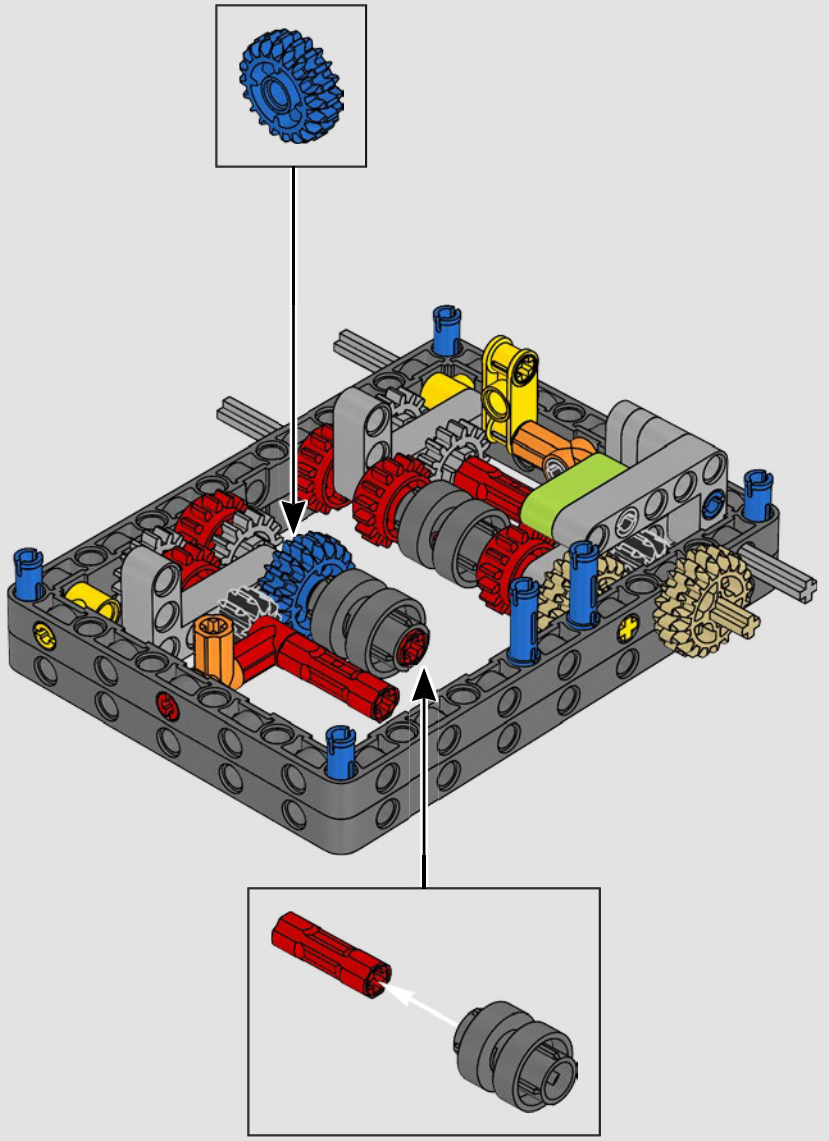

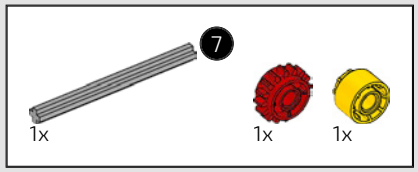

71

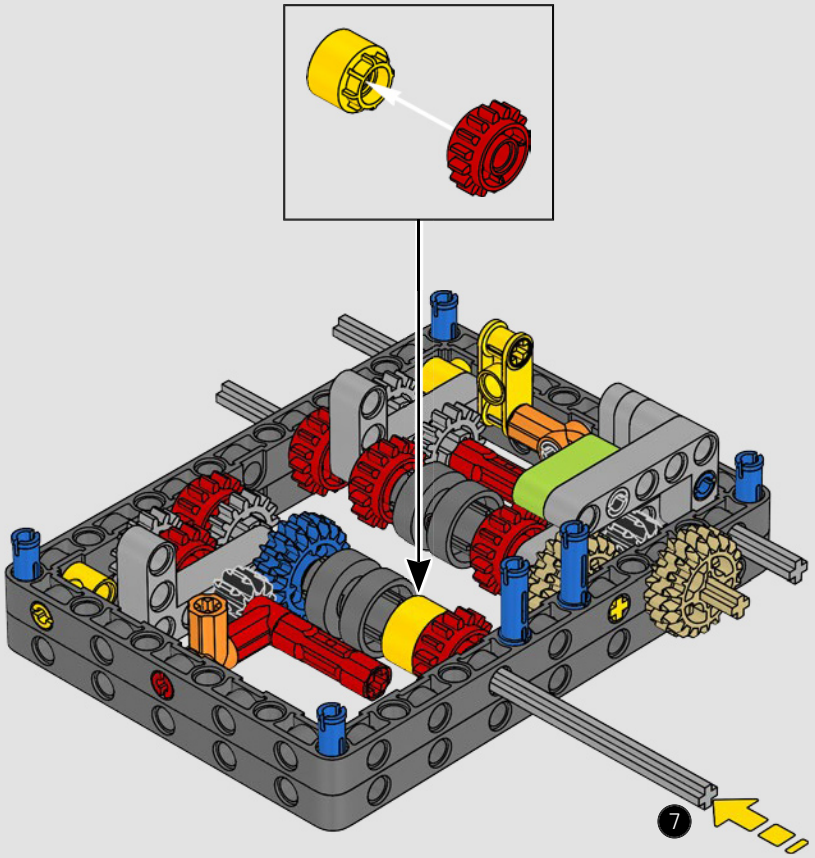

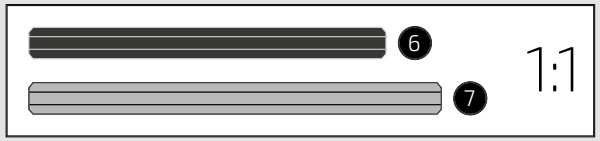

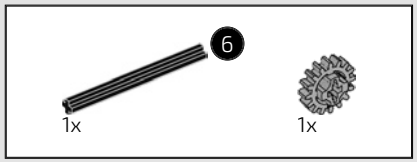

72

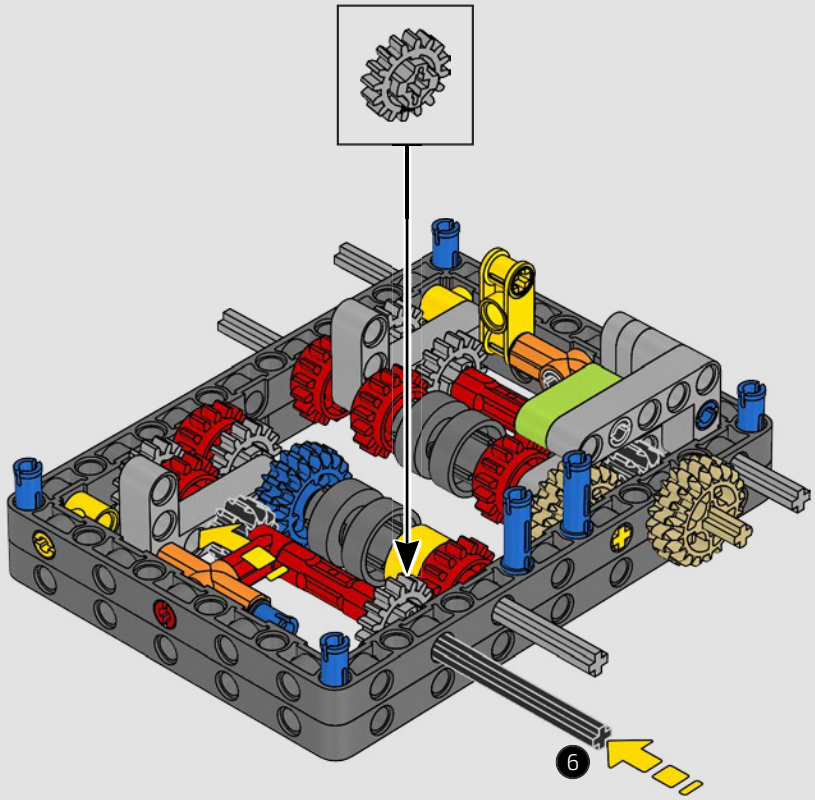

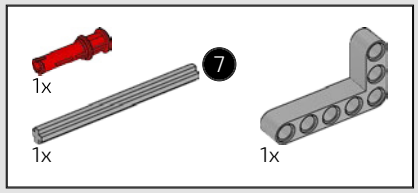

73

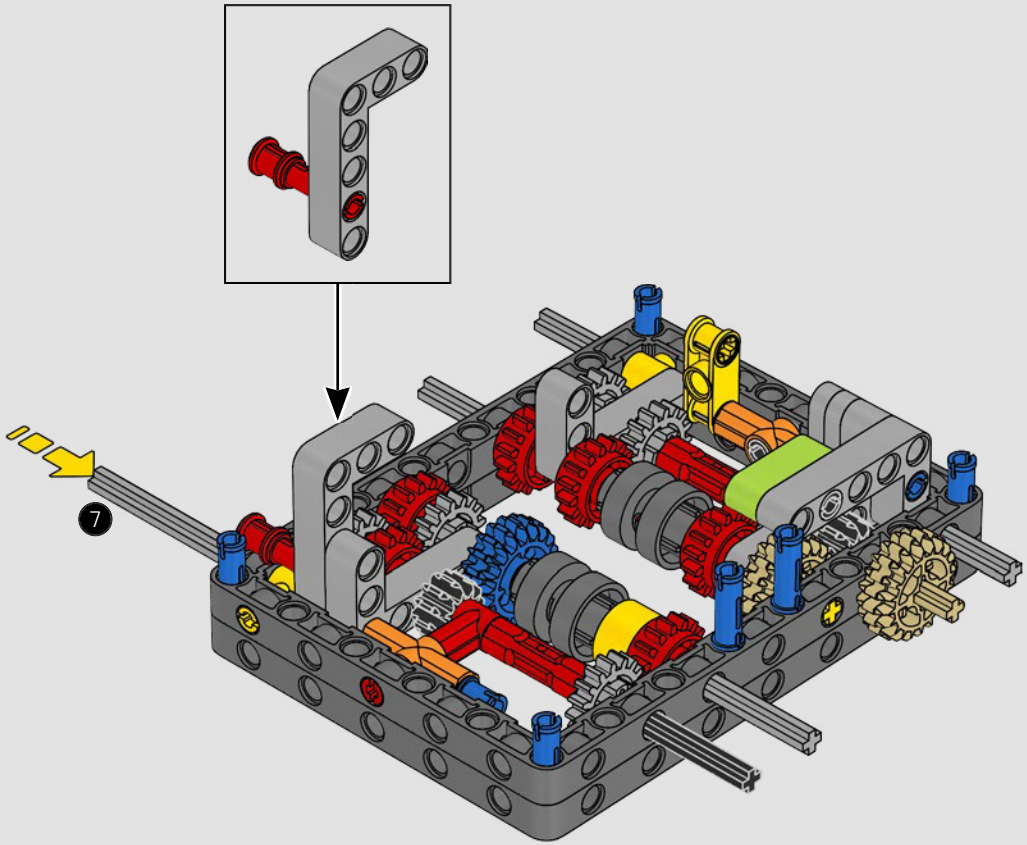

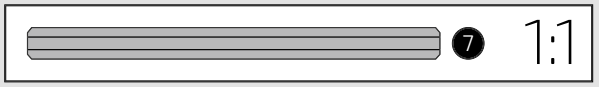

74

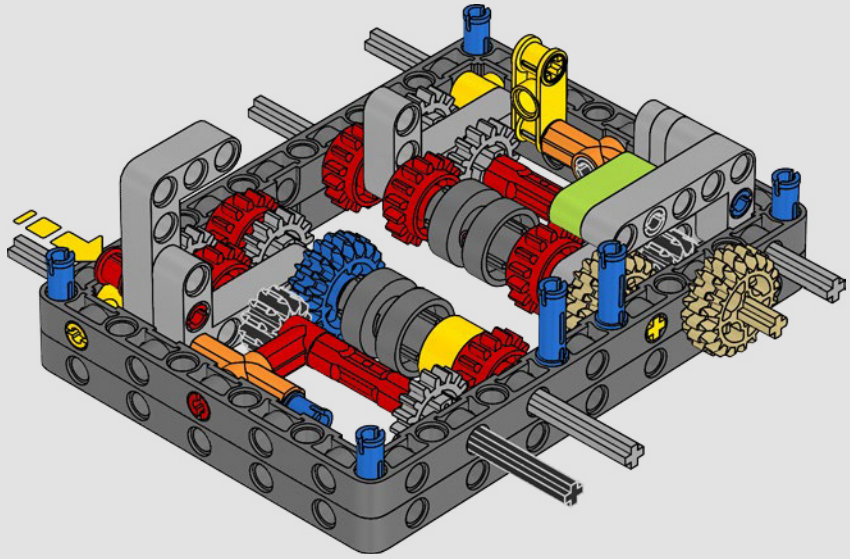

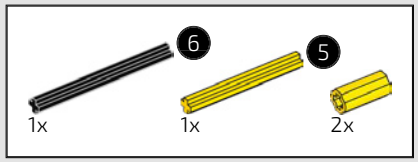

75

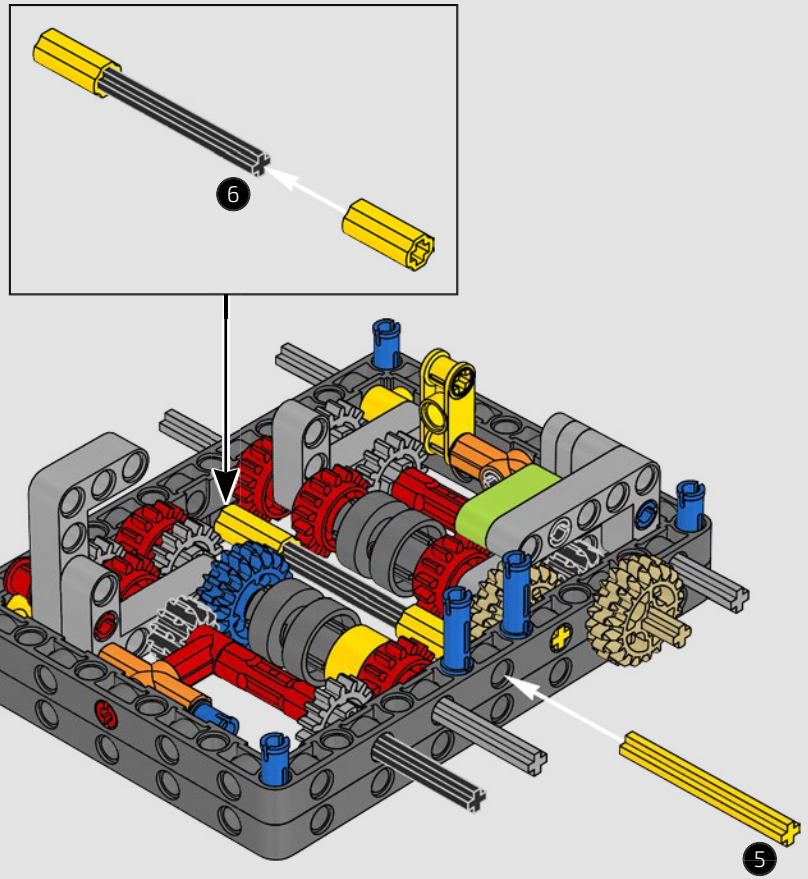



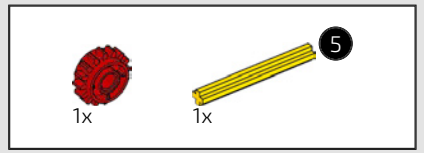

76

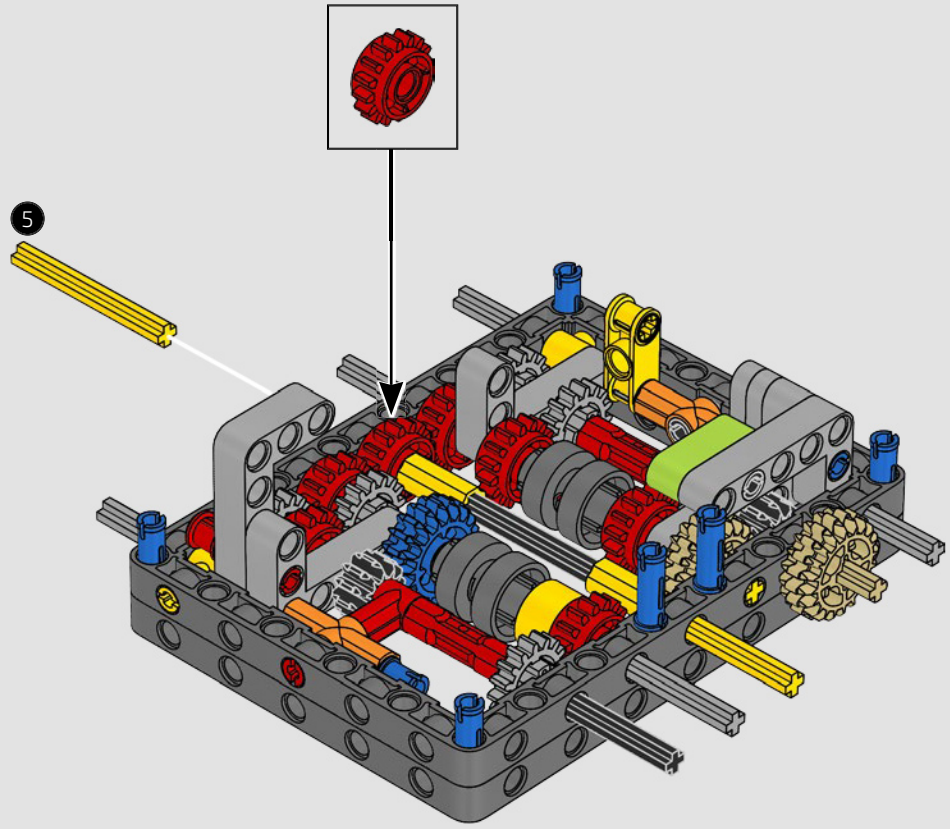

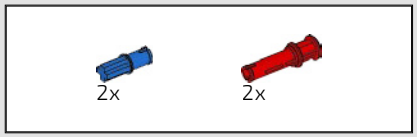

77

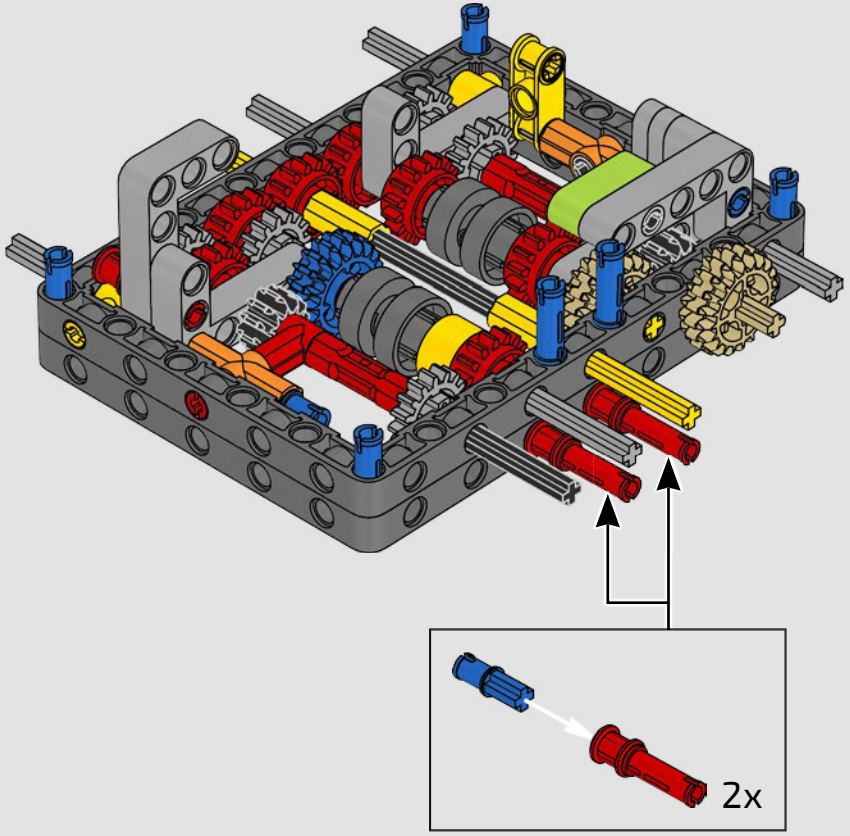

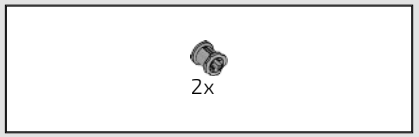

78

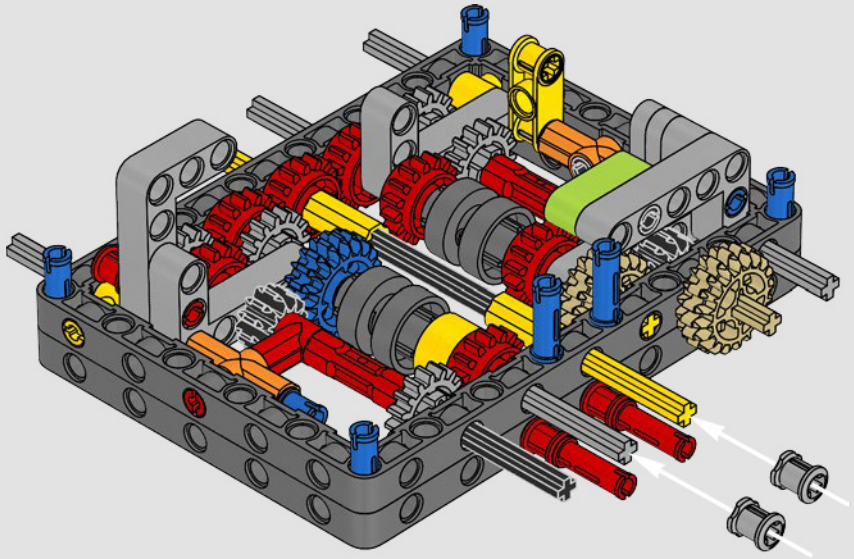

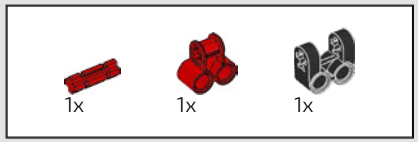

79

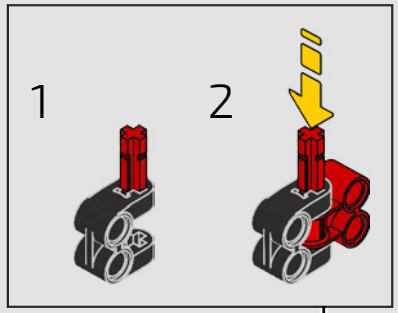

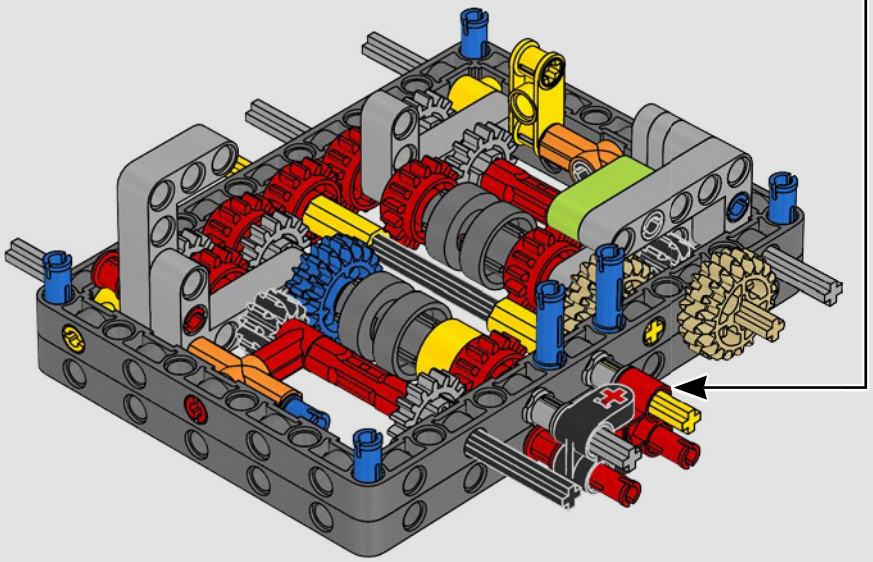

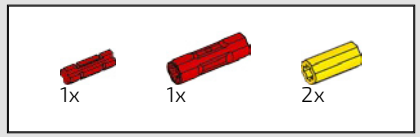

80

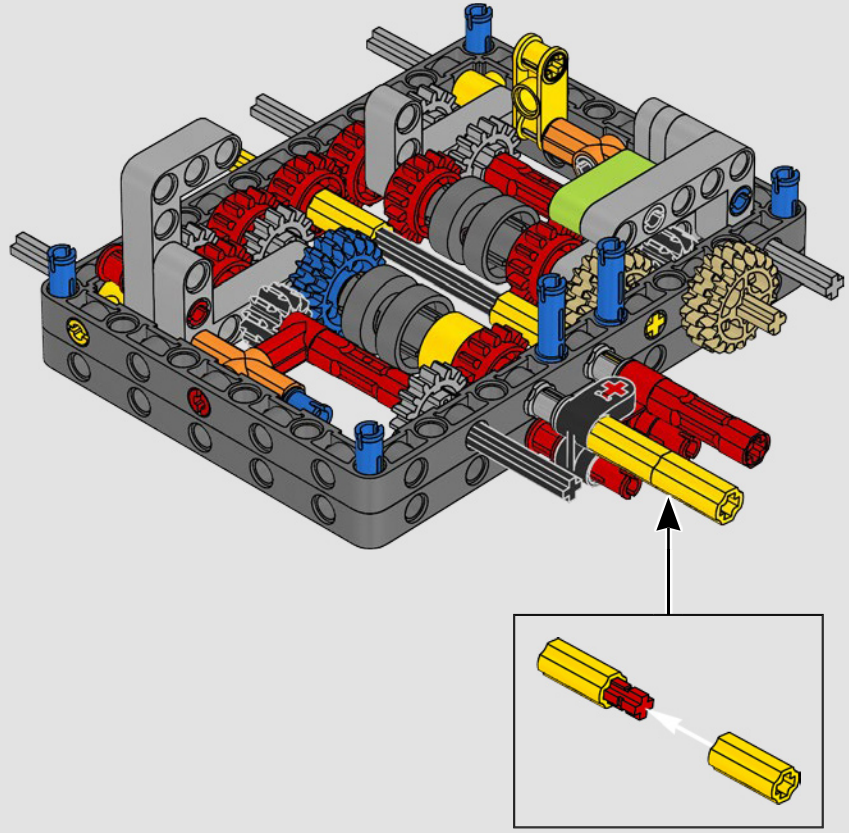

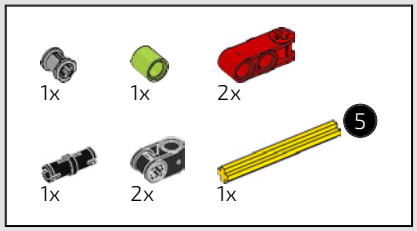



81

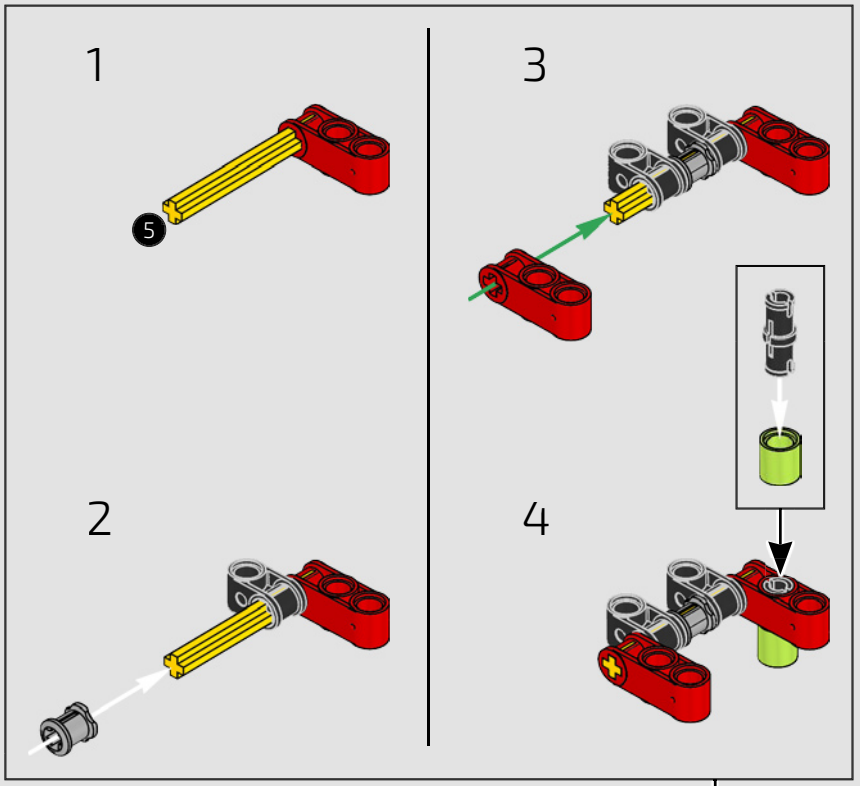

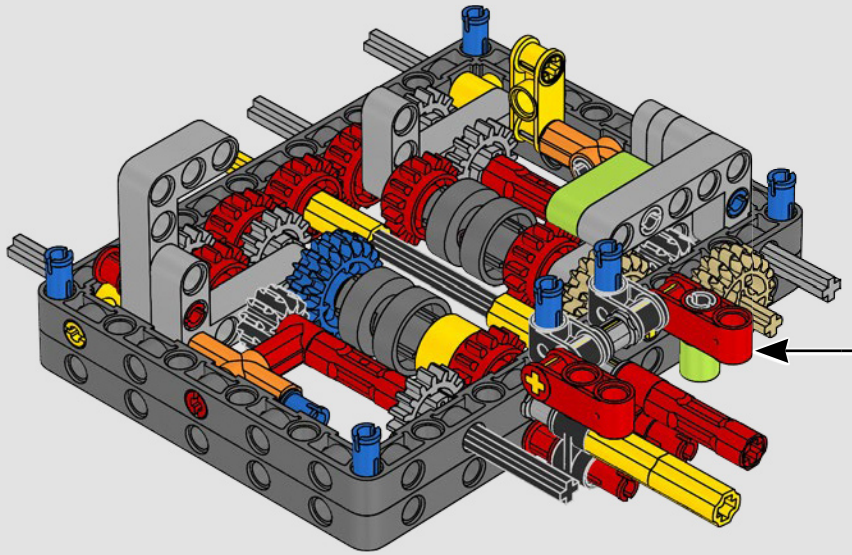

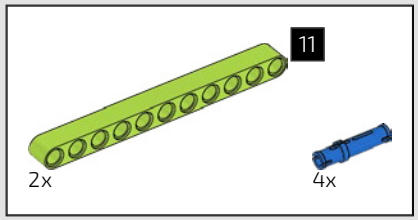

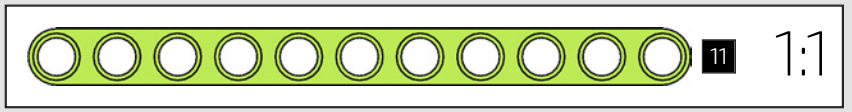

82

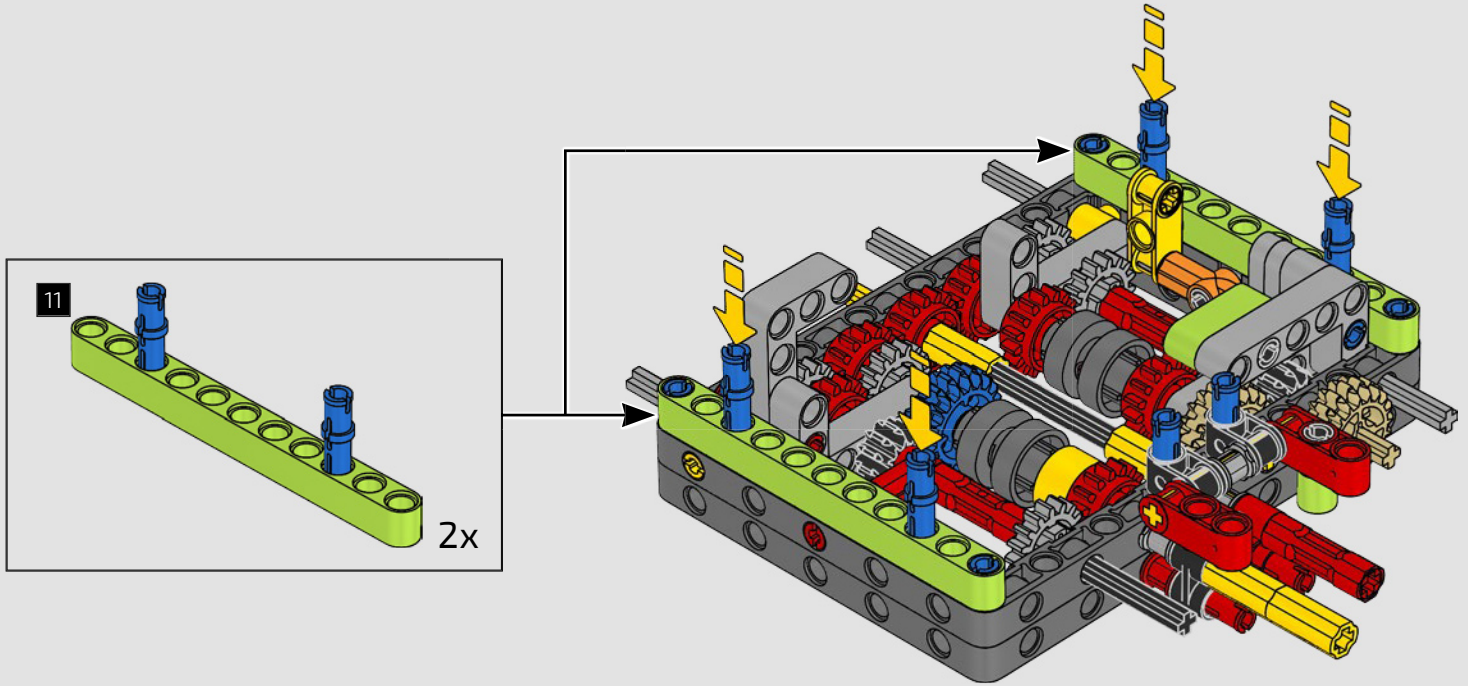

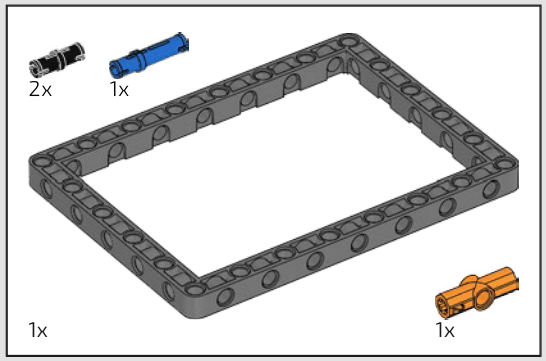

83

1

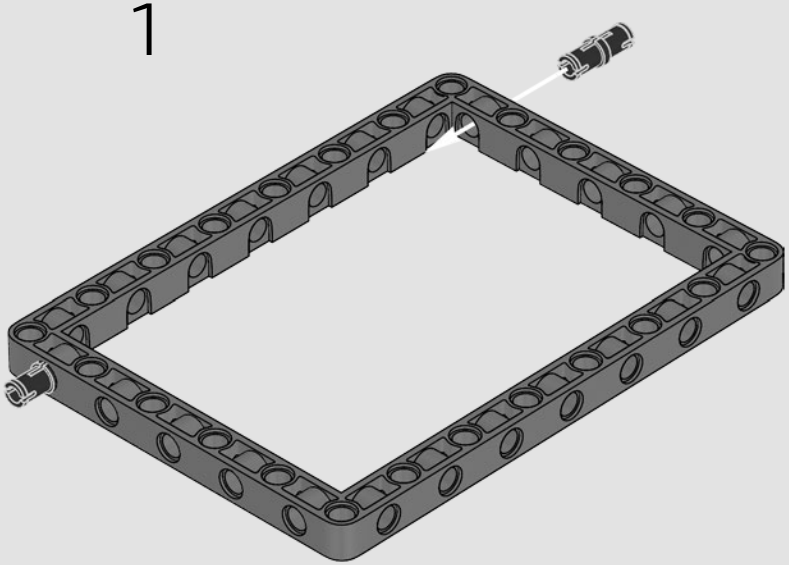

2

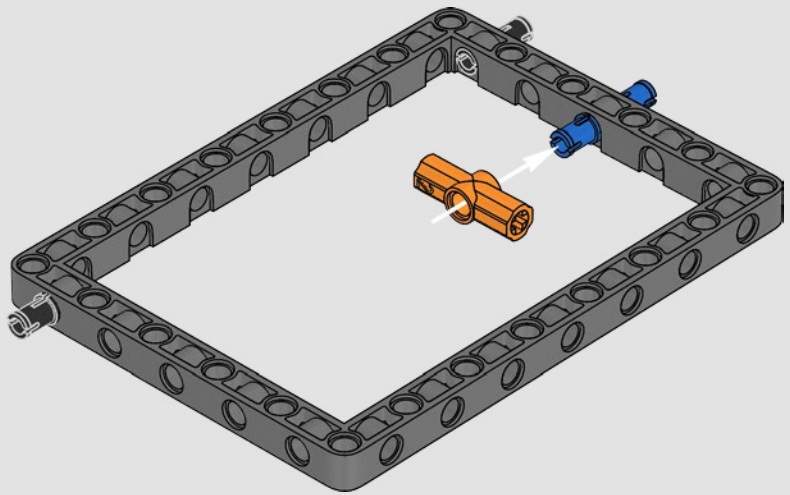

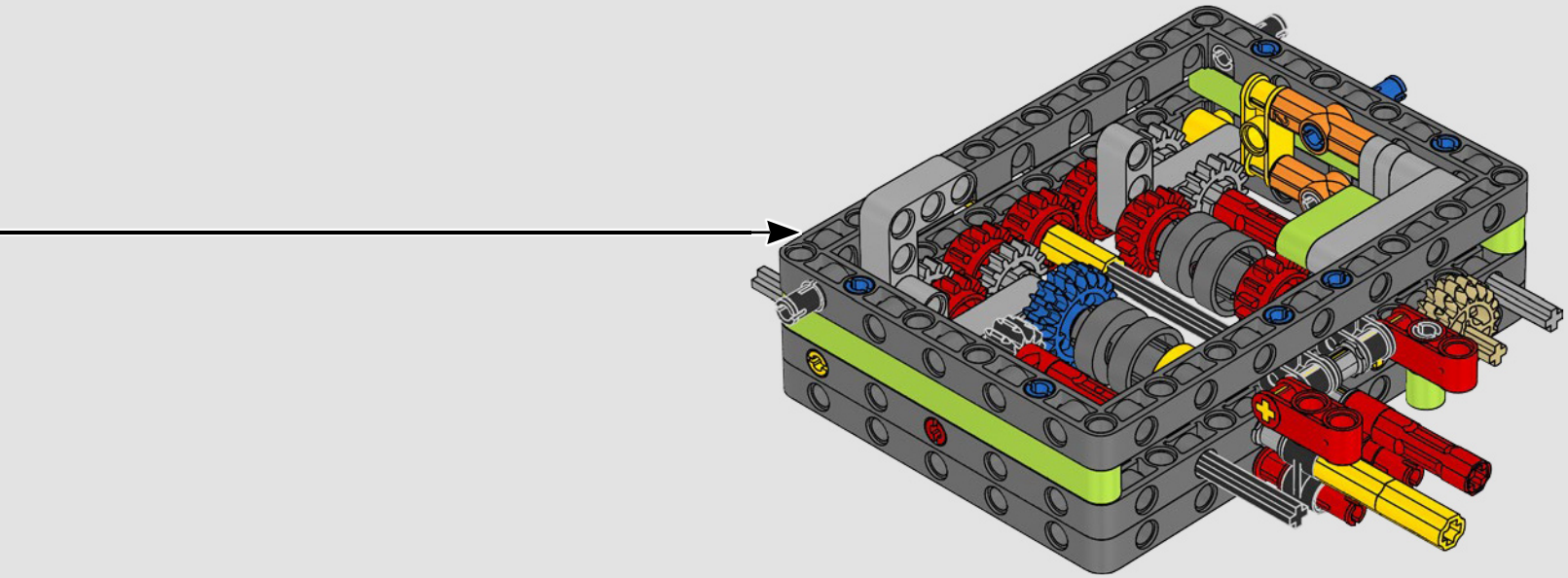

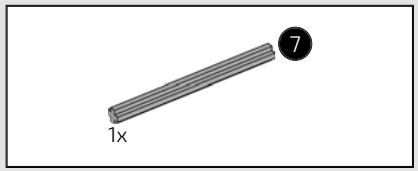

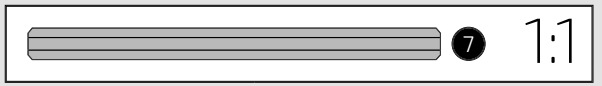

84

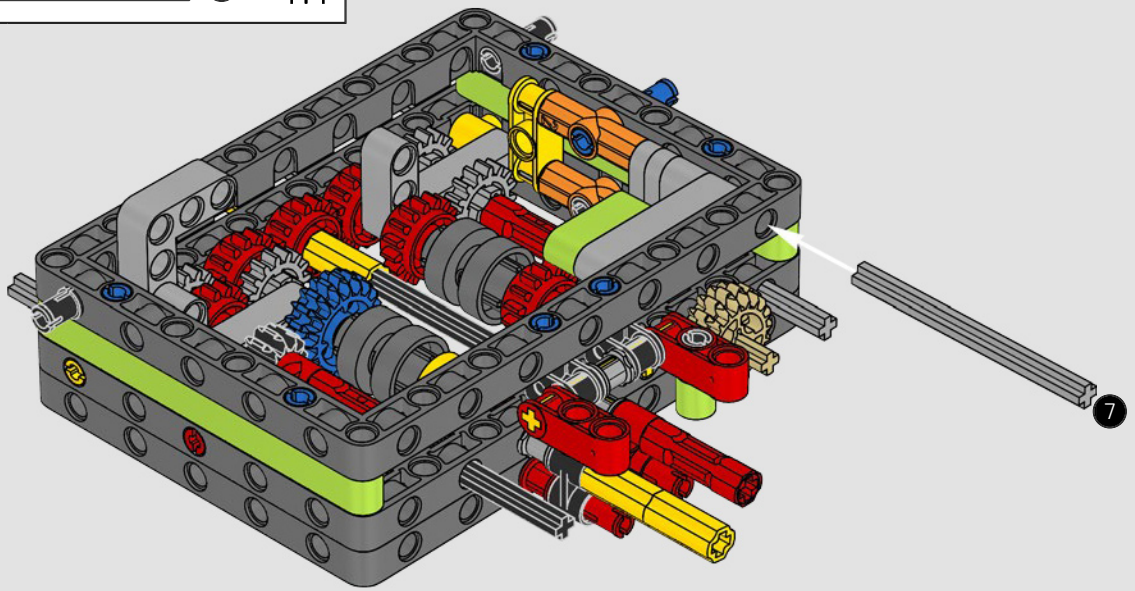

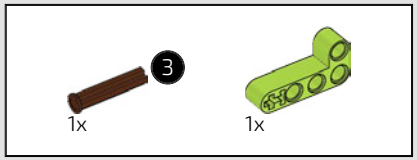

85

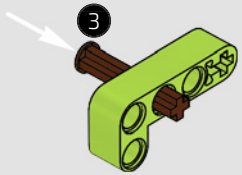

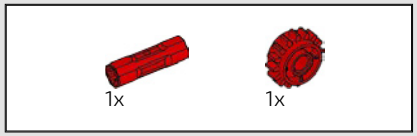

86

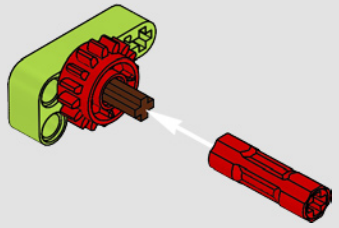

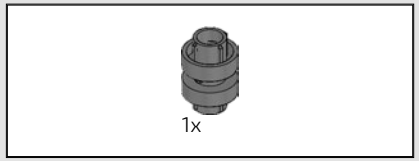

87

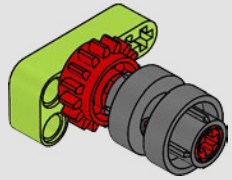



88

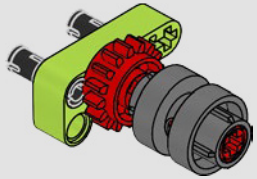

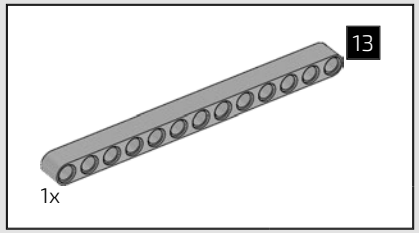

89

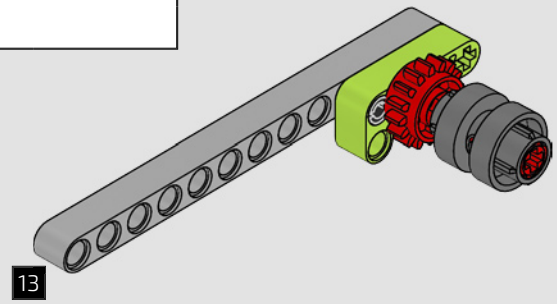

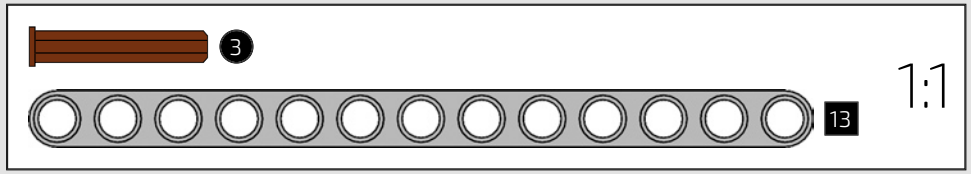

90

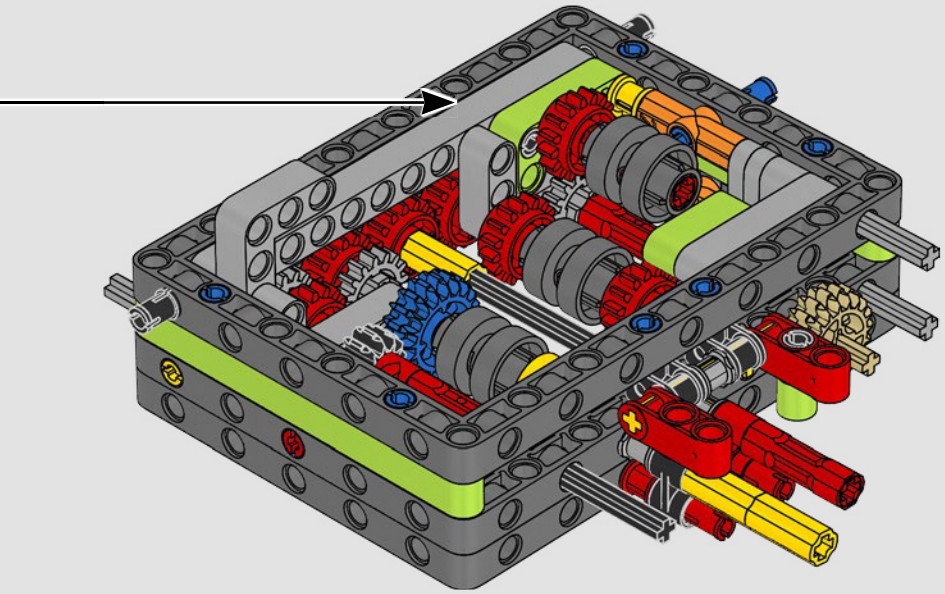

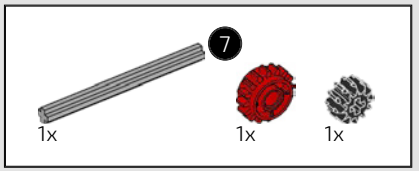



91

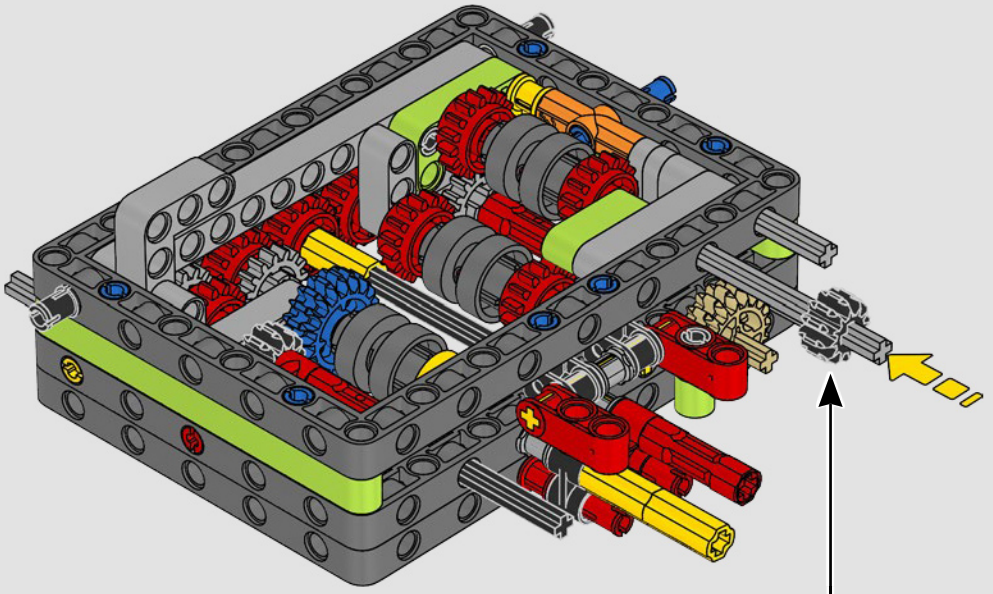

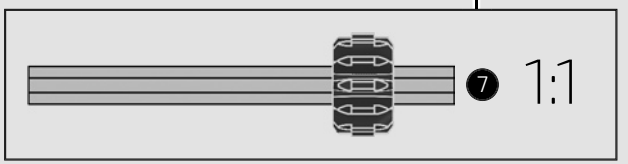

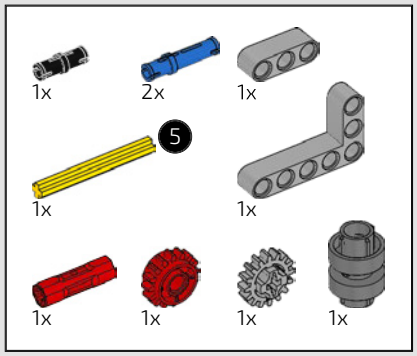

92

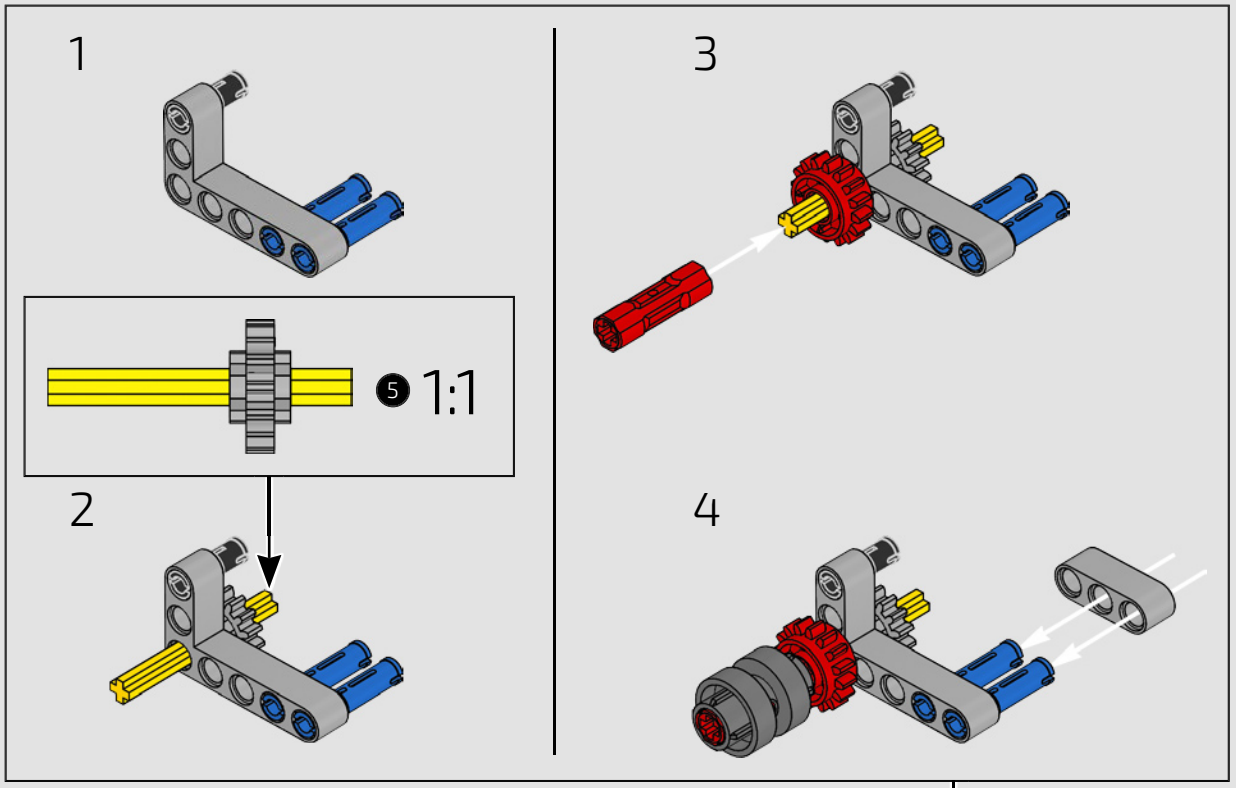

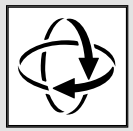

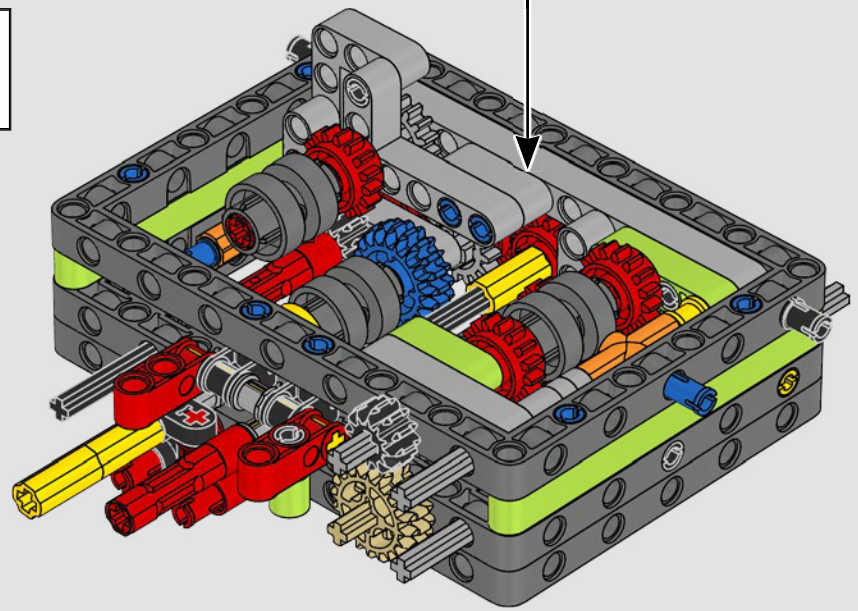

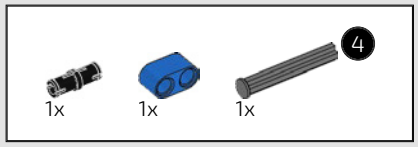

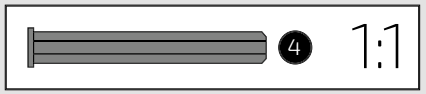

93

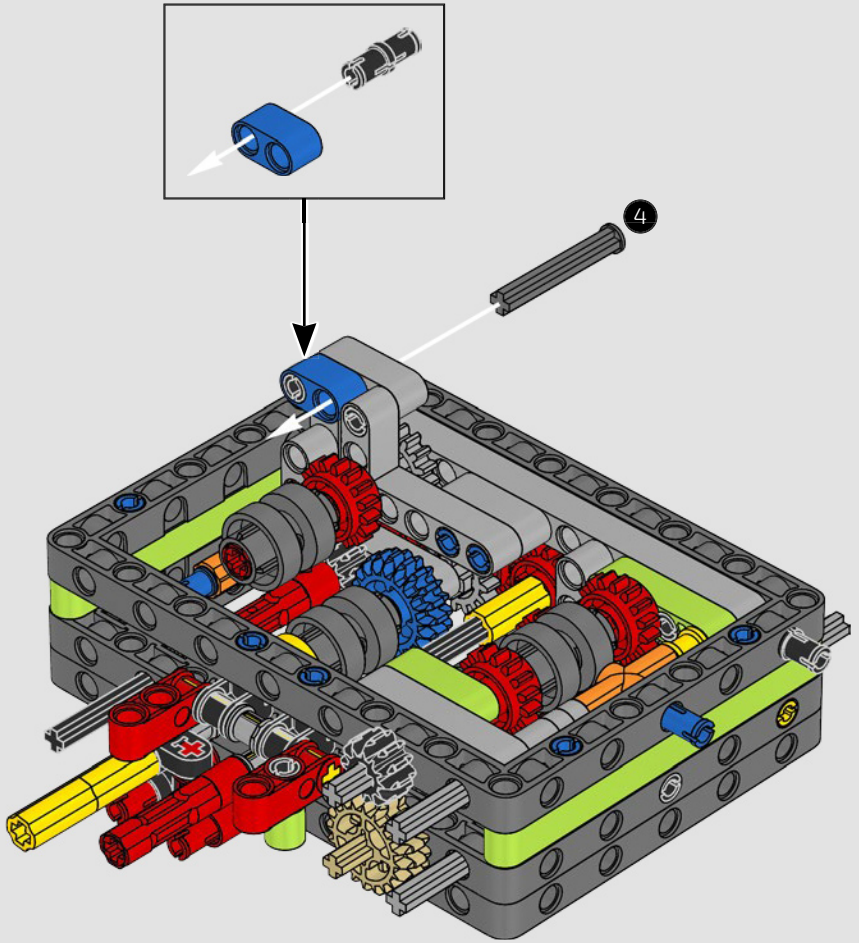

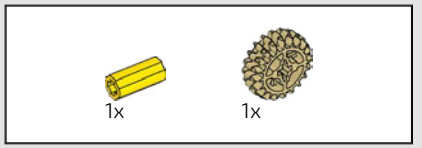

94

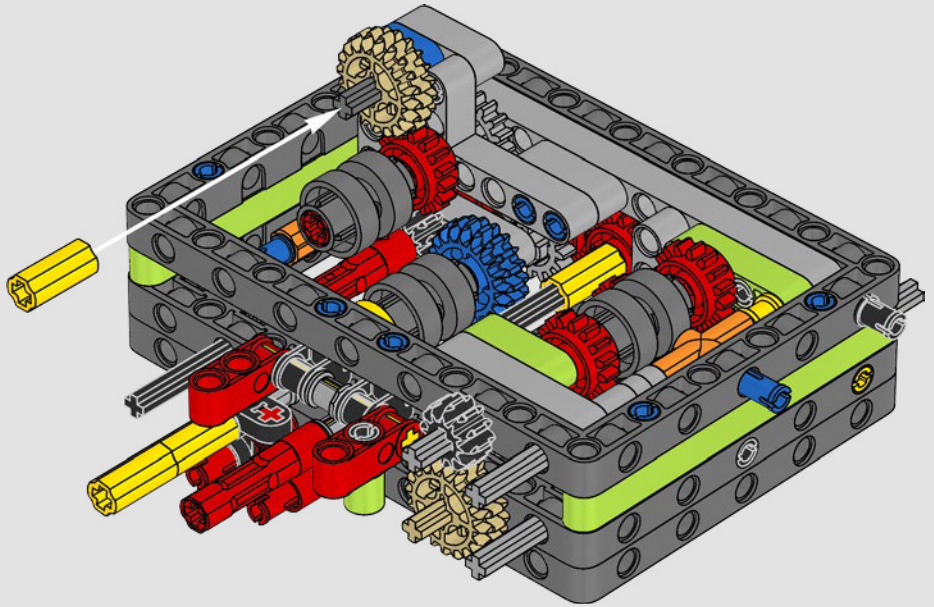

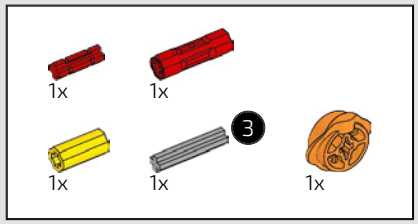

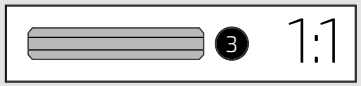

95

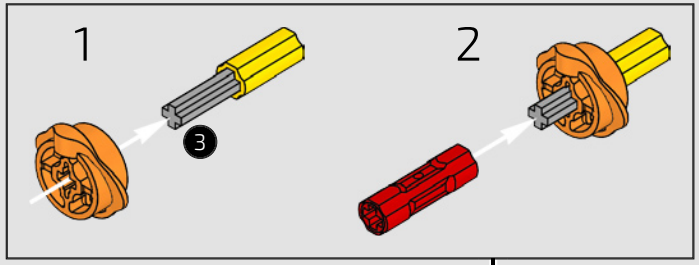

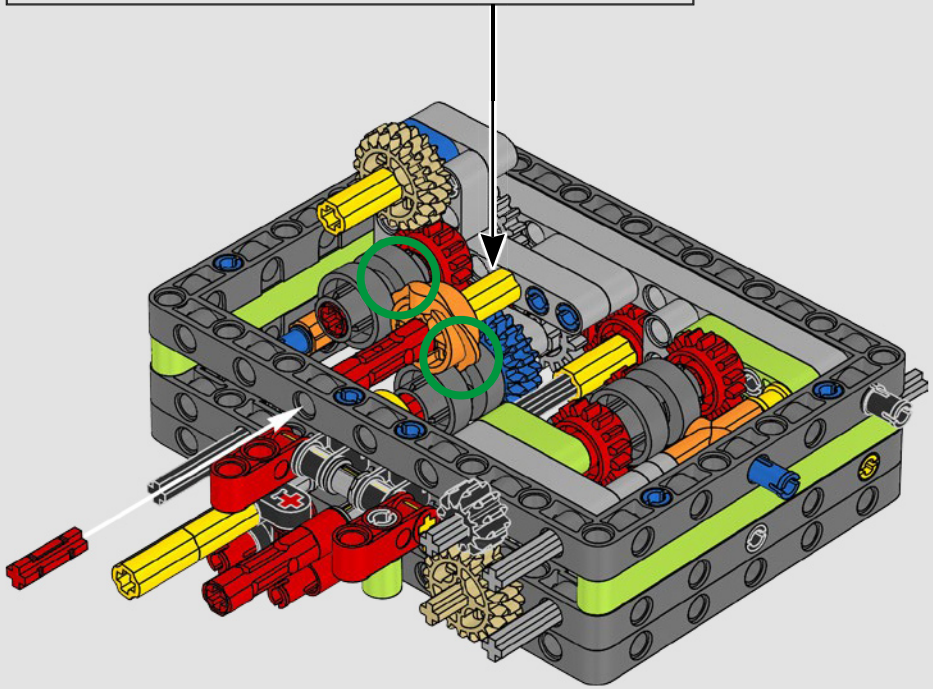

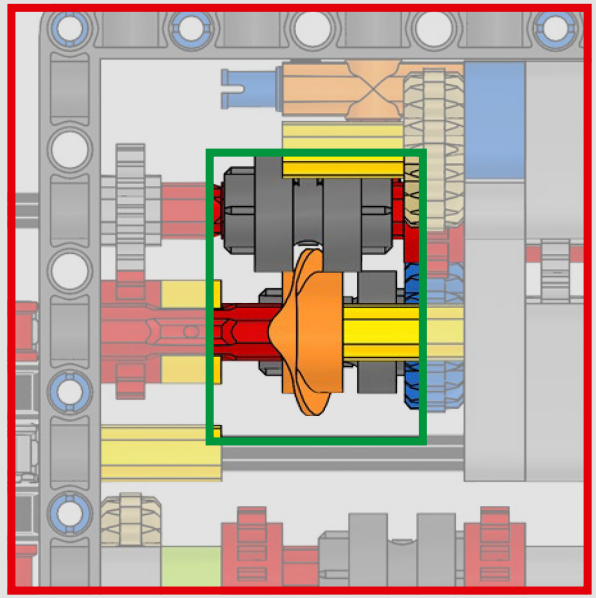

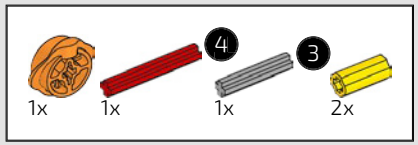

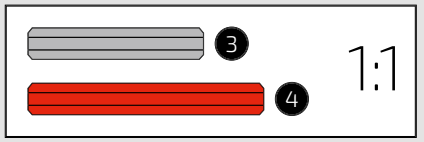

96

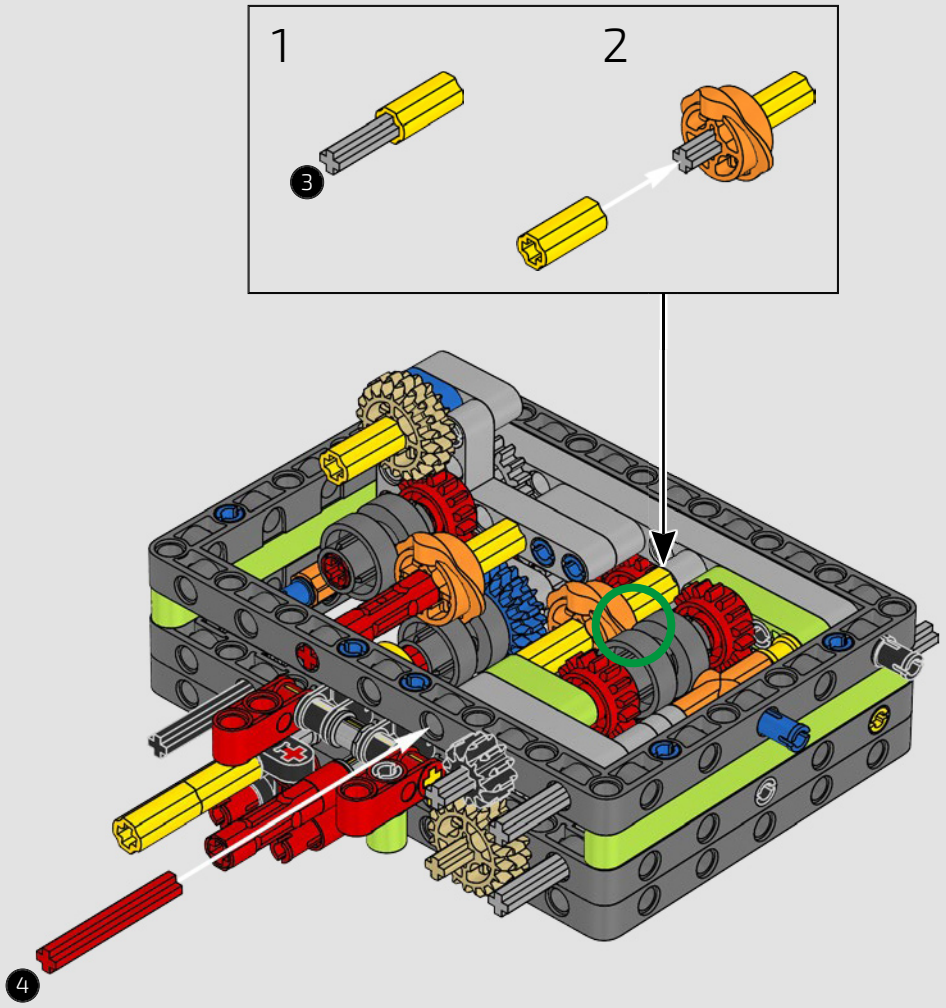

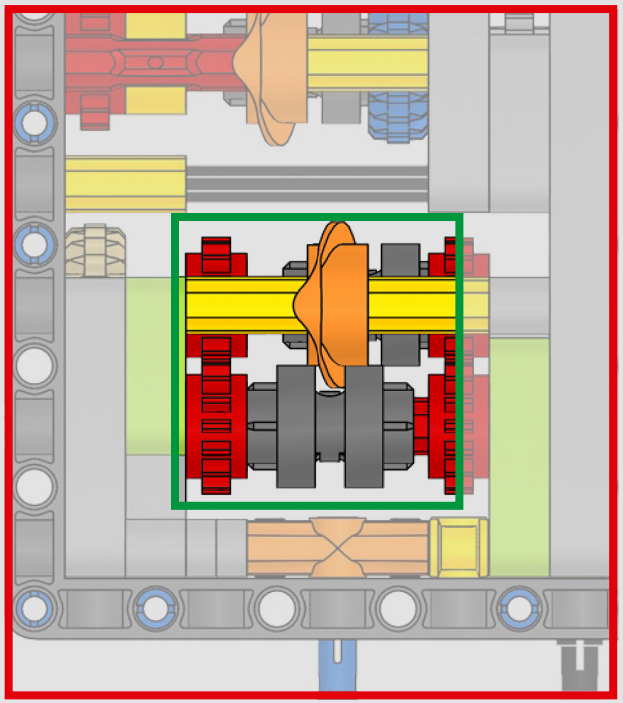

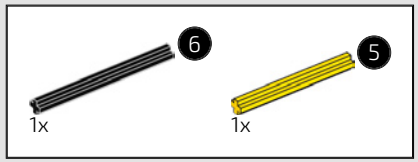

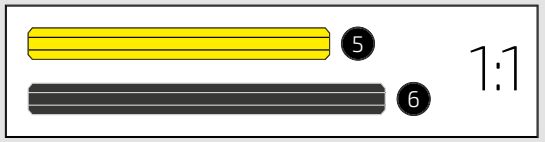

97

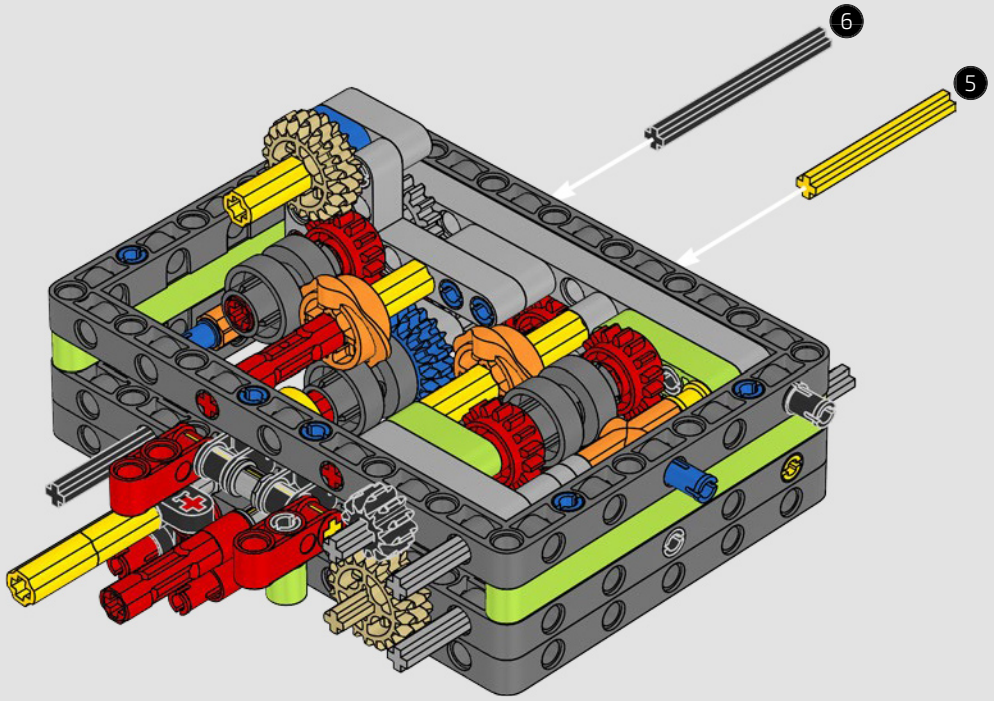

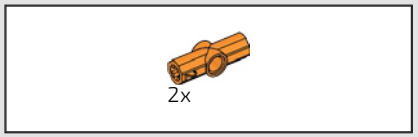

98

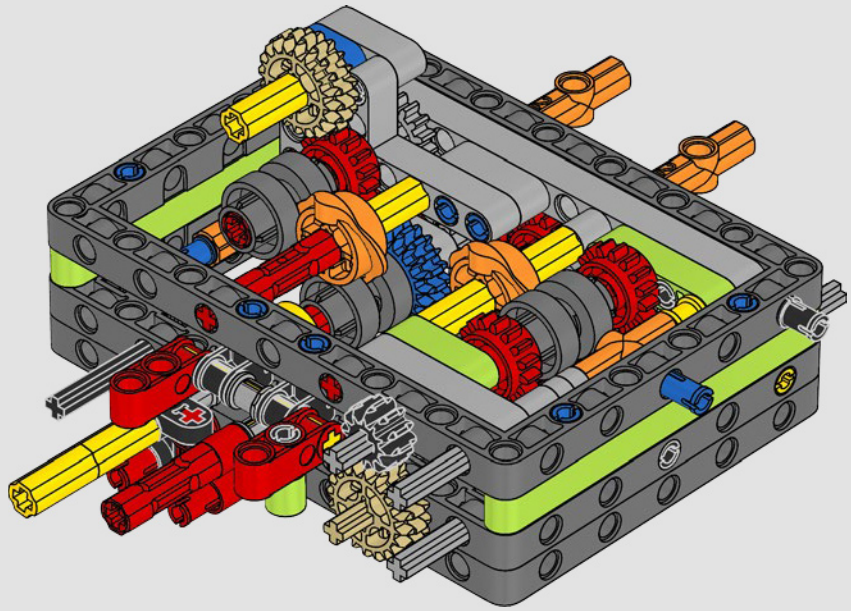

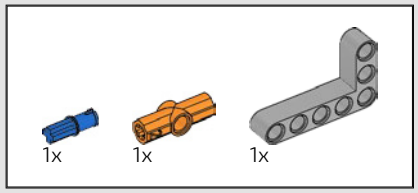

99

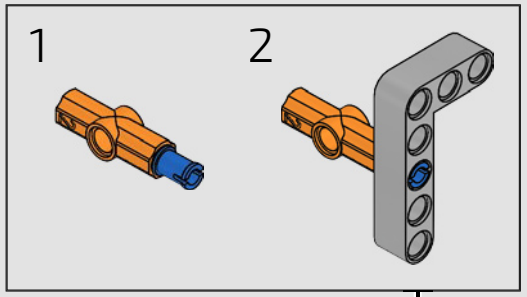

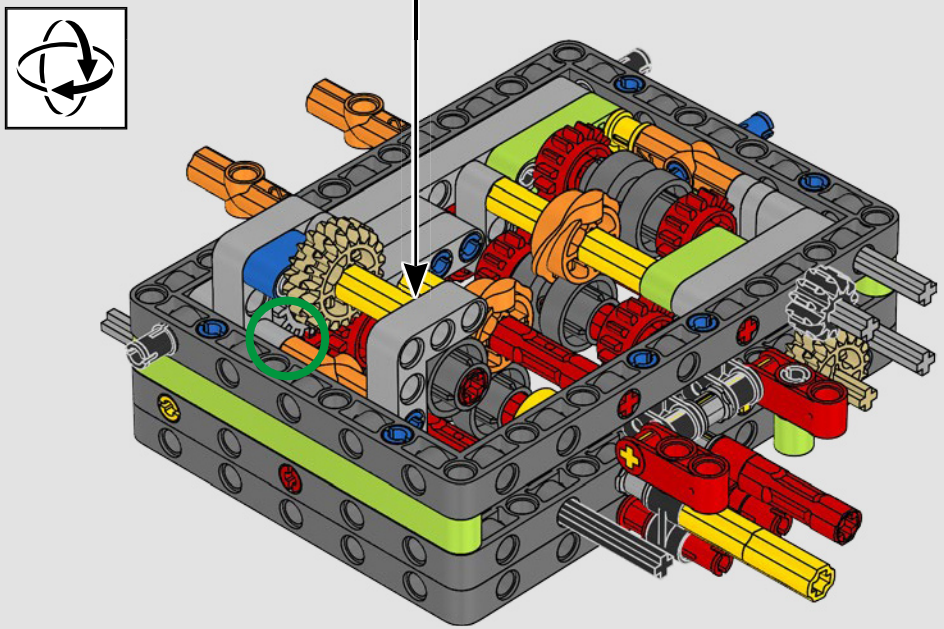

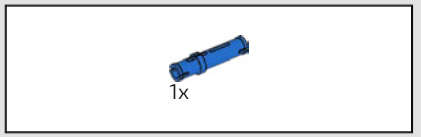

100

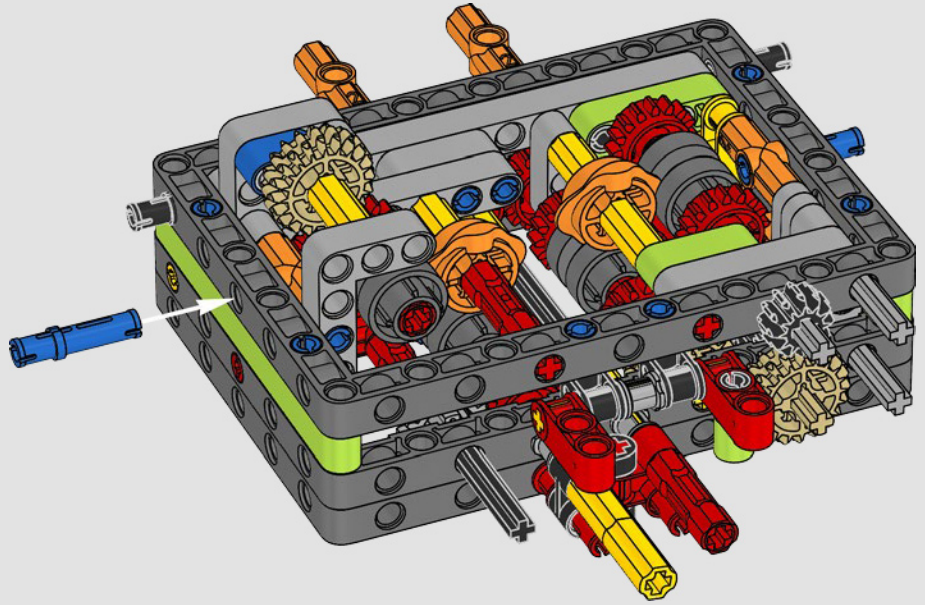

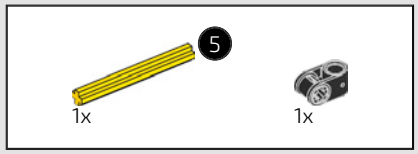

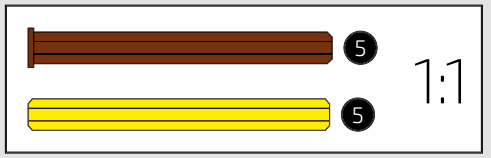

101

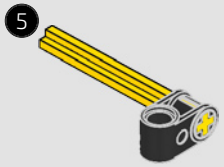

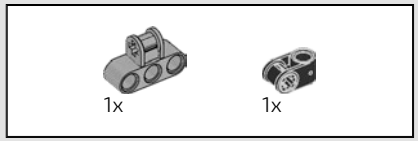

102

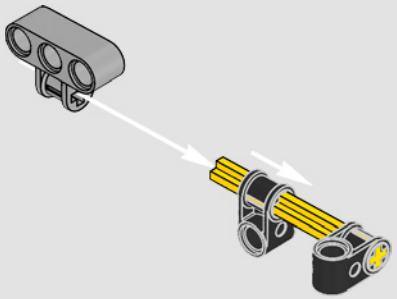



103

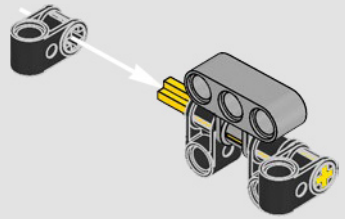



104

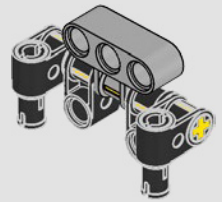

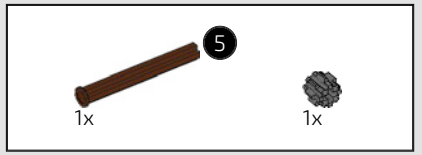



105

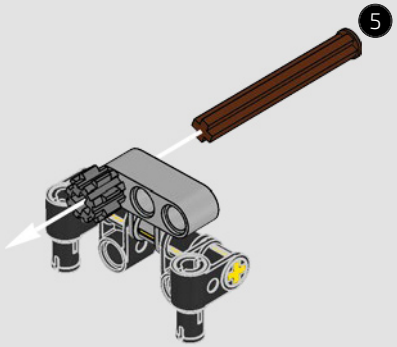

106

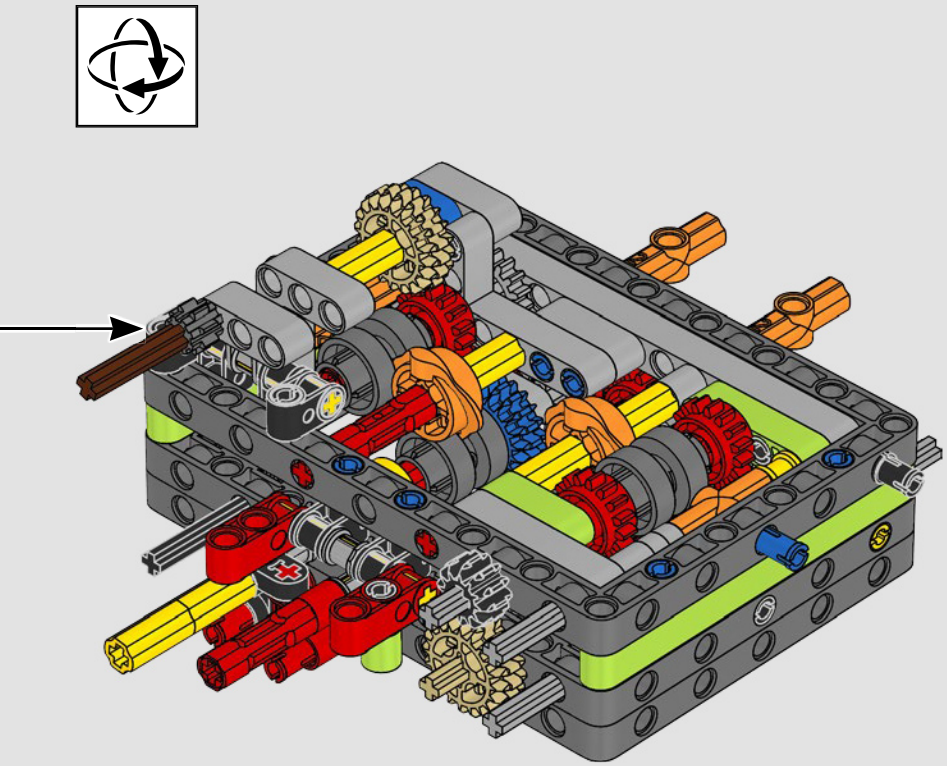

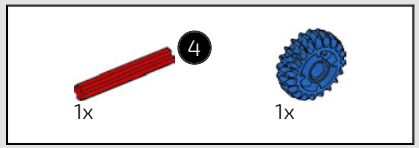

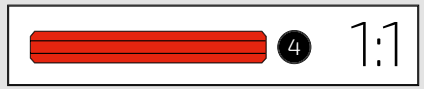

107

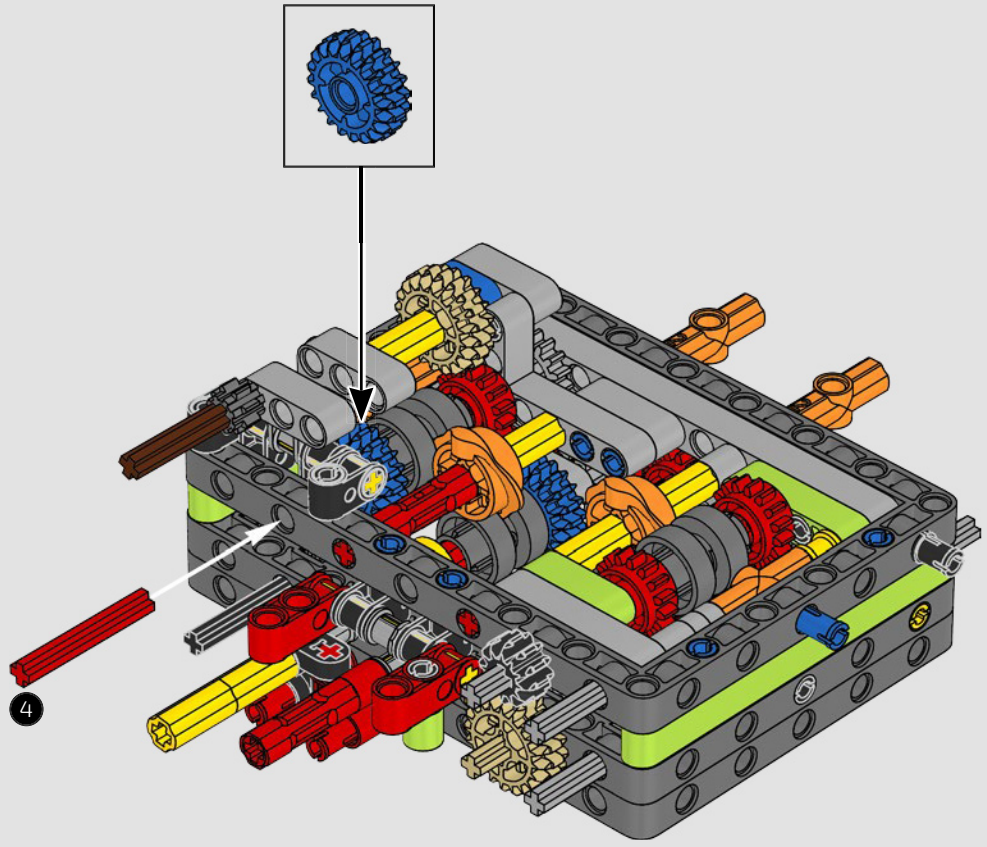

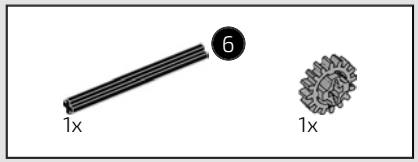



108

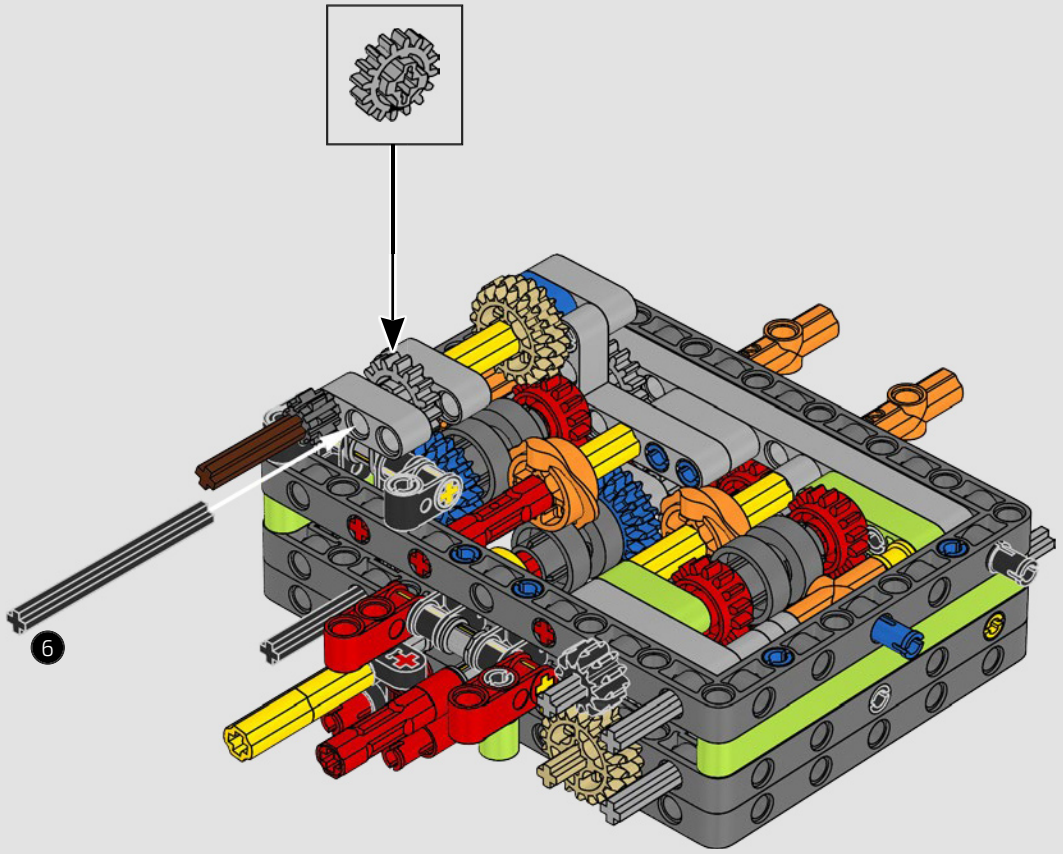

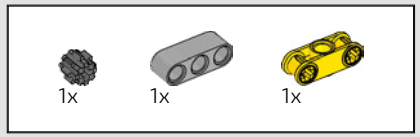

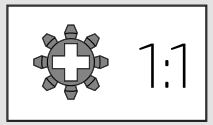

109

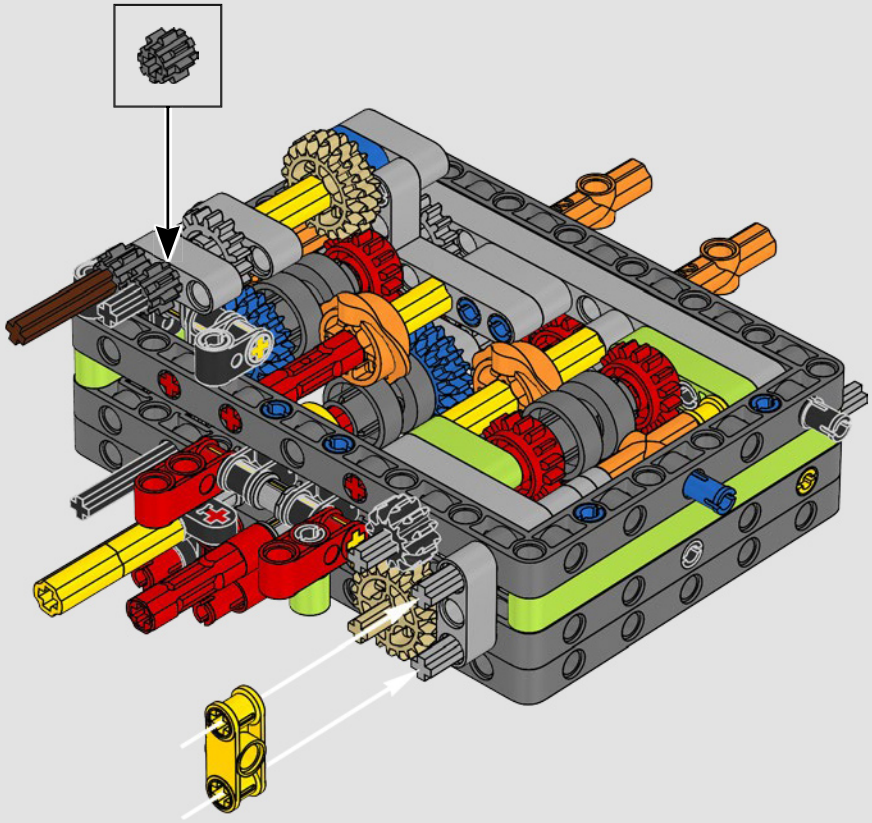

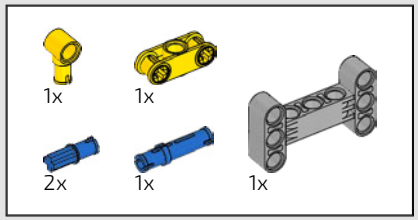

110

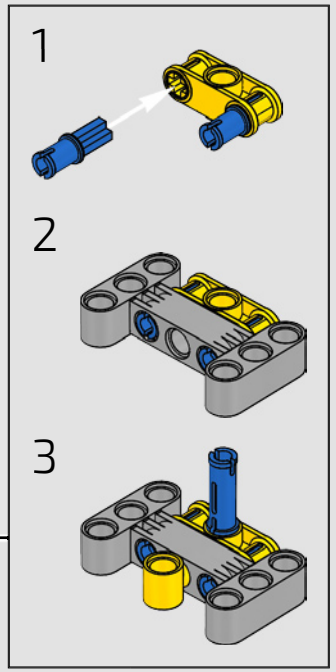

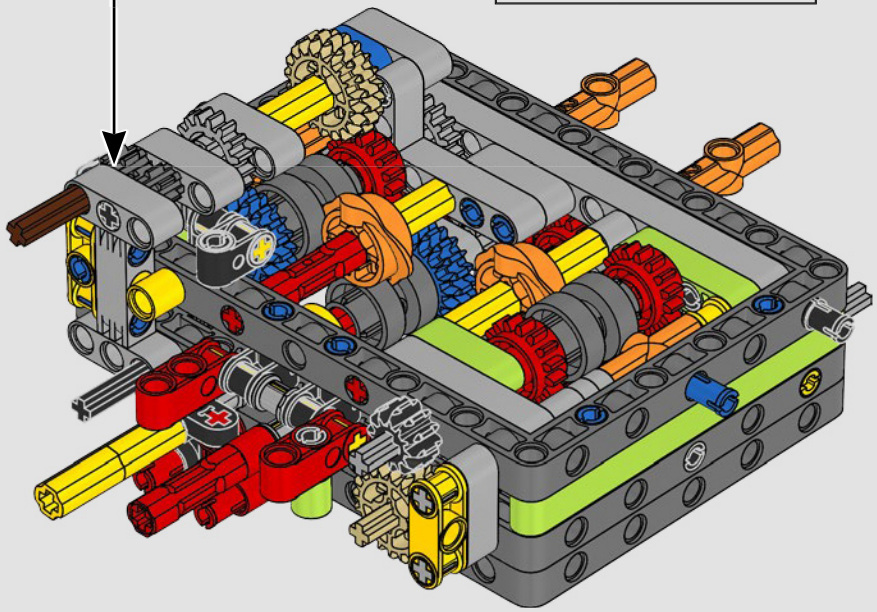

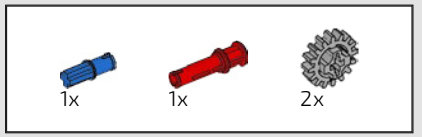

111

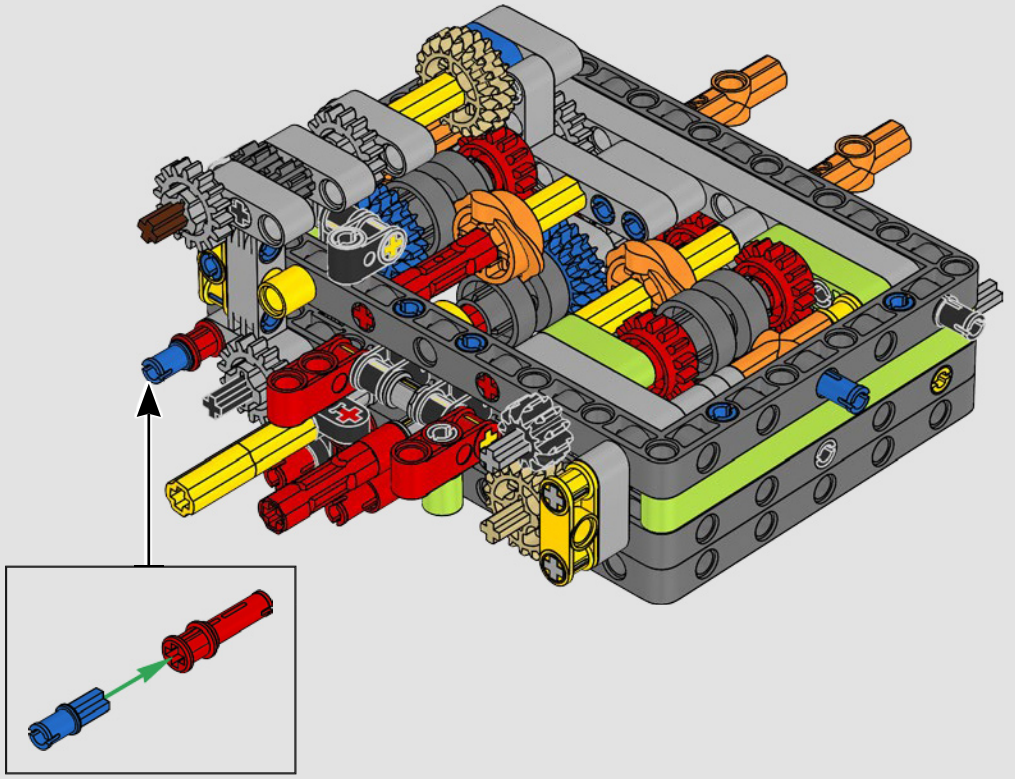



112

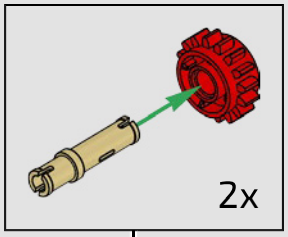

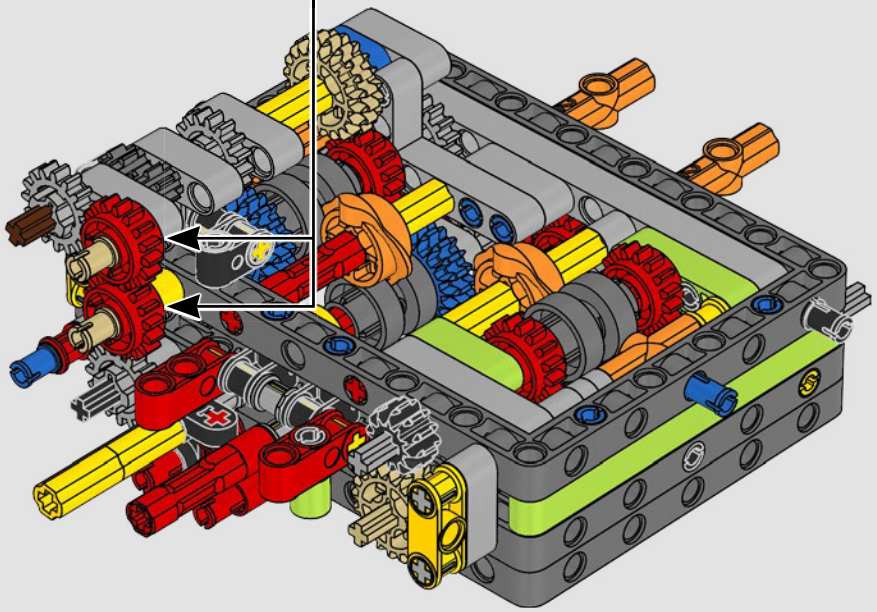

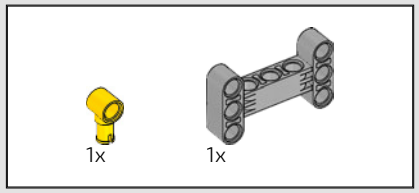

113

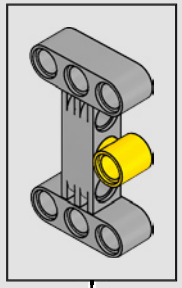

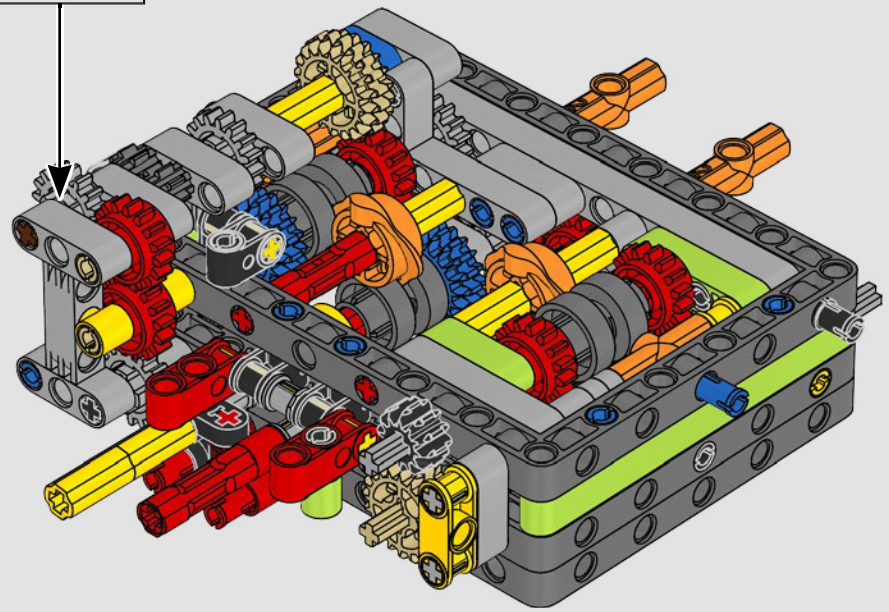

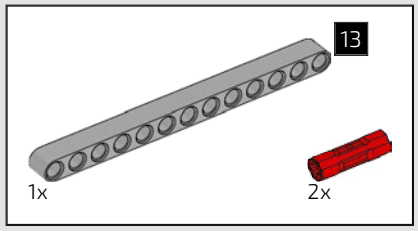

114

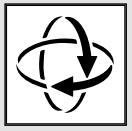

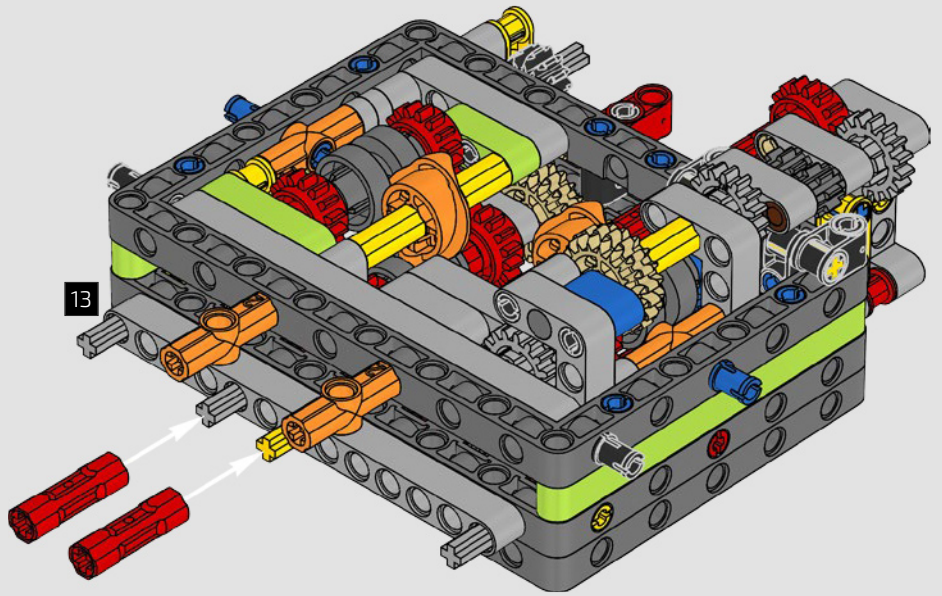

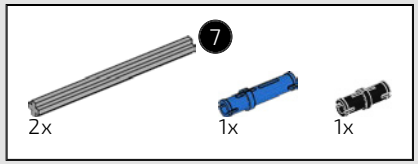

115

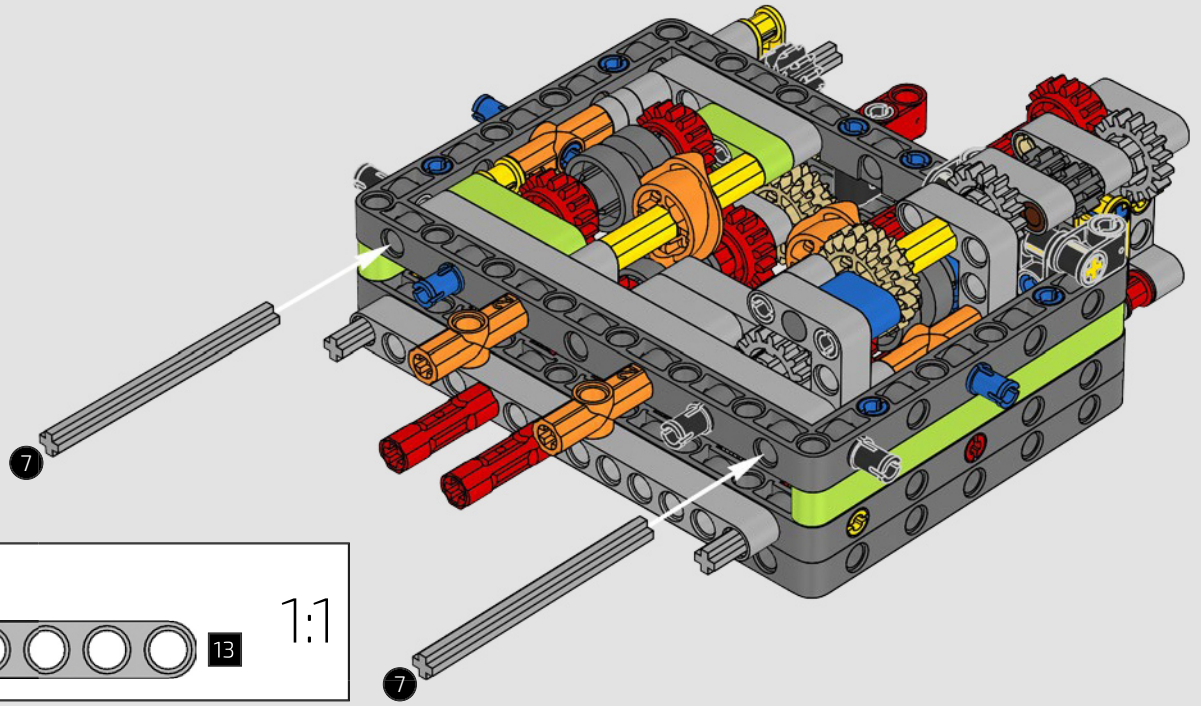

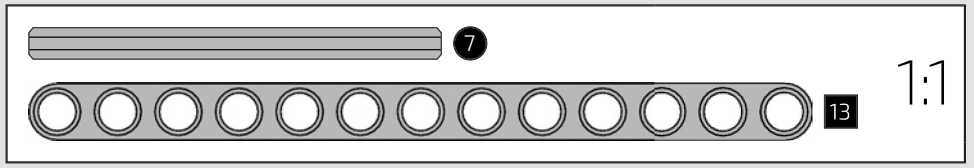

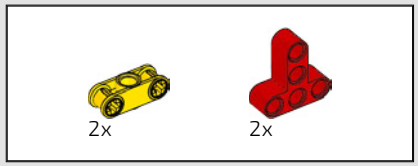

116

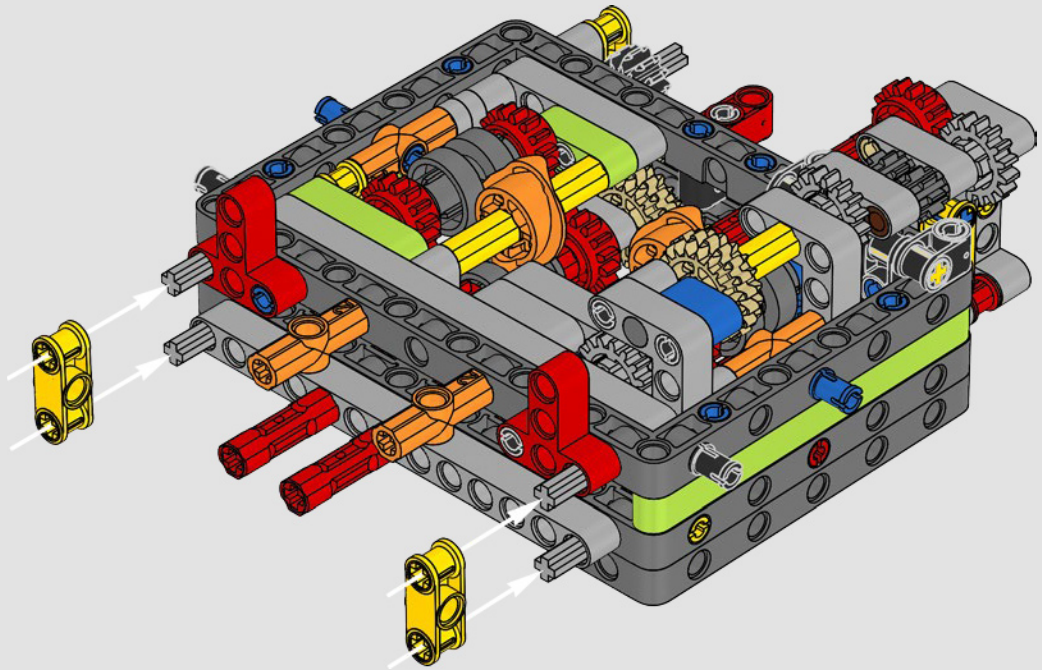

117

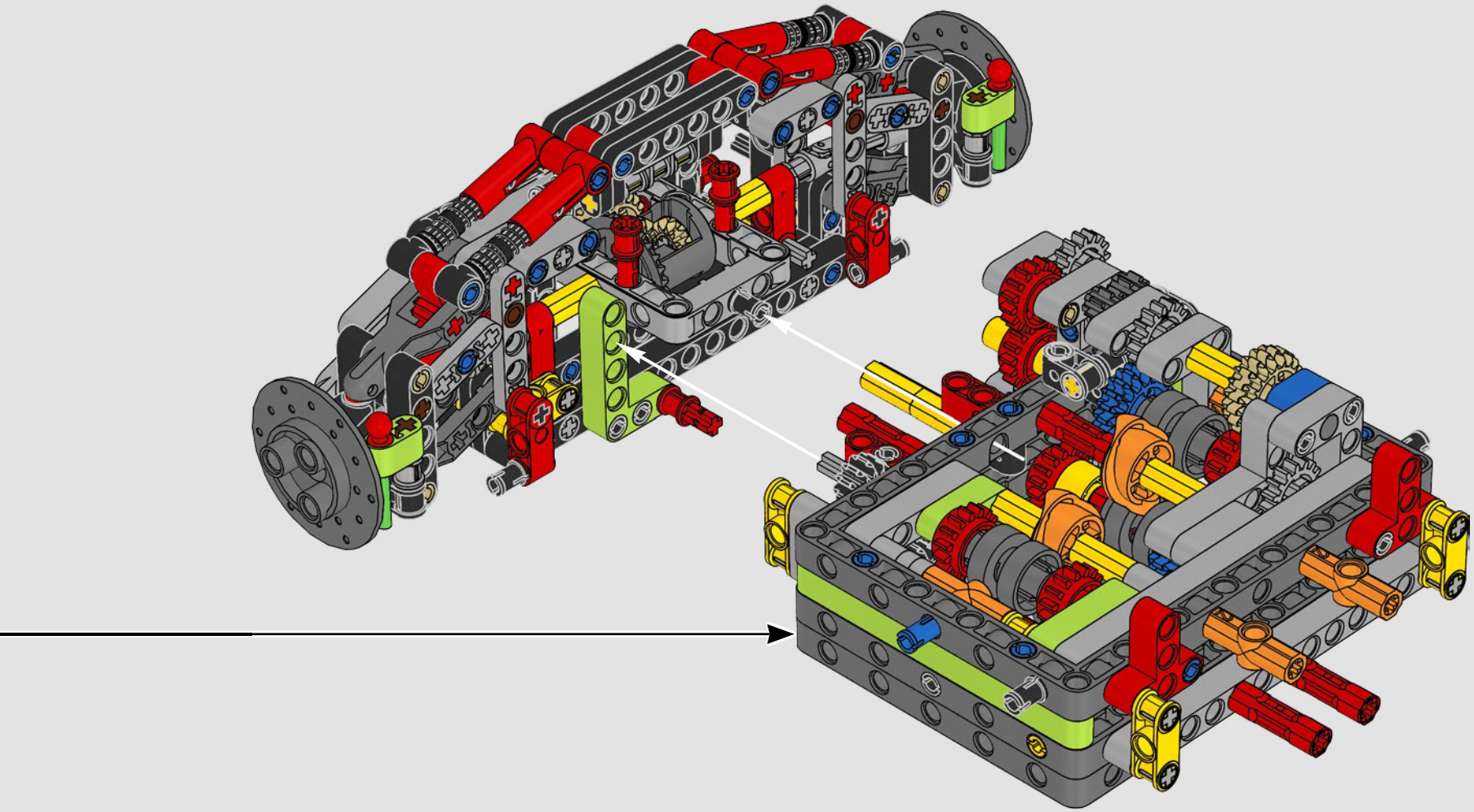

118

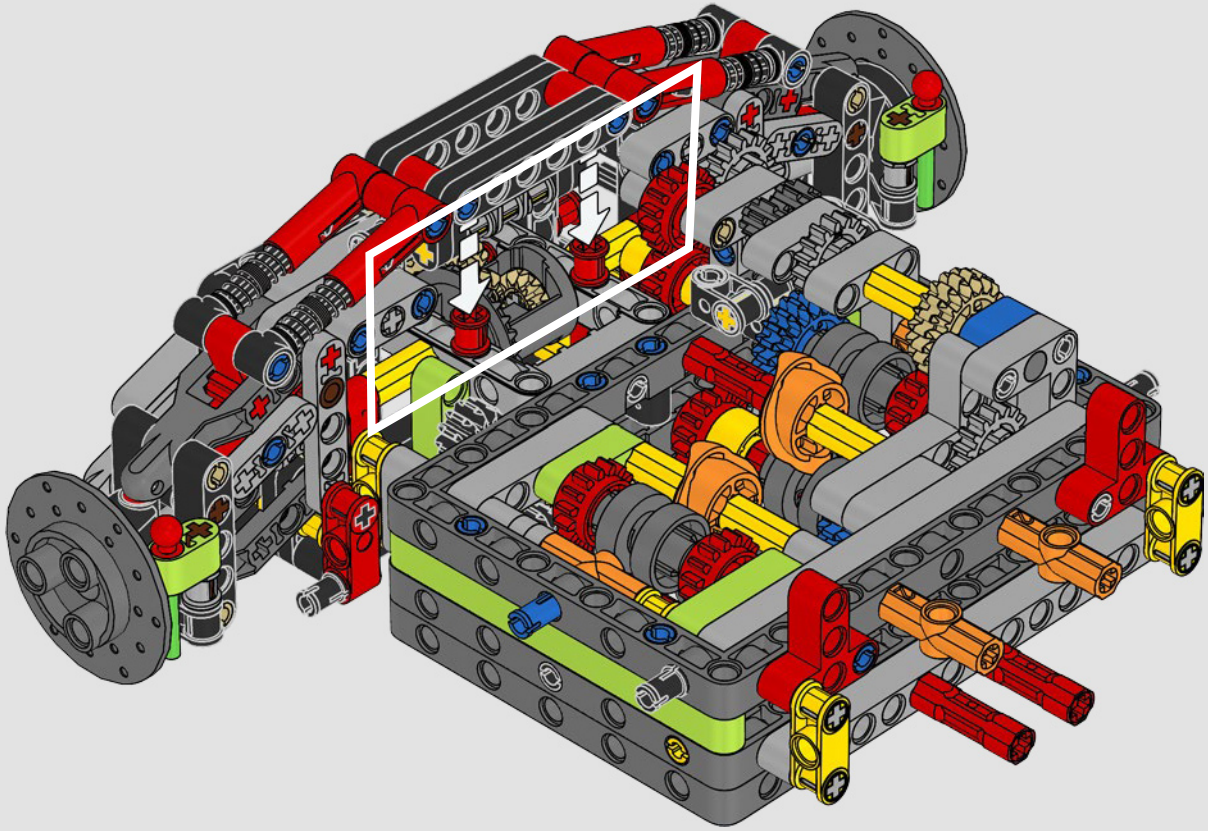

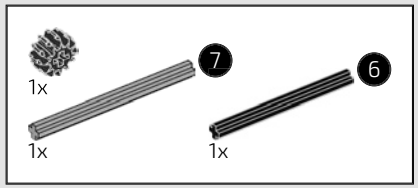

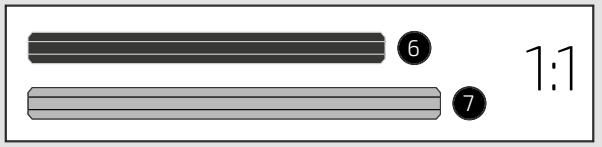



119



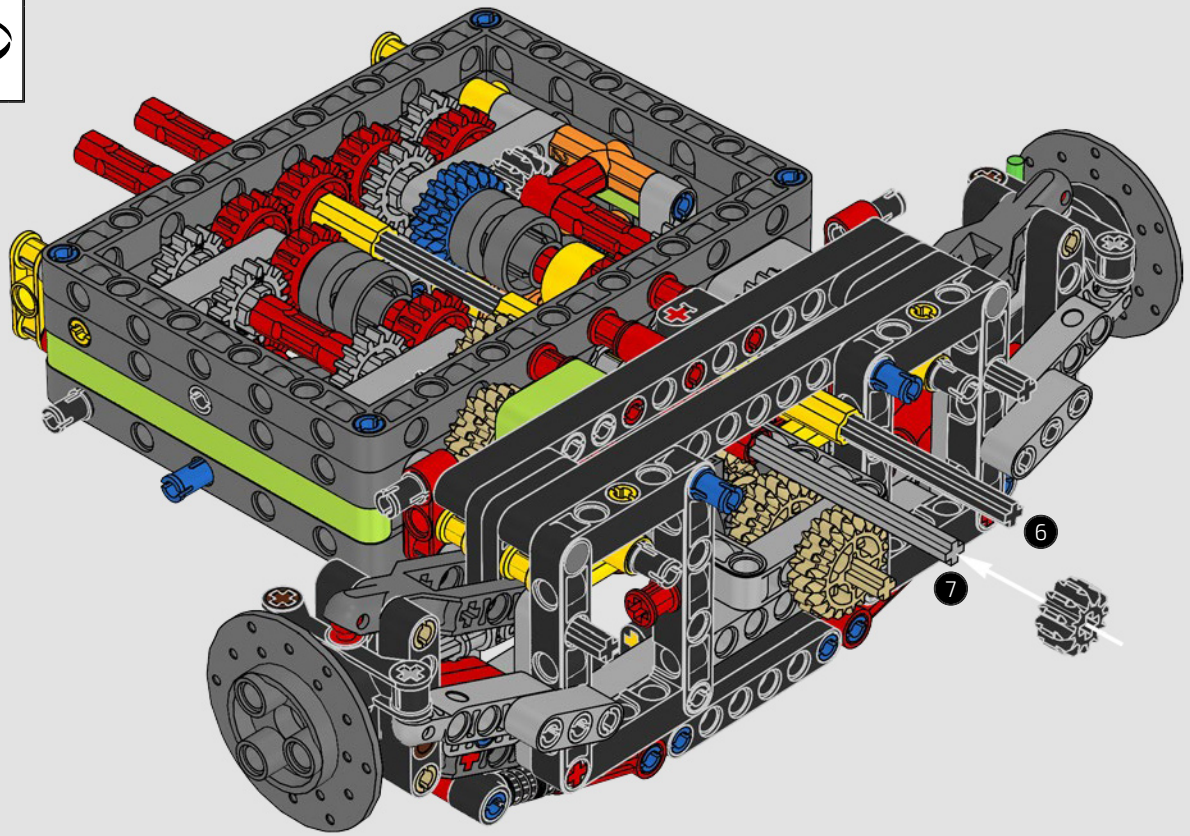

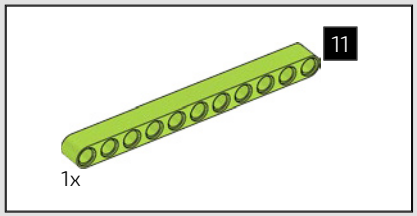

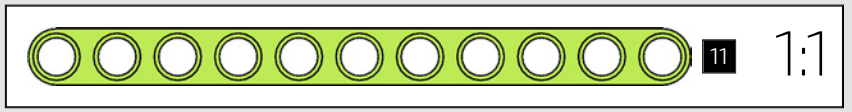

120

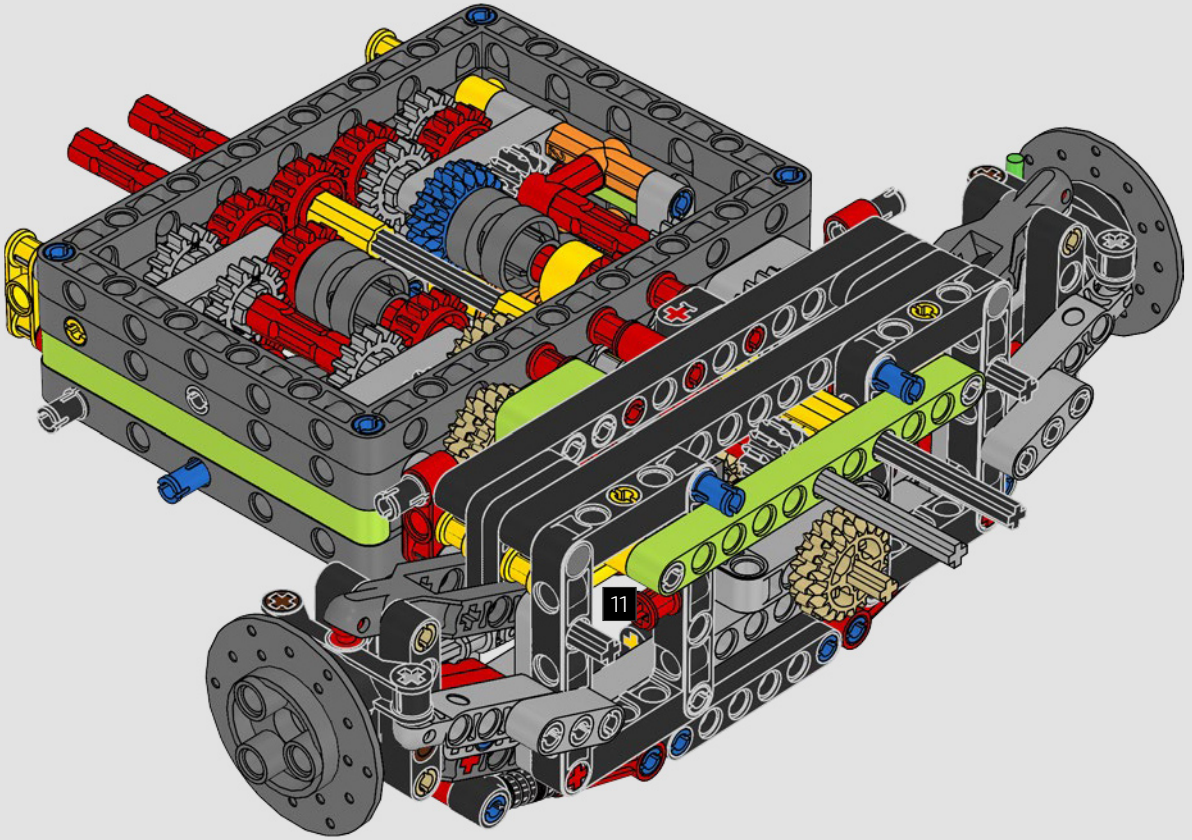





121

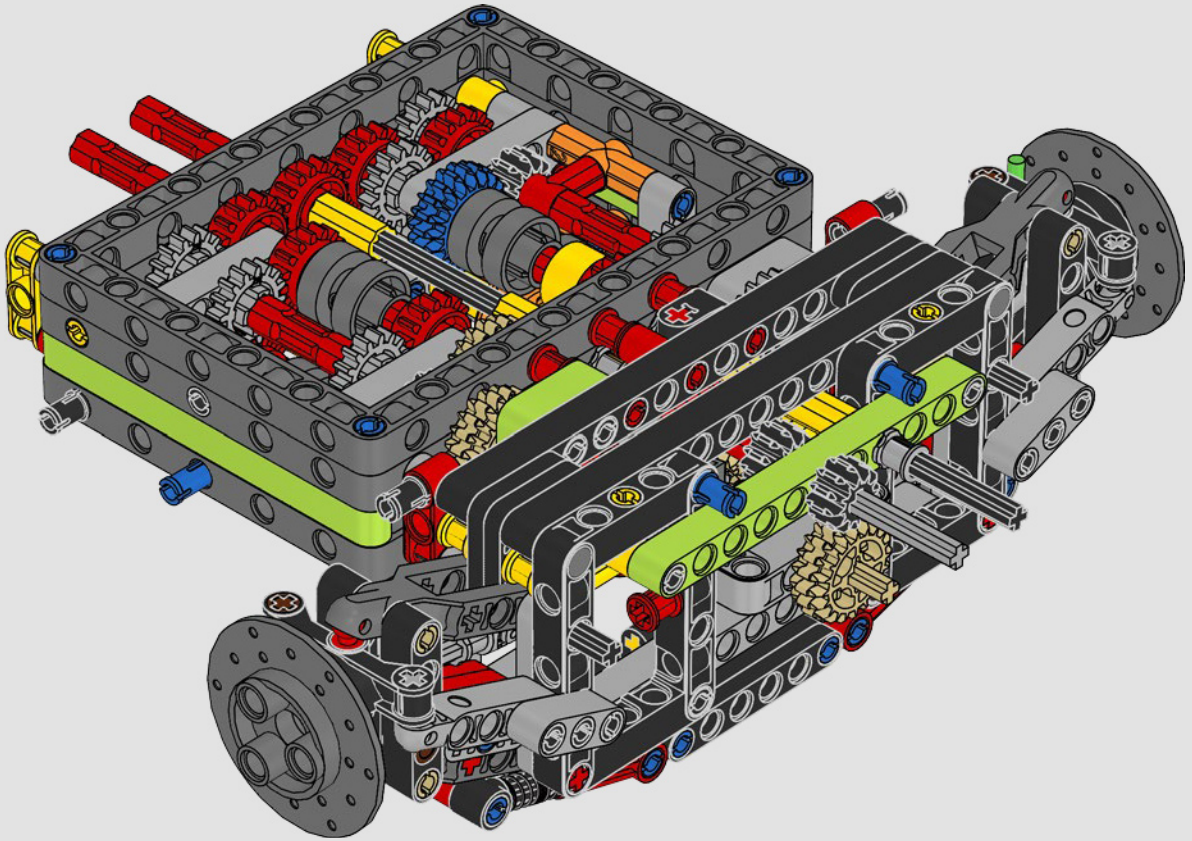

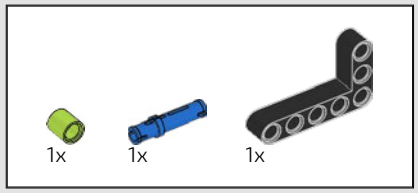

122

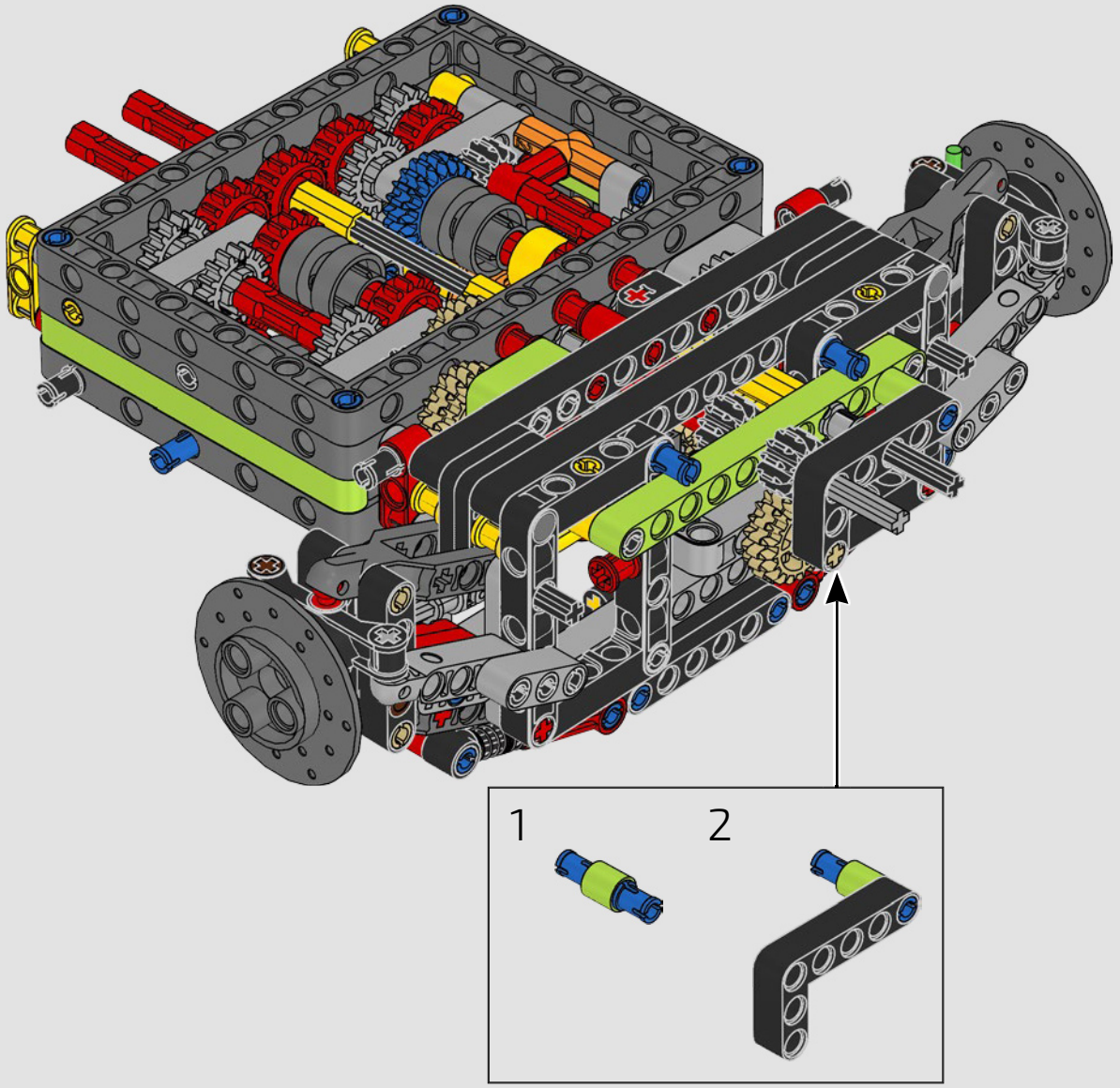

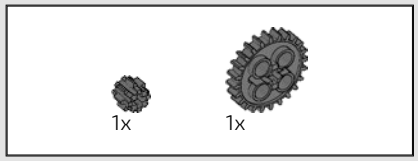



123

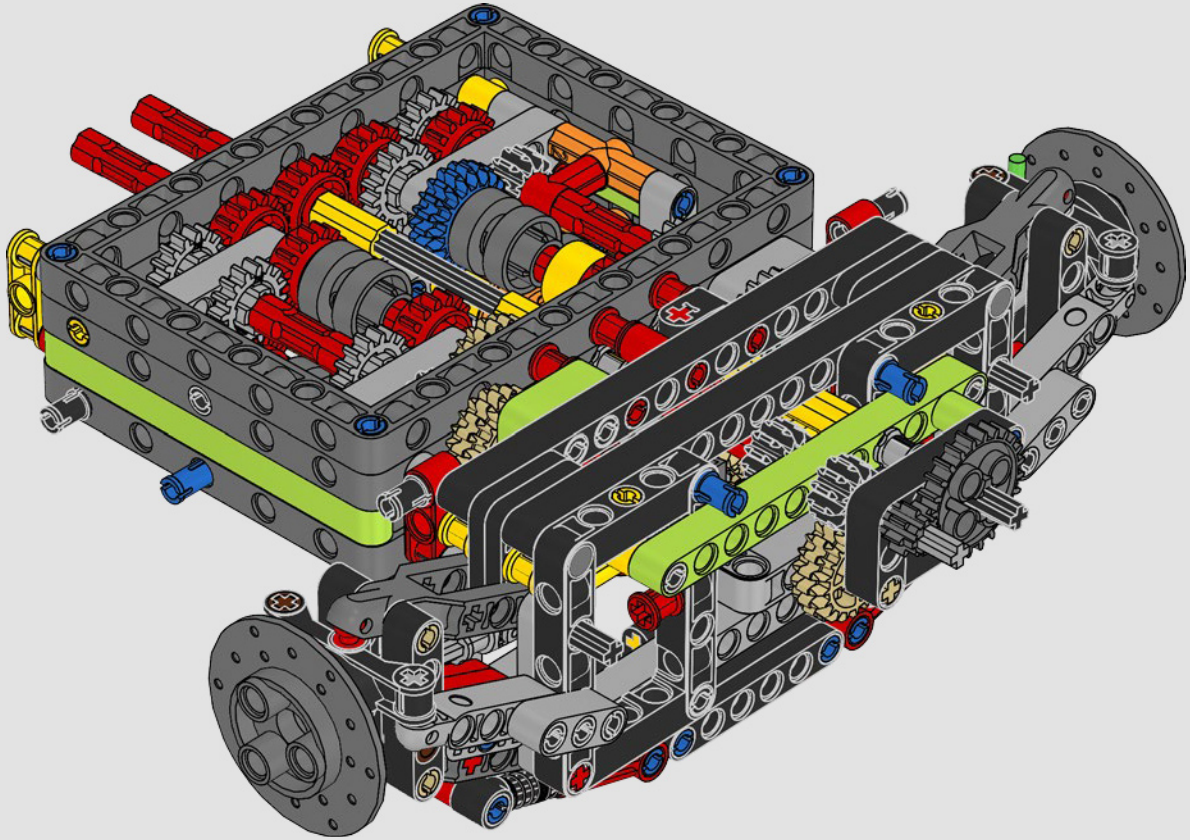

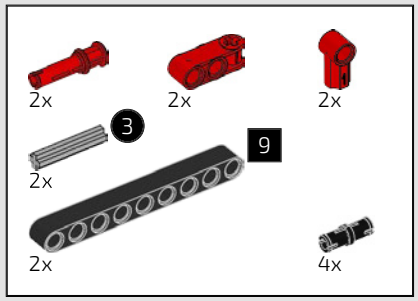

124

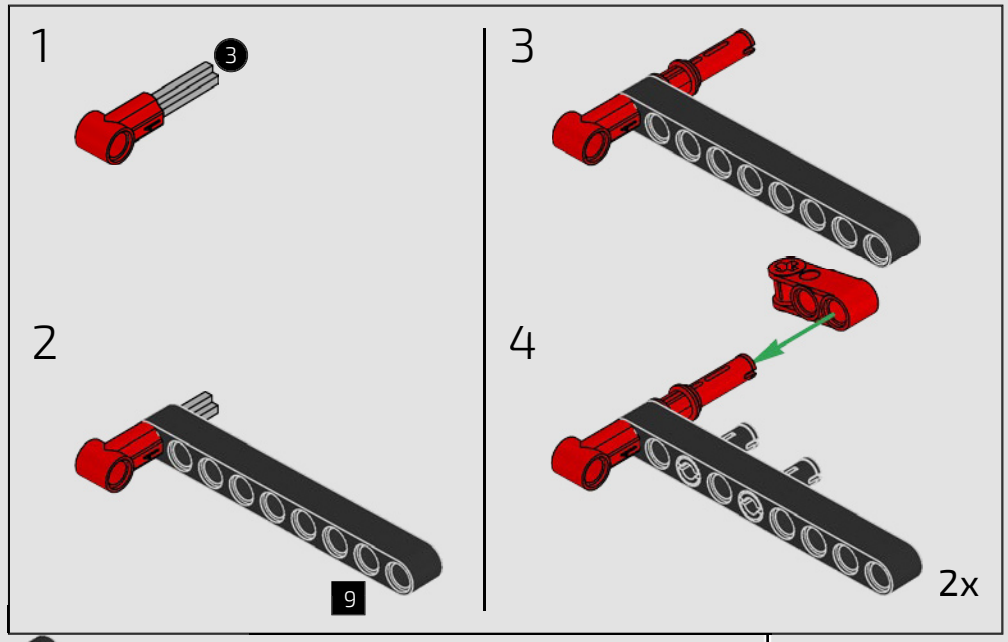

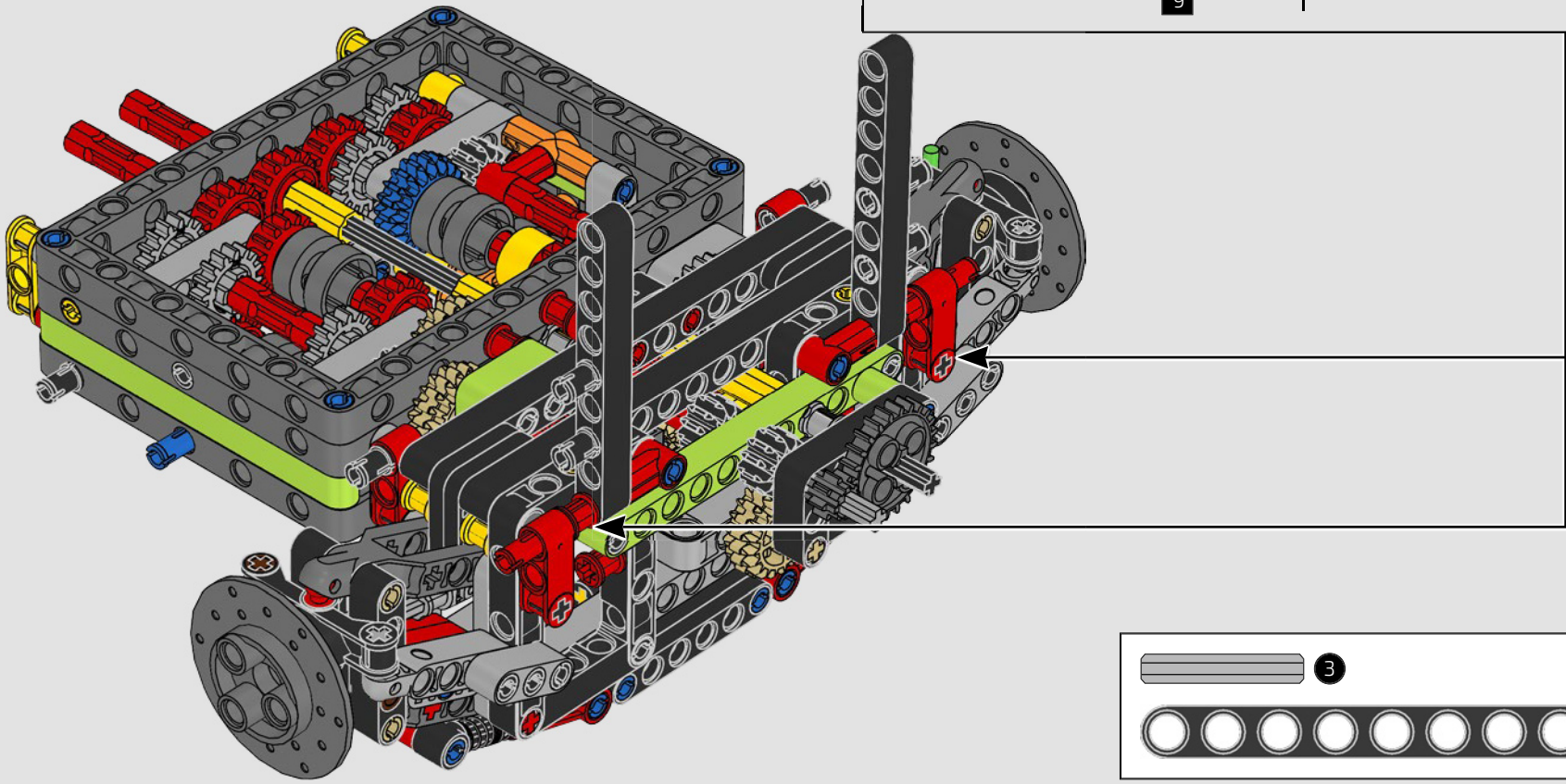

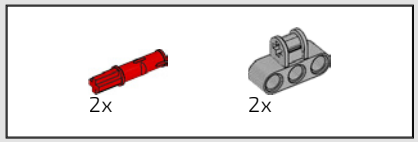

125

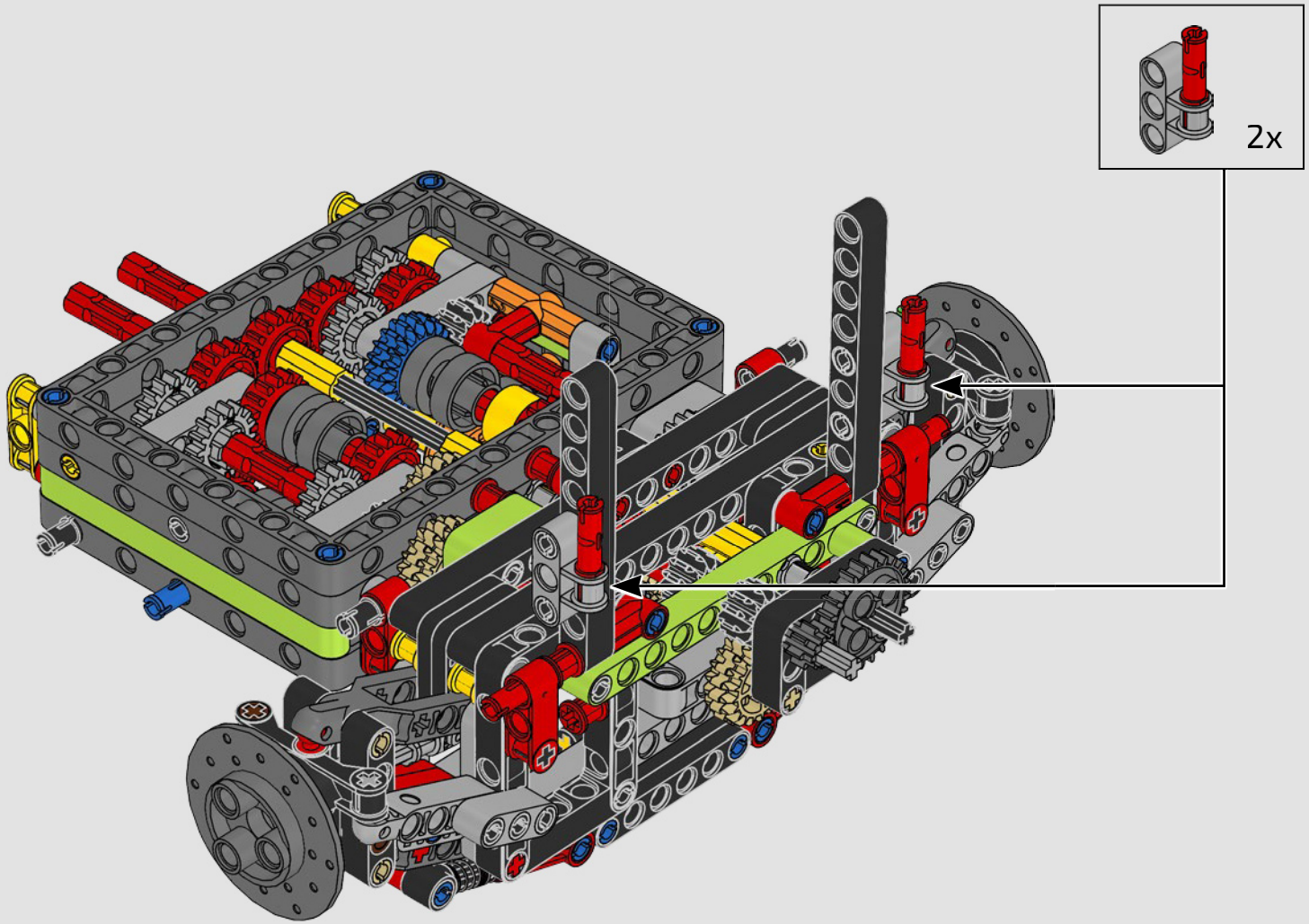

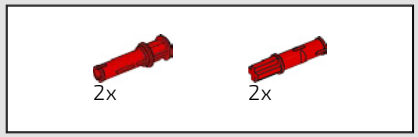

126

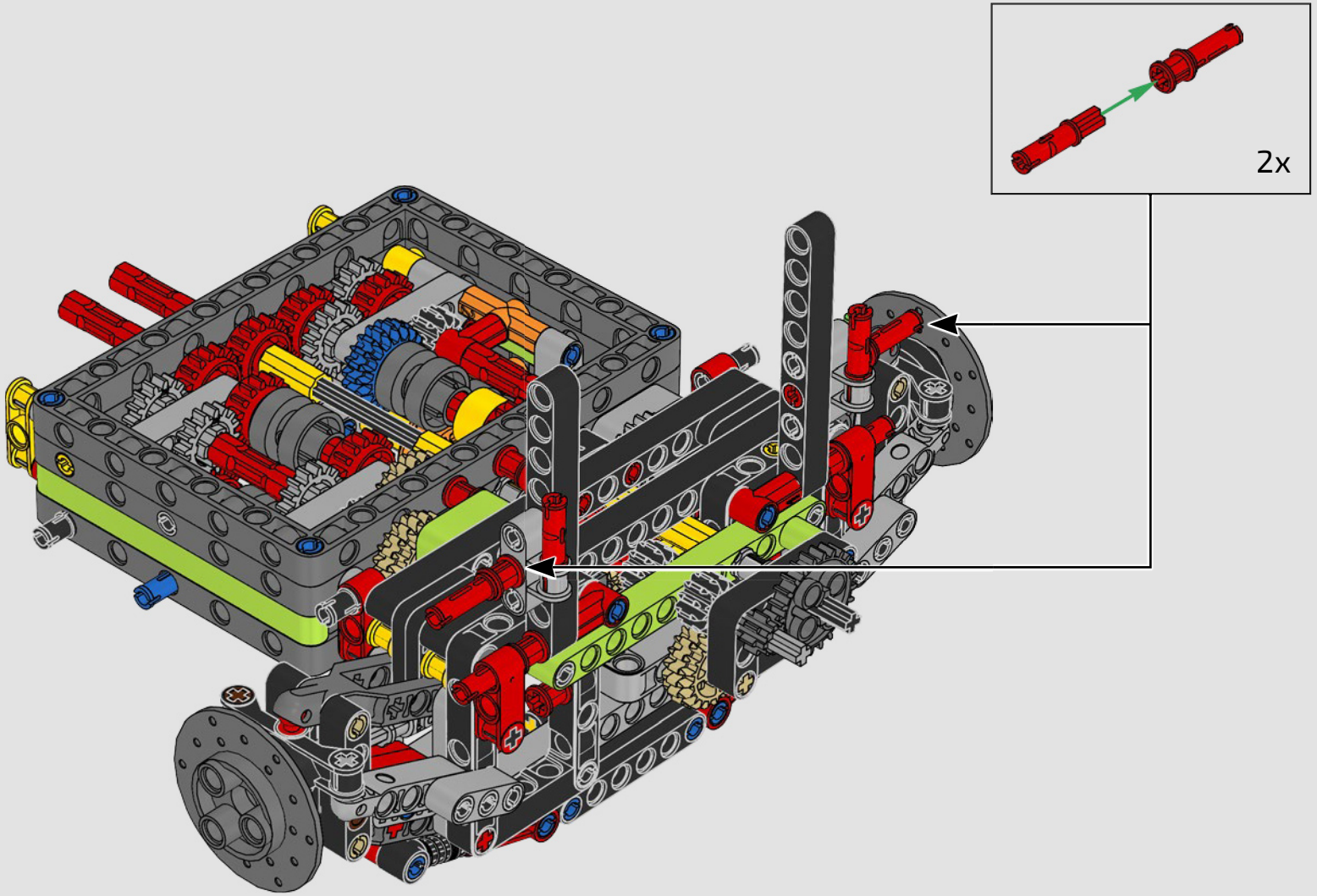

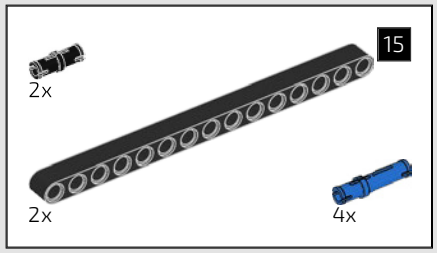

127

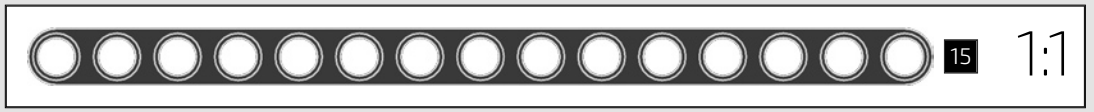

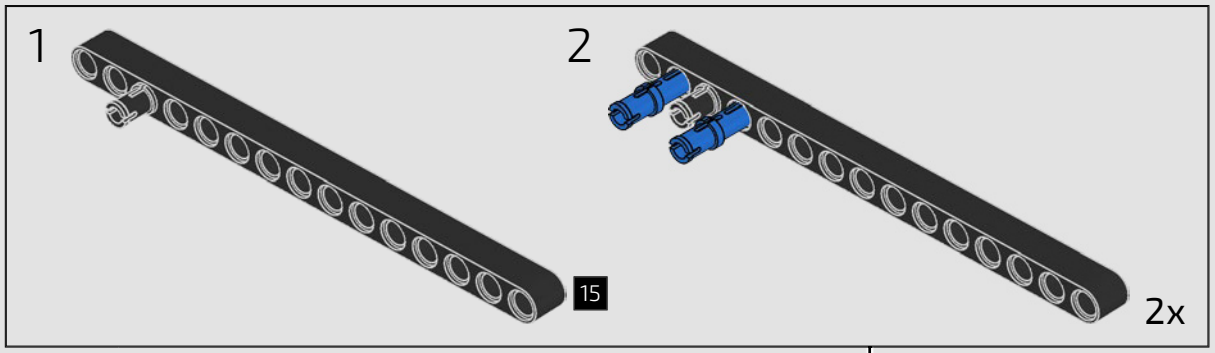

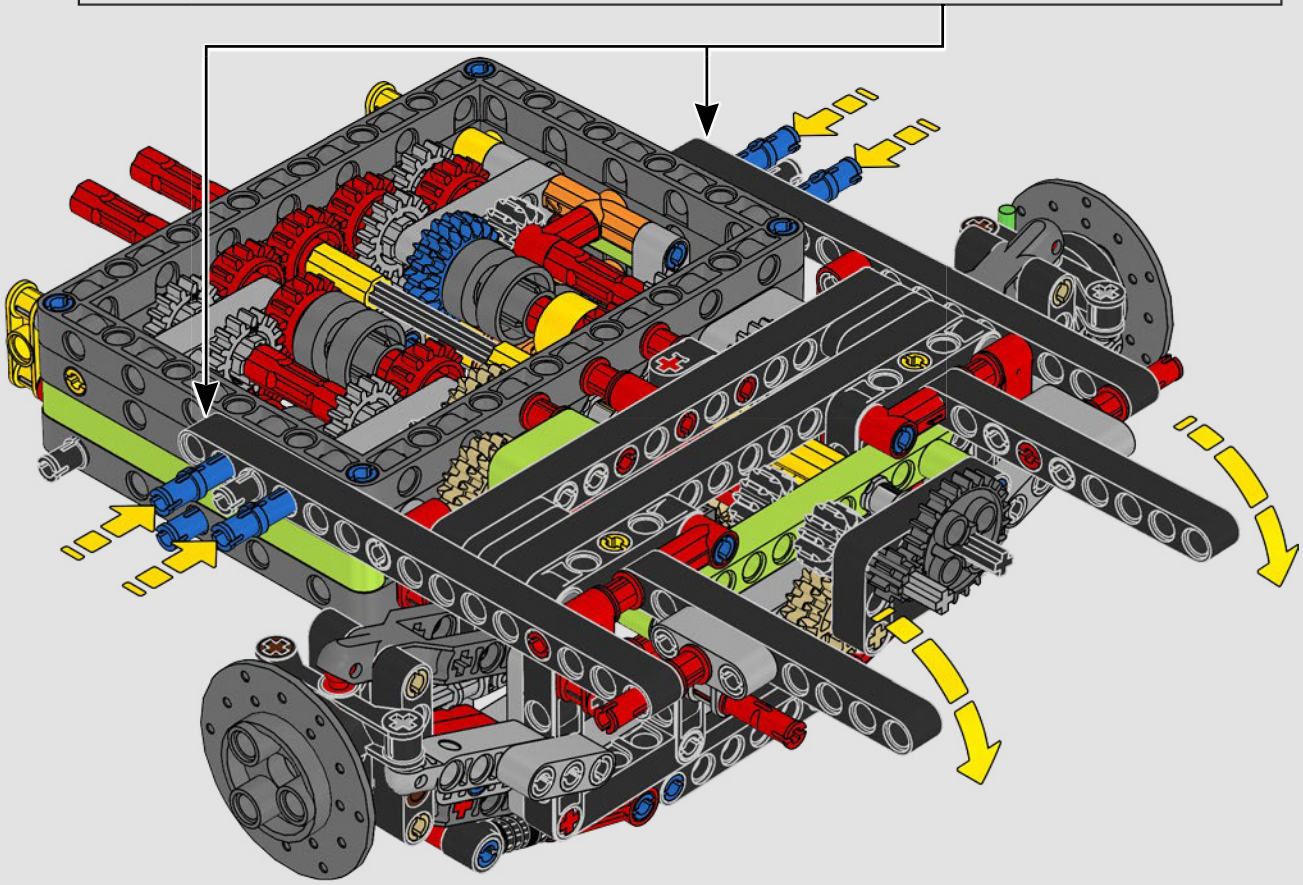

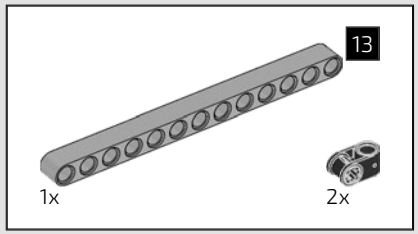

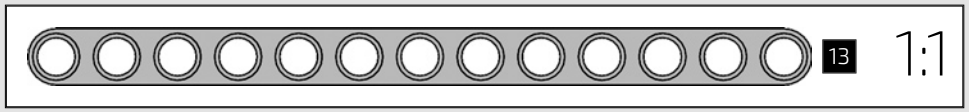

128



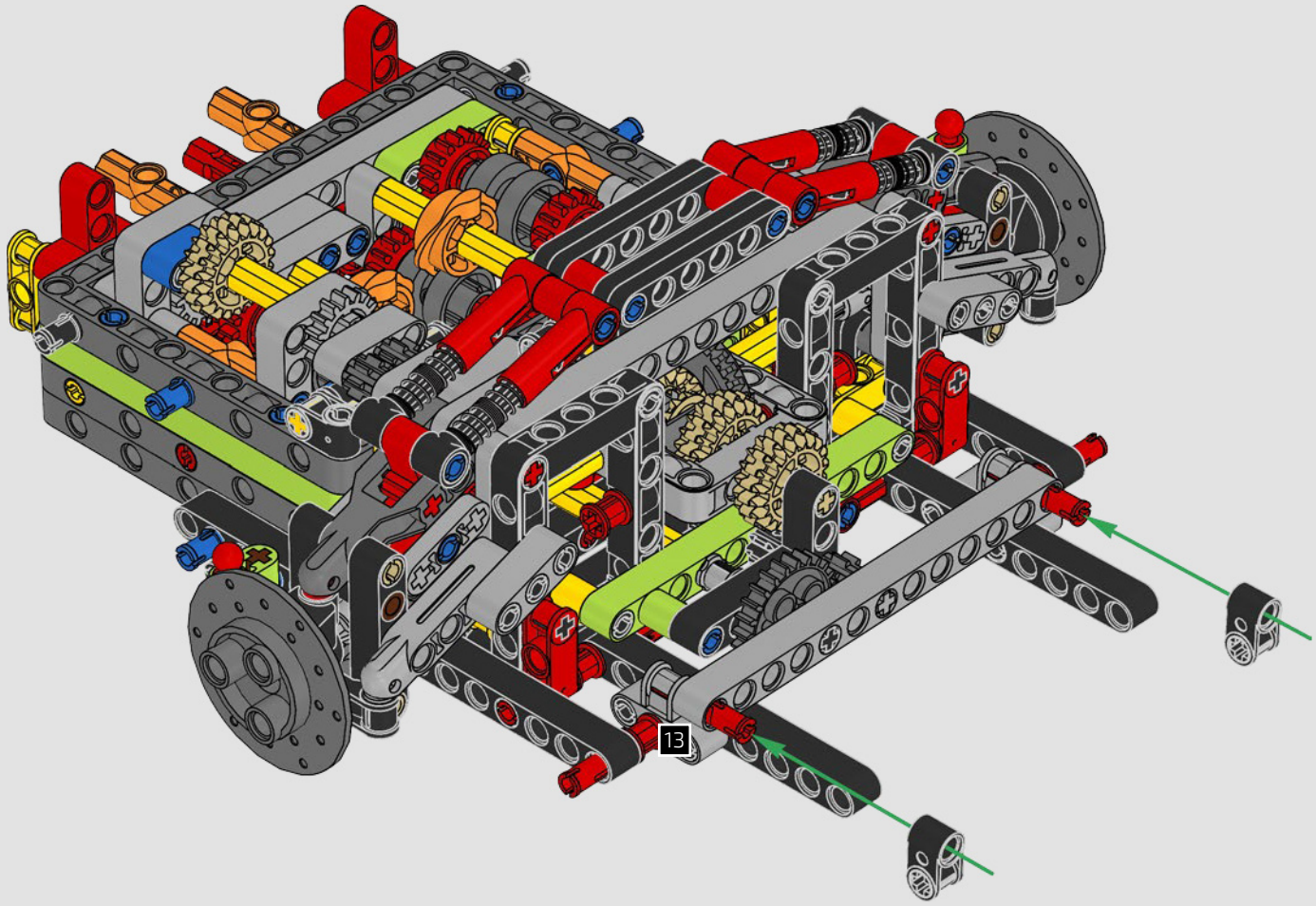

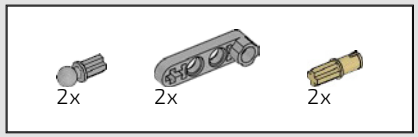

129



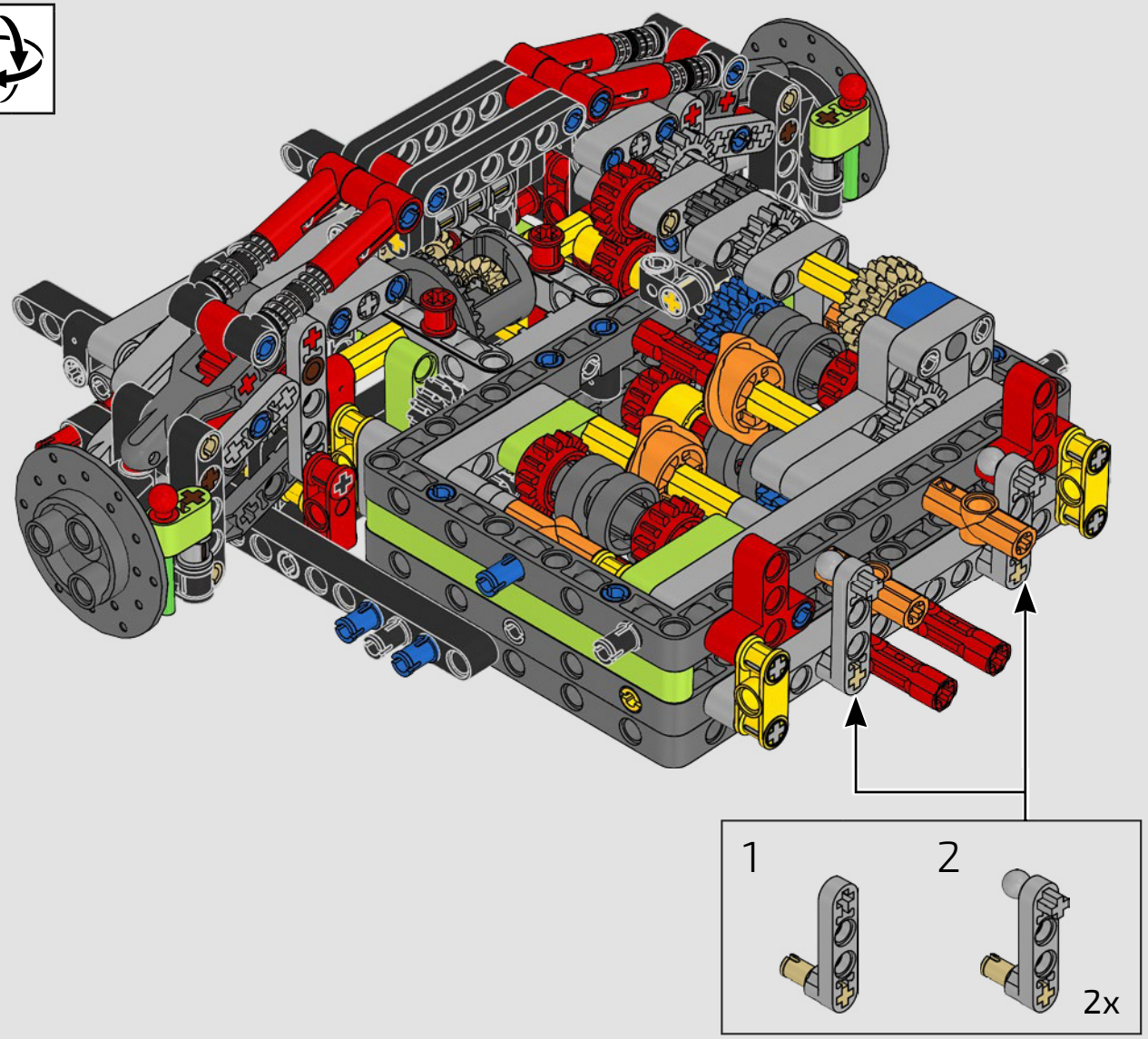

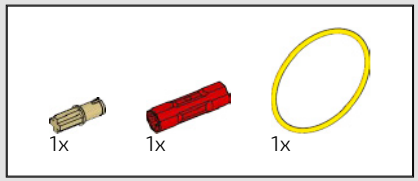

130

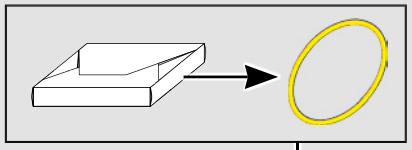

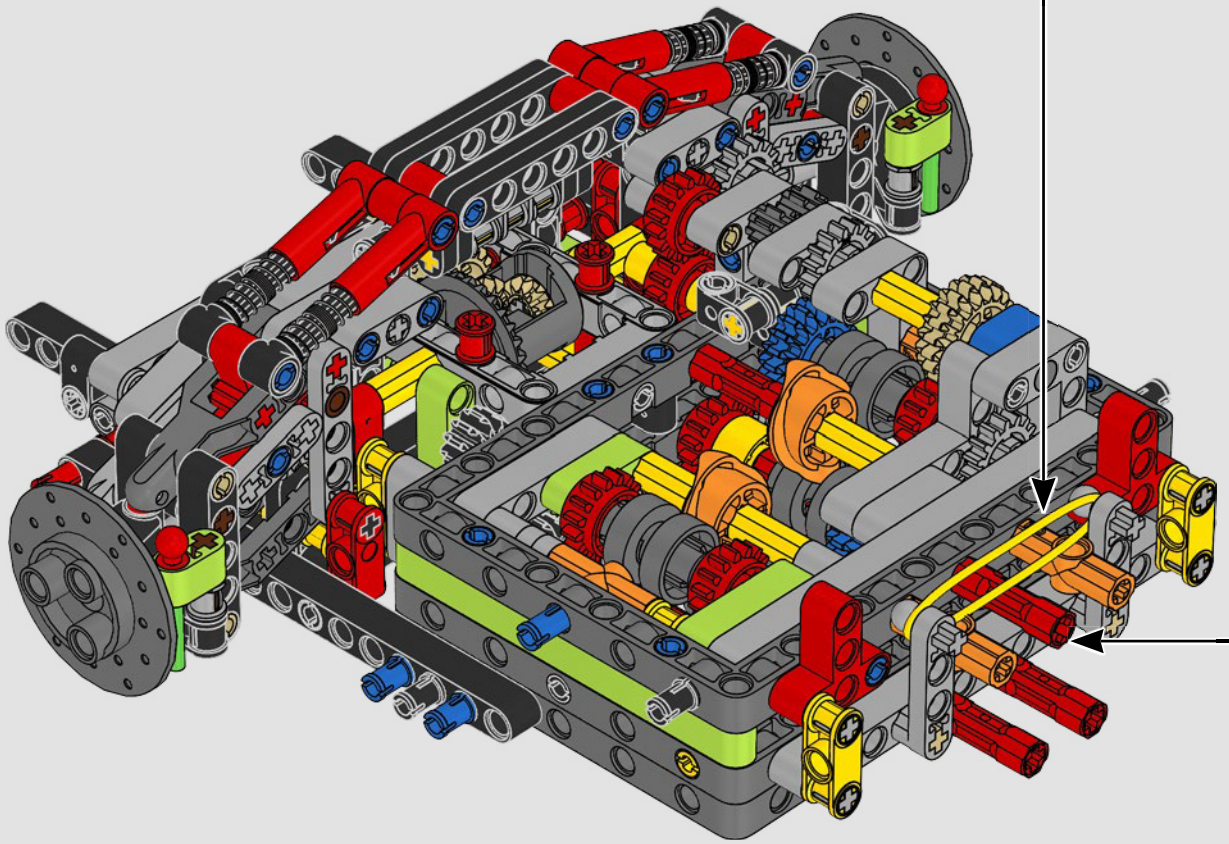

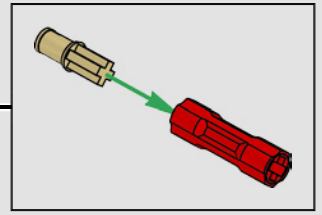

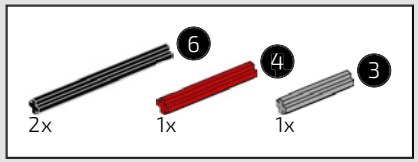

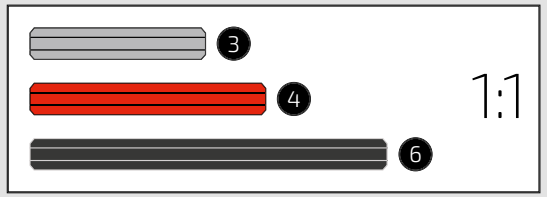

131

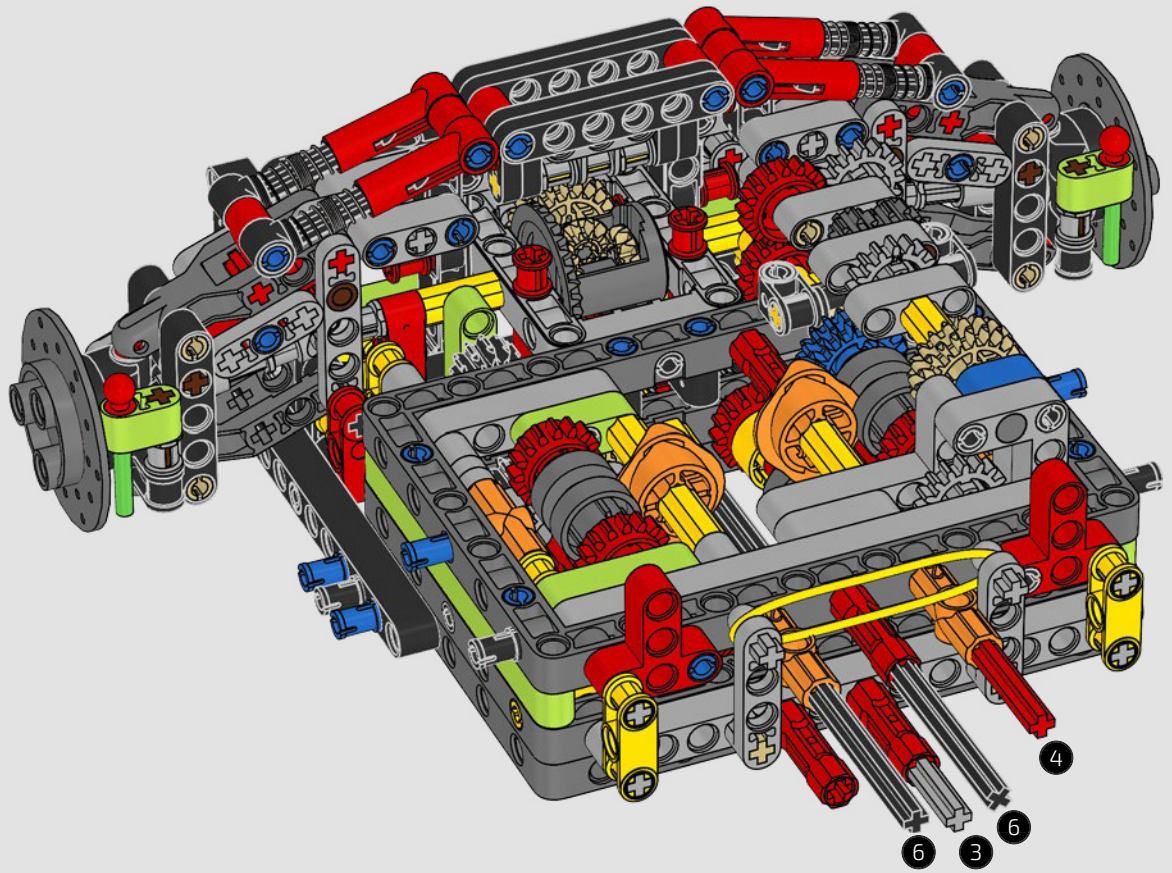

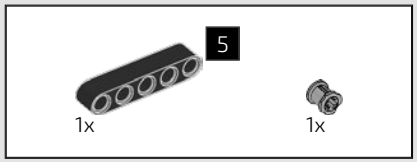

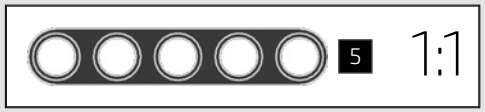

132

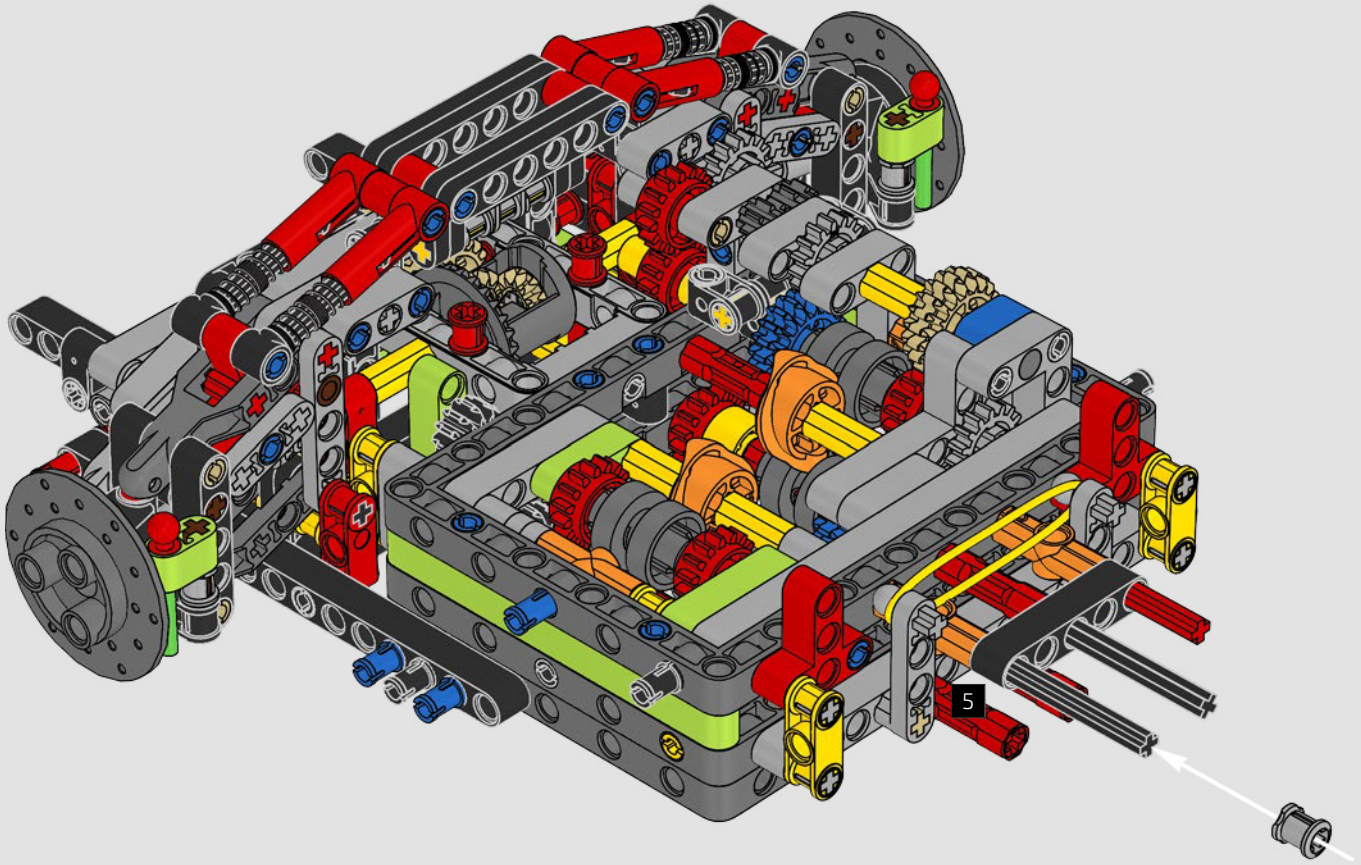

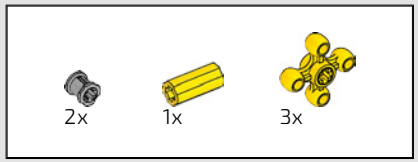

133

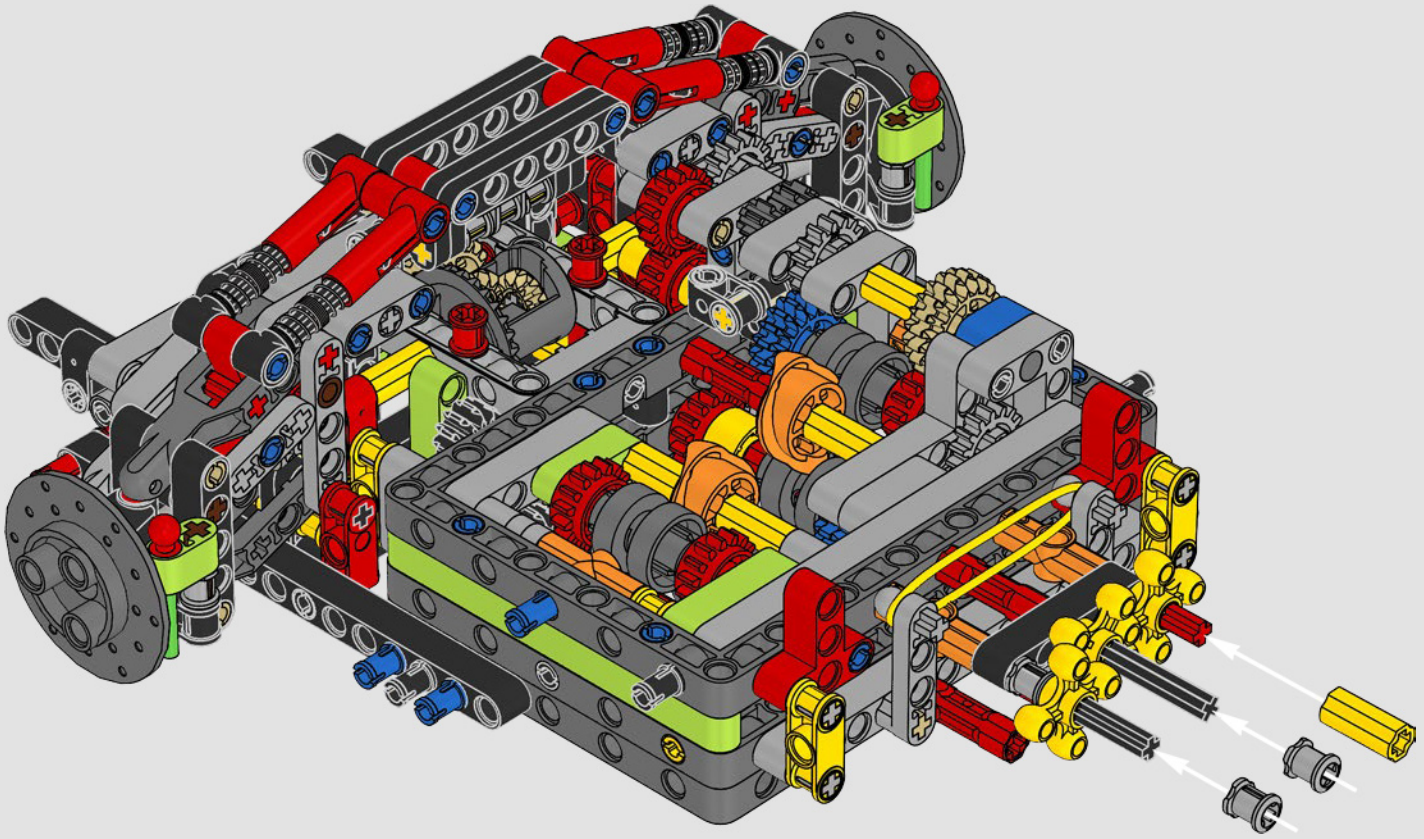

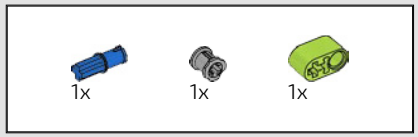

134

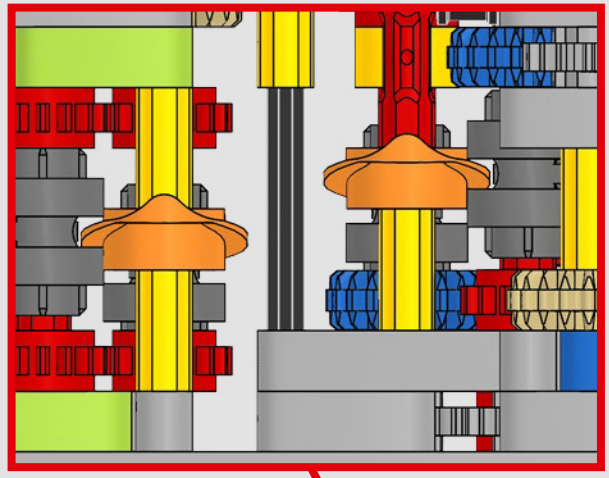

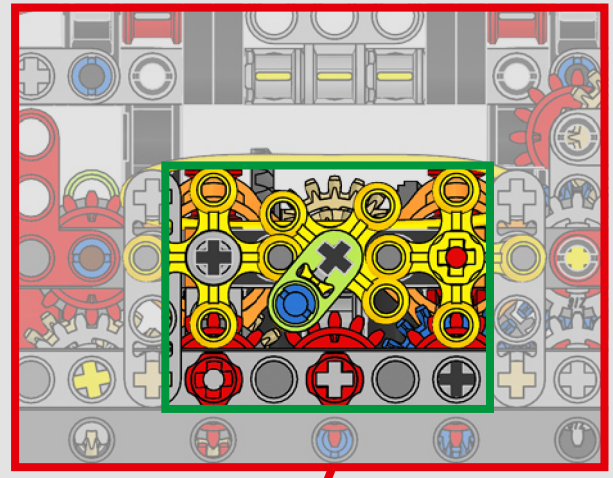

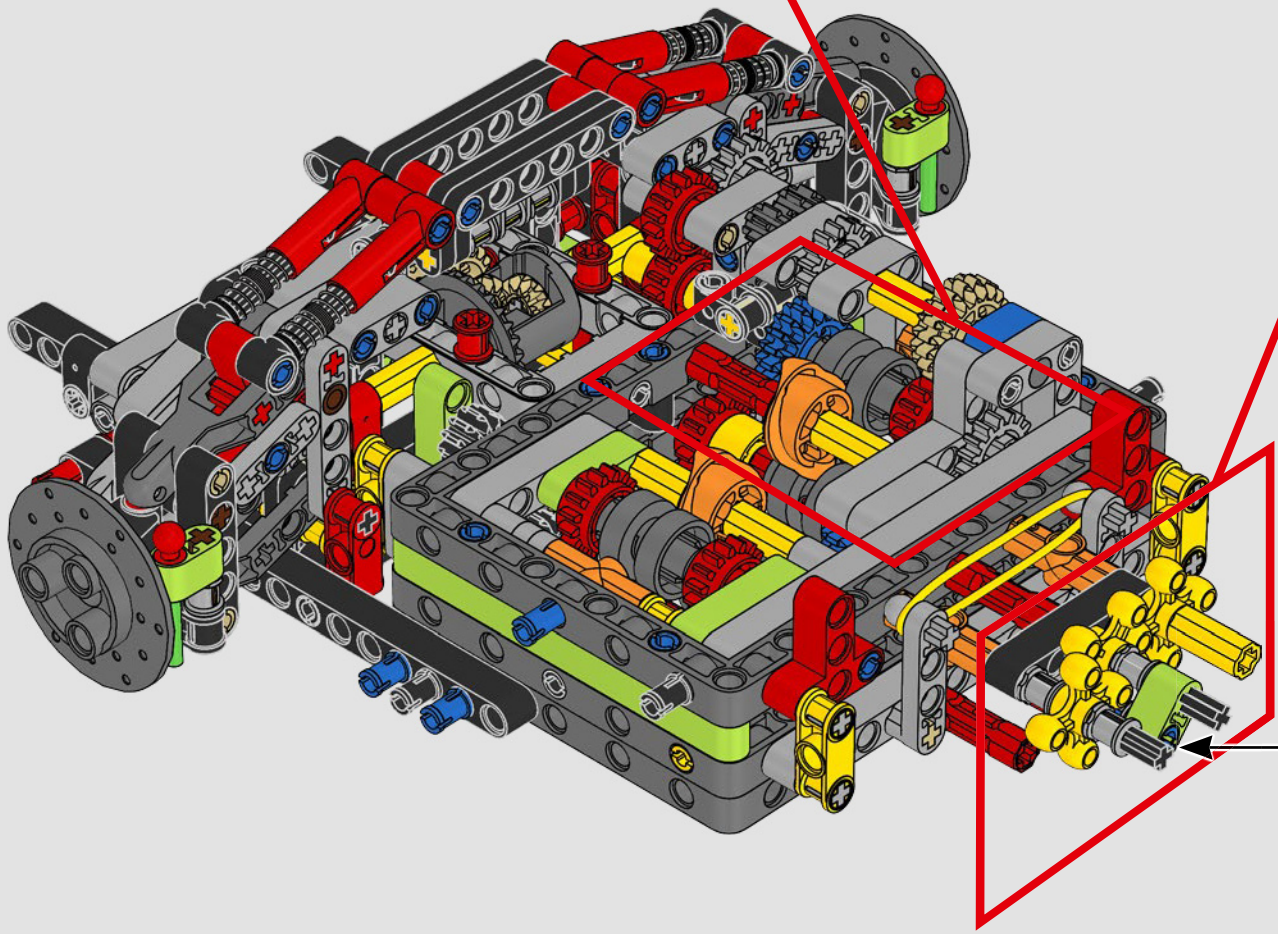

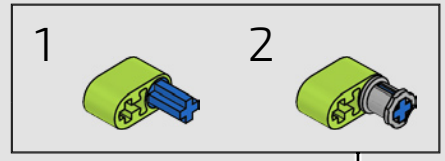

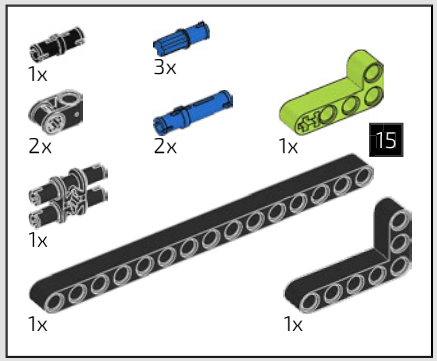

135

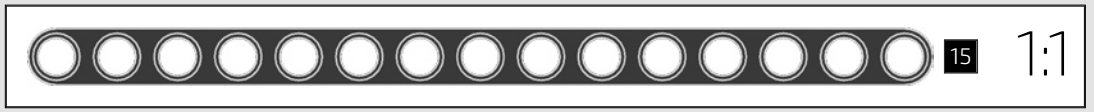

1

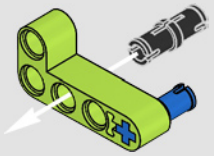

2

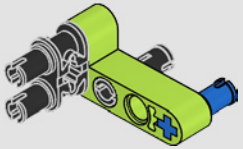

3

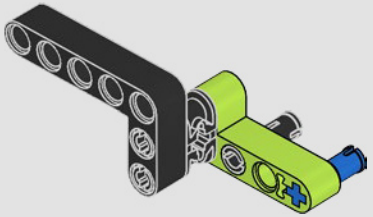

4

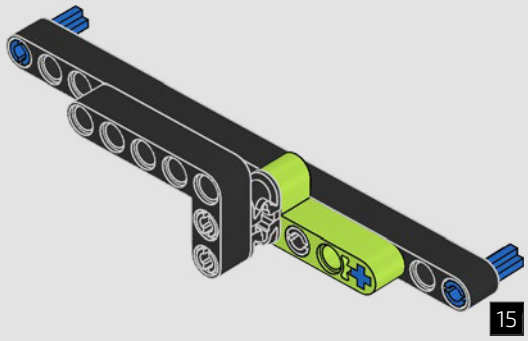

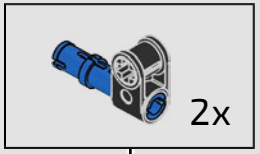

5

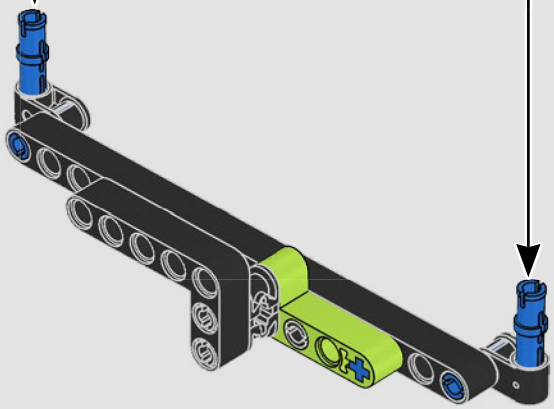

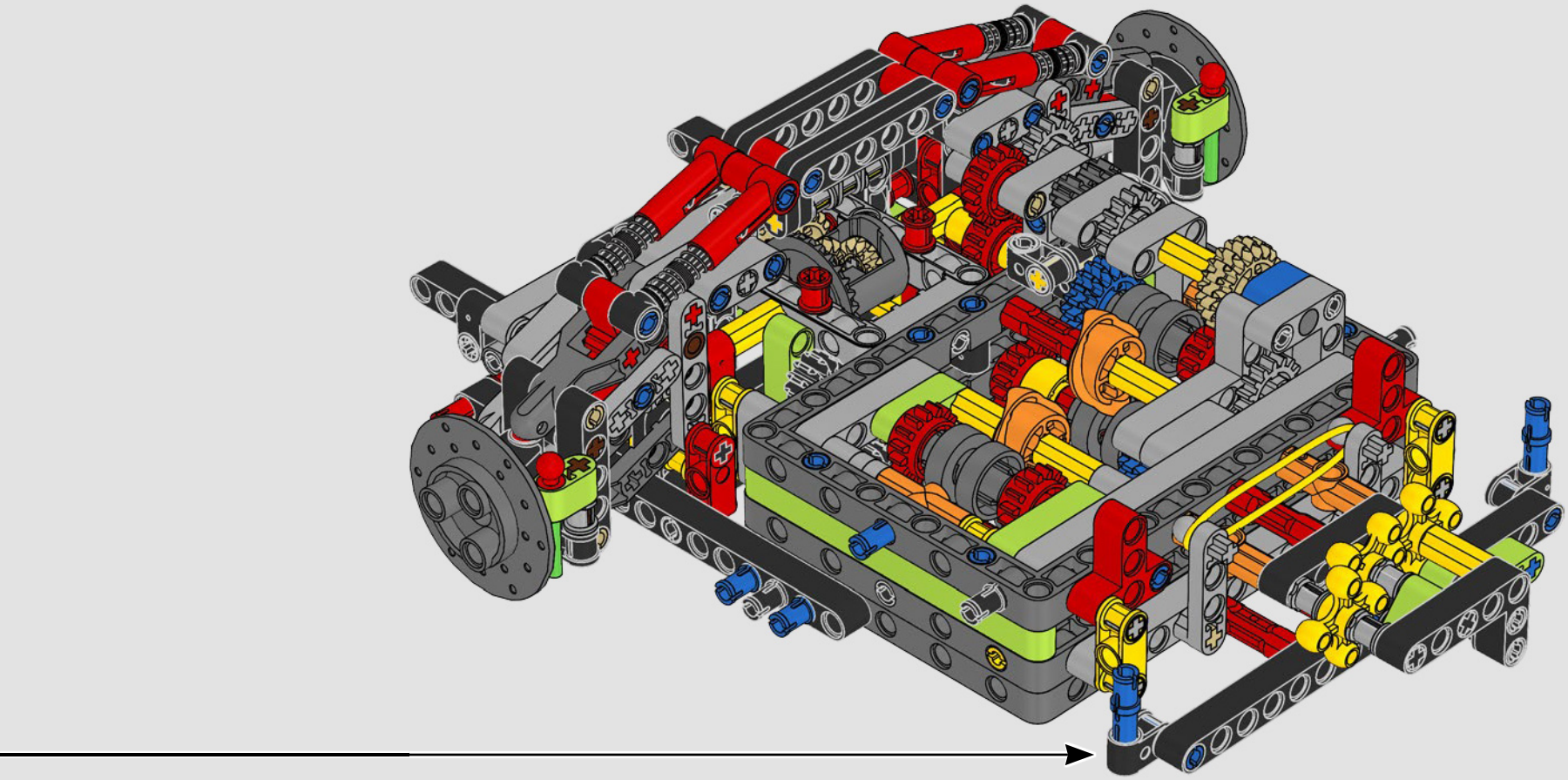

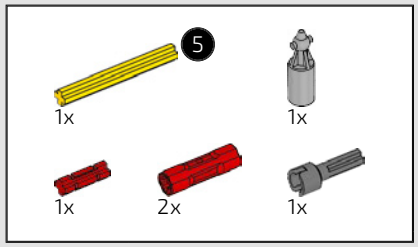



136

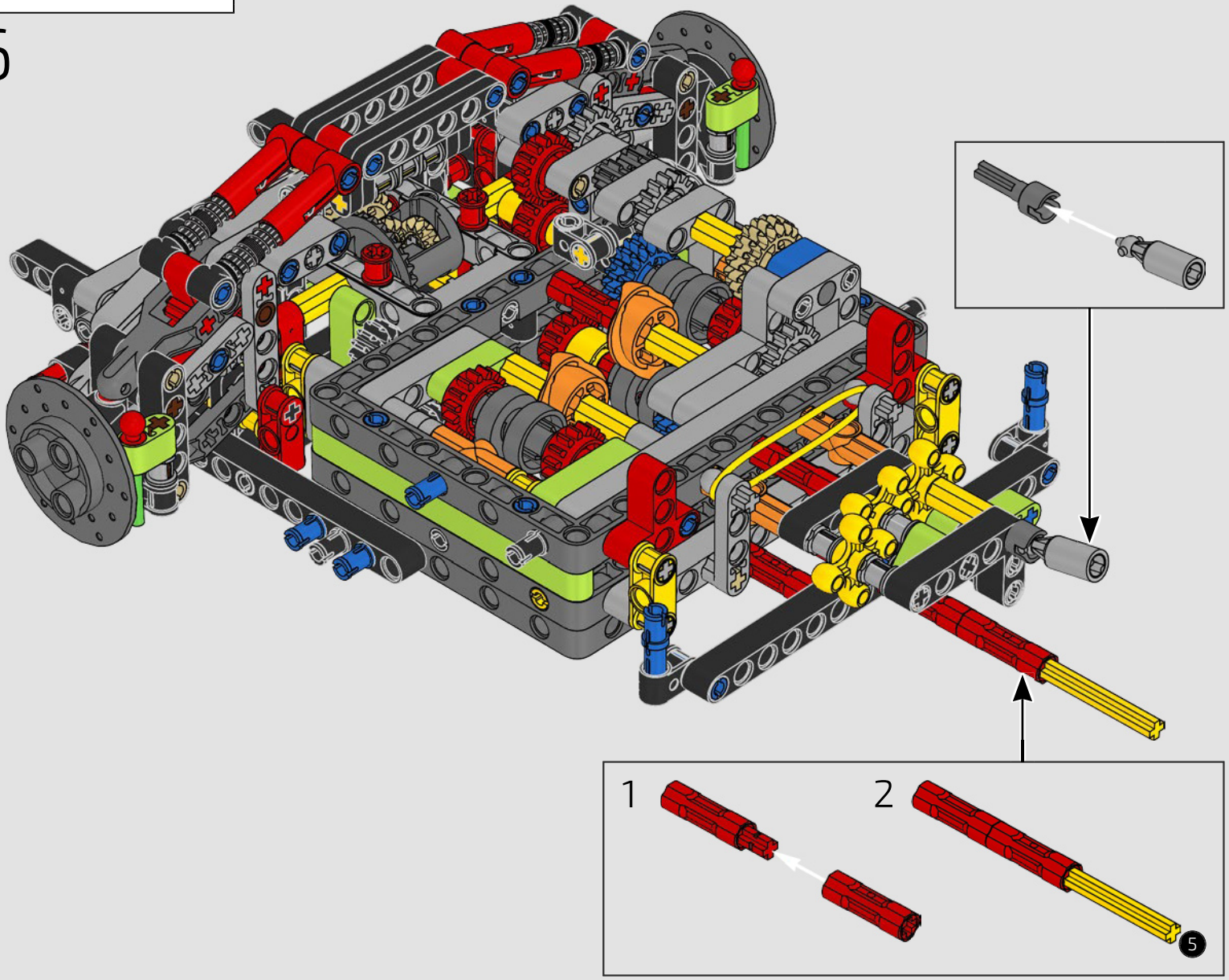

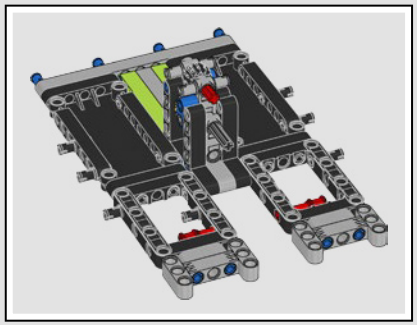

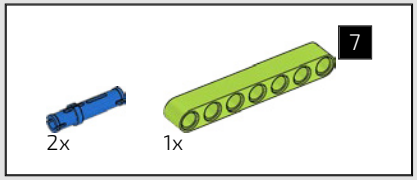

137

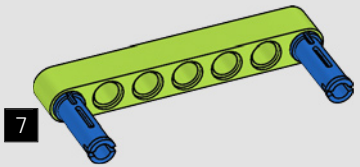

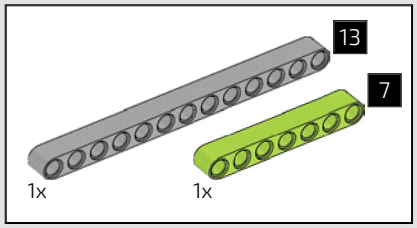

138

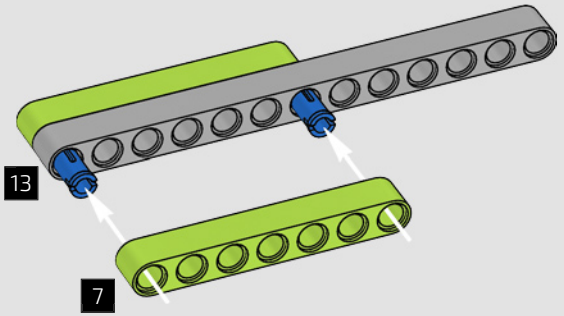

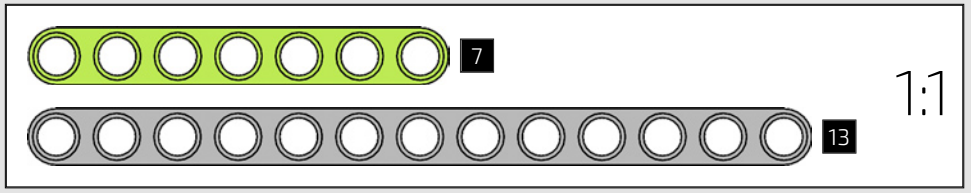



139

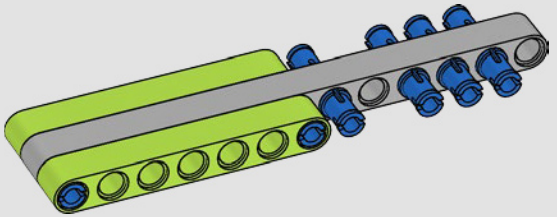

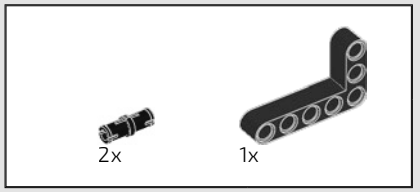

140

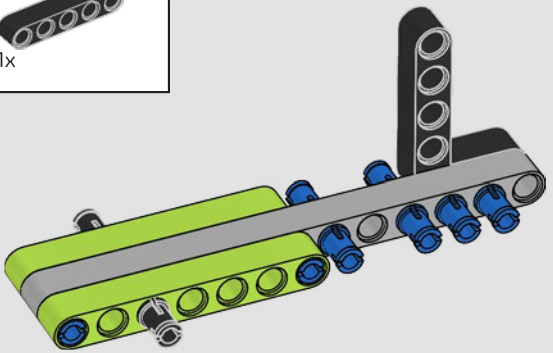

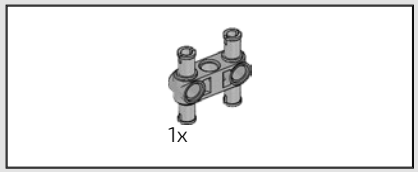

141

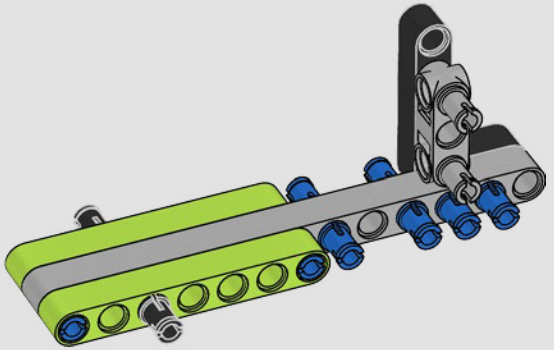

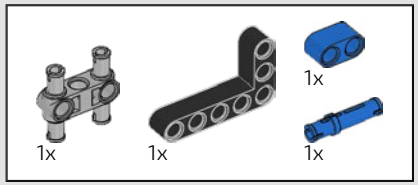

142

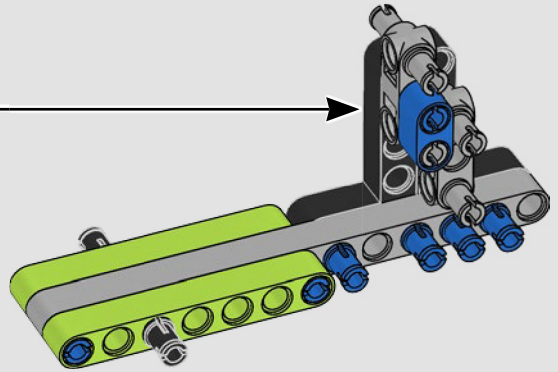

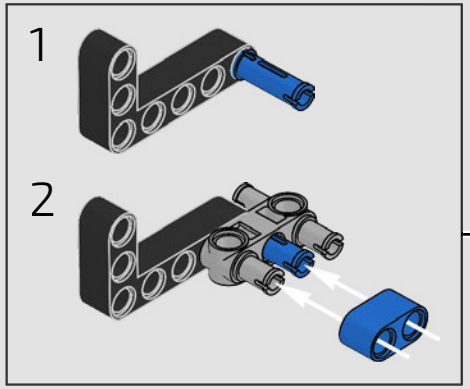

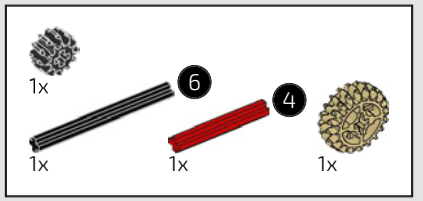

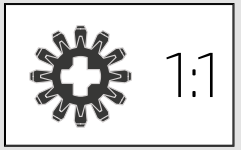

143



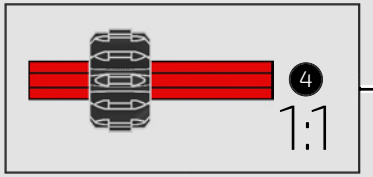

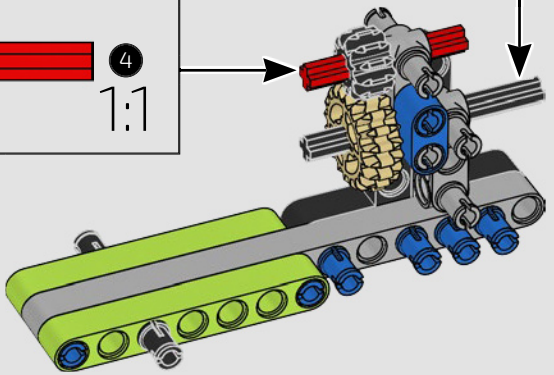

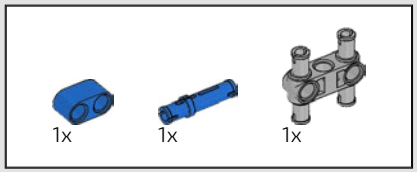

144

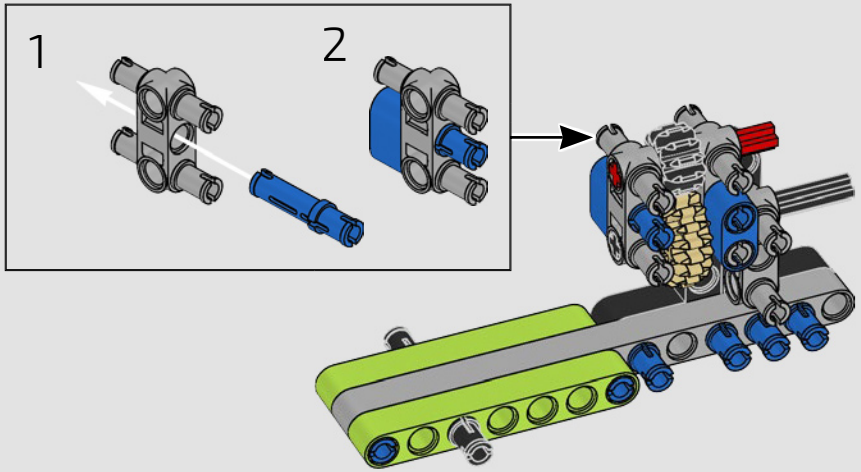

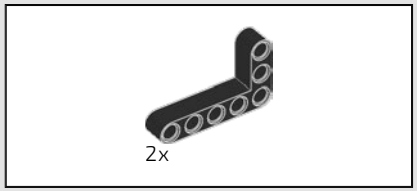

145

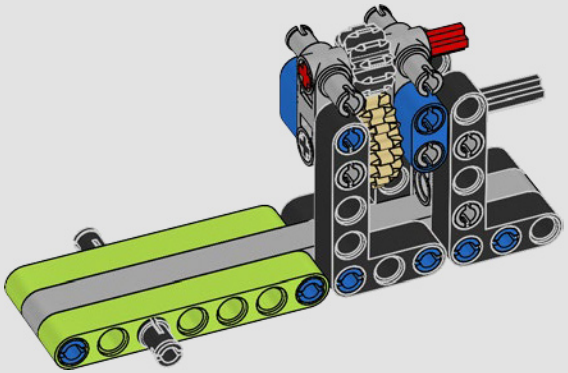



146

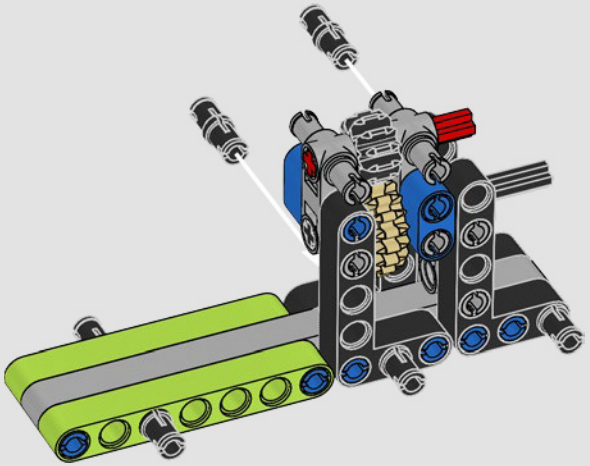

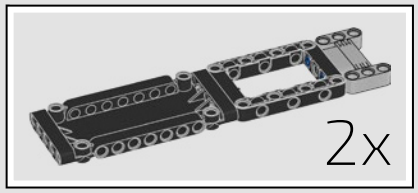

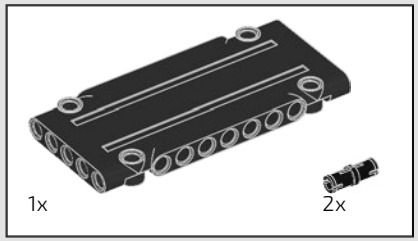

147

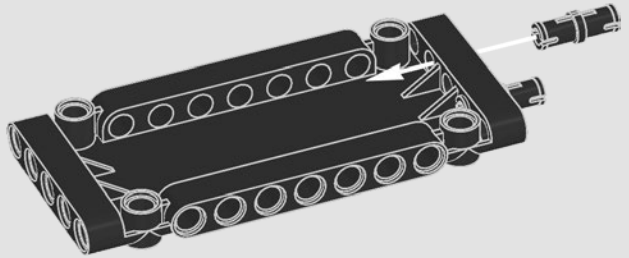

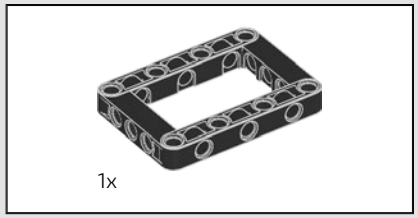

148

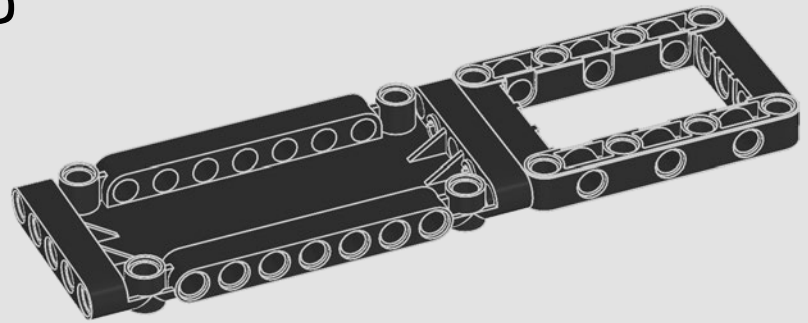

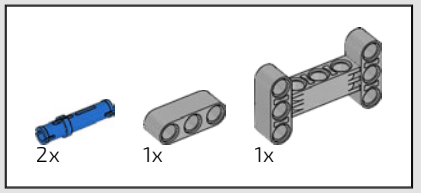

149

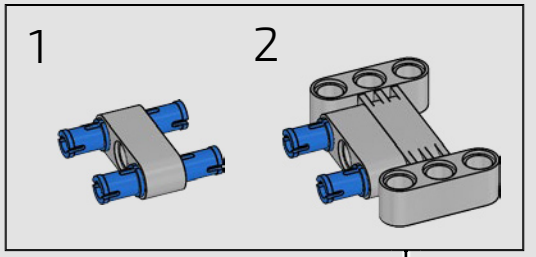

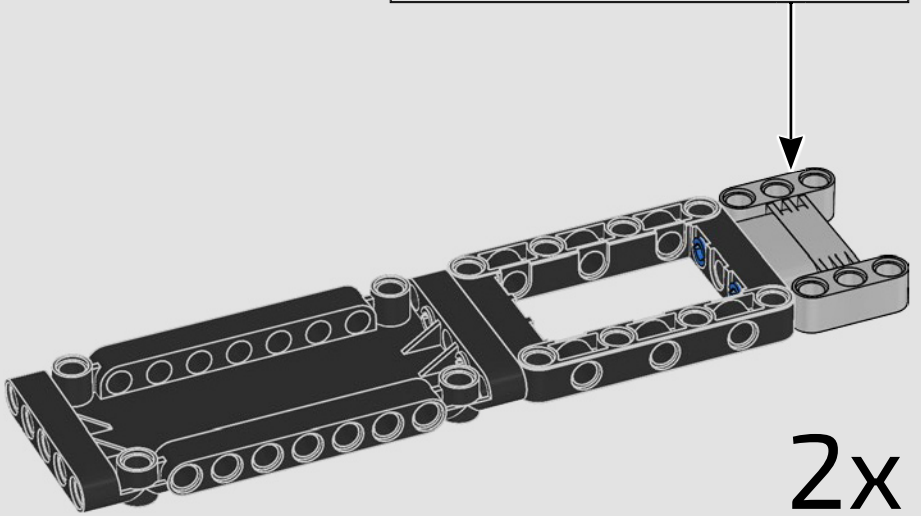

150

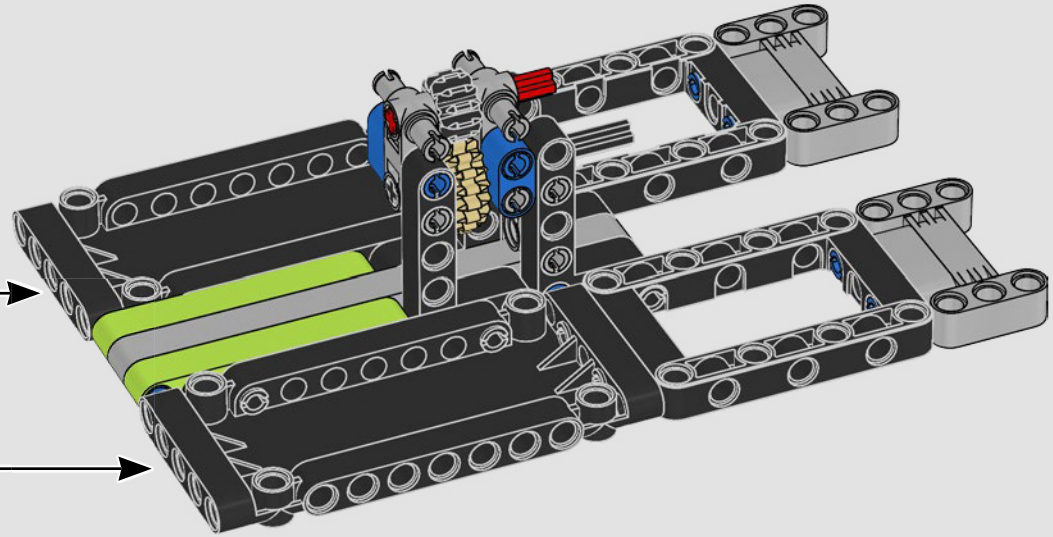



151

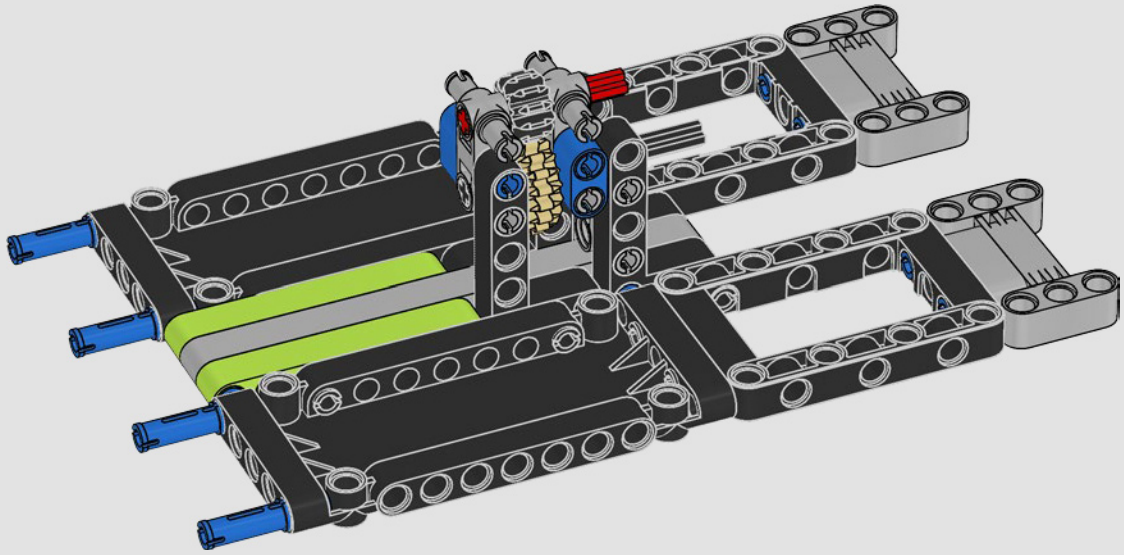

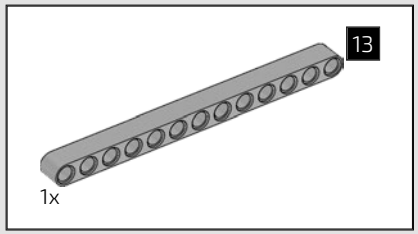

152

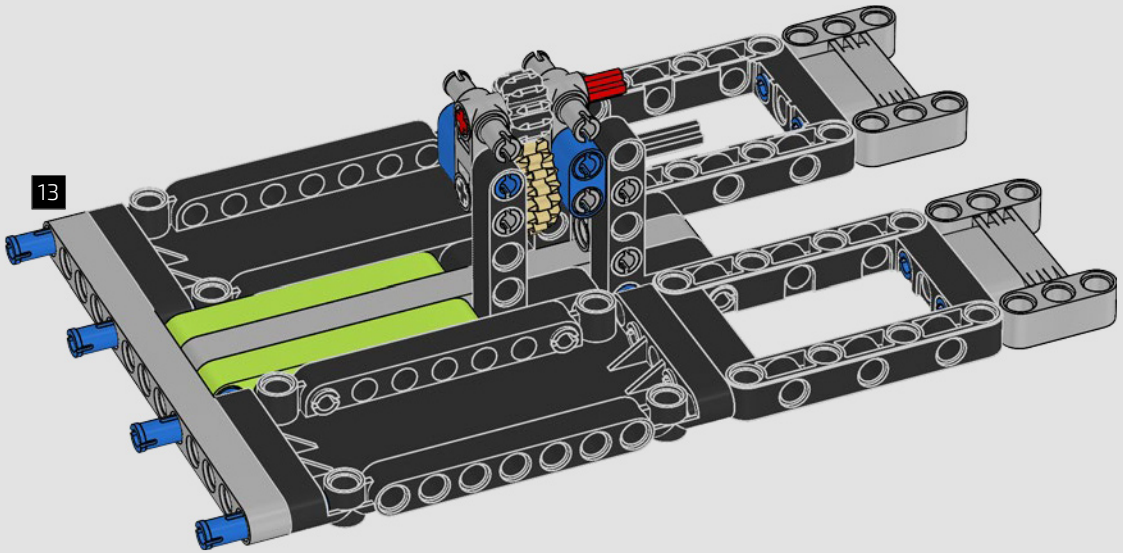

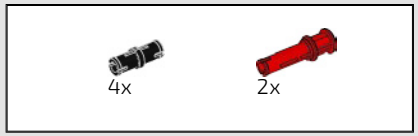

153

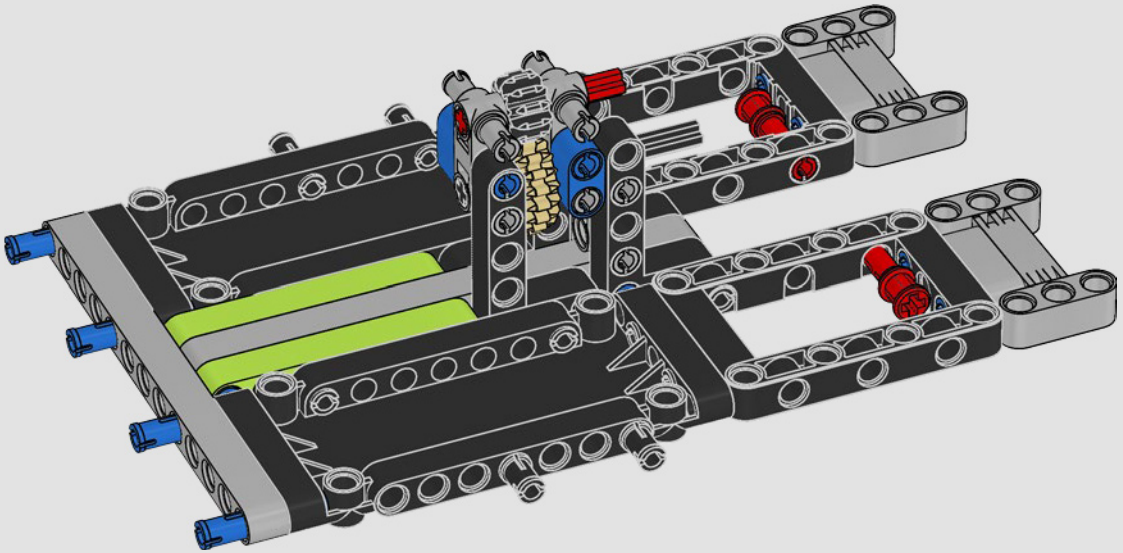

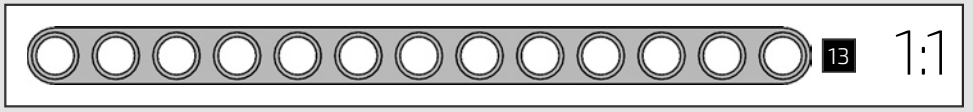



154



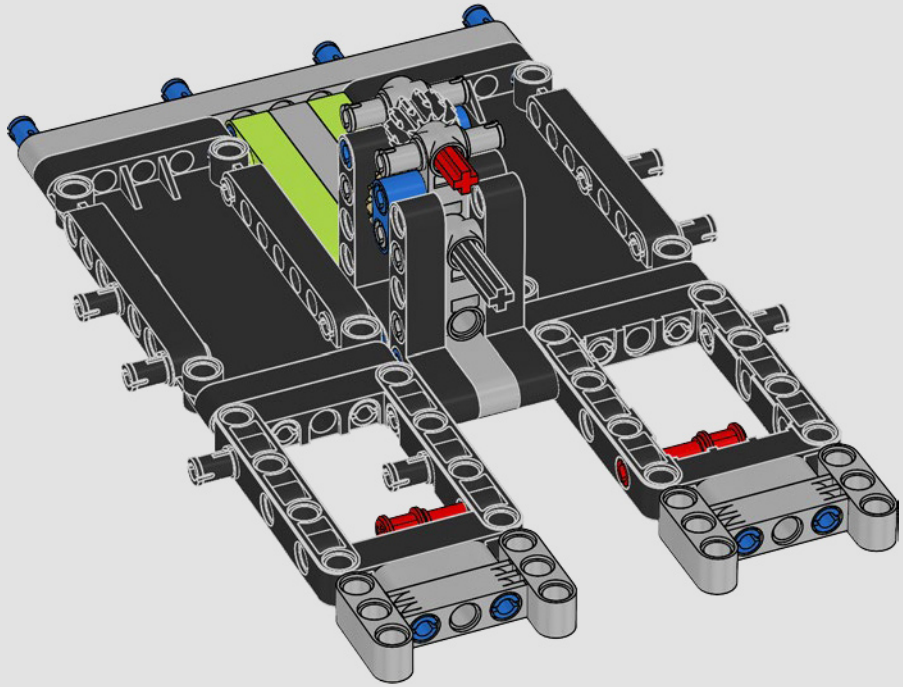

155

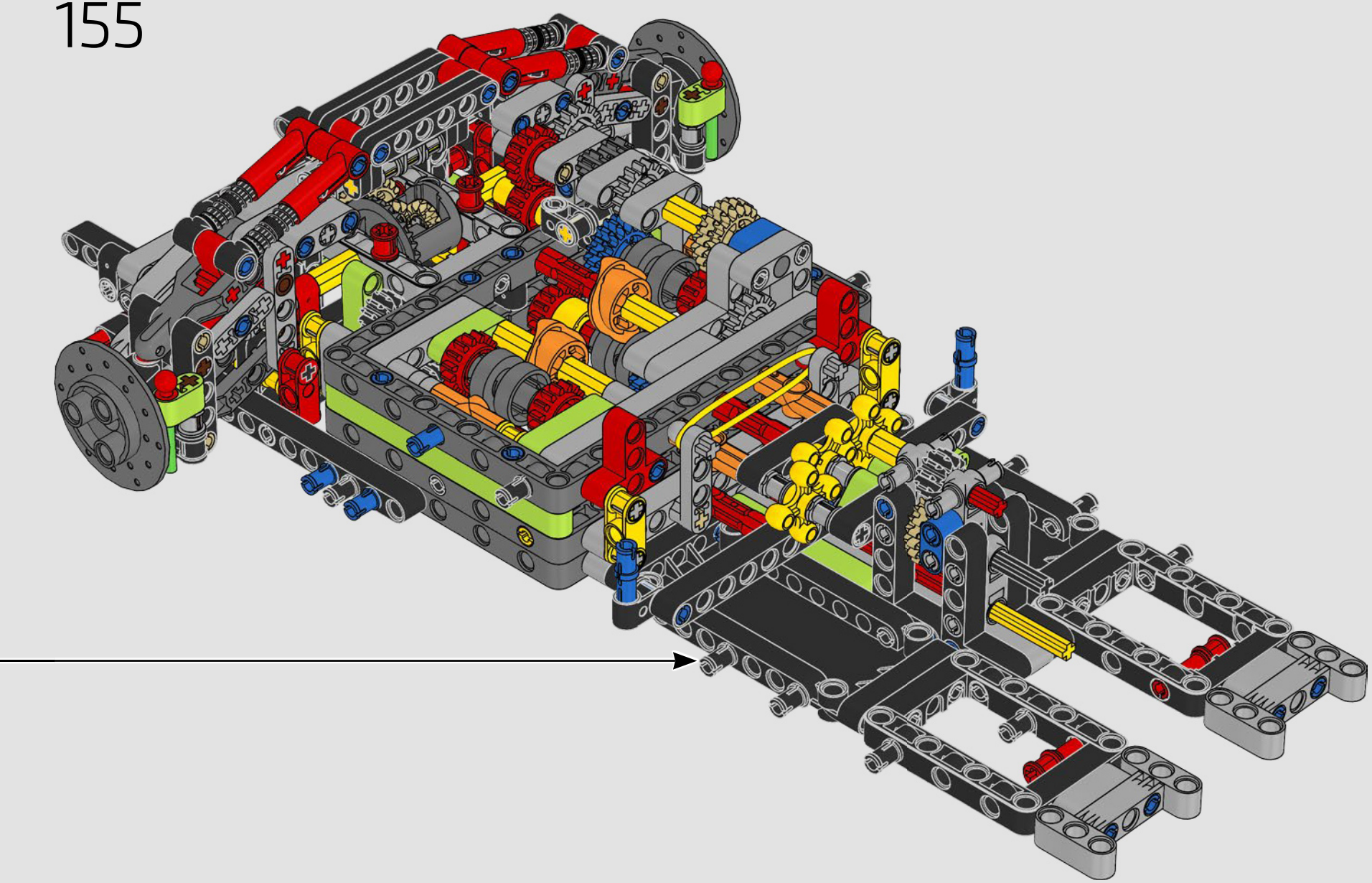

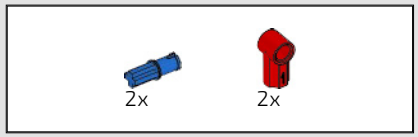

156

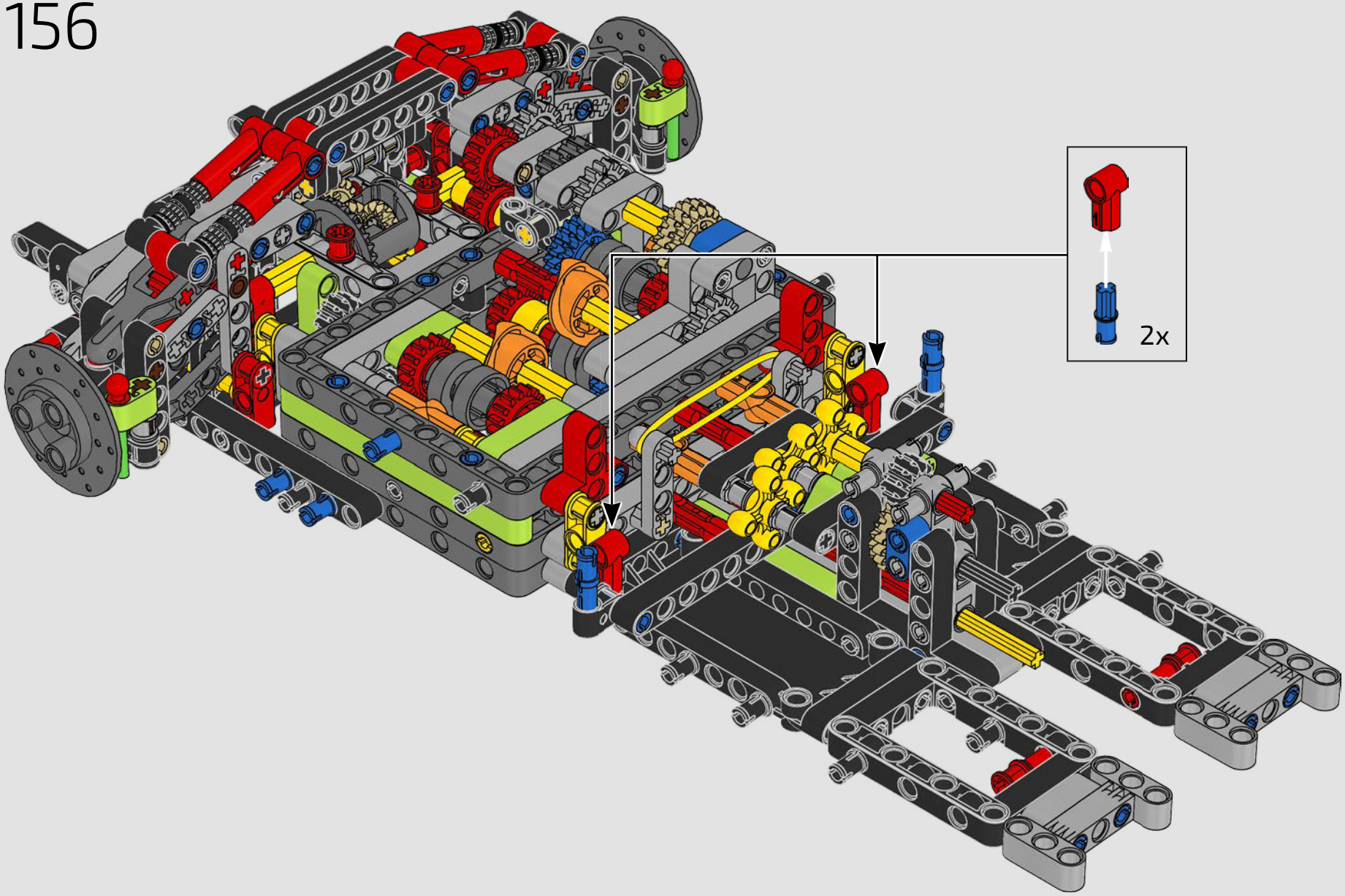

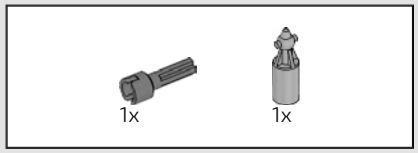

157

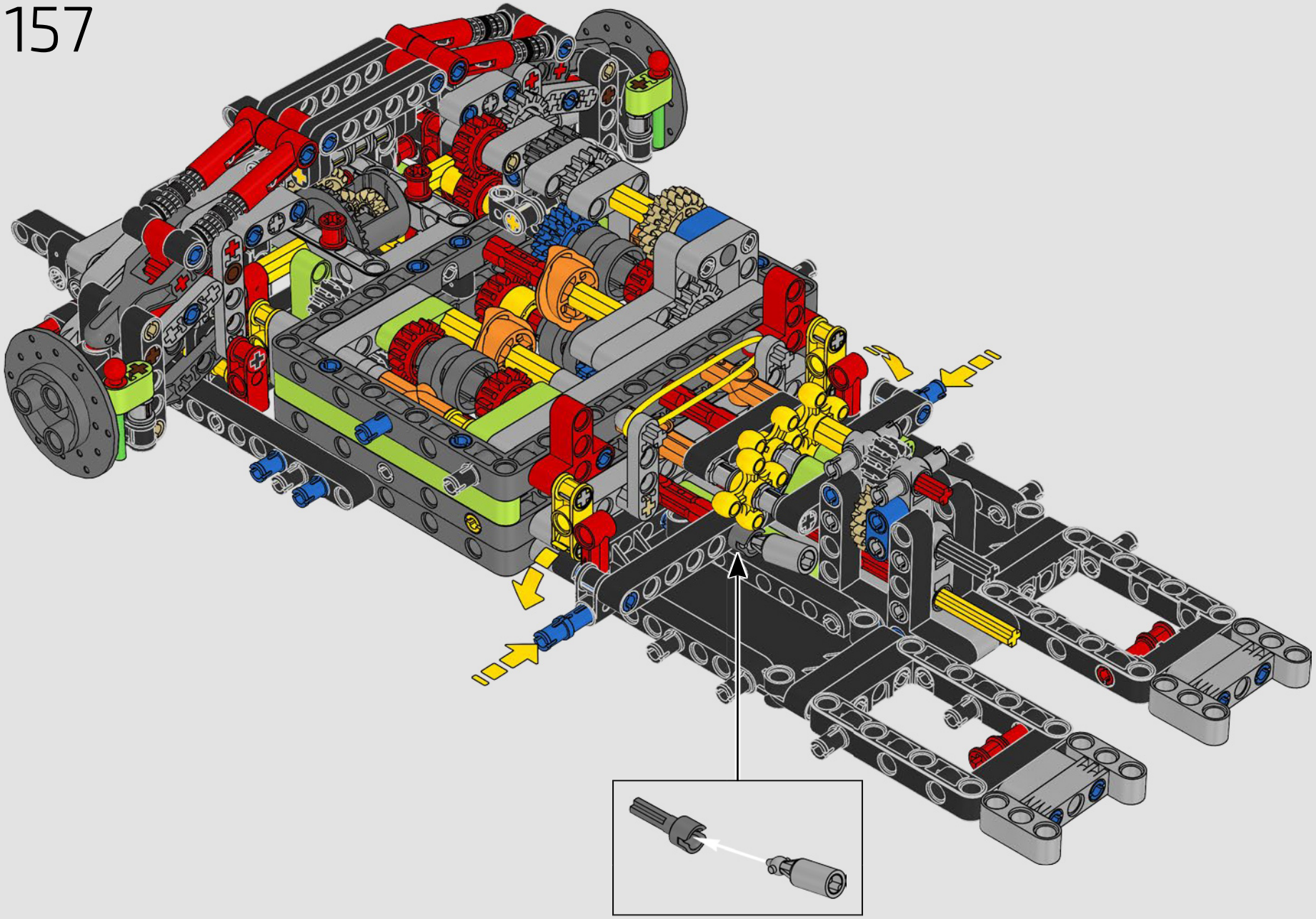

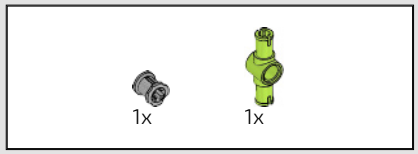

158

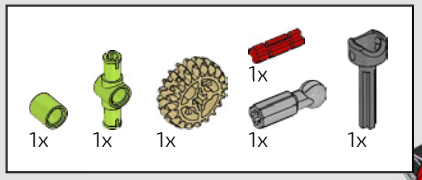

159

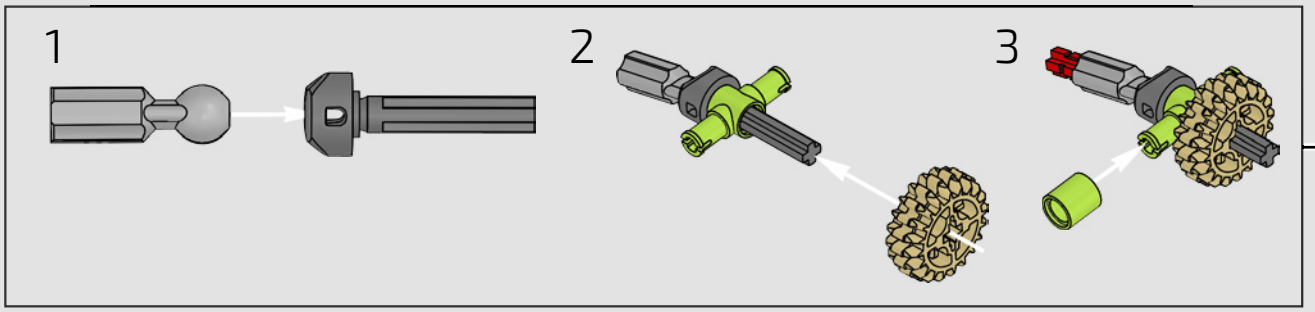

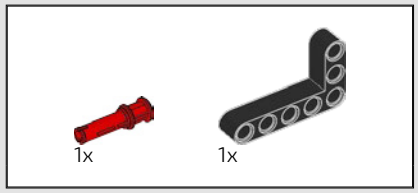

160

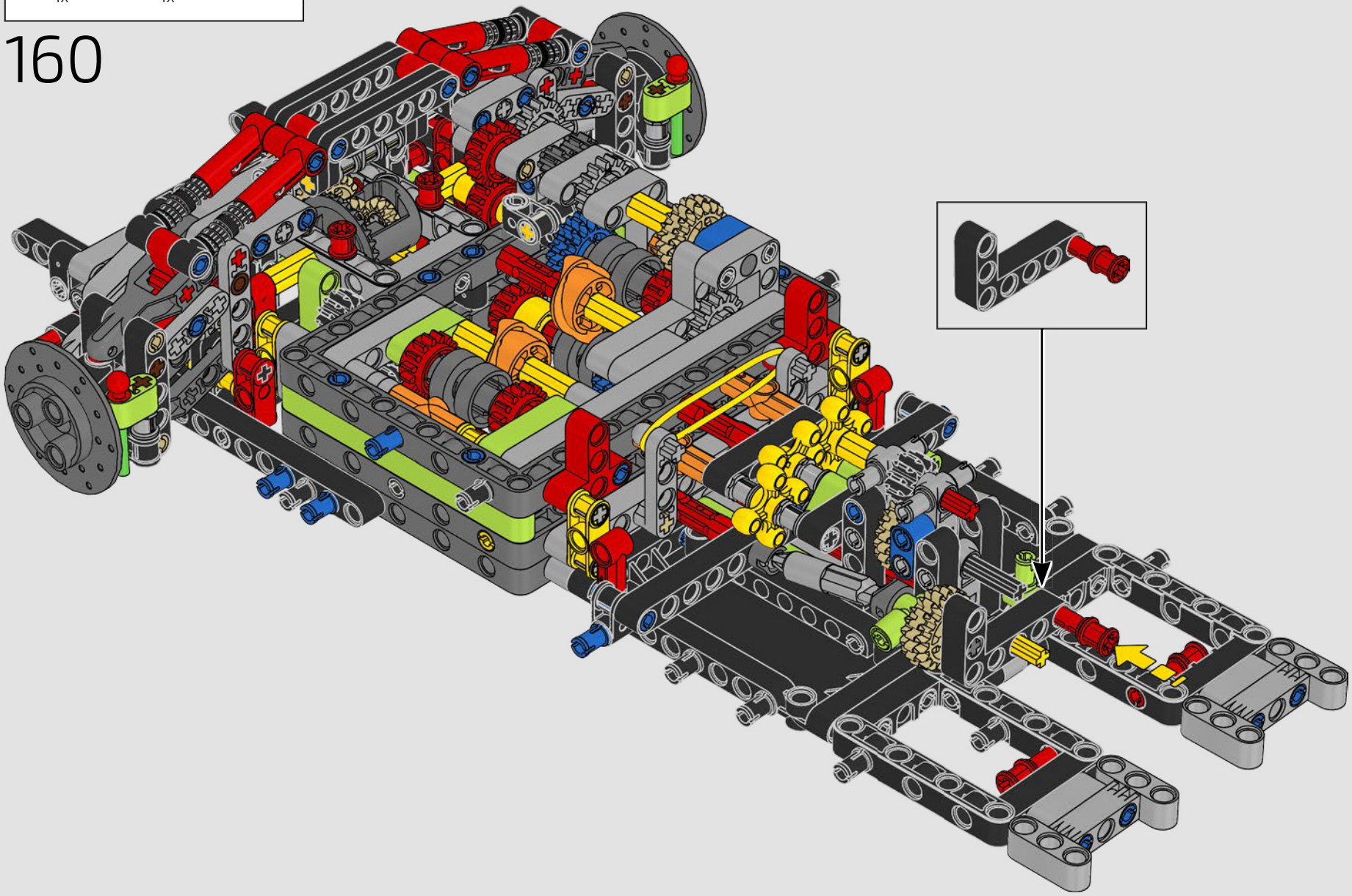

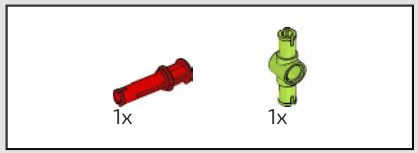

161

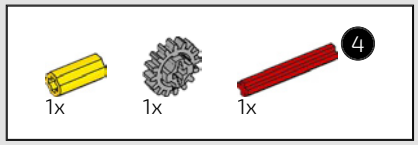



162

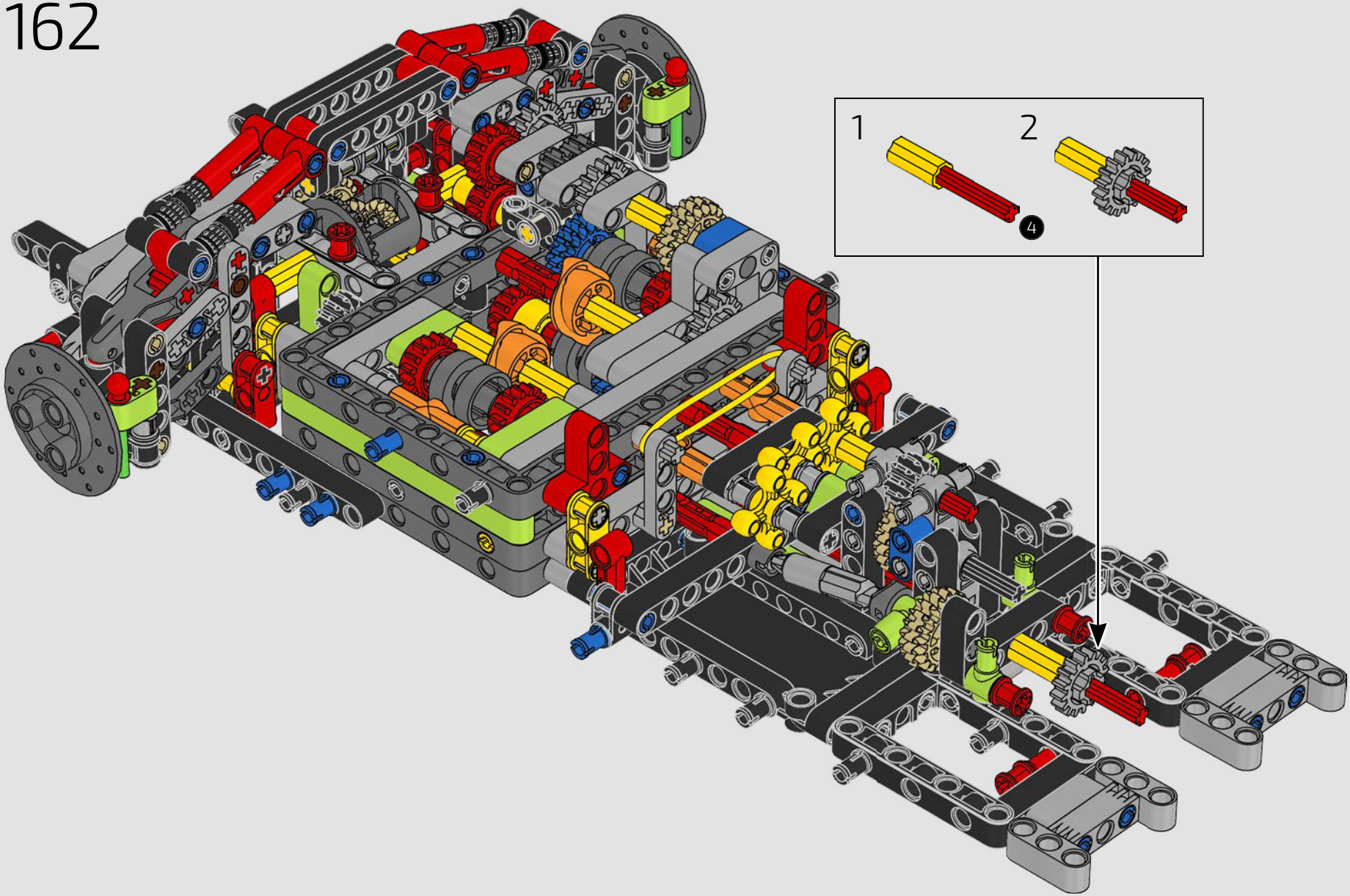

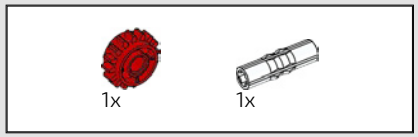

163

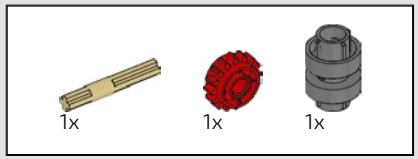

164

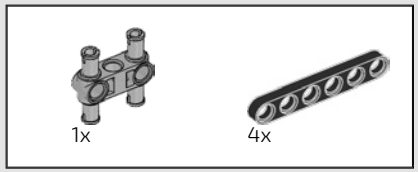

165

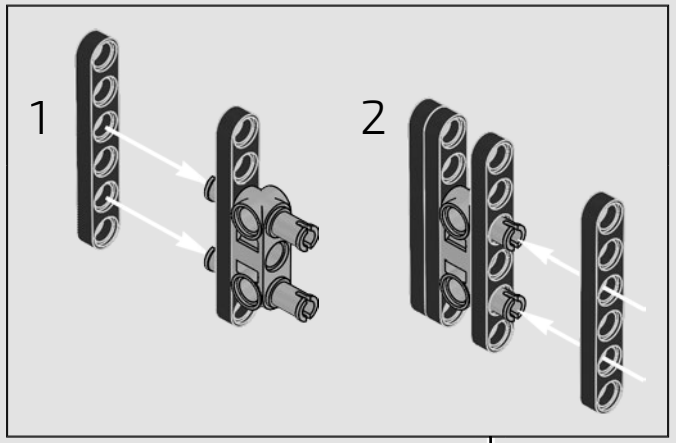

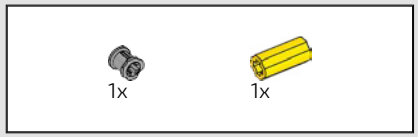

166

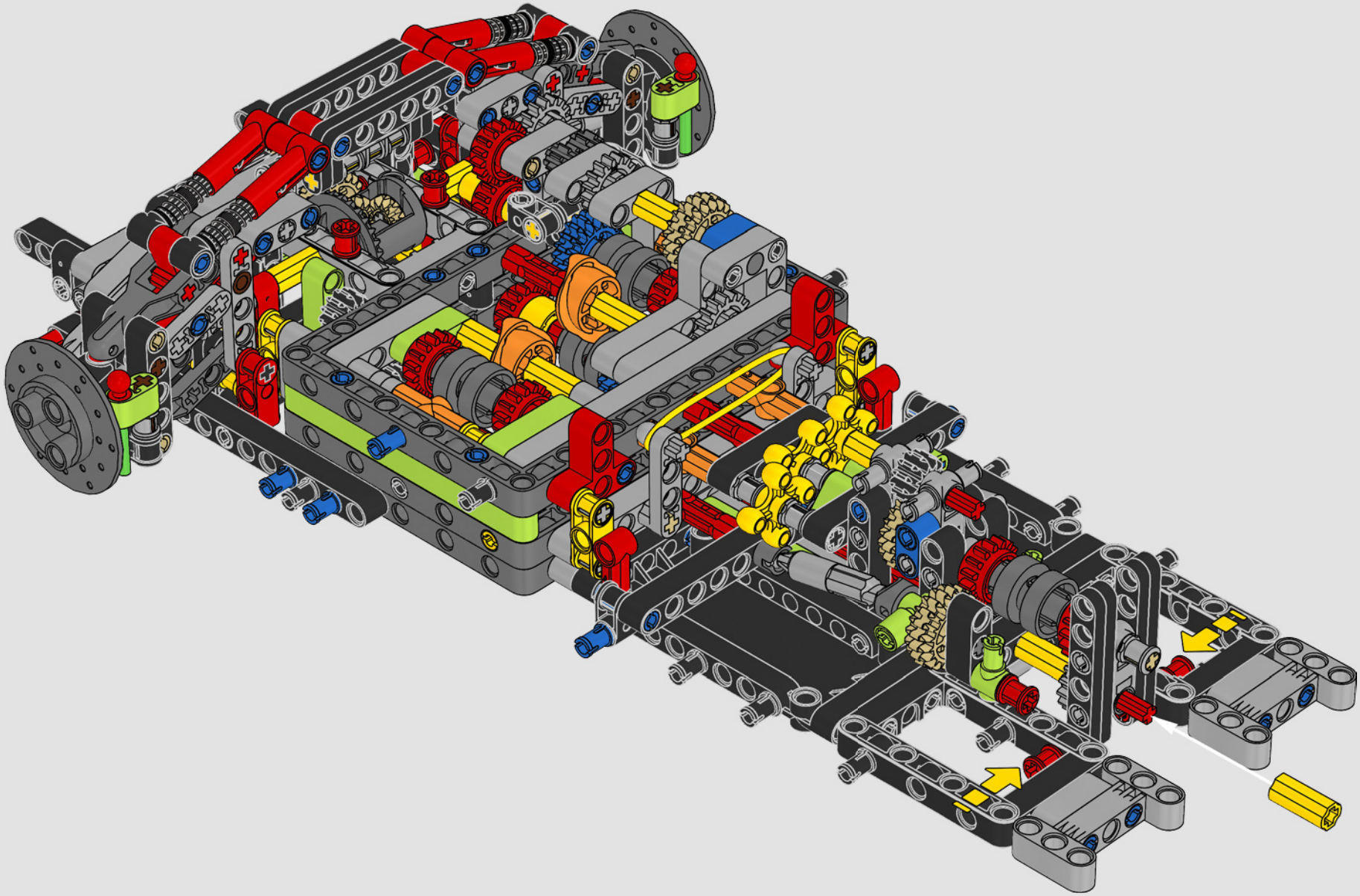

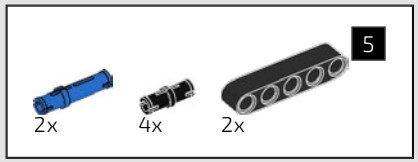

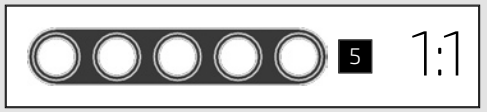

167

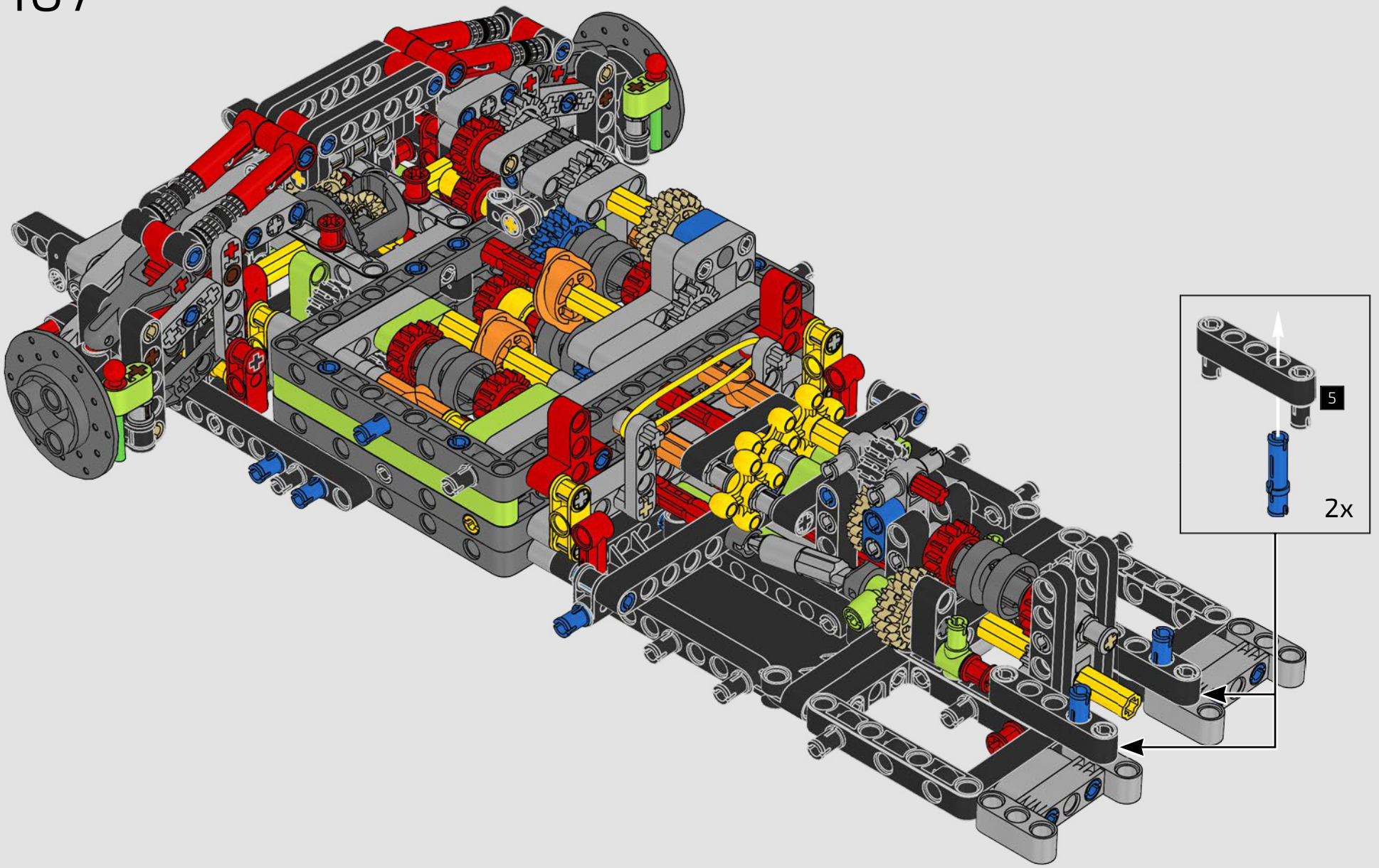

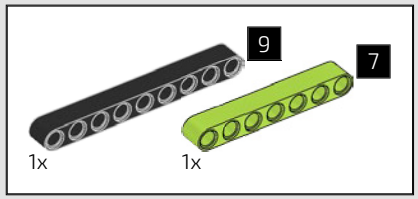

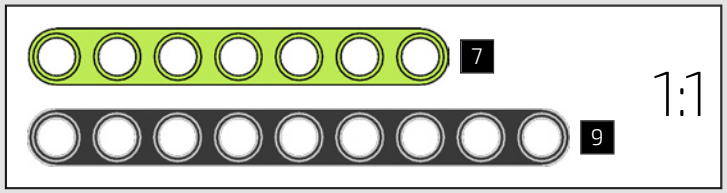

168

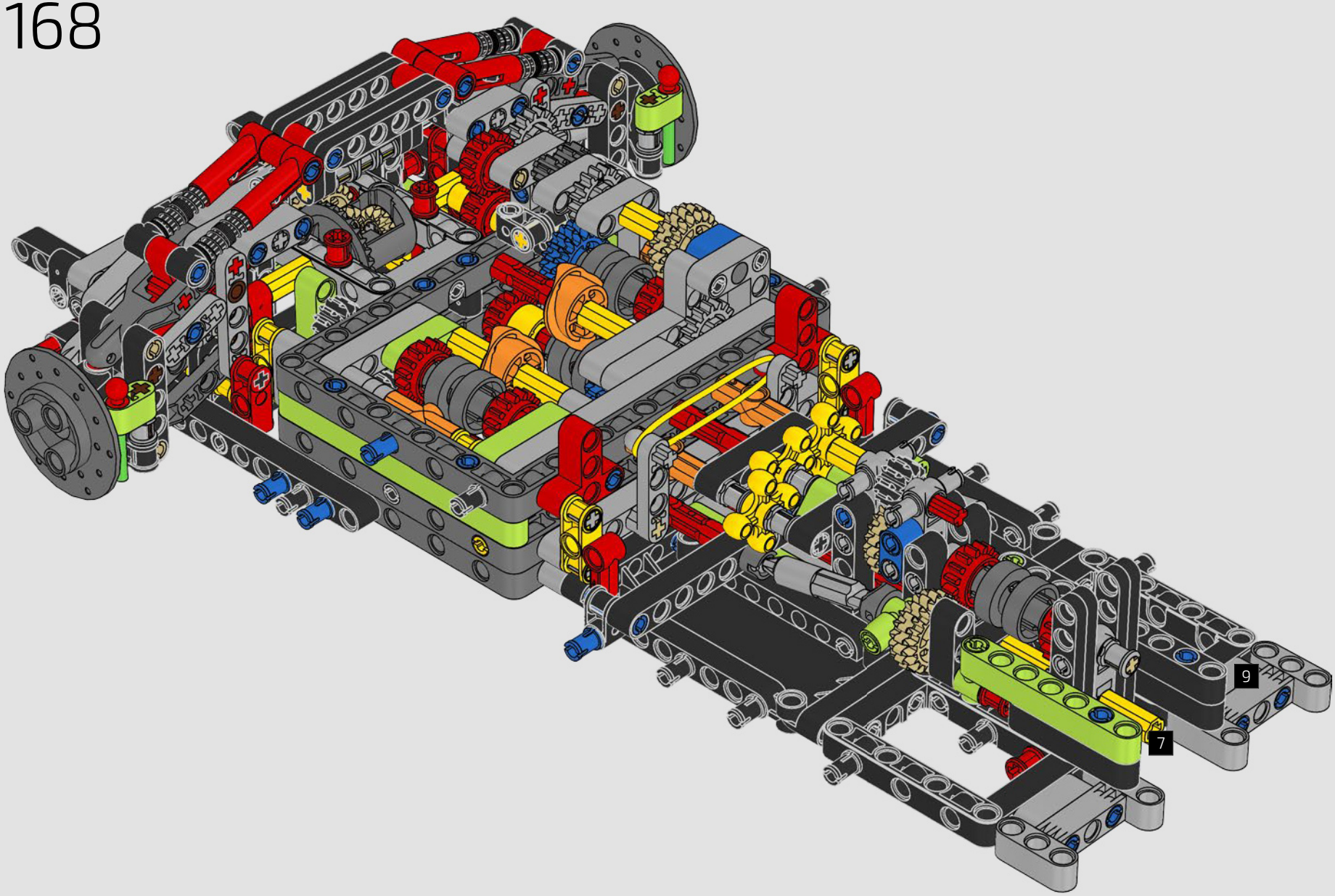

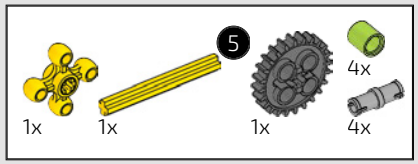



169

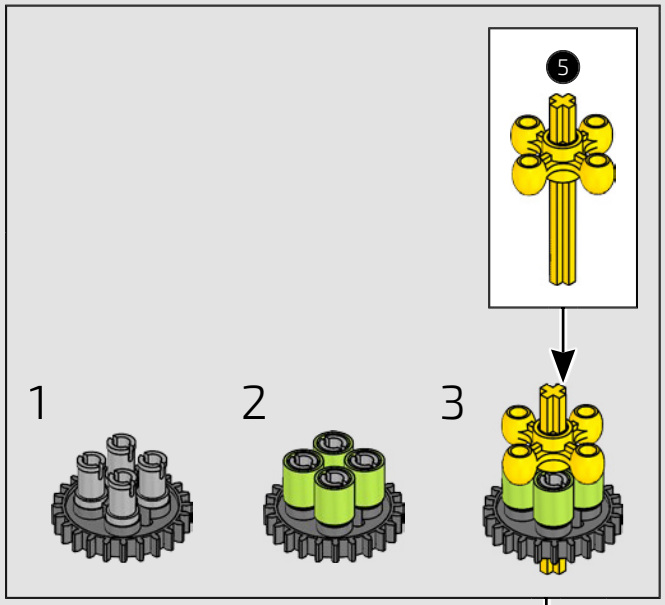

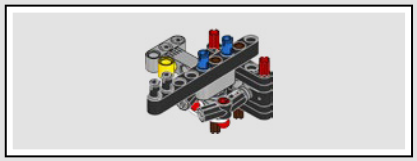

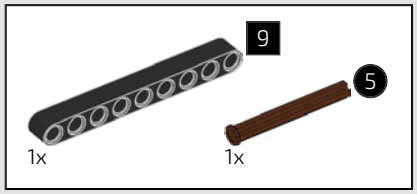

170

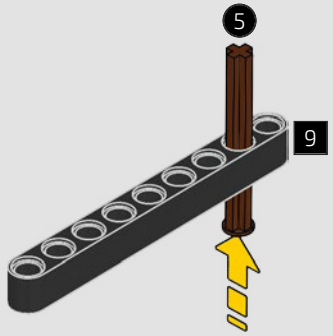

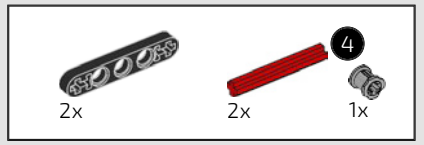

171

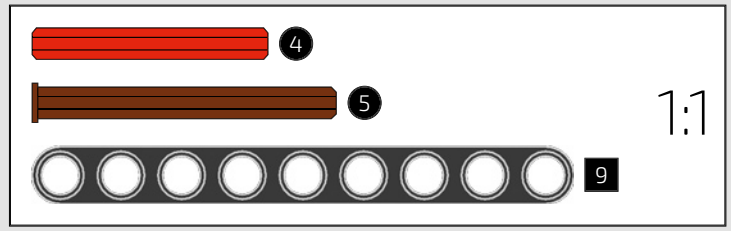

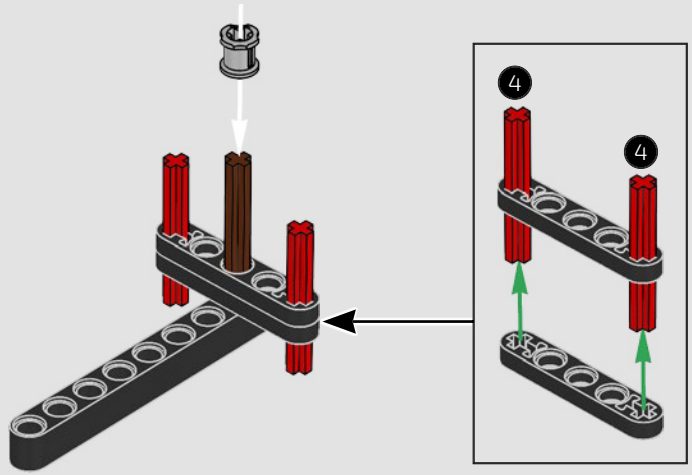

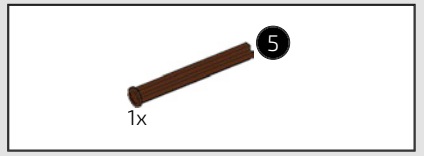

172

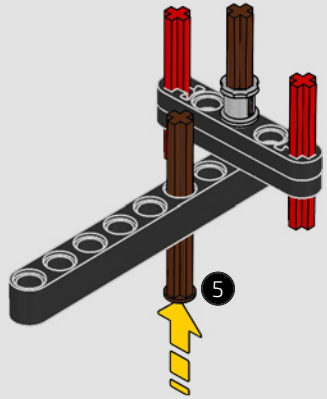

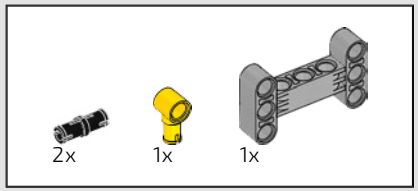

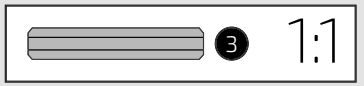

173

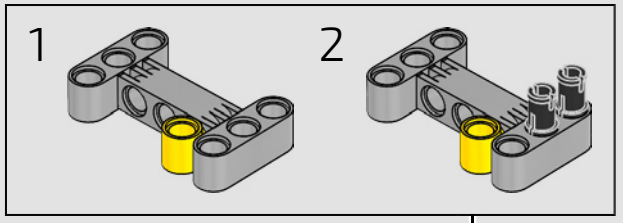

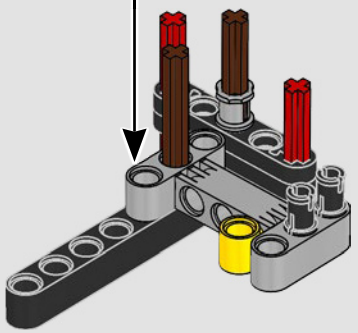

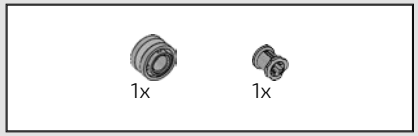

174

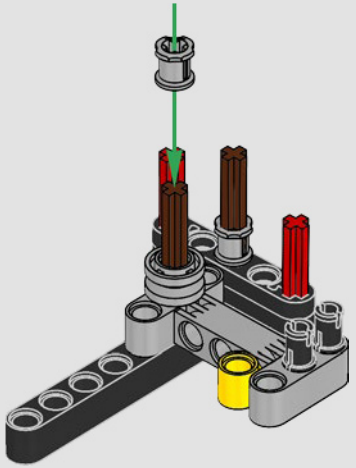

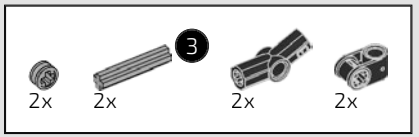

175

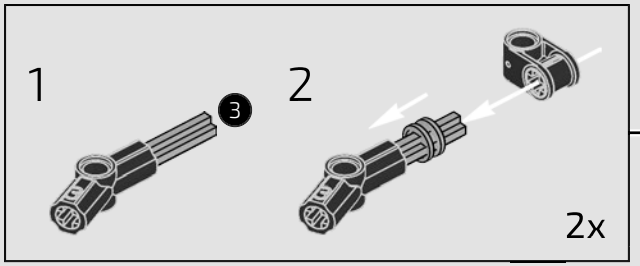

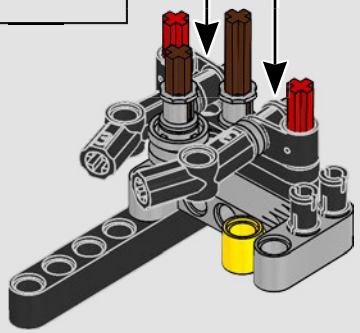

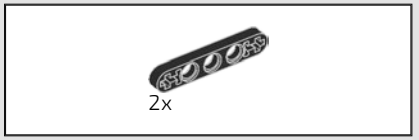

176

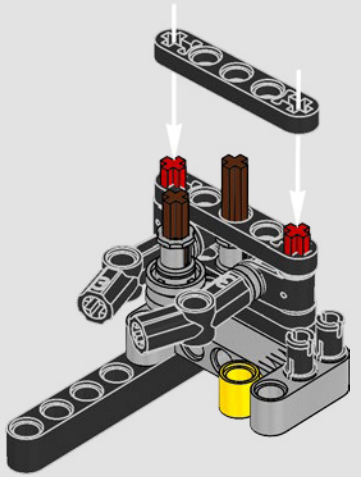

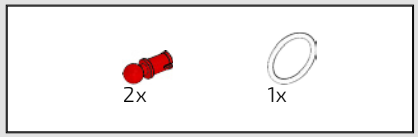

177

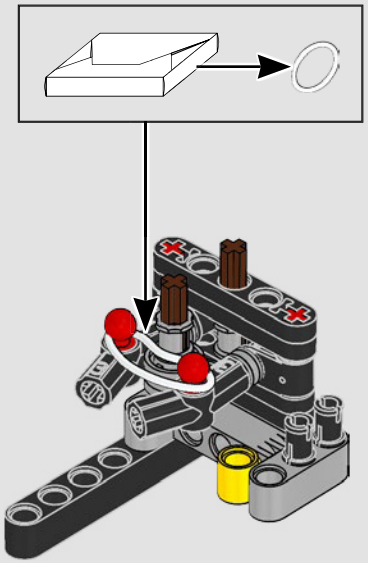

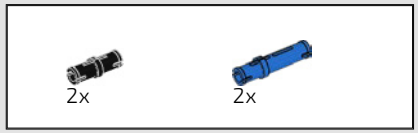

178



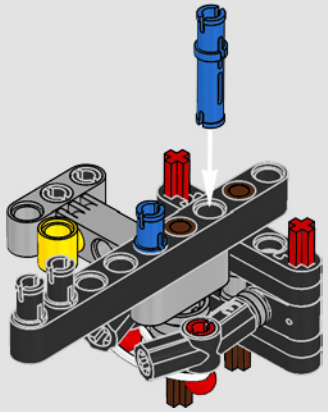

179



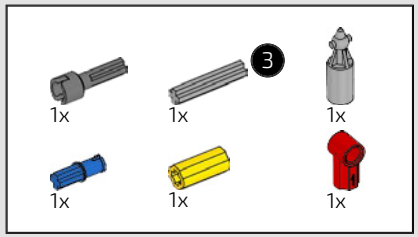

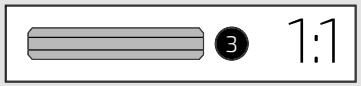

180

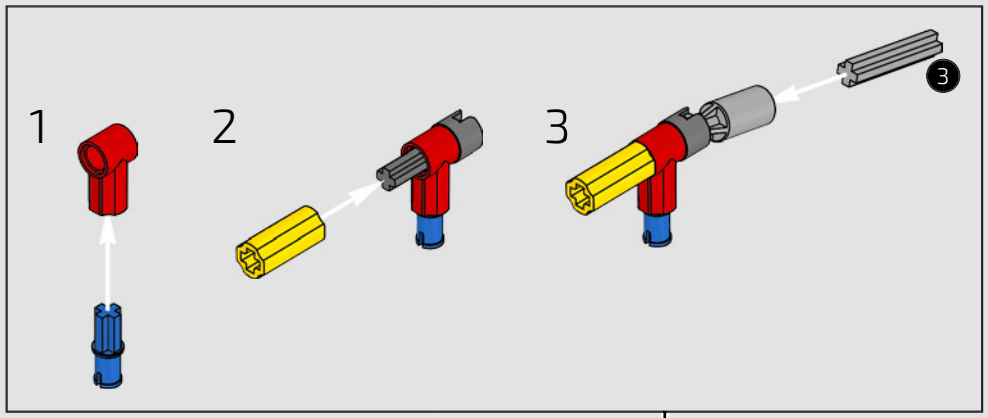

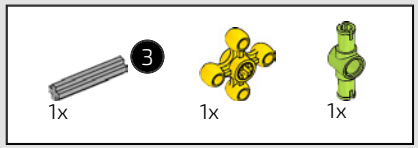

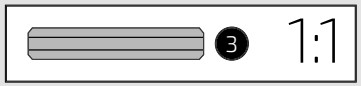

181

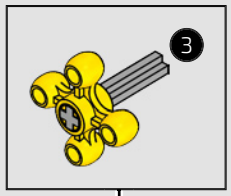





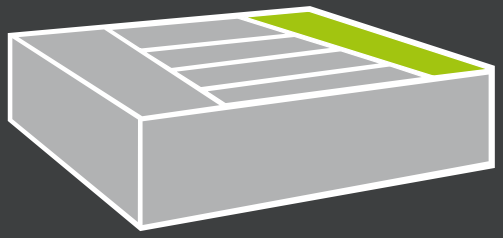

BOX TWO – BOX ZWEI

ENGINE & FRONT SUSPENSION

MOTOR & VORDERRADAUFHÄNGUNG

Both the famous V12 engine and pushrod suspension system are important elements of the Sián FKP 37's DNA, so the LEGO® Technic design team really stretched the Technic building system to recreate them in the final model. Watch Senior Design Manager Jeppe Juul Jensen explain the challenges the designers faced along the way.

Sowohl der berühmte V12-Motor als auch die Pushrod-Aufhängung sind wichtige Bestandteile der DNA des Sián FKP 37. Deshalb ist das LEGO® Technic Designteam an die Grenzen des Technic Bausystems gegangen, um diese Elemente im endgültigen Modell nachzubilden. Schauen Sie sich an, wie Senior Design Manager Jeppe Juul Jensen die Herausforderungen beschreibt, mit denen sich die Designer während des Projekts konfrontiert sahen.



> www.LEGO.com/lamborghini-sian/videocasts


Lamborghini
Lamborghini
V12

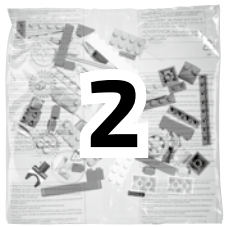

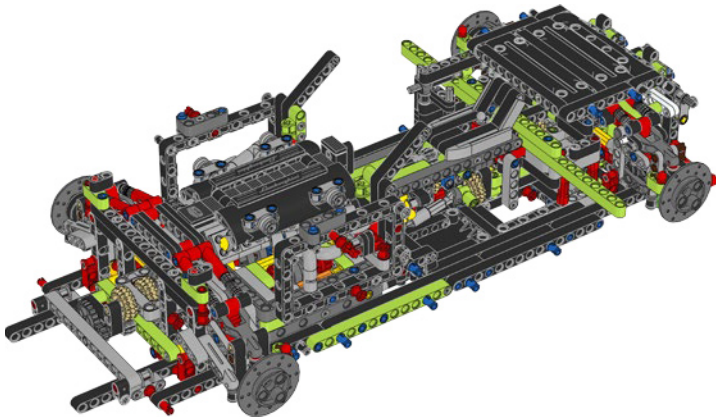





182



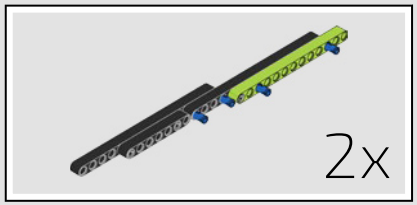

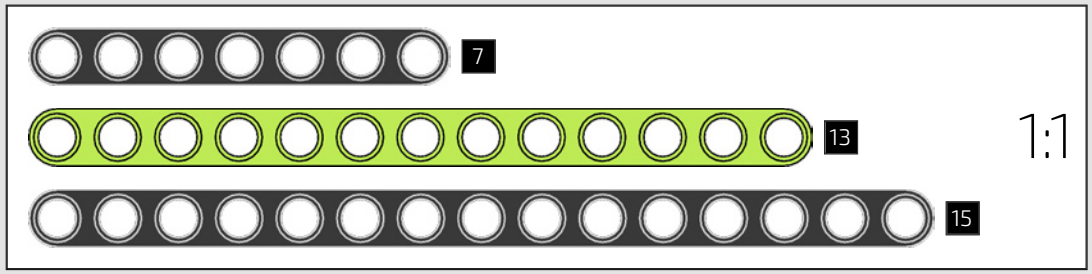

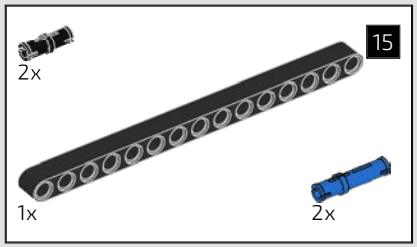

183

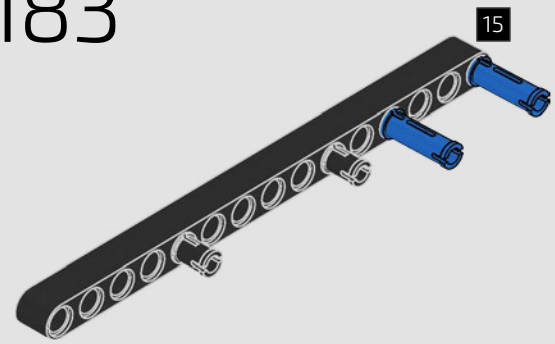

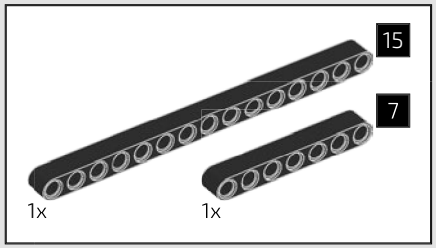

184

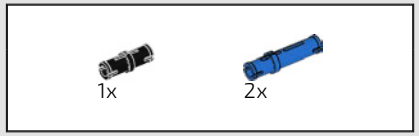

185

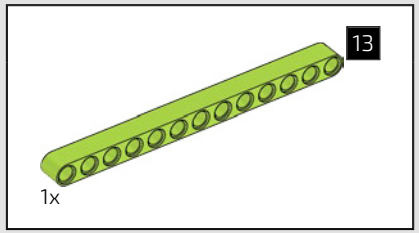

186

2x

187

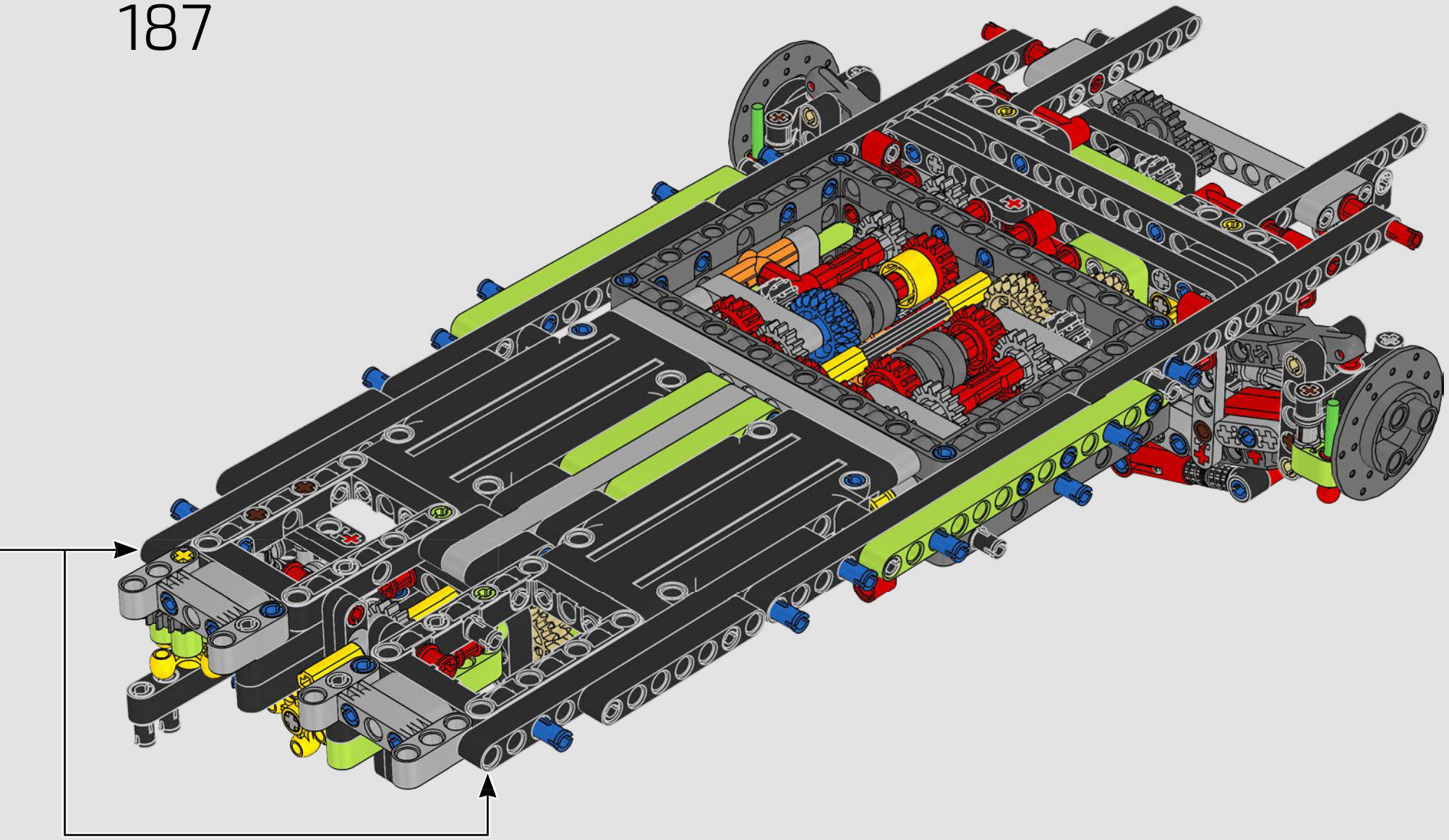

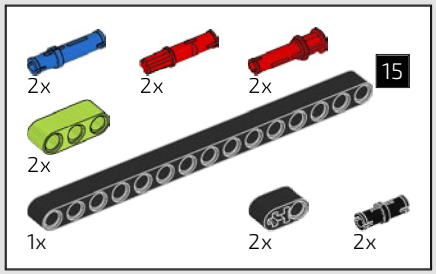

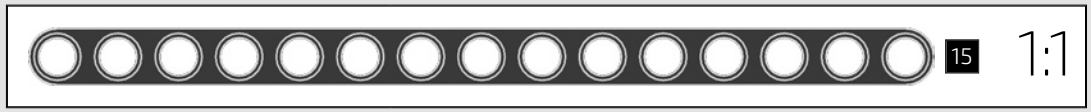

188

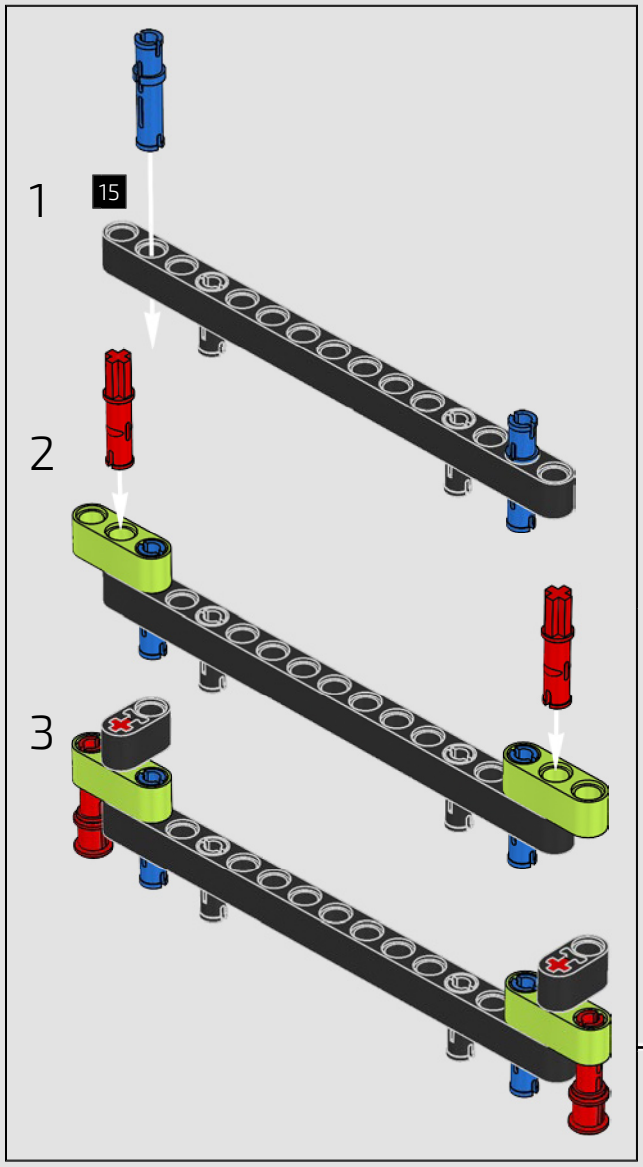

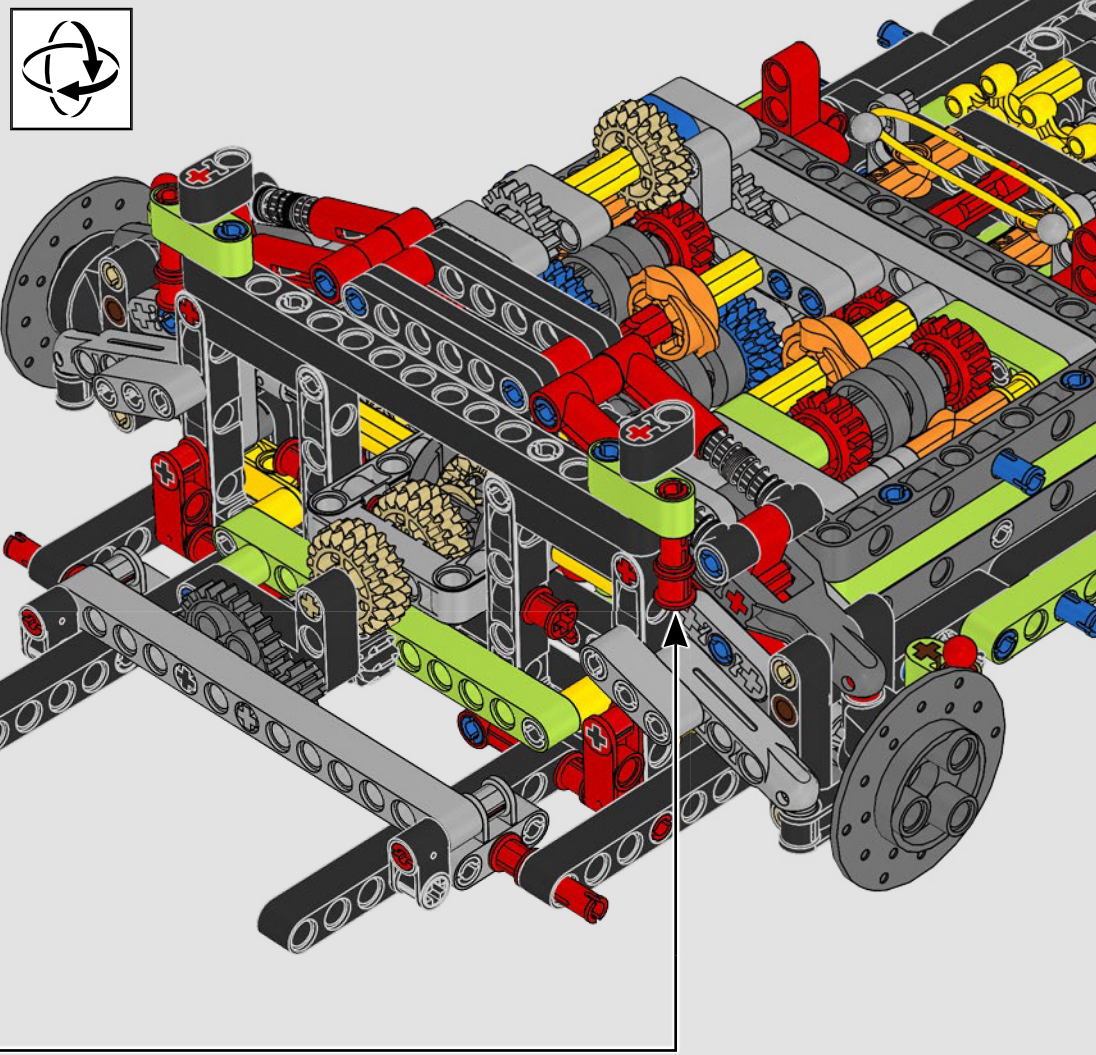

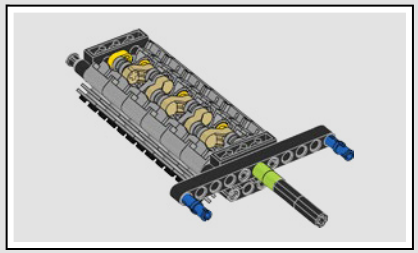

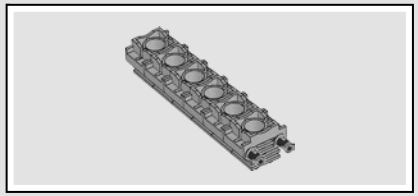

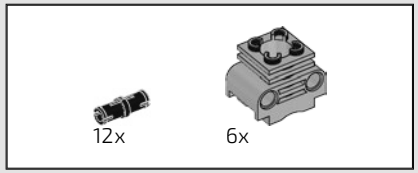

189

1

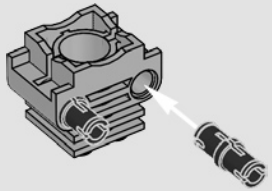

2

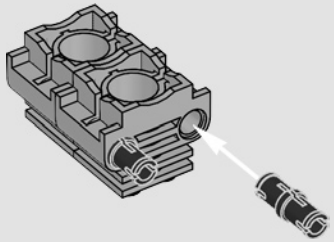

3

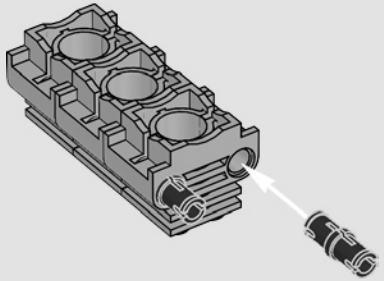

4

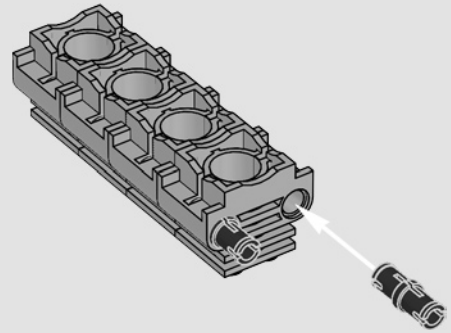

5

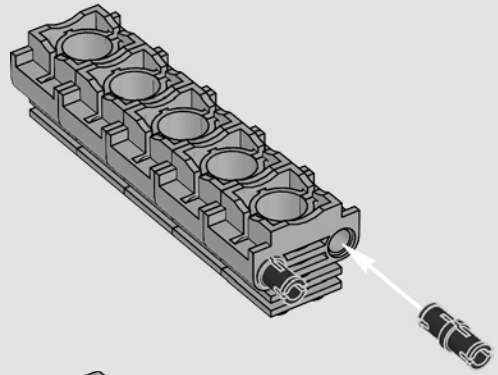

6

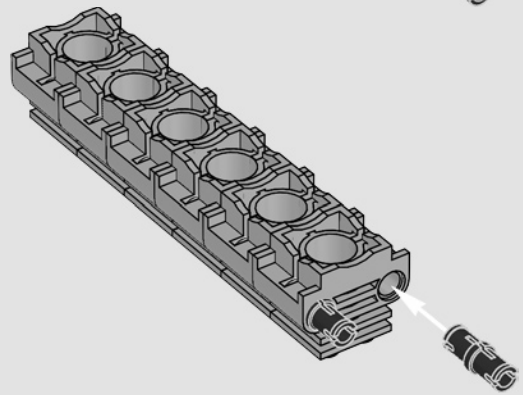

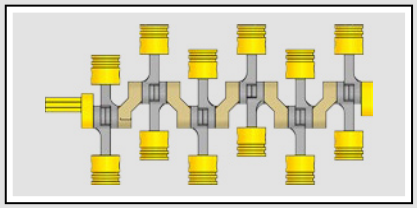

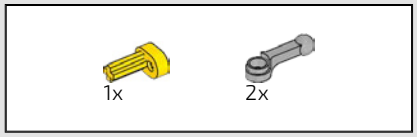

190

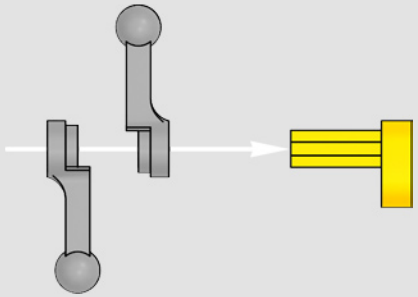

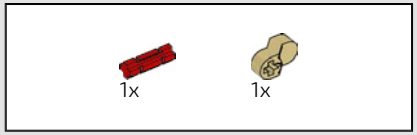

191

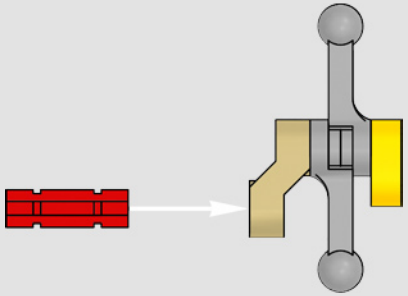

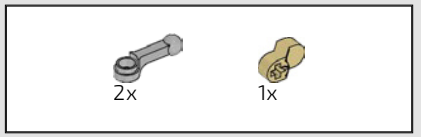

192

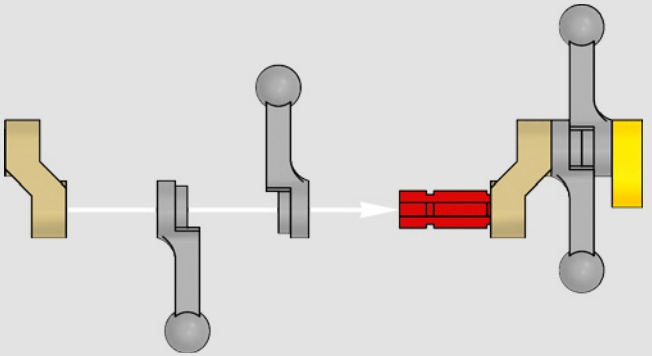

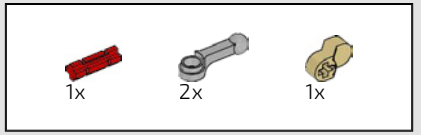

193

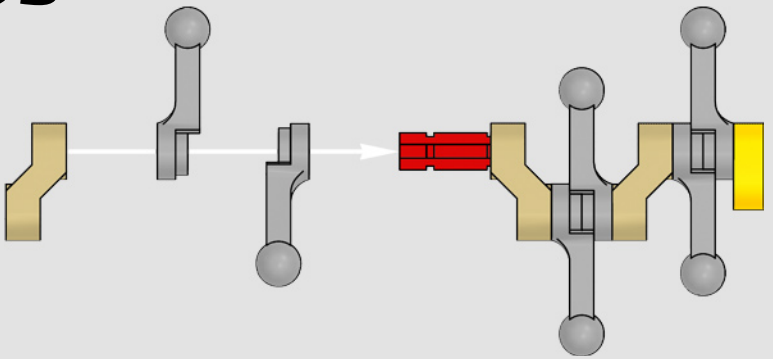

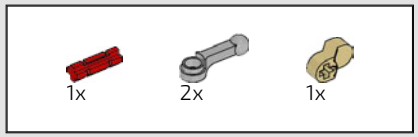

194

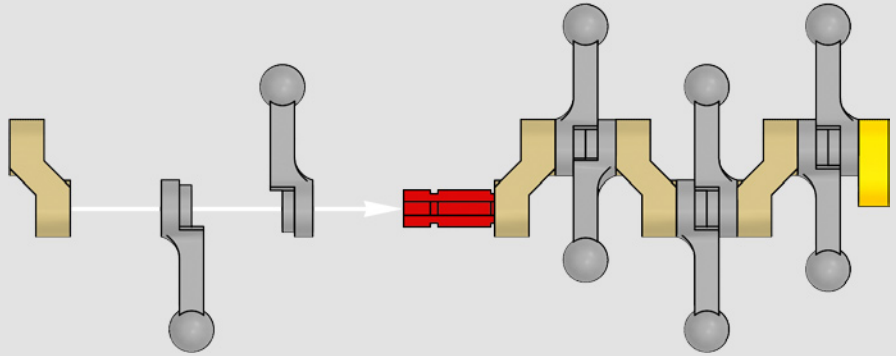

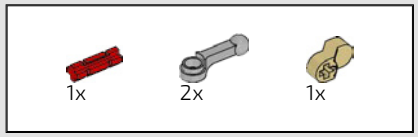

195

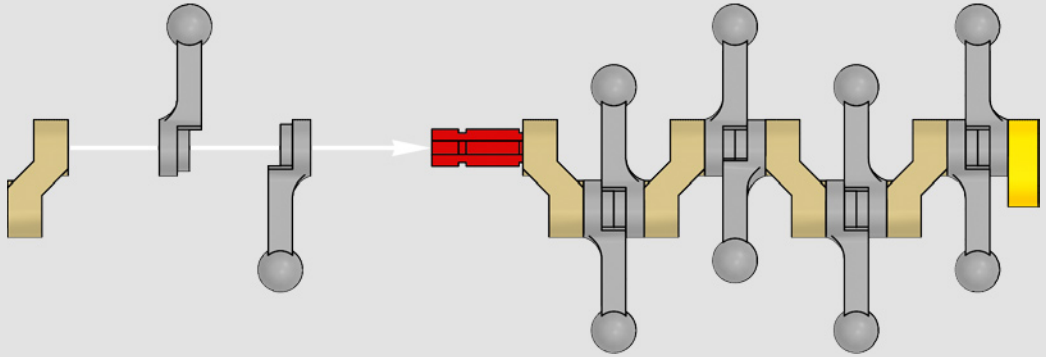

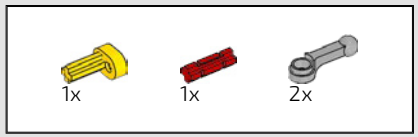

196

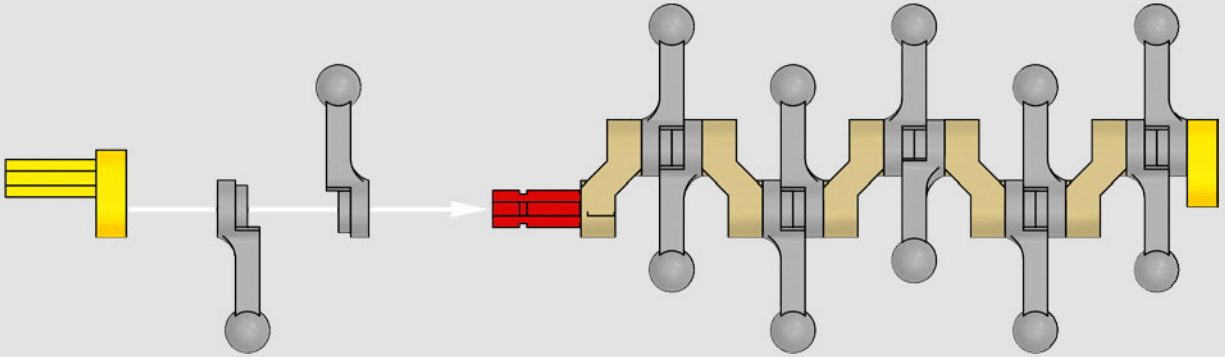

12x

197

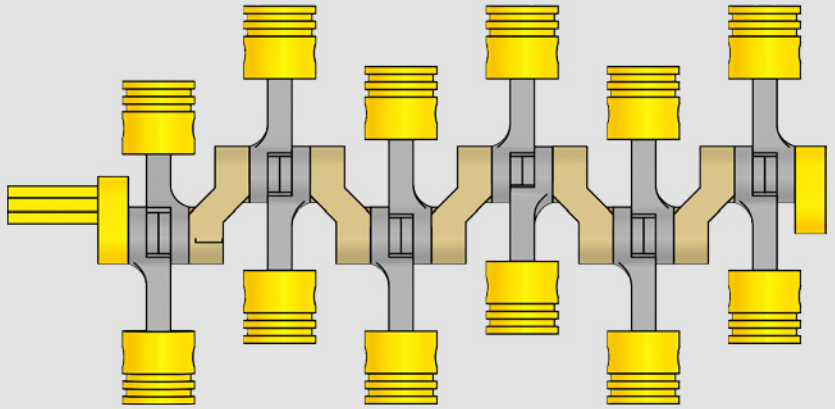

1:1

198

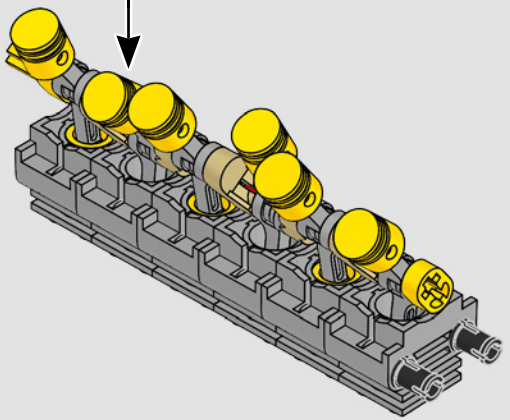

2x

4x

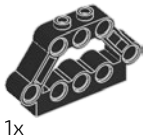

1x

199

1

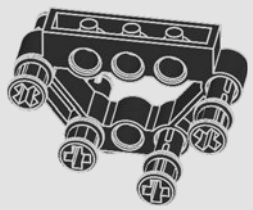

2

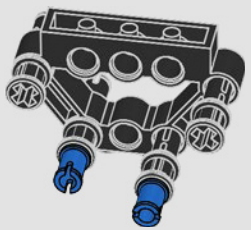

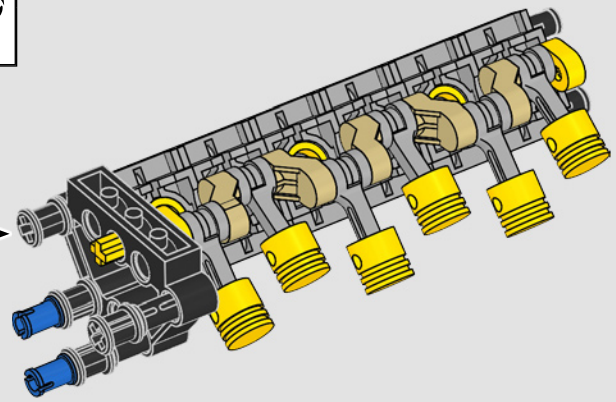

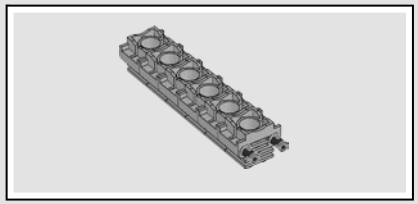

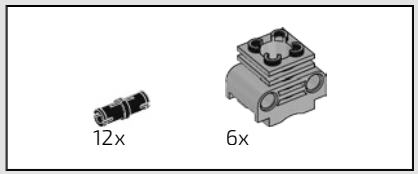

200

1

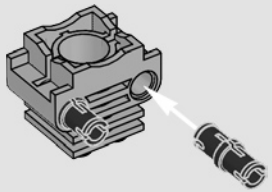

2

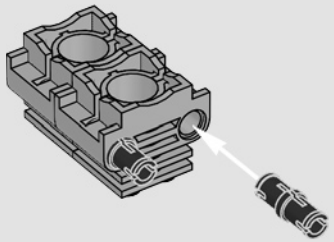

3

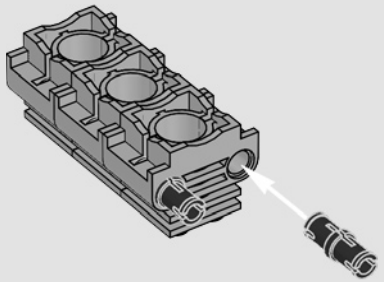

4

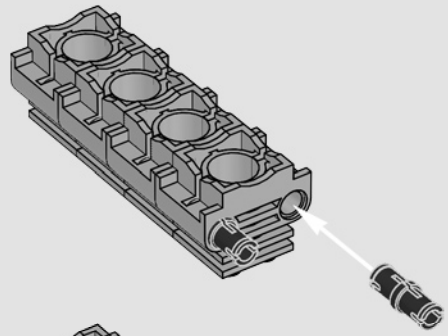

5

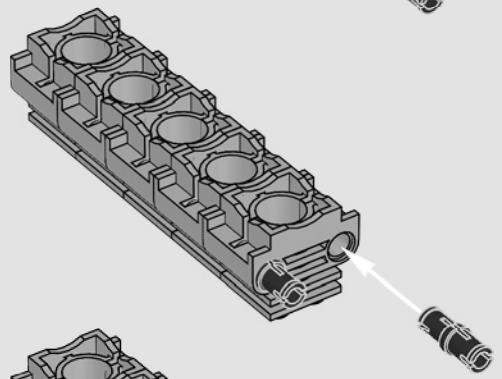

6

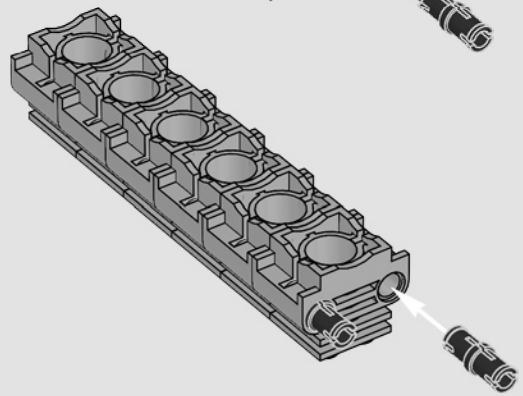

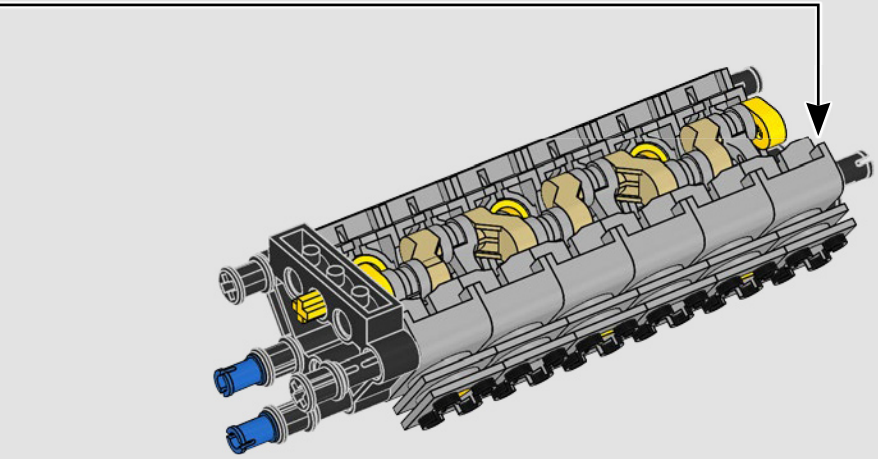

201

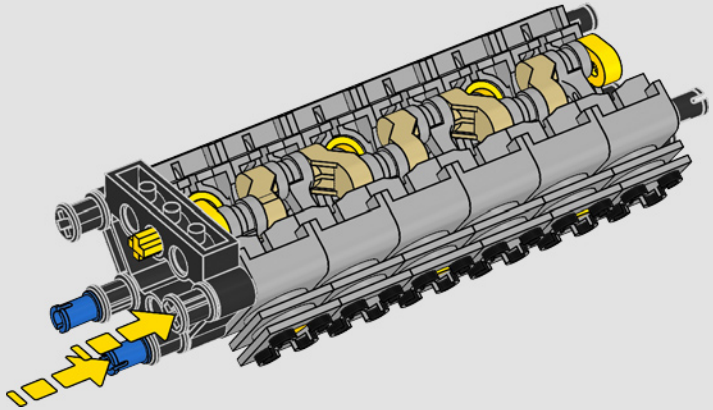

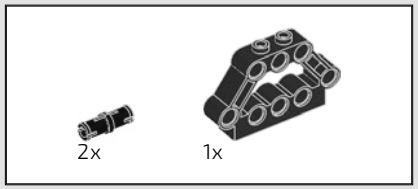

202

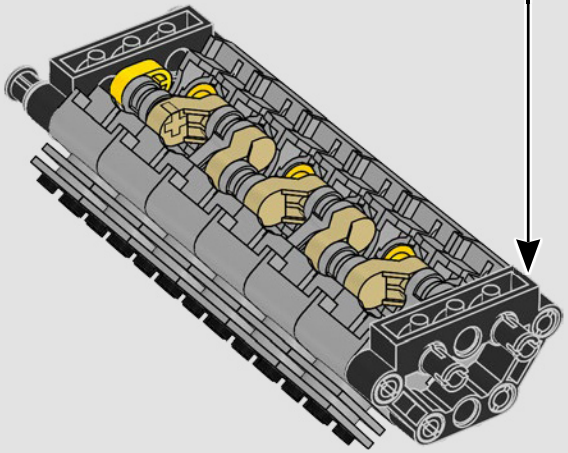

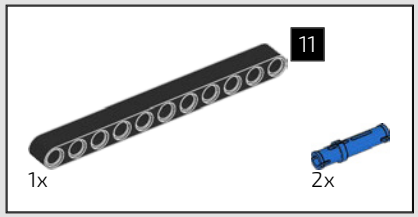

203

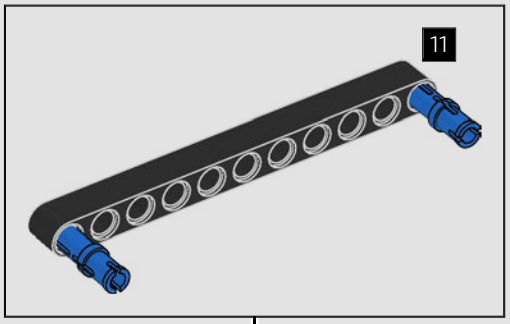

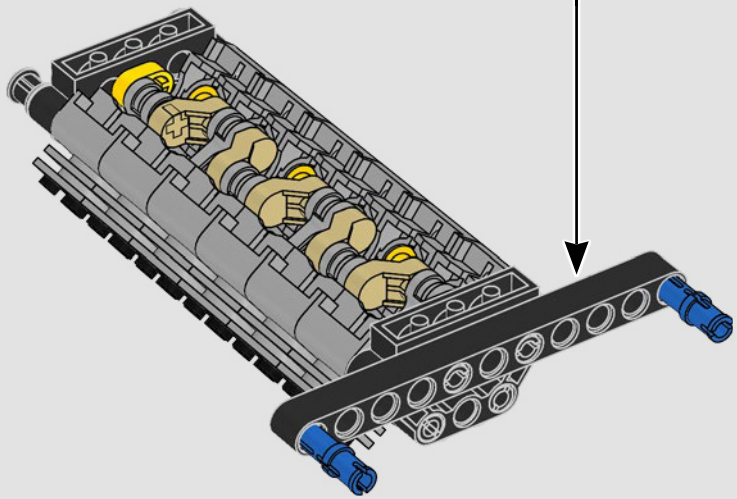

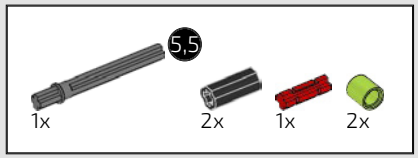

204

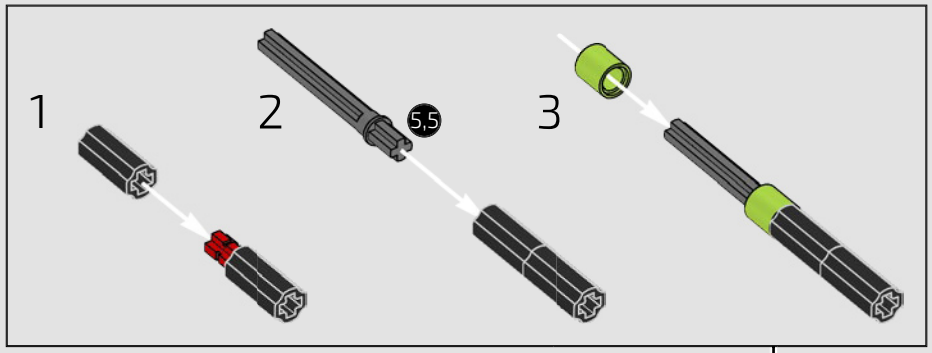

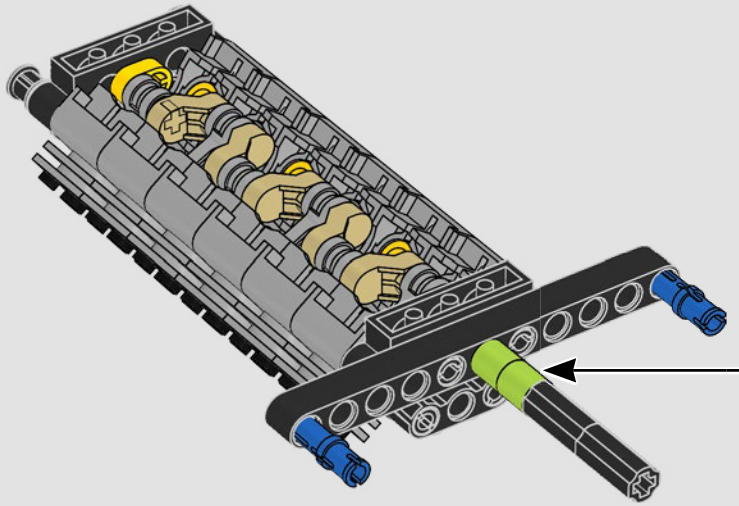

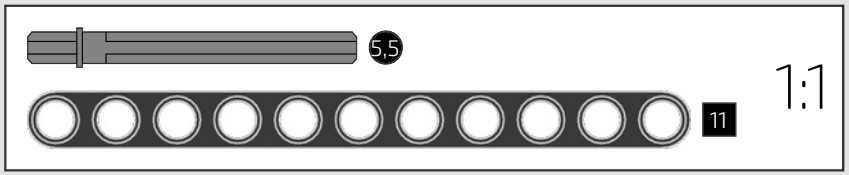

205

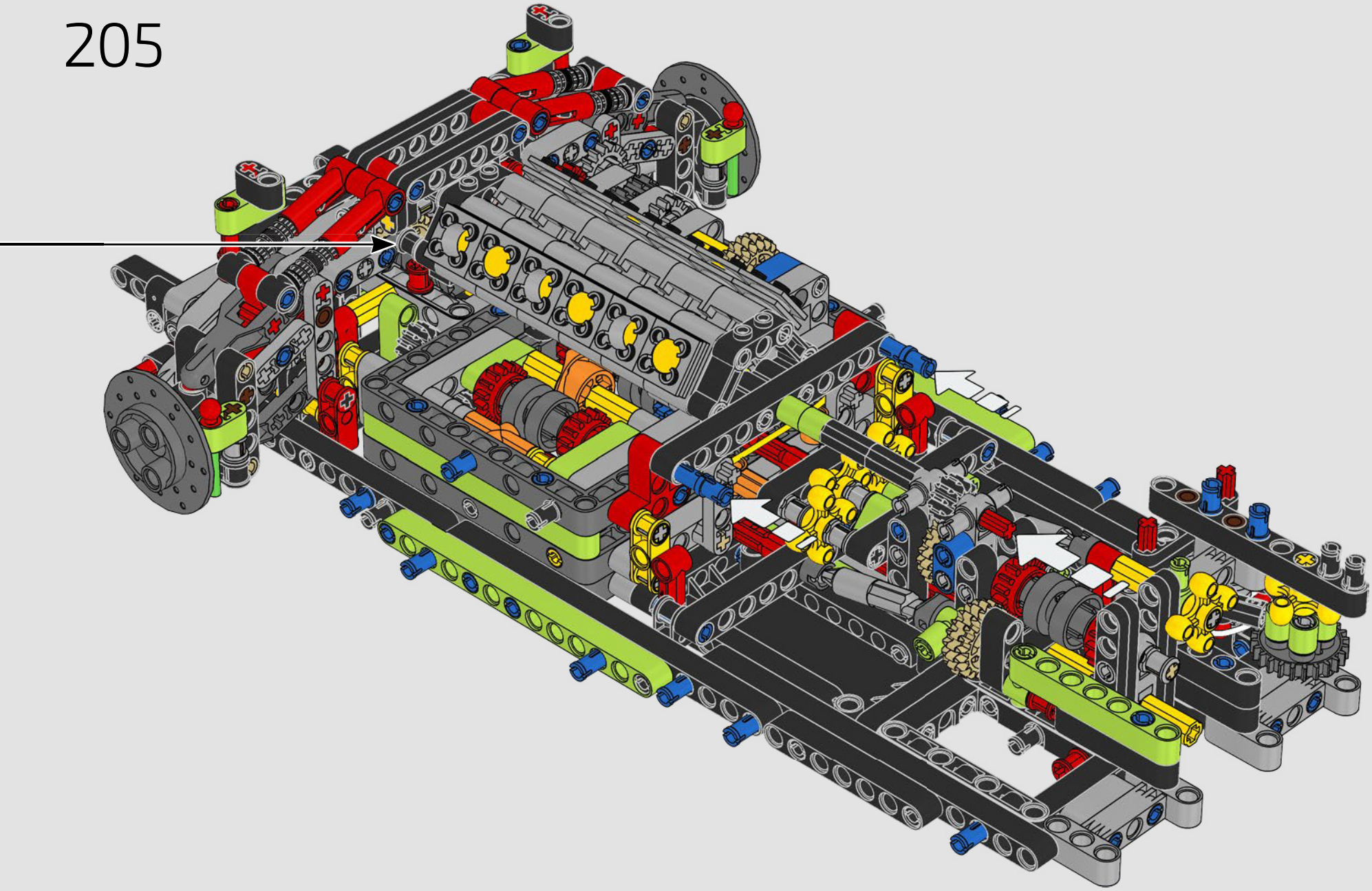

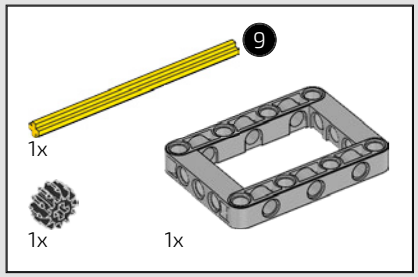



206

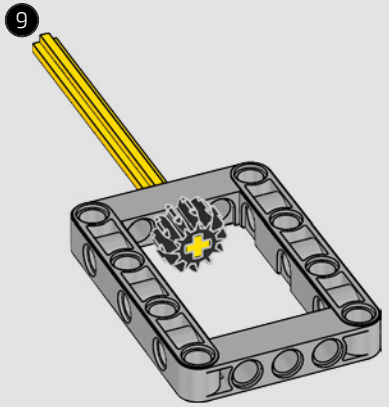

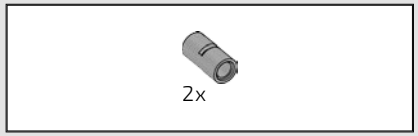

207

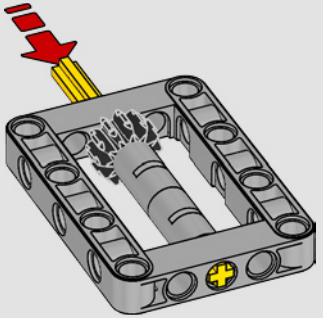



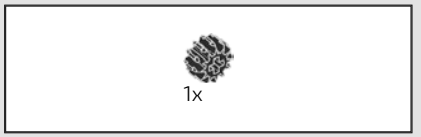

208

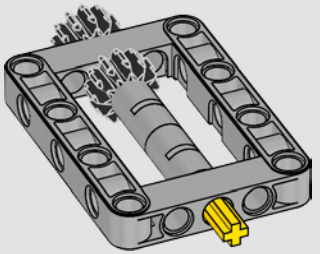



209

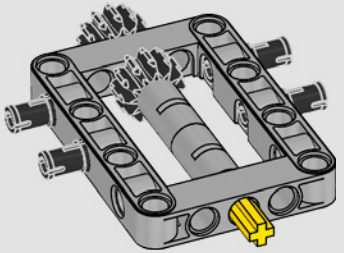

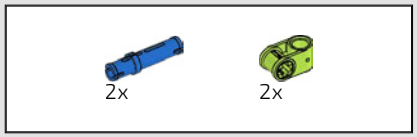

210

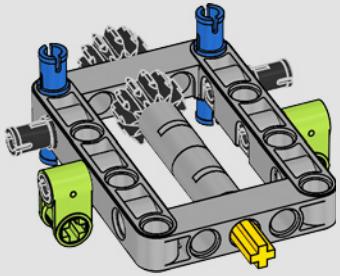

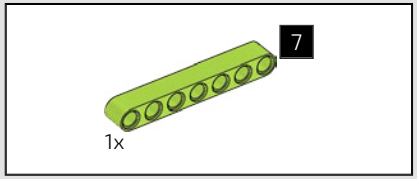

211

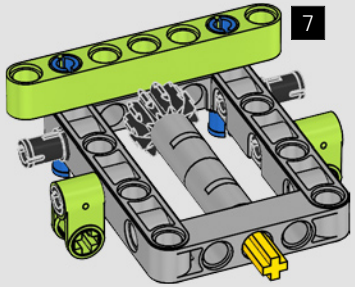

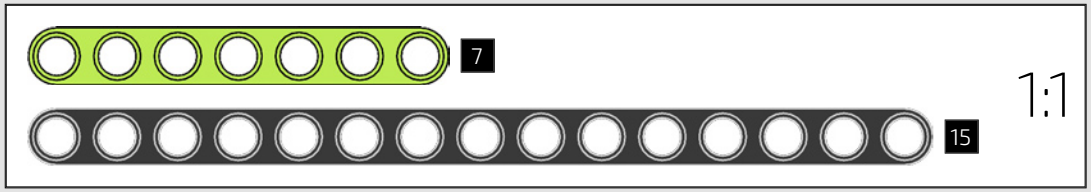

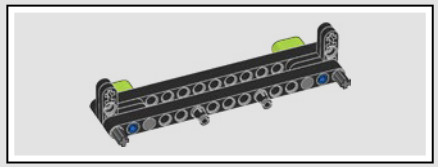

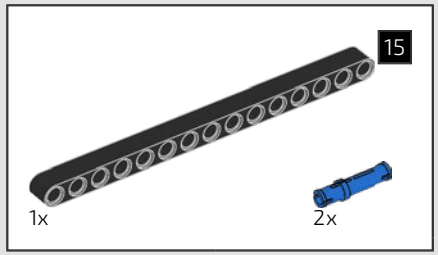

212

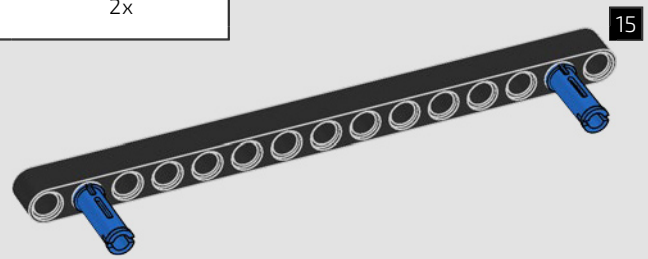

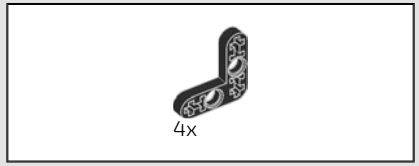

213

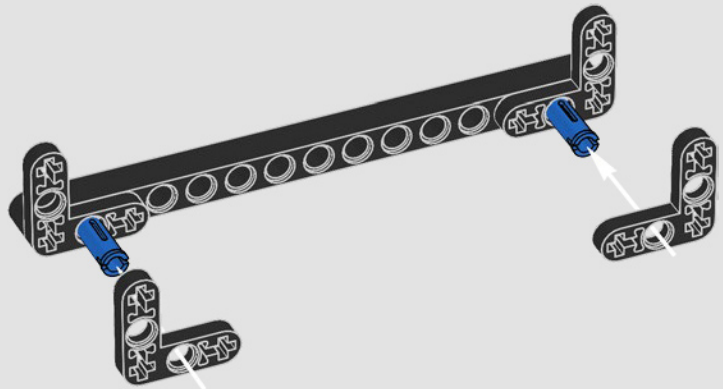

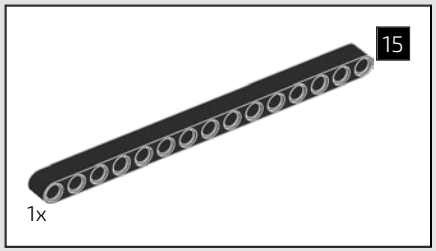

214

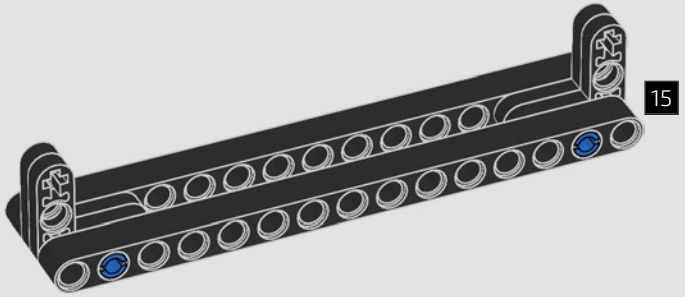

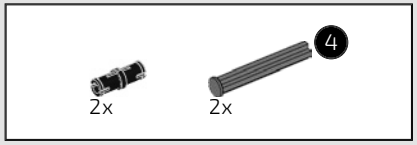

215

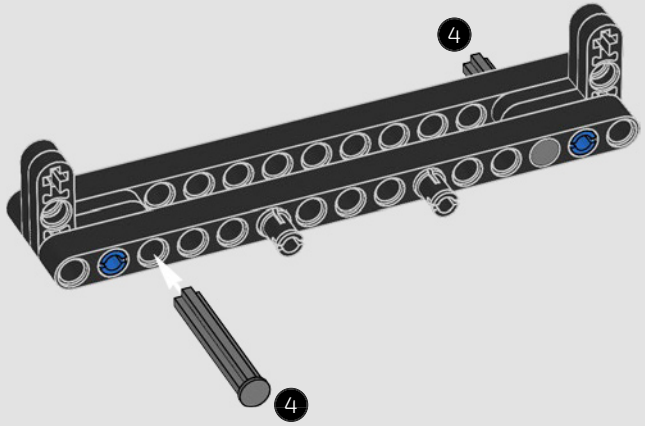

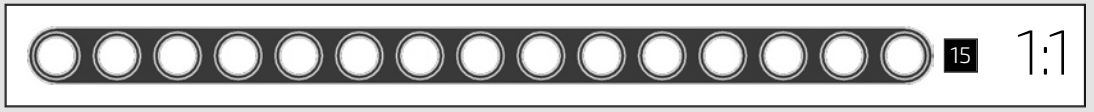



216

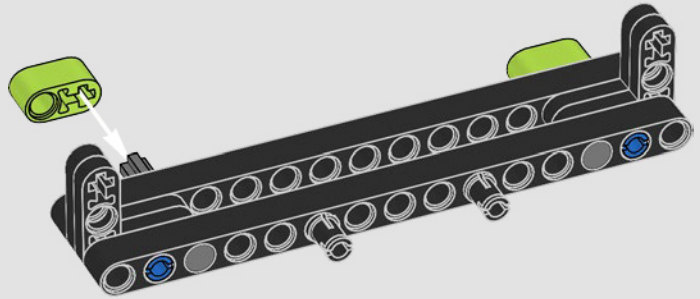

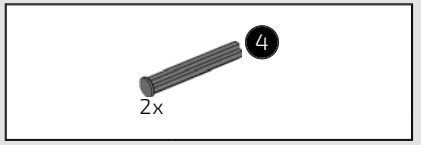

217

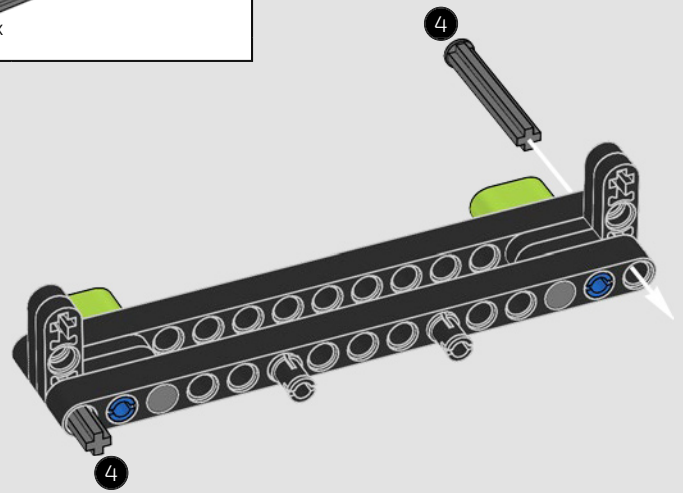

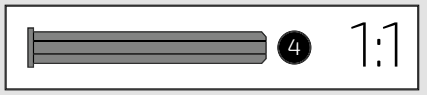

218

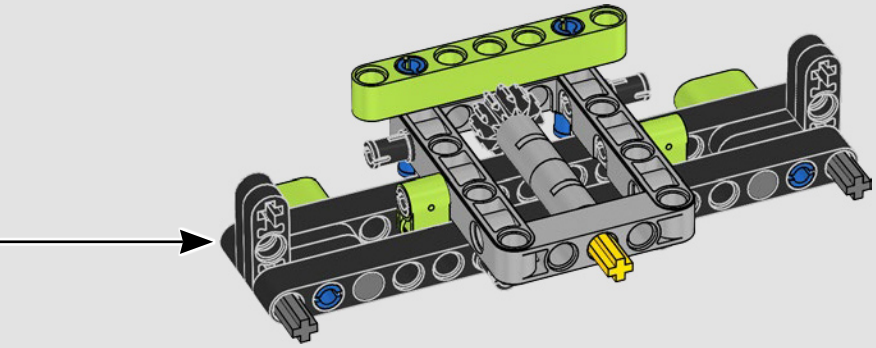

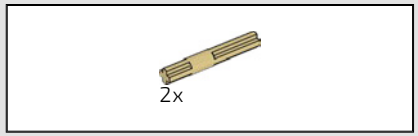

219

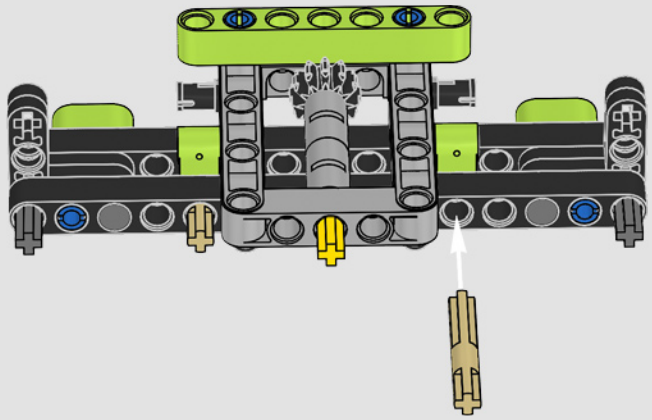

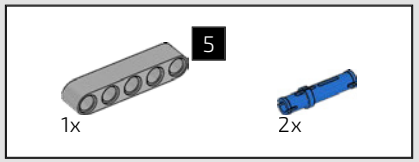

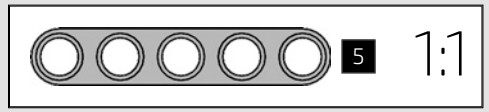

220

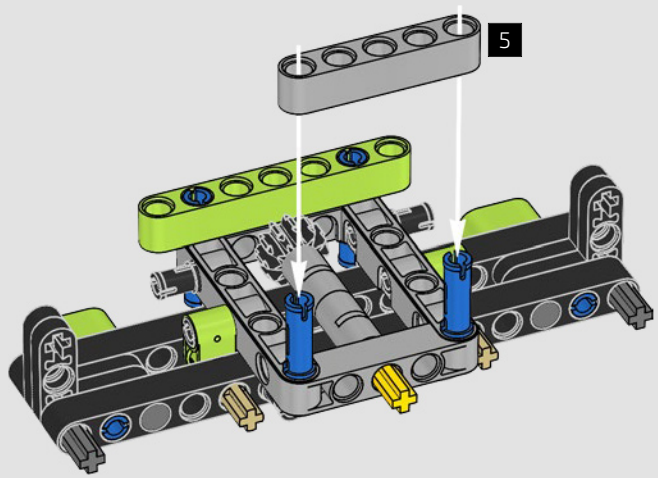

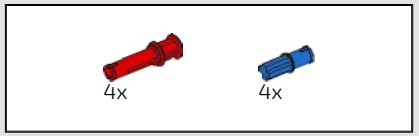

221

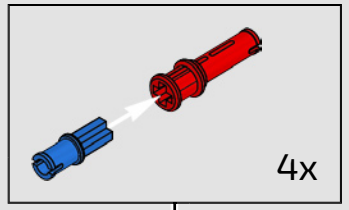

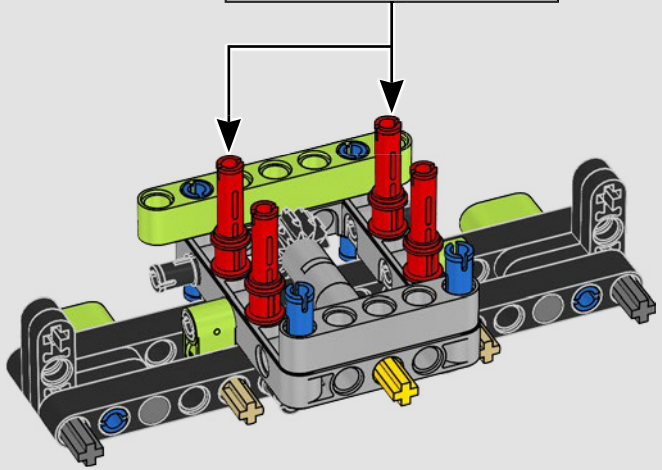

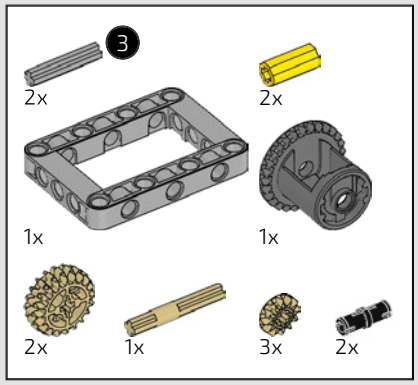

222

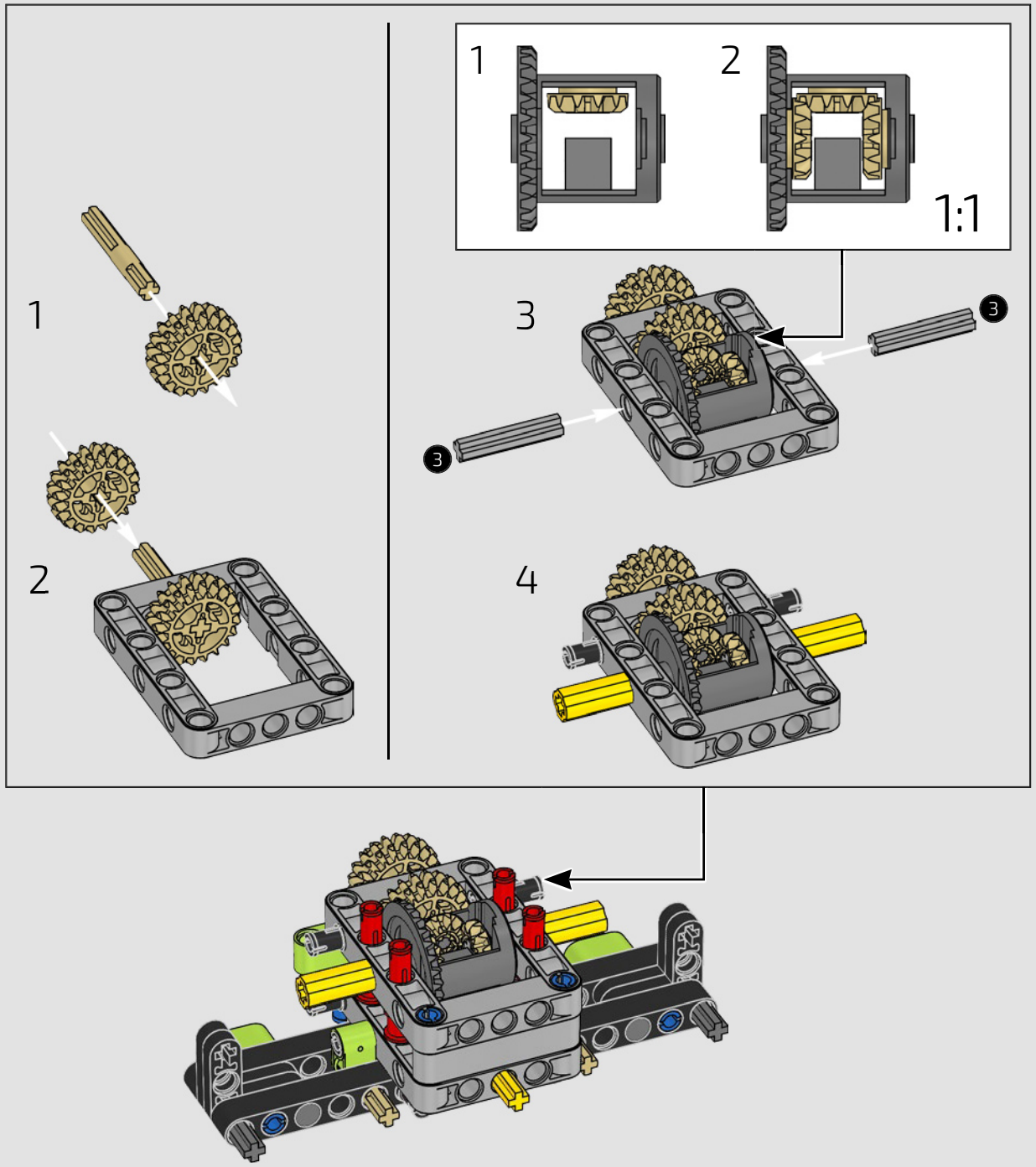

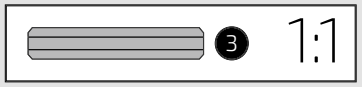

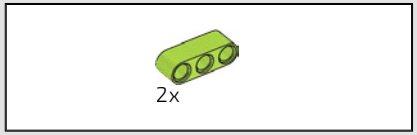

223

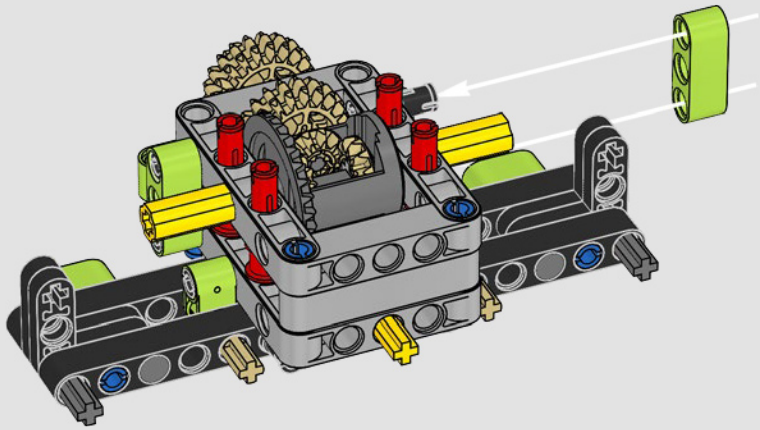

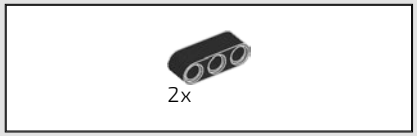

224

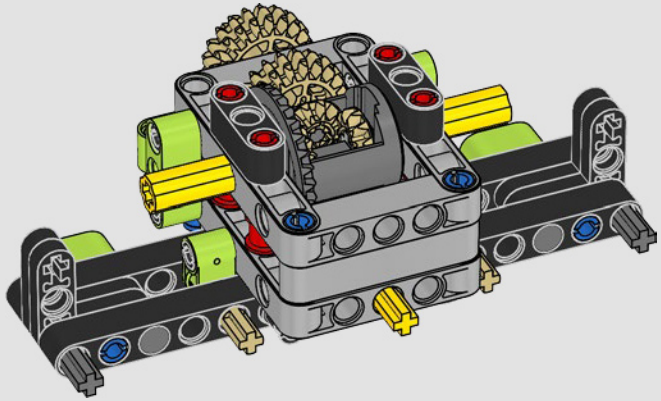

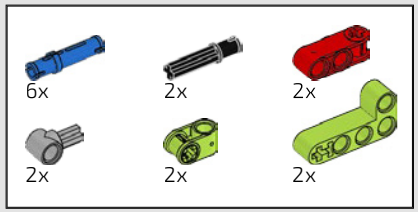

225

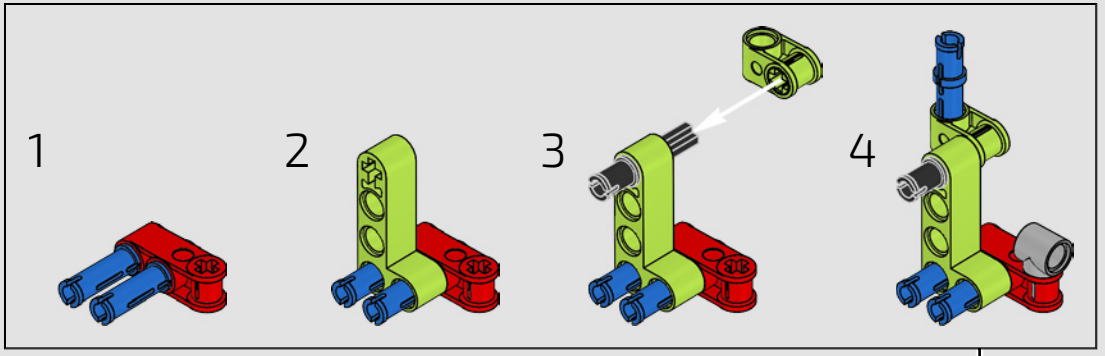

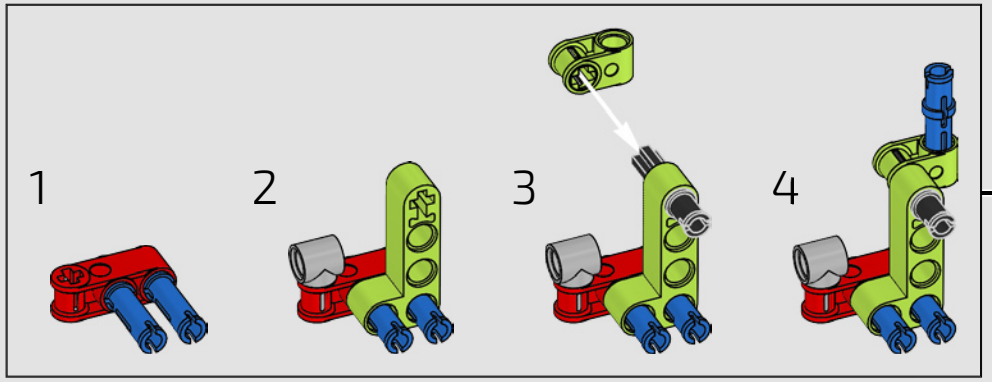

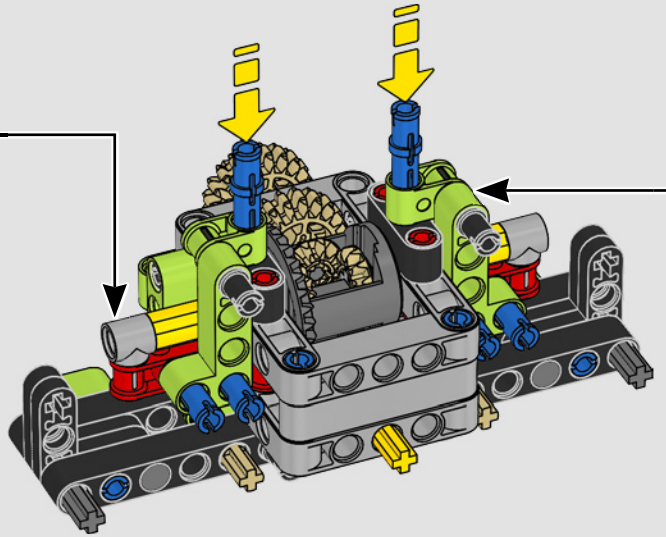

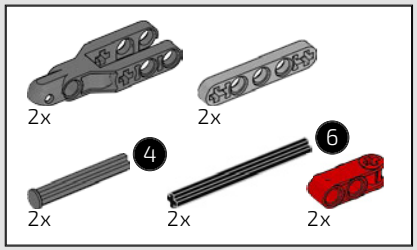

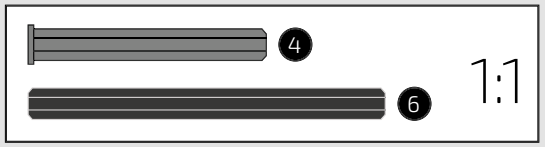

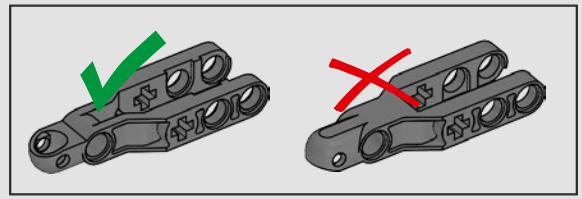

226

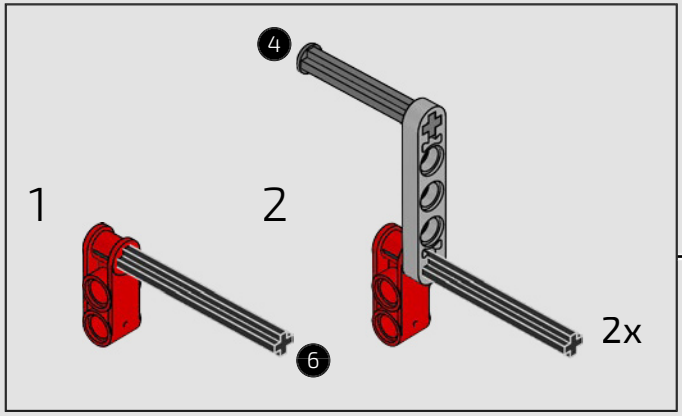

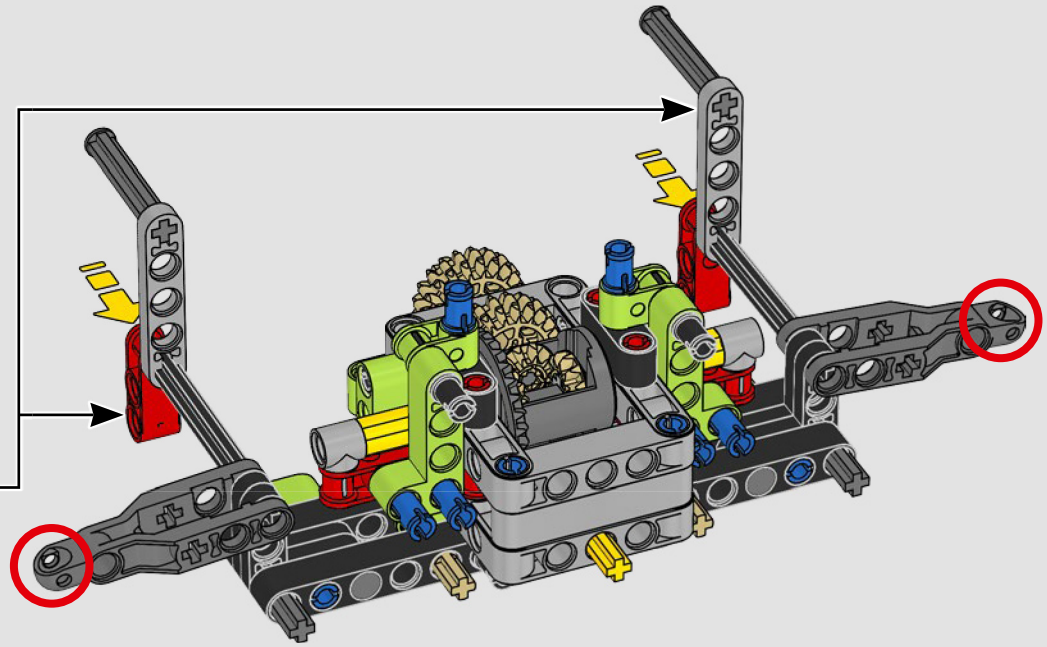

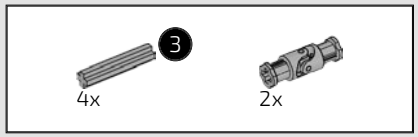

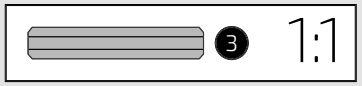

227

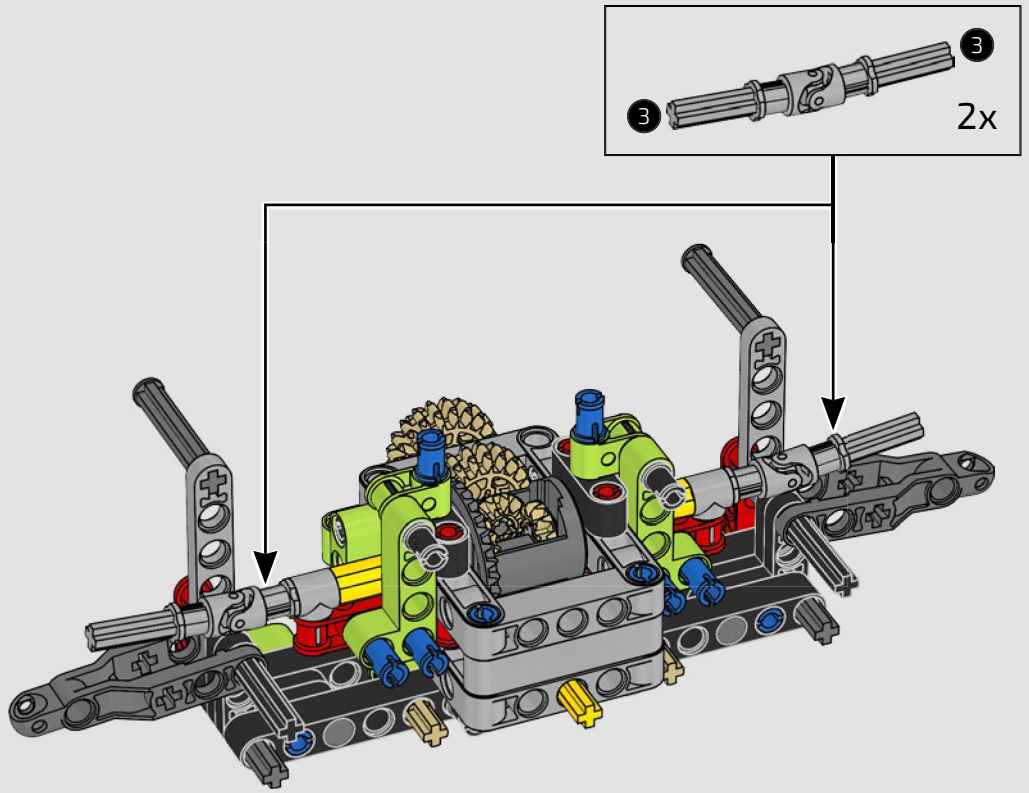

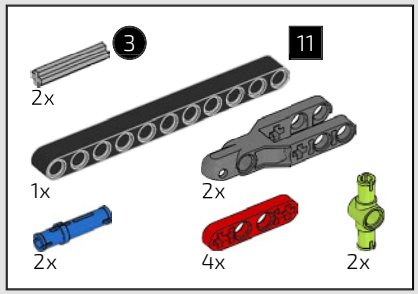

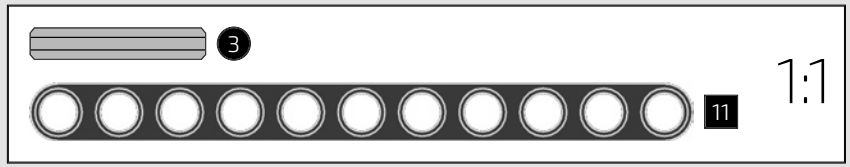

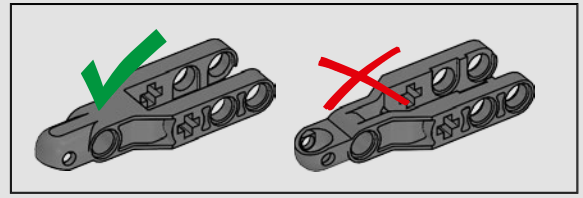

228

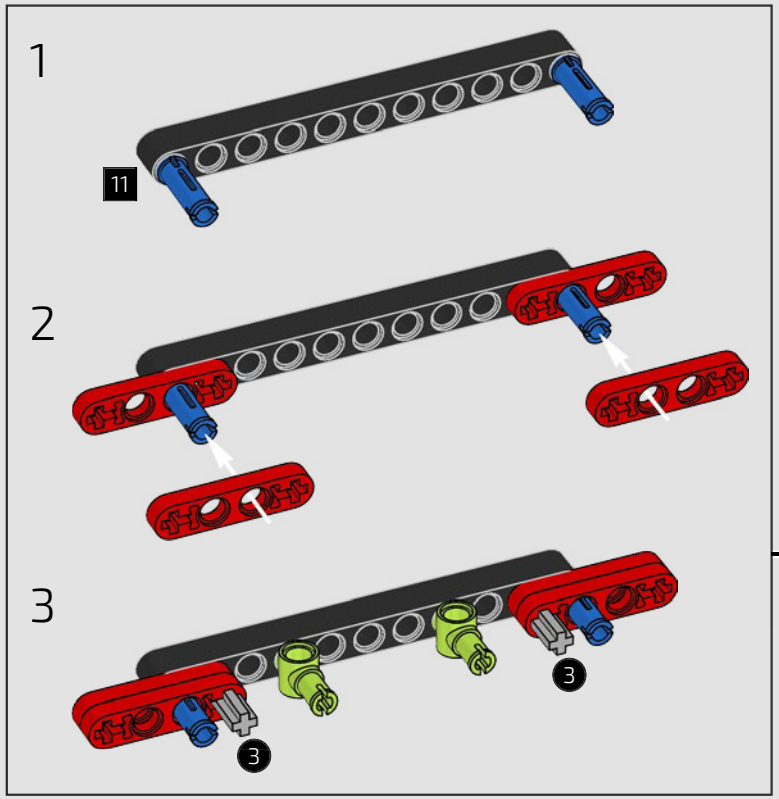

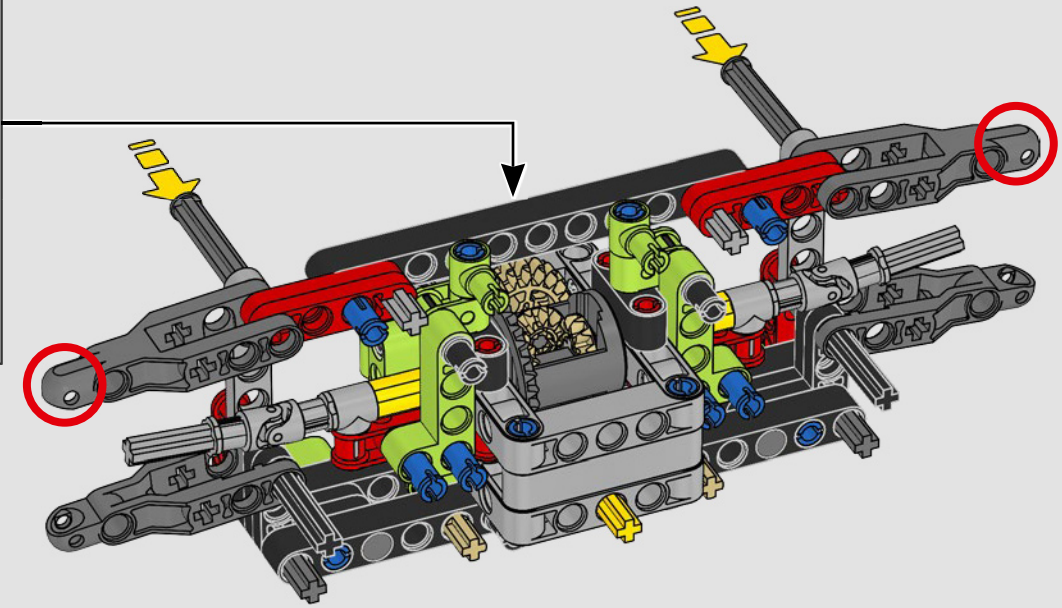

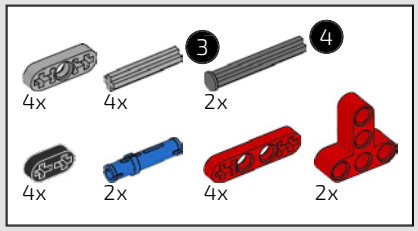

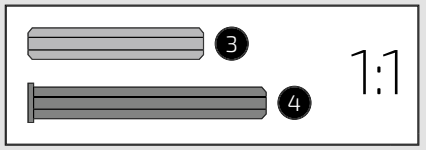

229

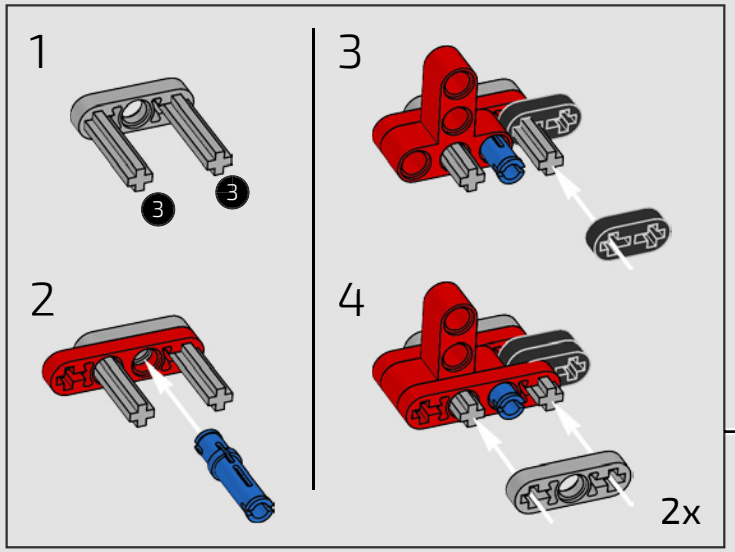

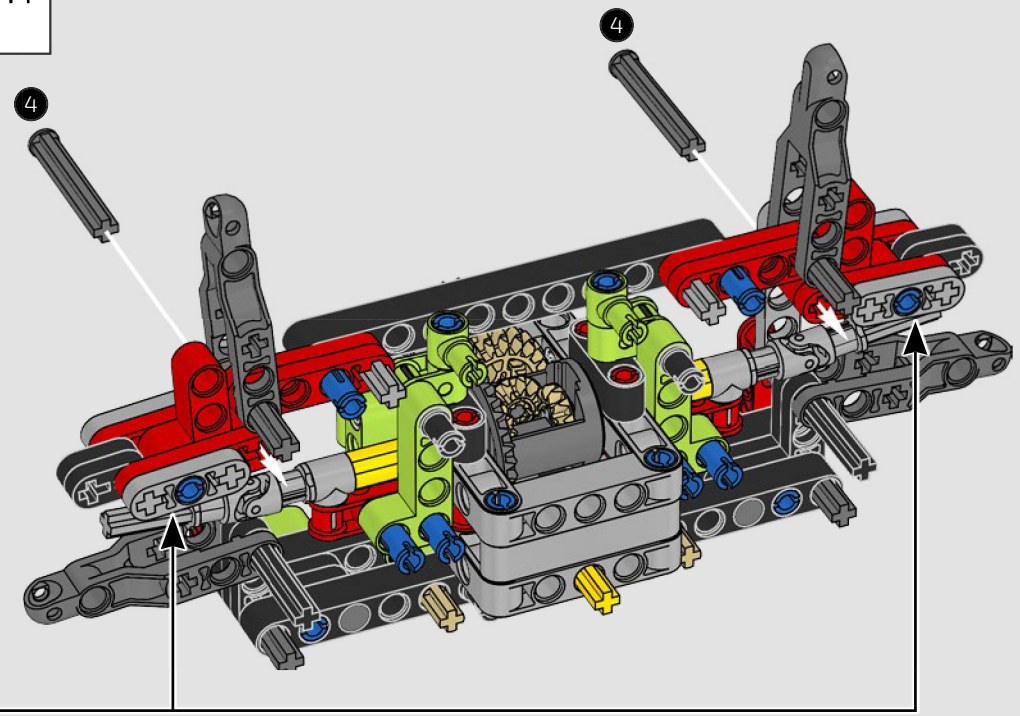

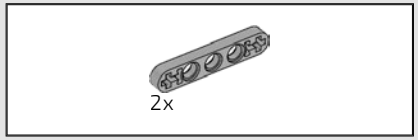

230

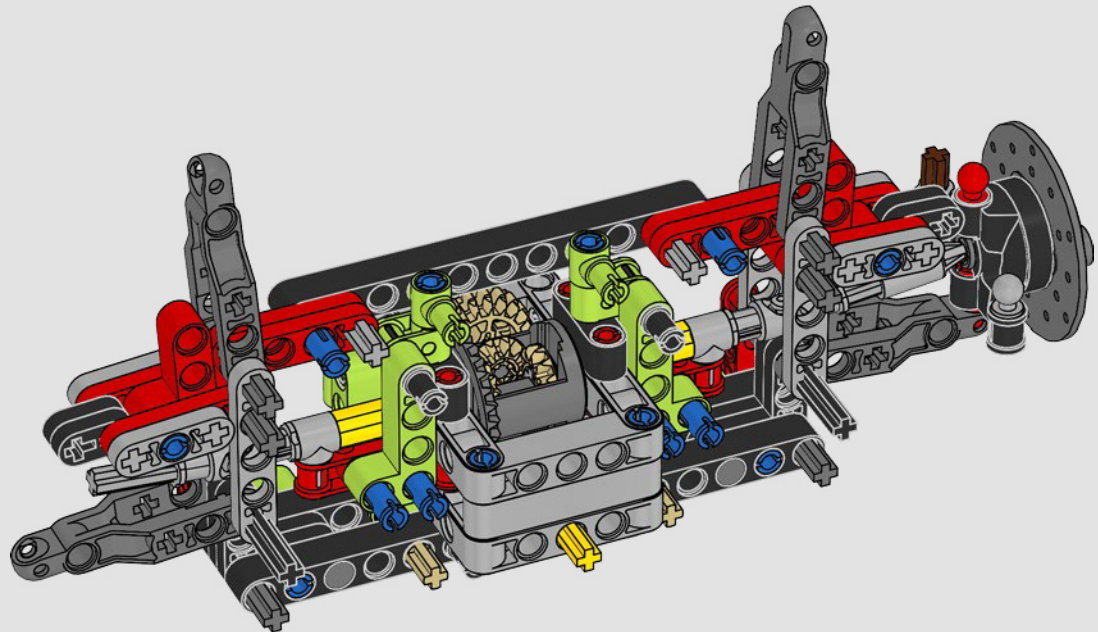

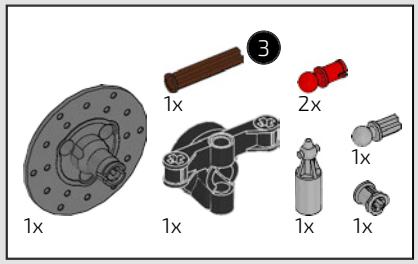

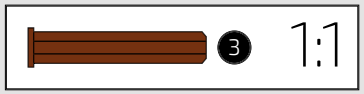

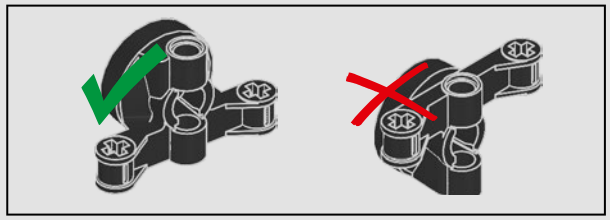

231

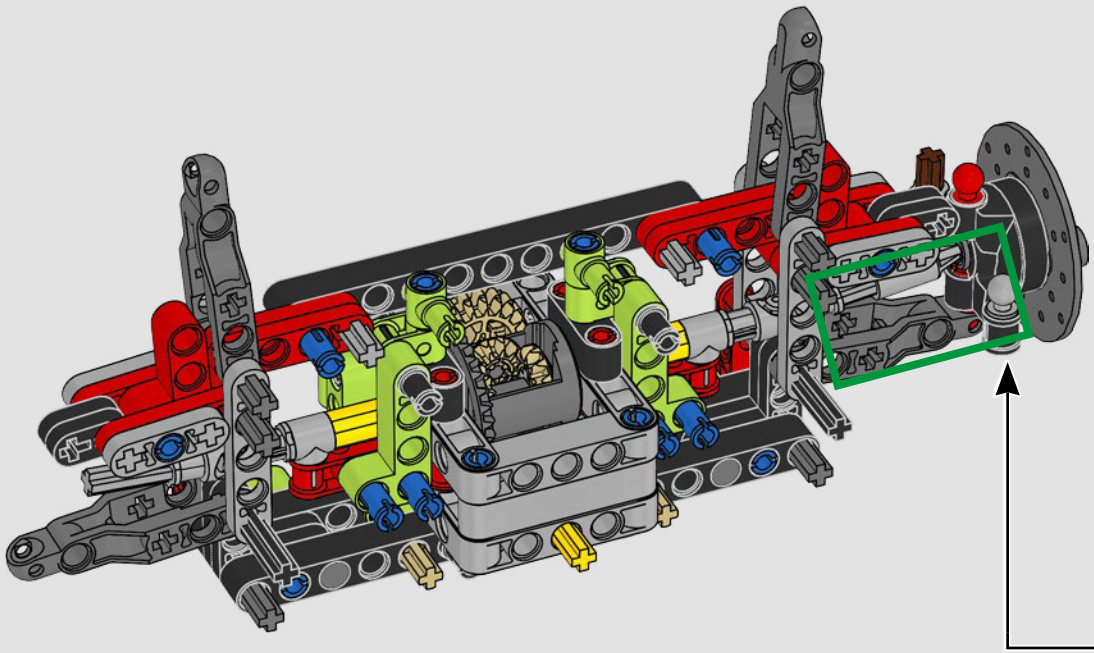

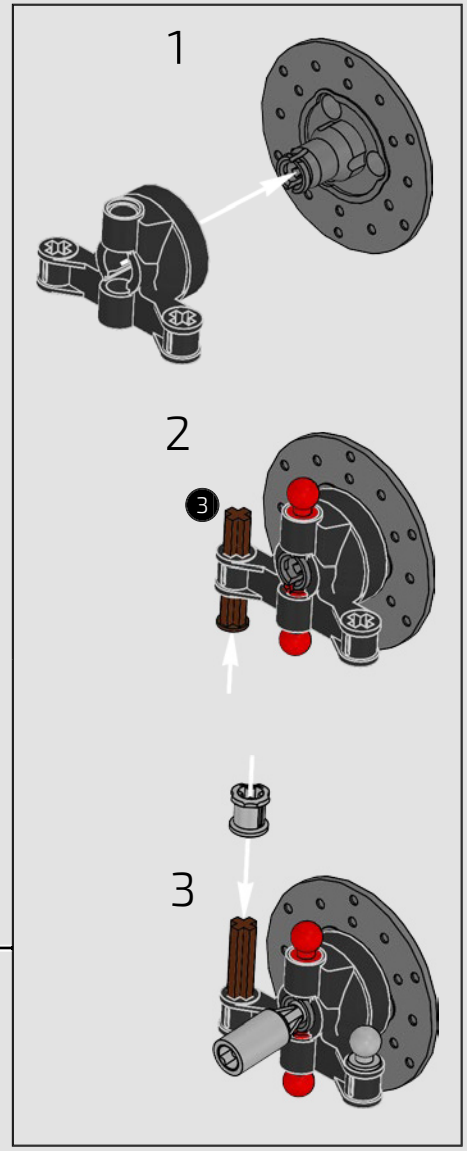

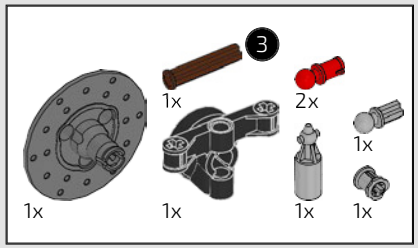

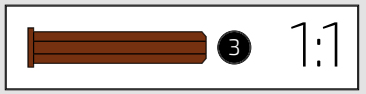

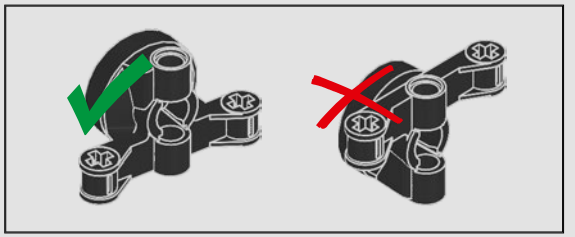

232

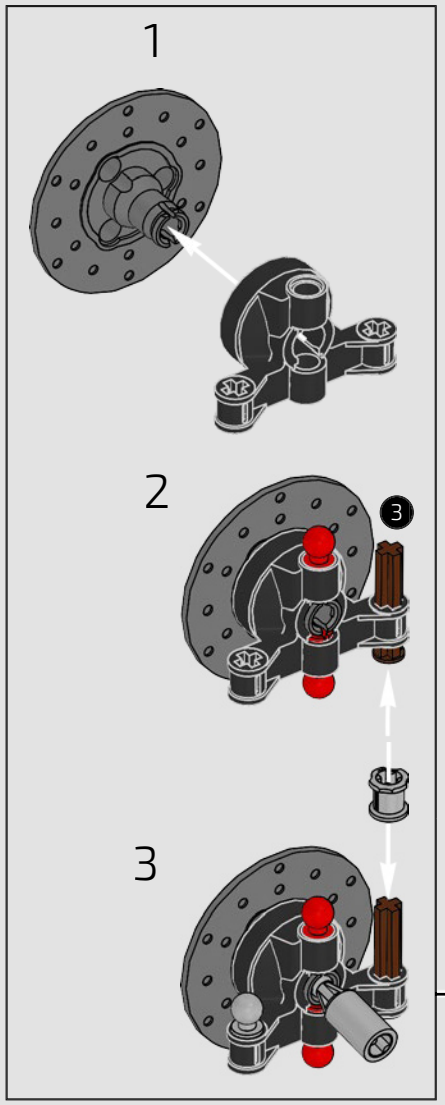

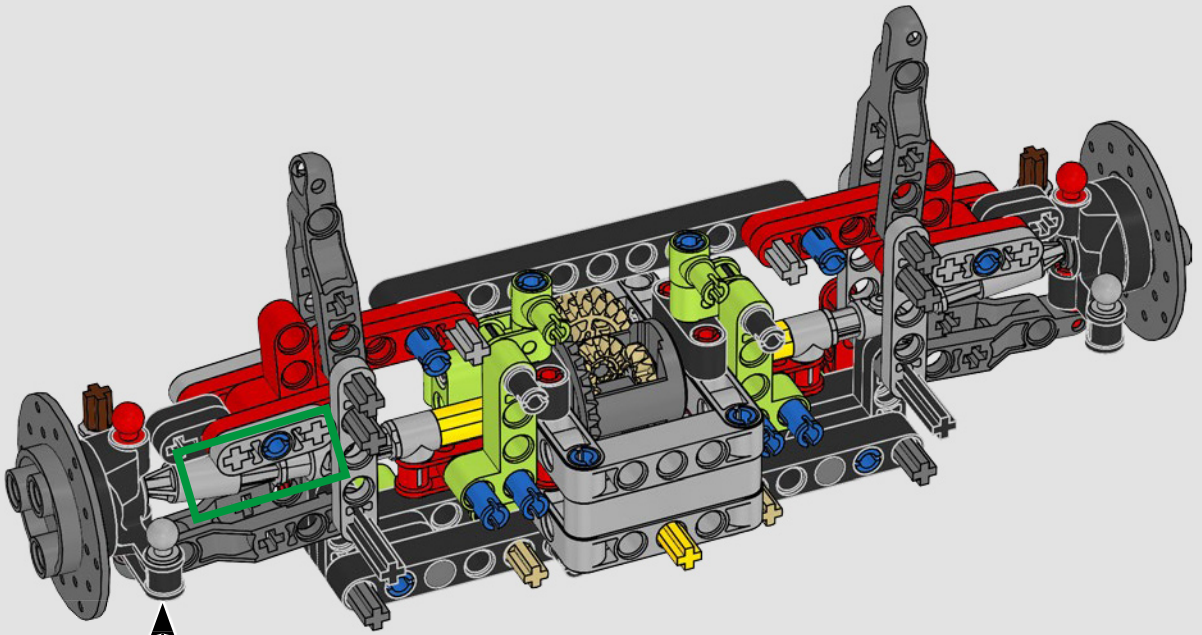

233

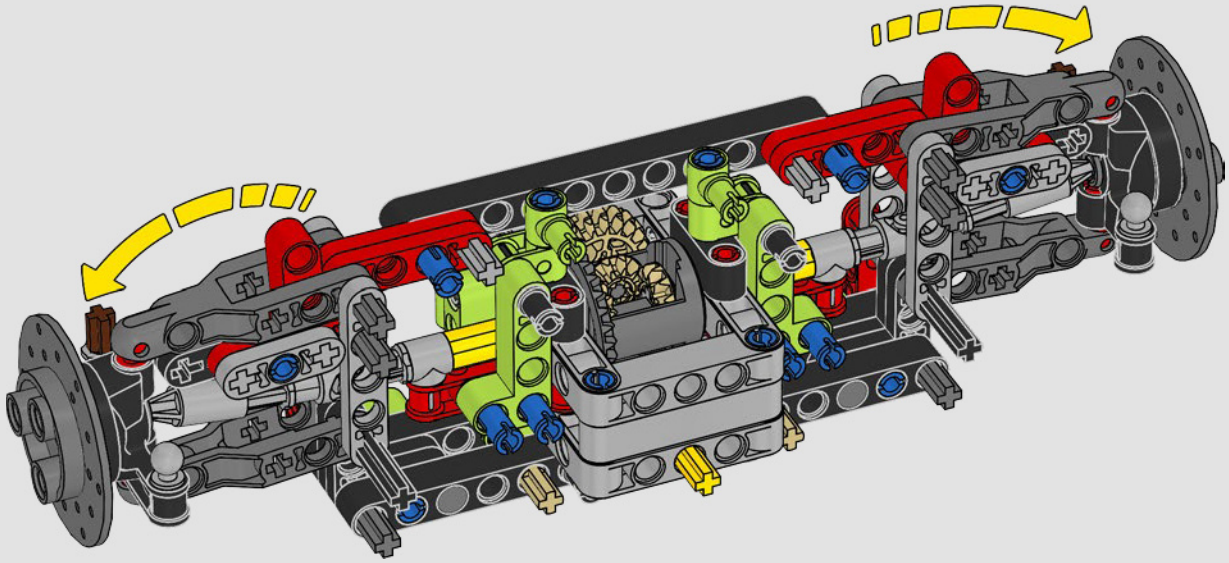

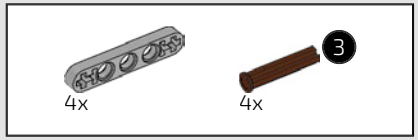

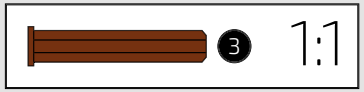

234

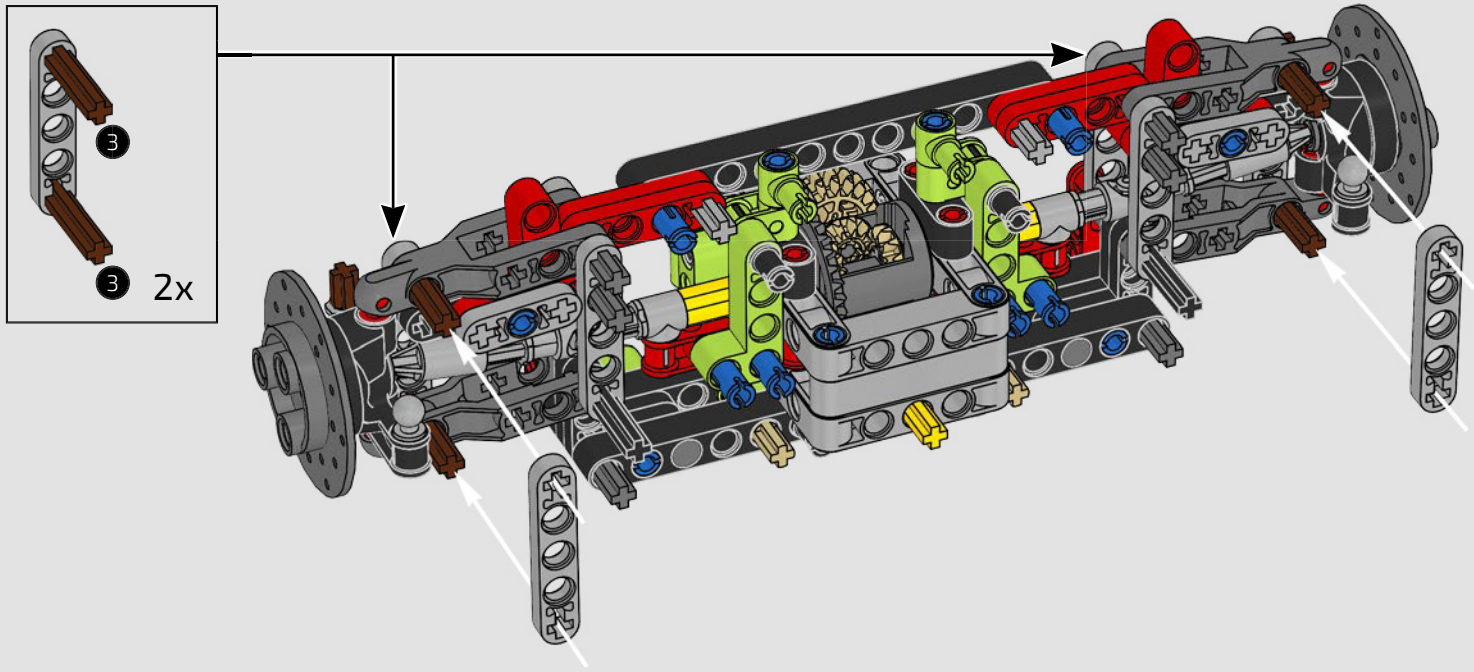

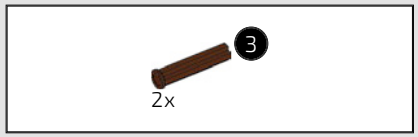

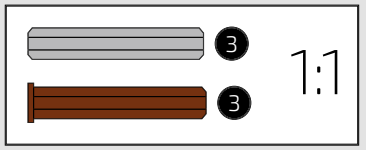

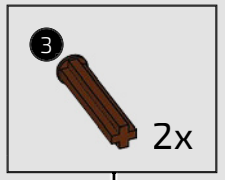

235

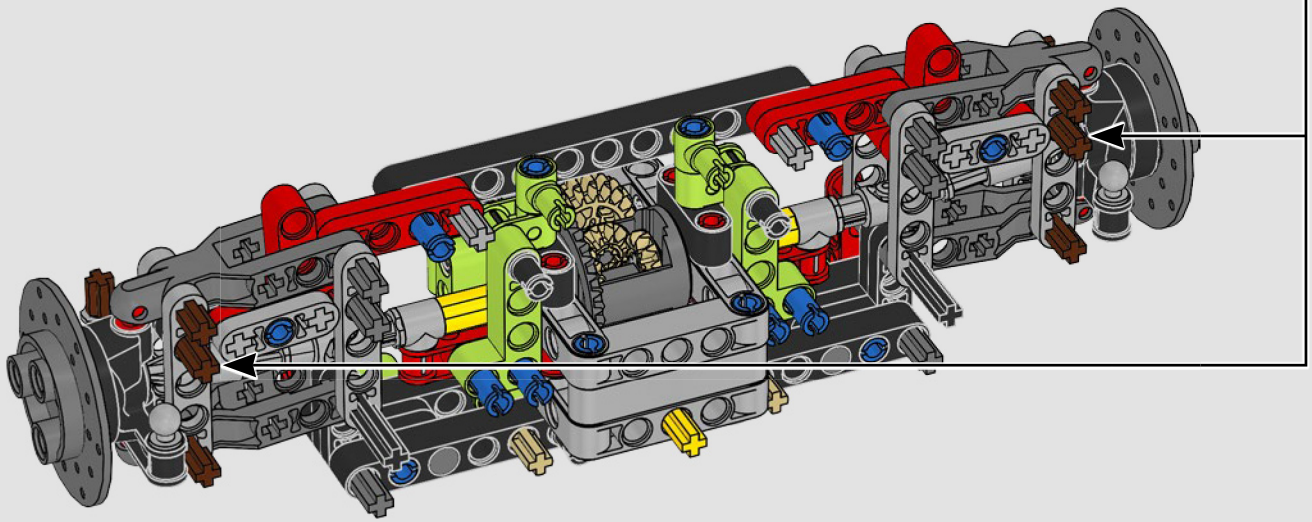

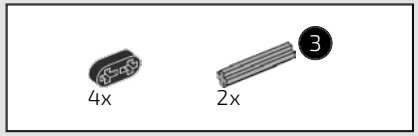

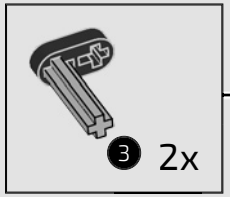

236

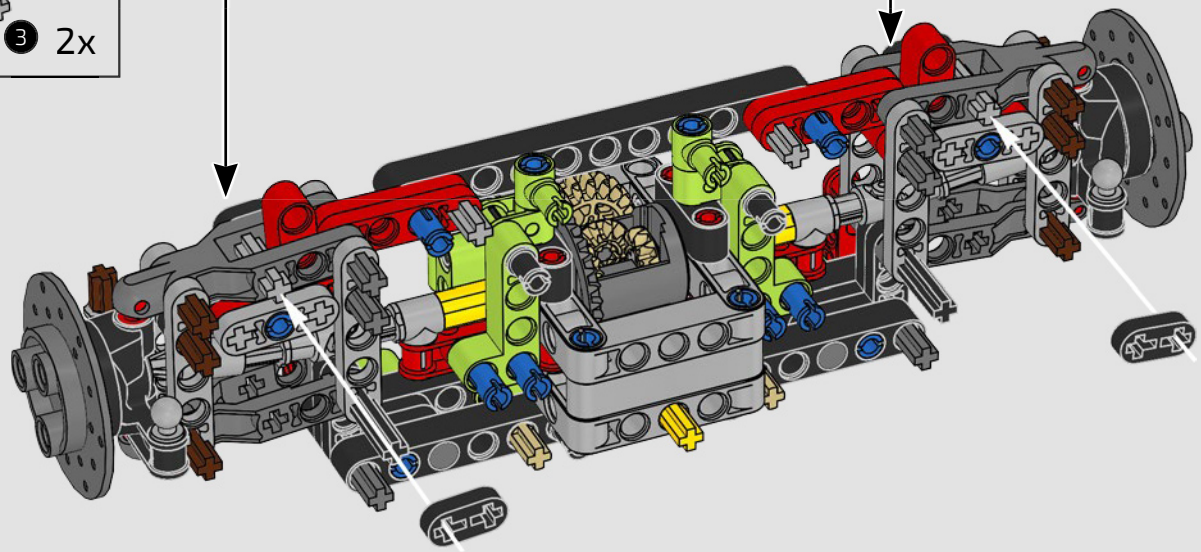

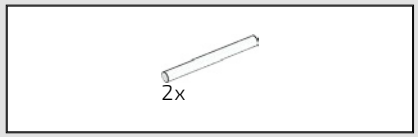

237

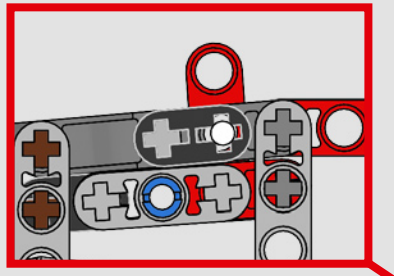

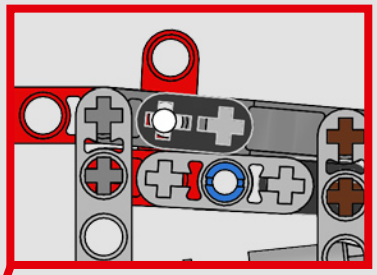

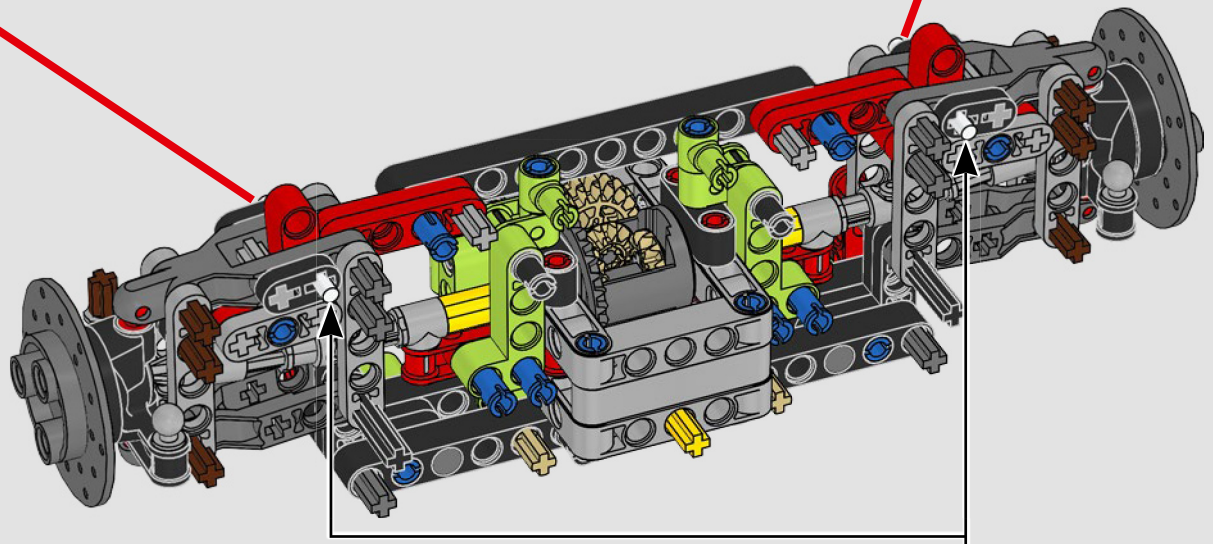

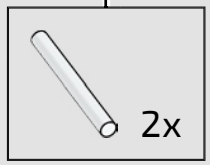

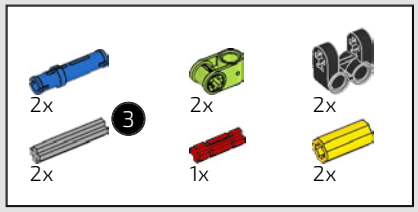

238

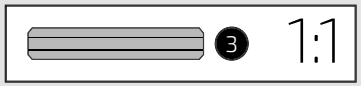

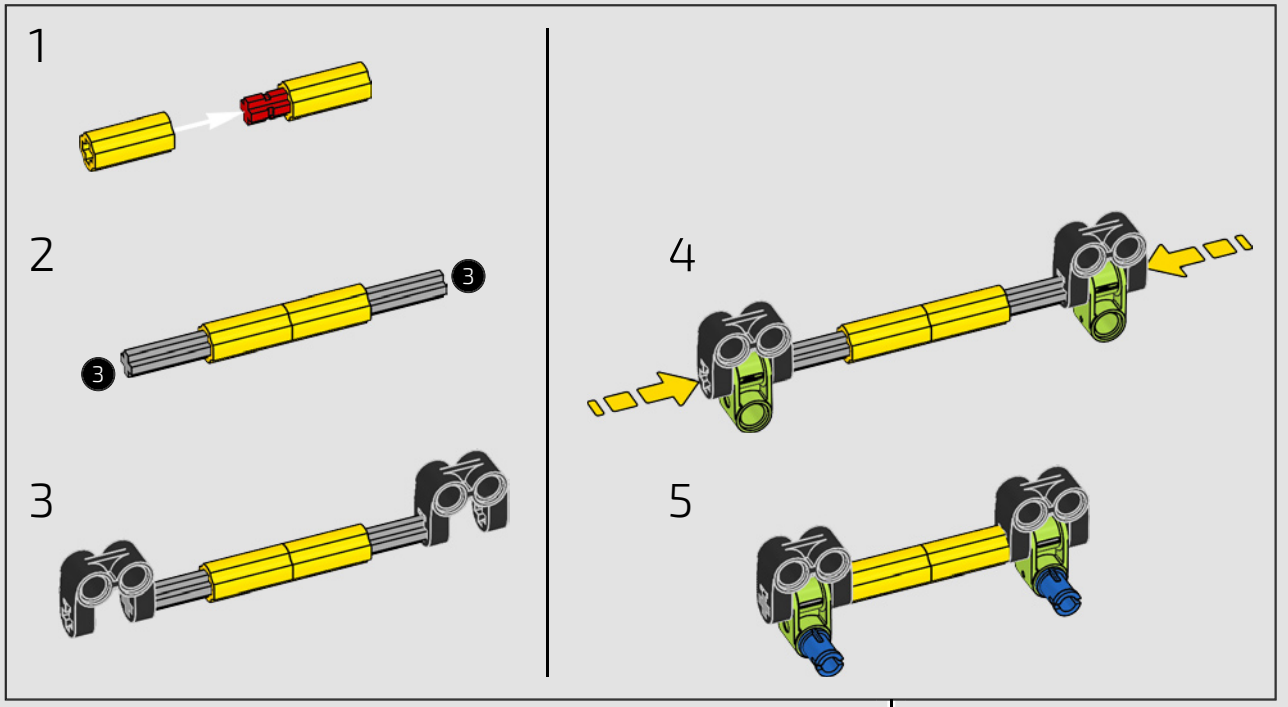

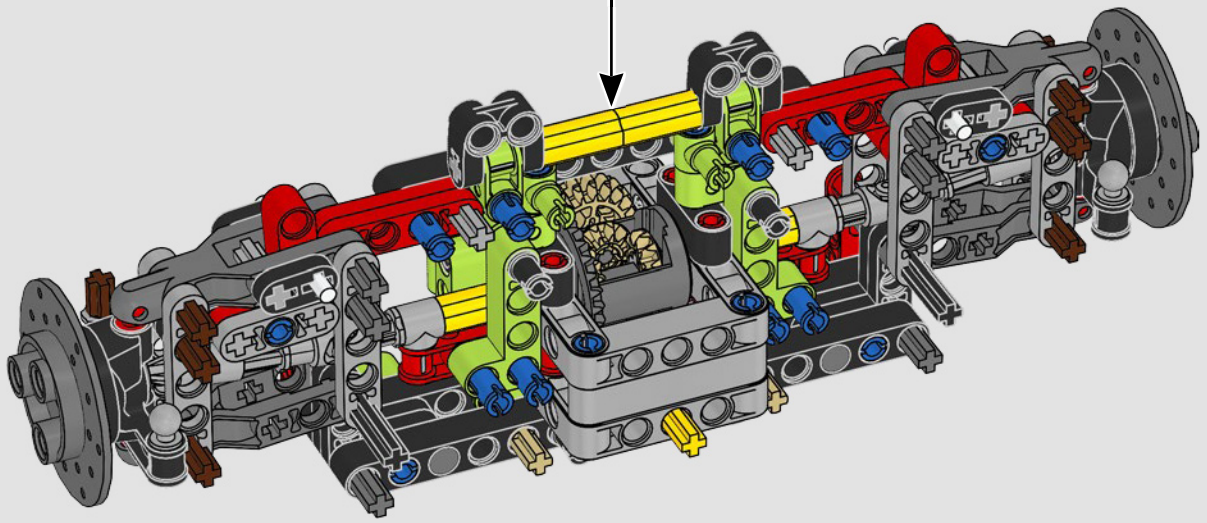

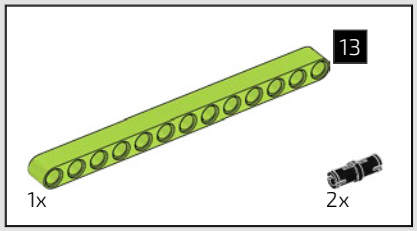

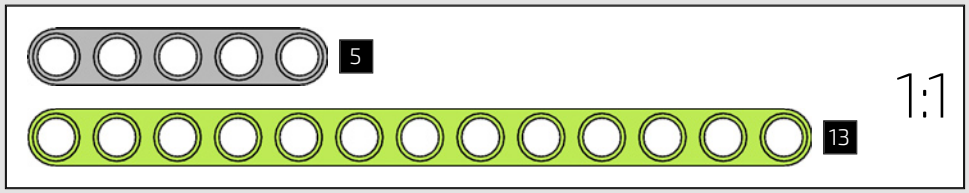

239

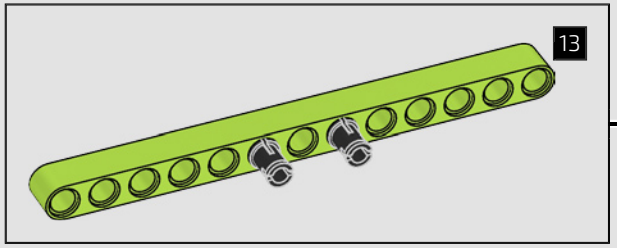

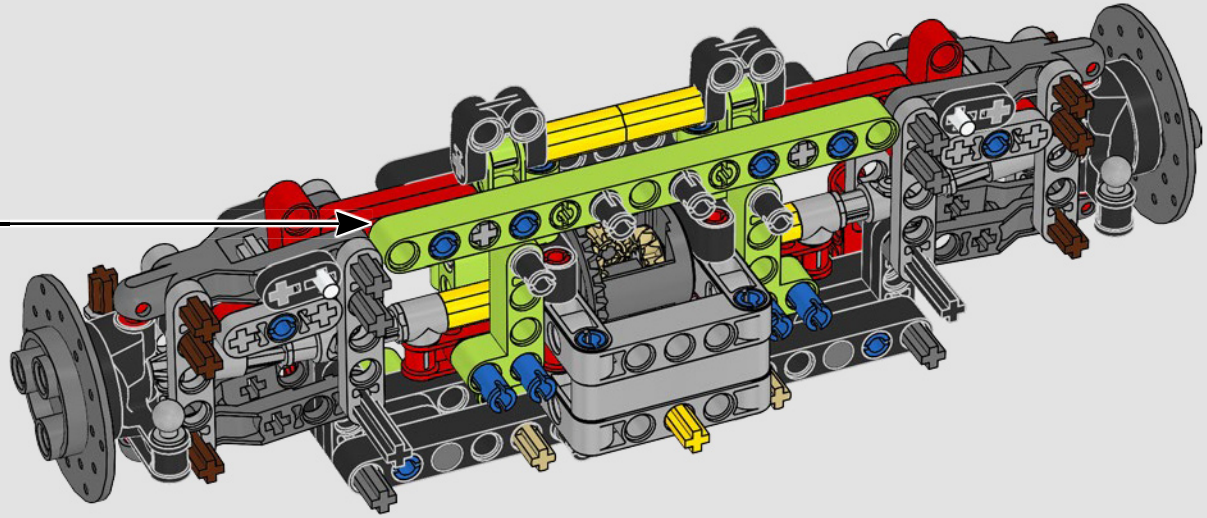

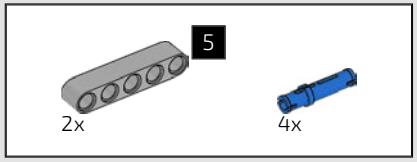

240

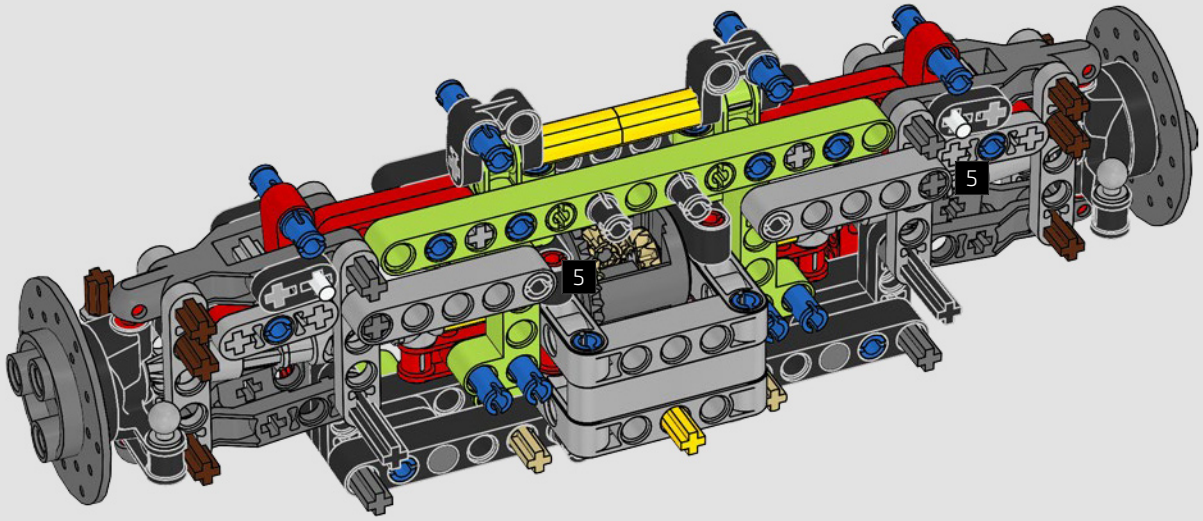

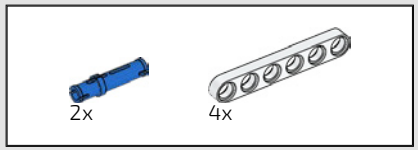

241

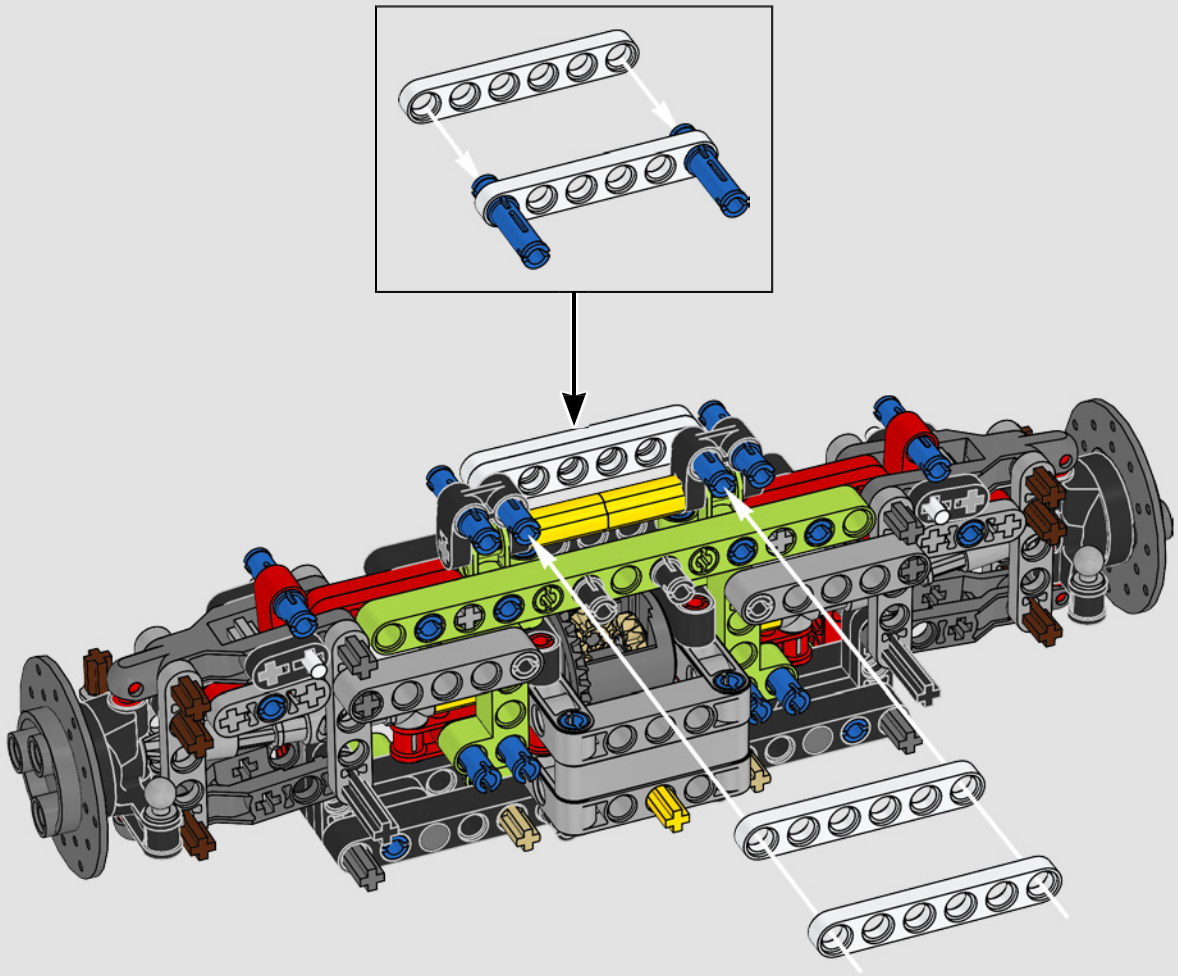

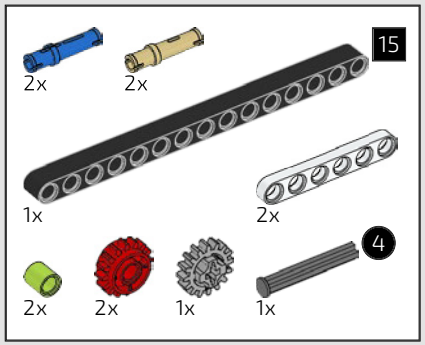

242

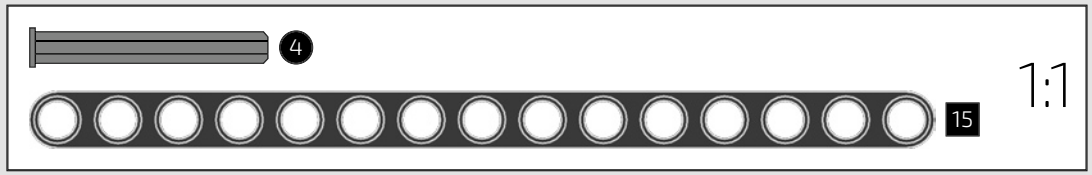

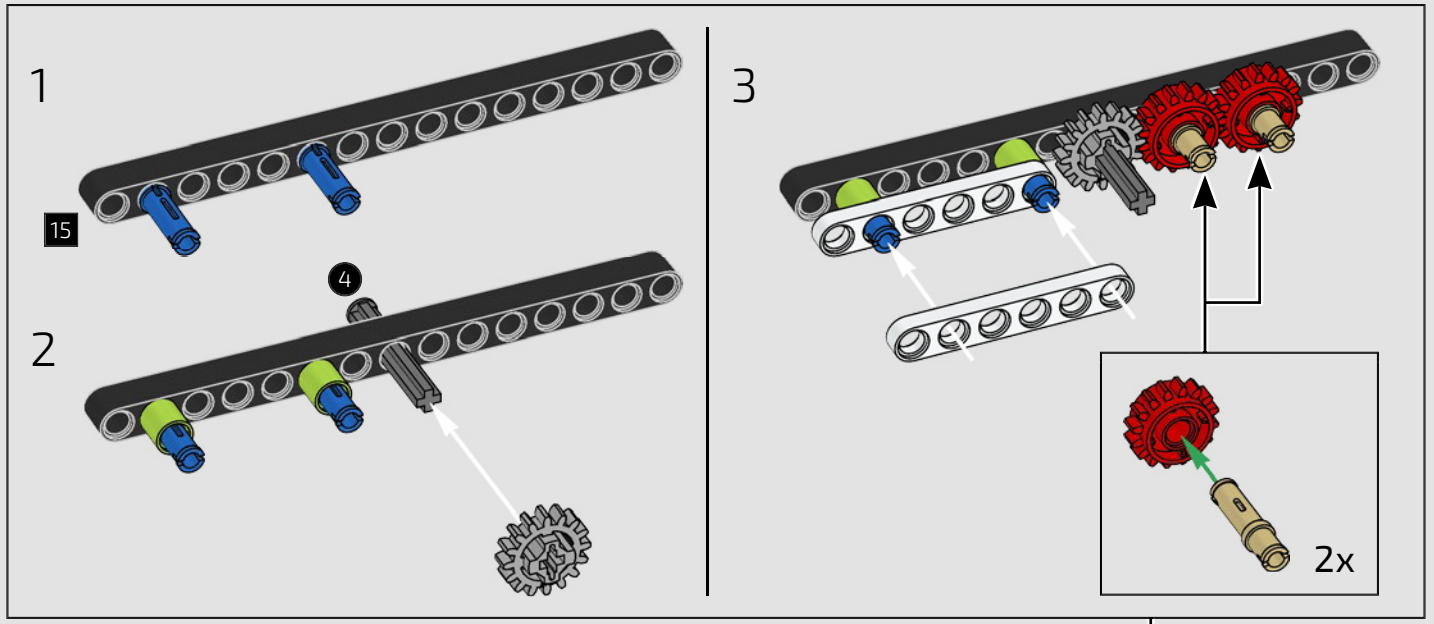

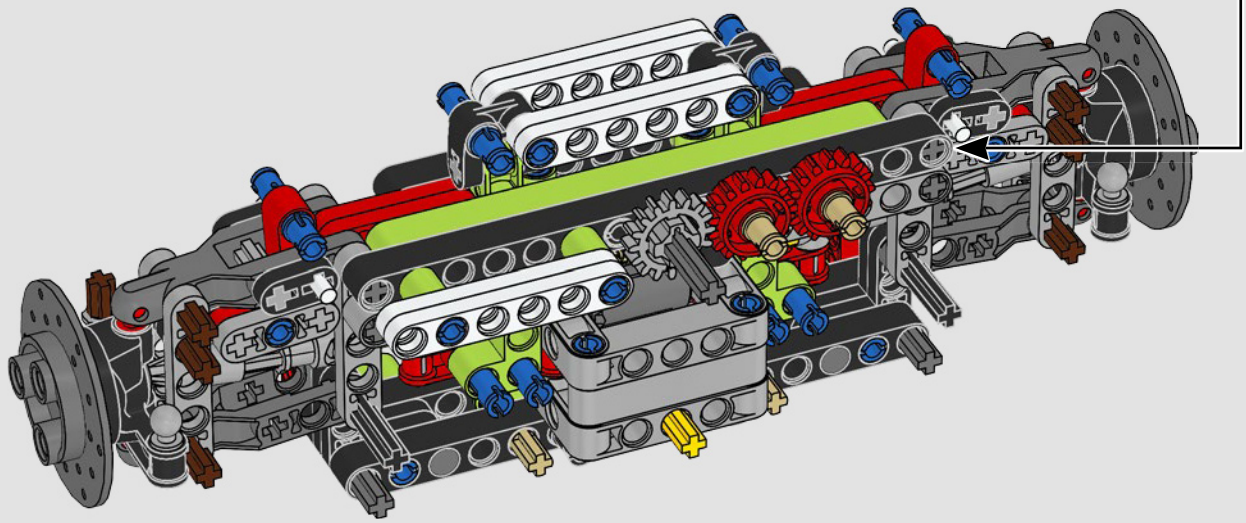

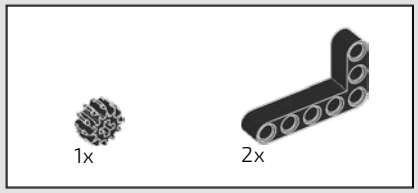



243

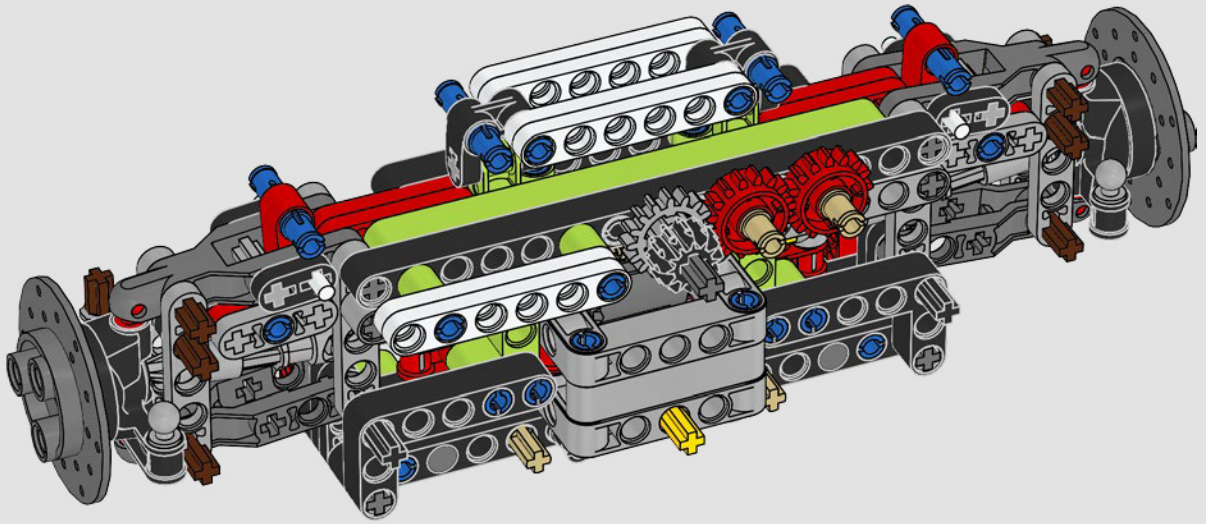

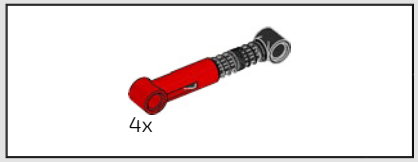

244

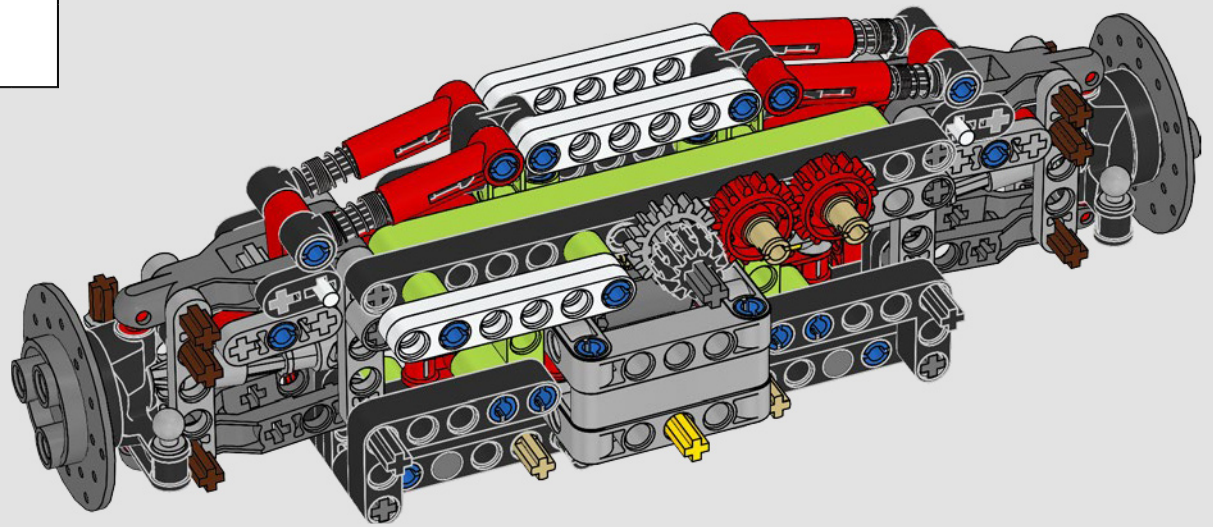

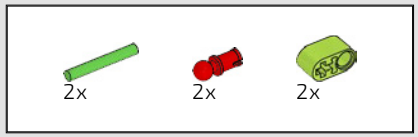

245



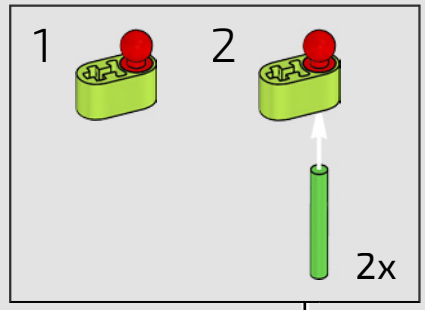

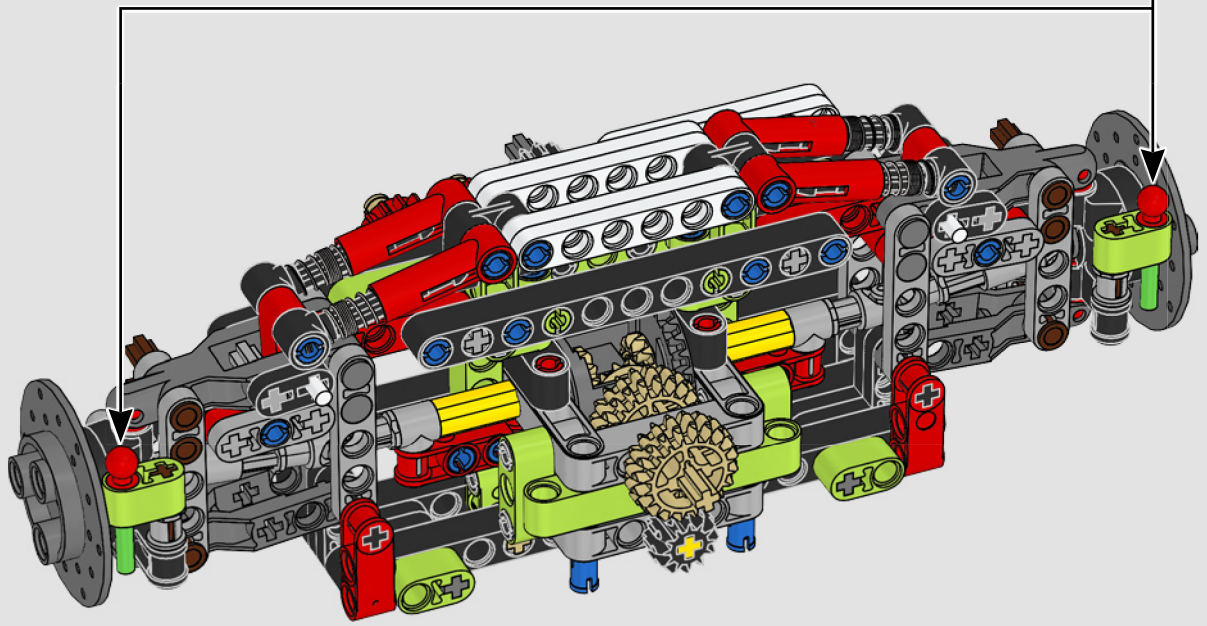

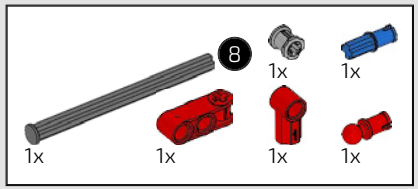

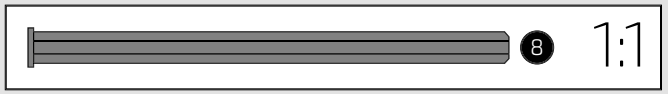

246

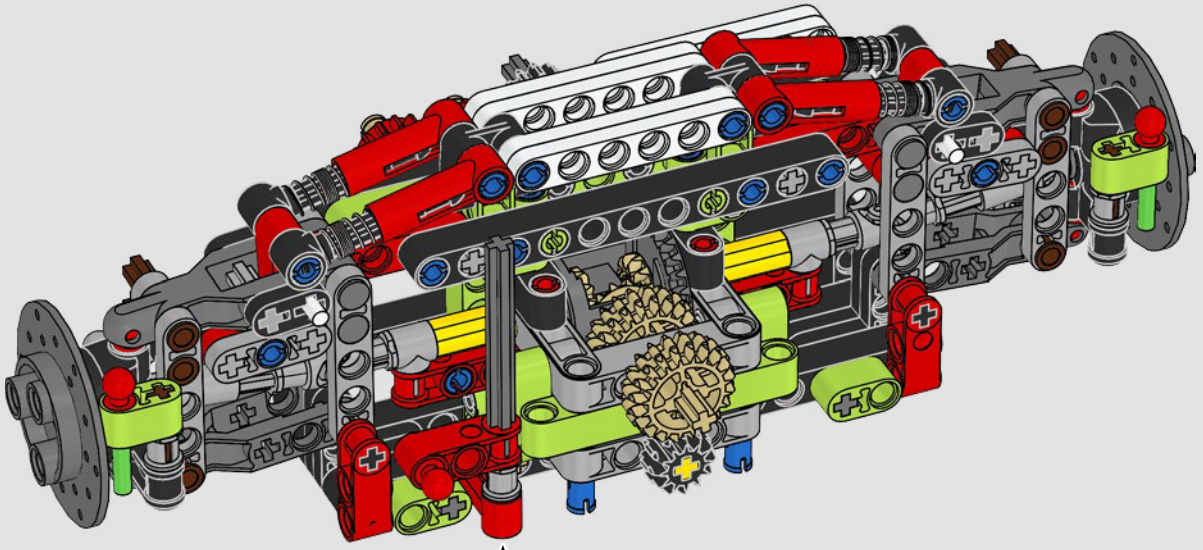

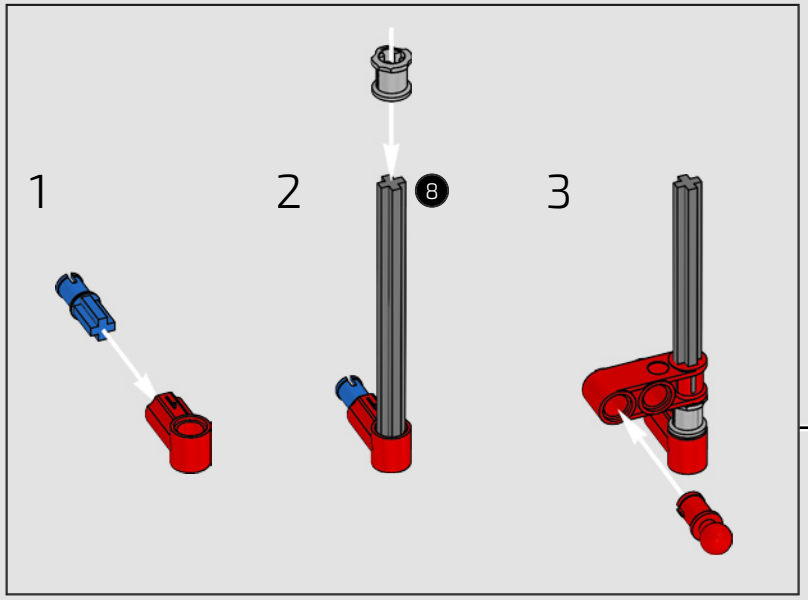

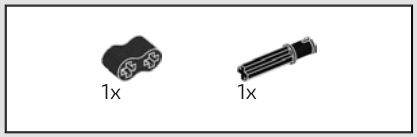

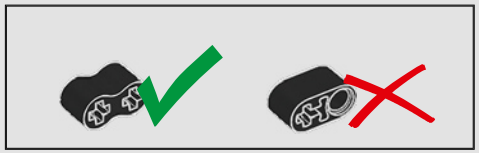

247

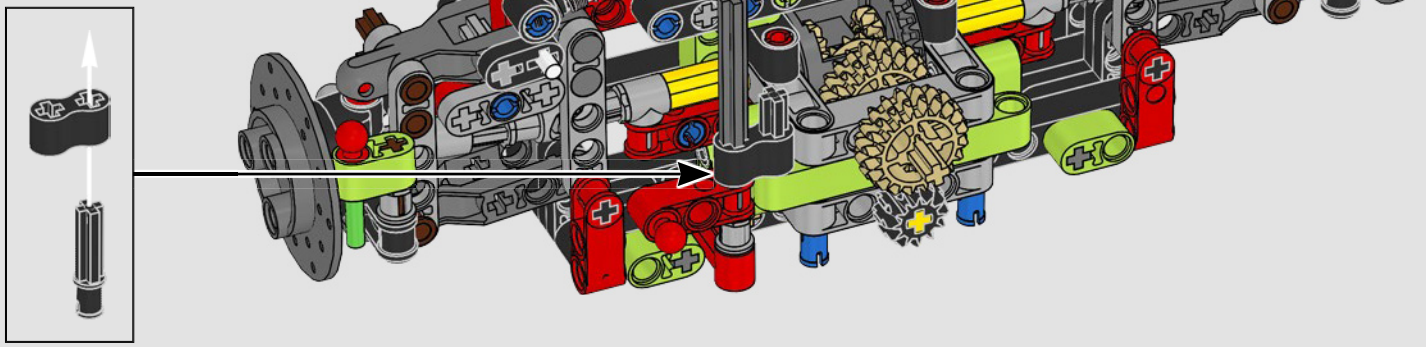

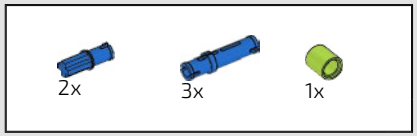

248

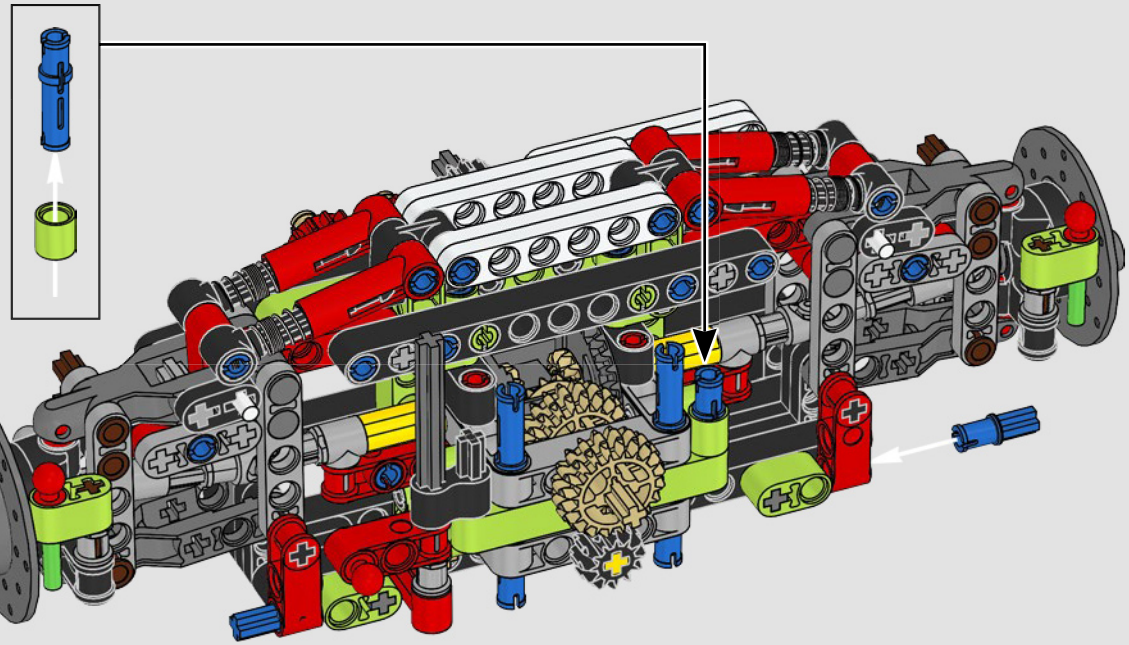

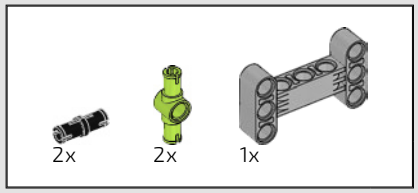

249

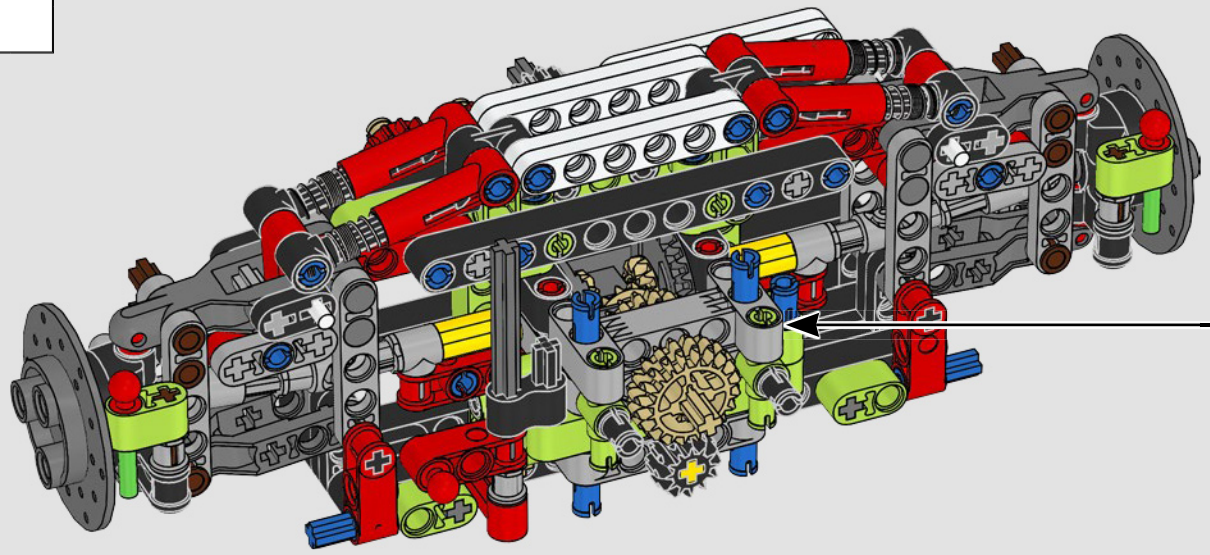

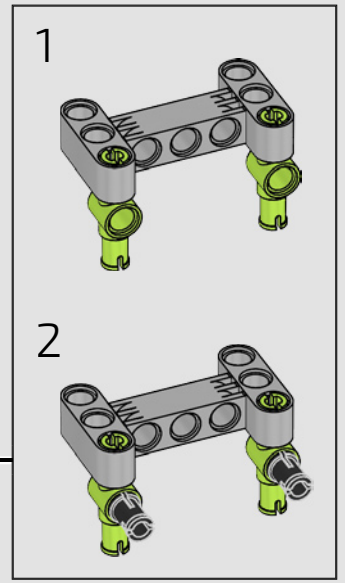

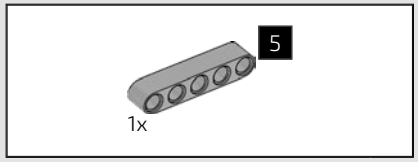

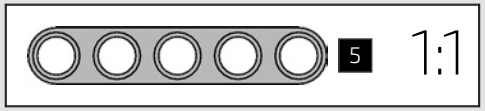

250

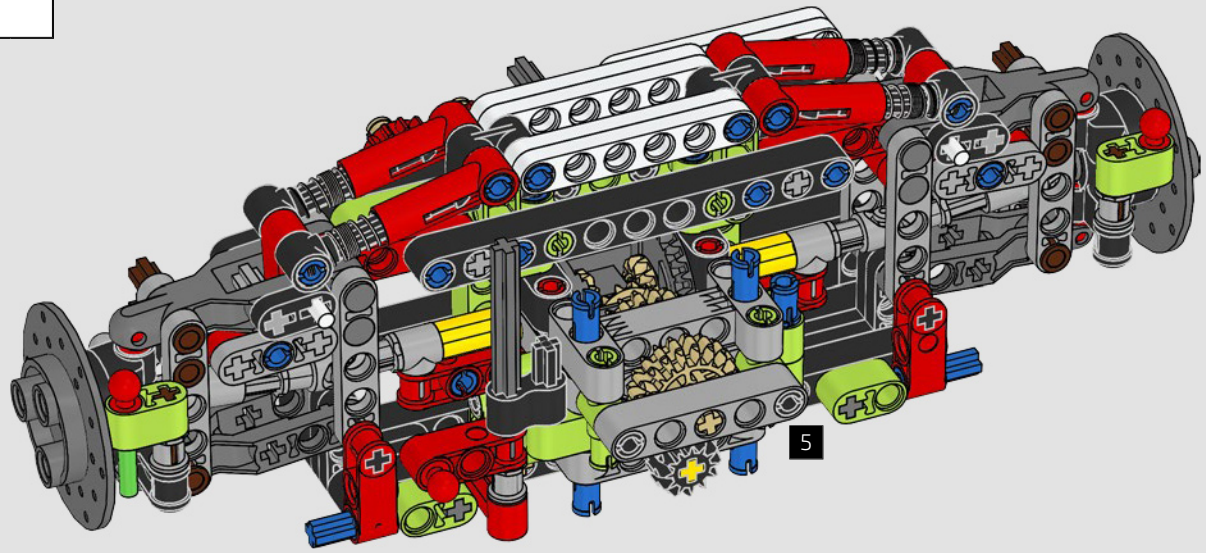

251

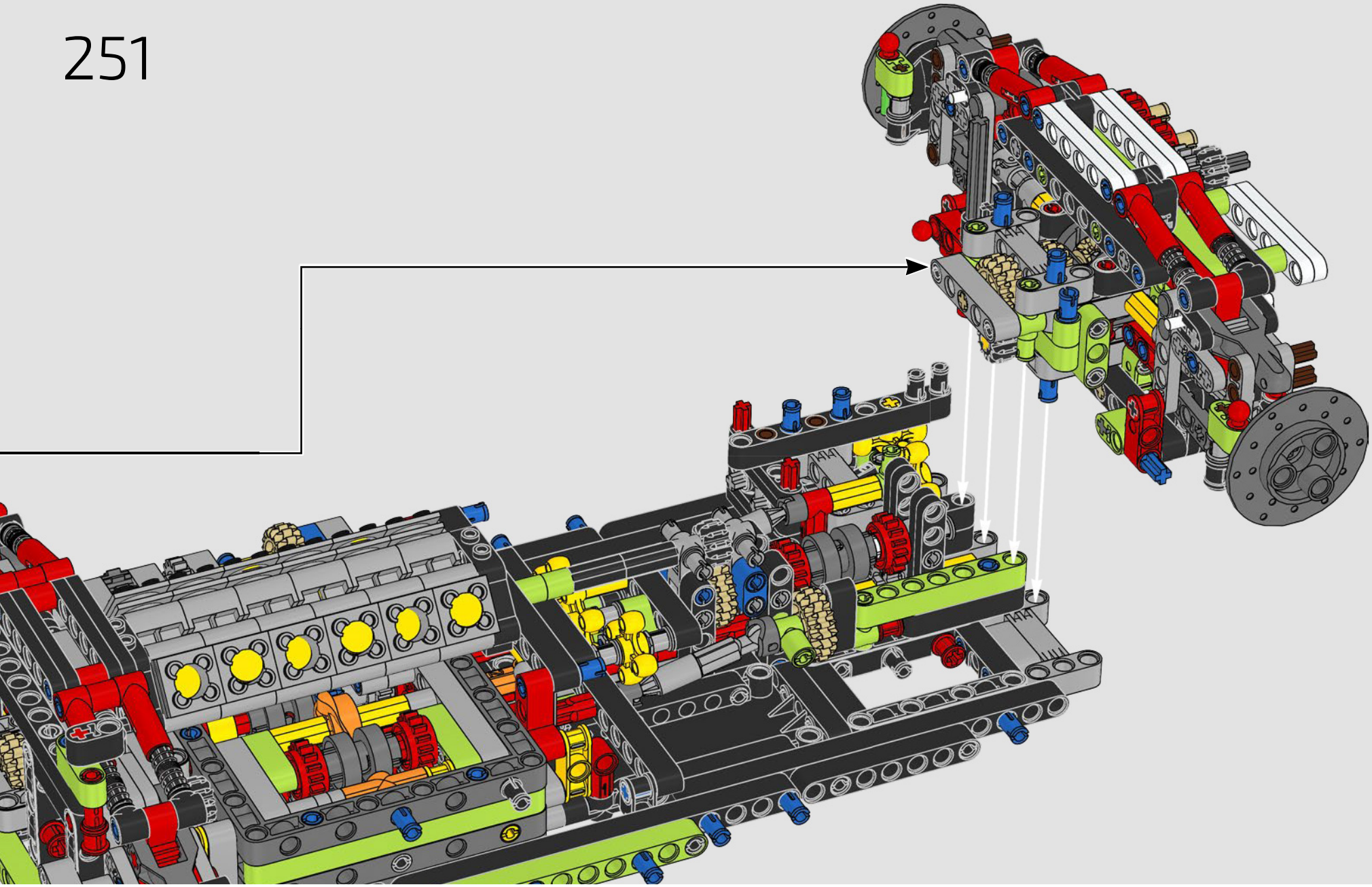

252

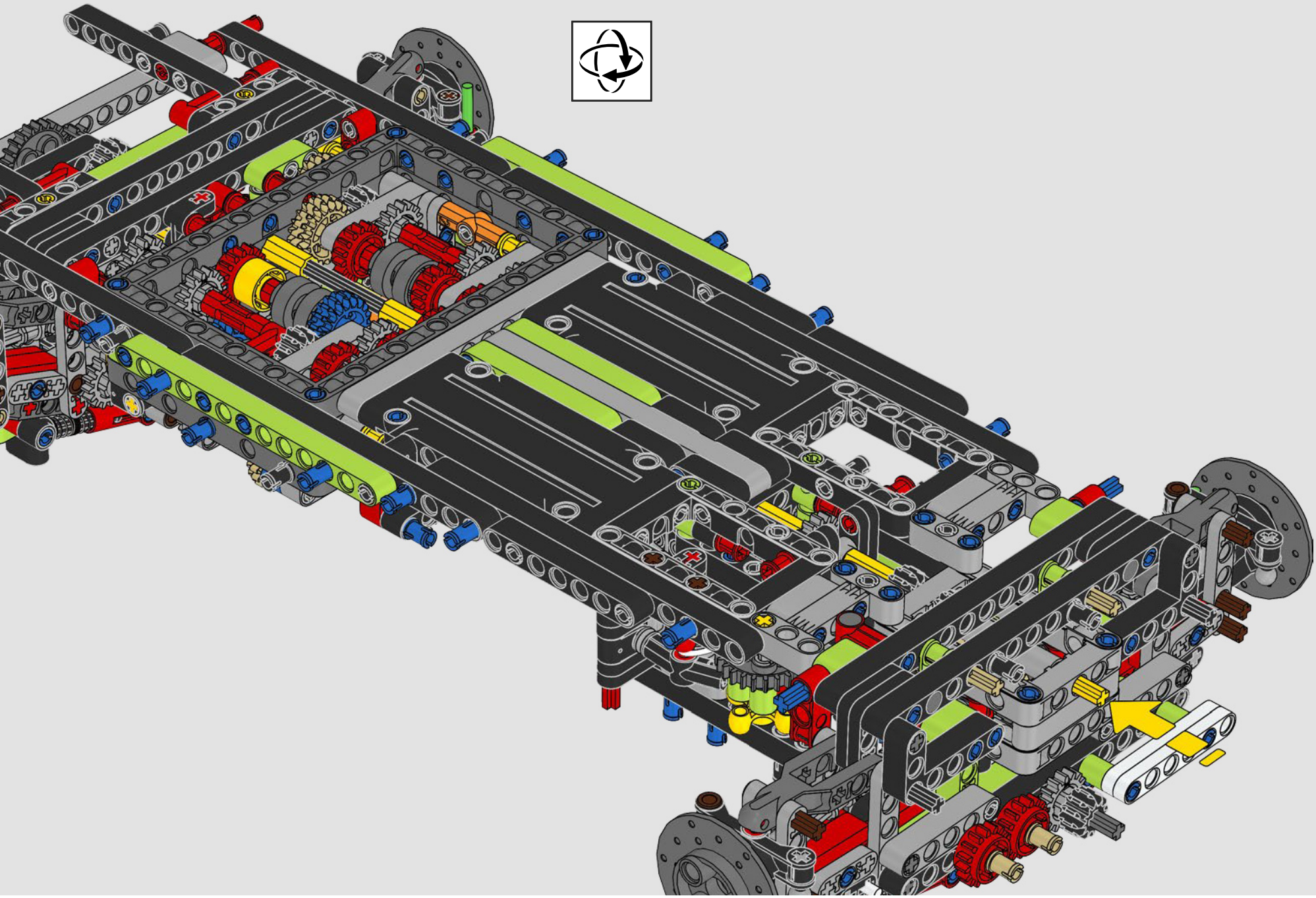

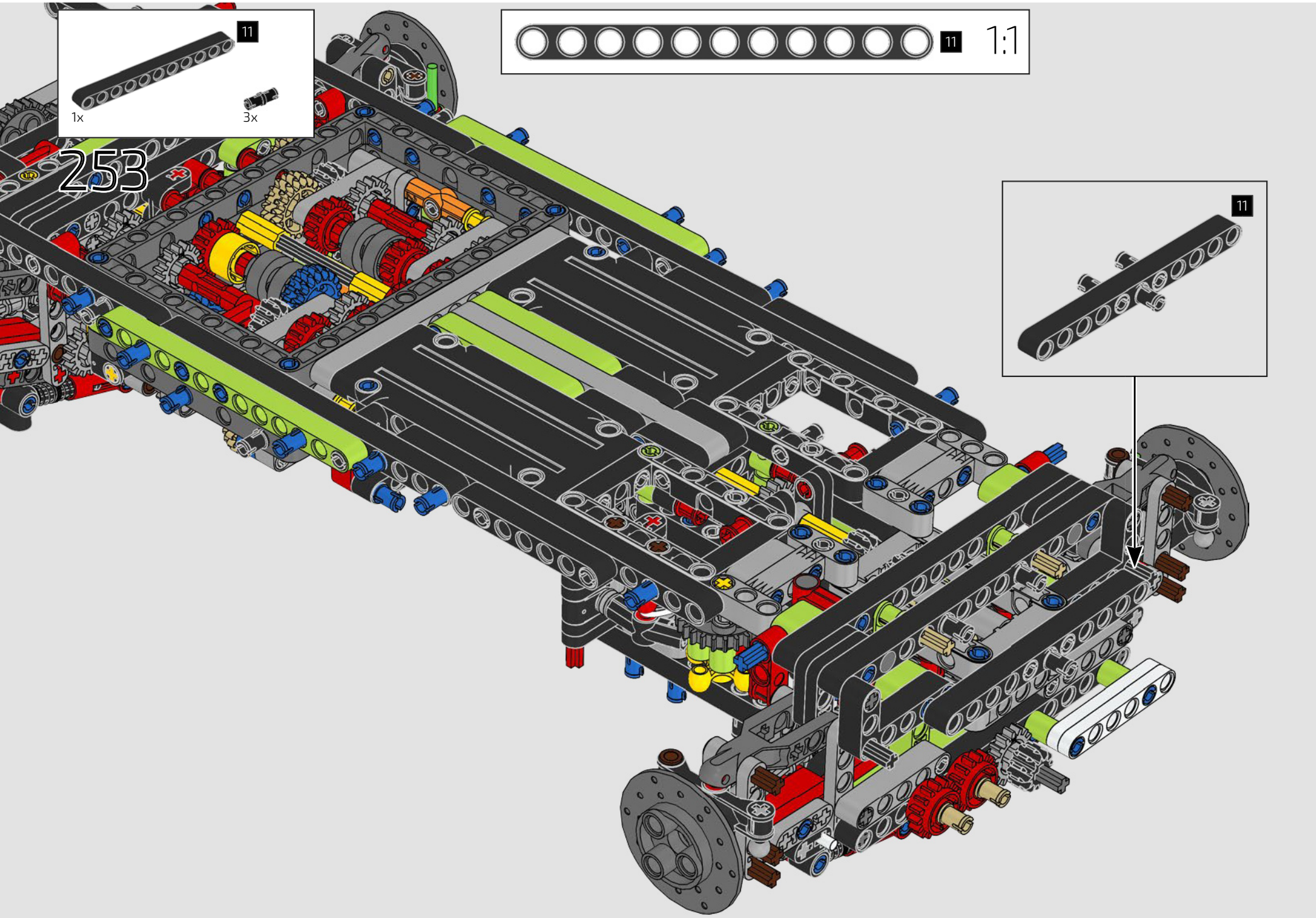
11
1x
3x
253
11
1:1
11

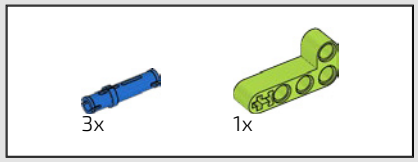

254

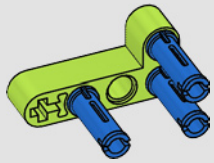

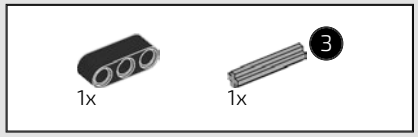

255

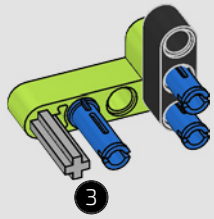

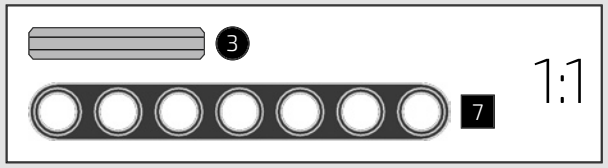

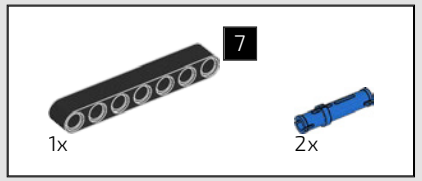

256

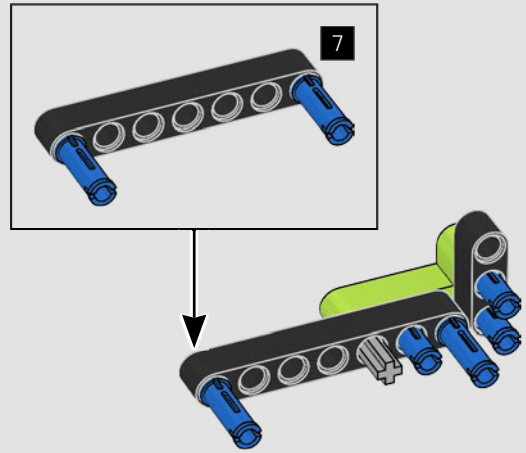

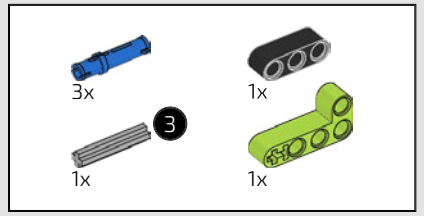

257

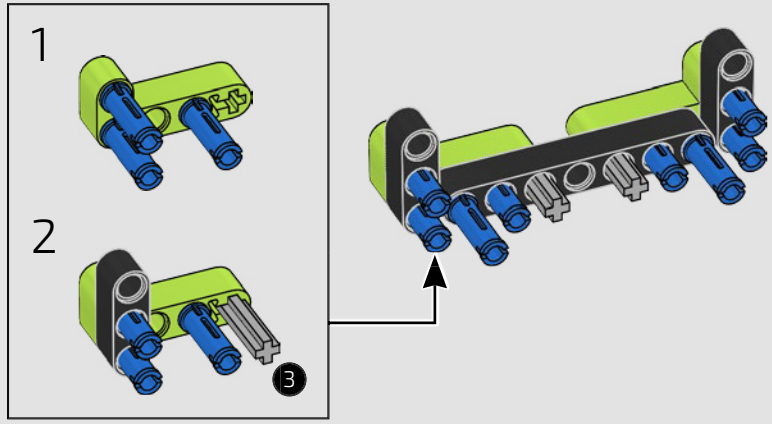

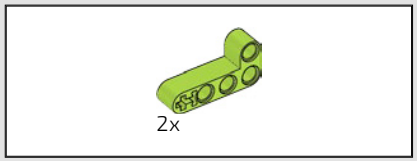

258

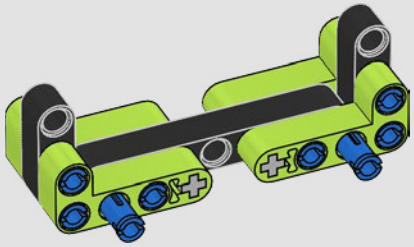

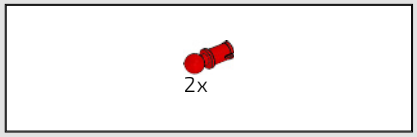

259

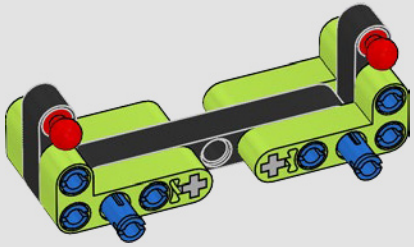

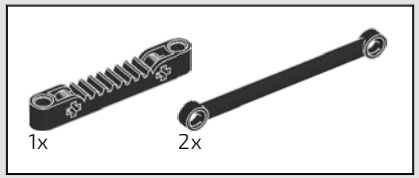

260

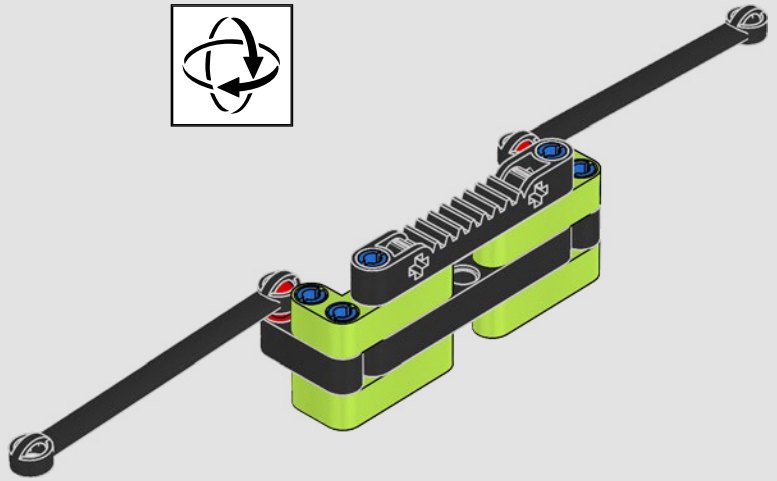

261

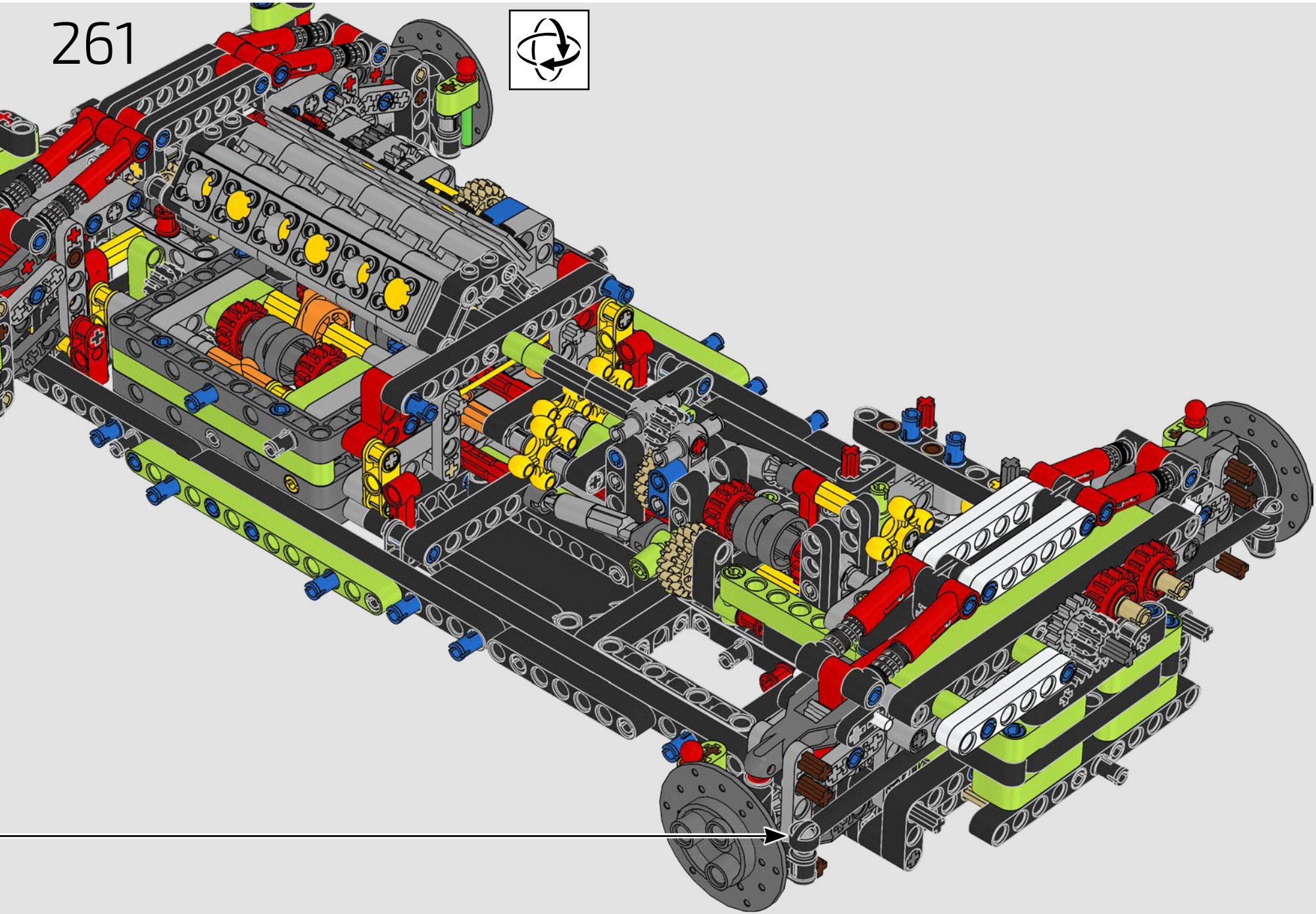

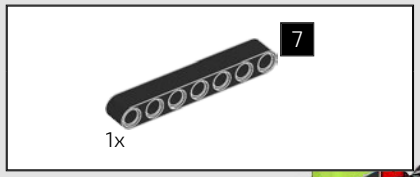

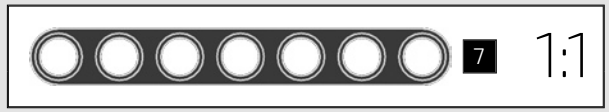

262

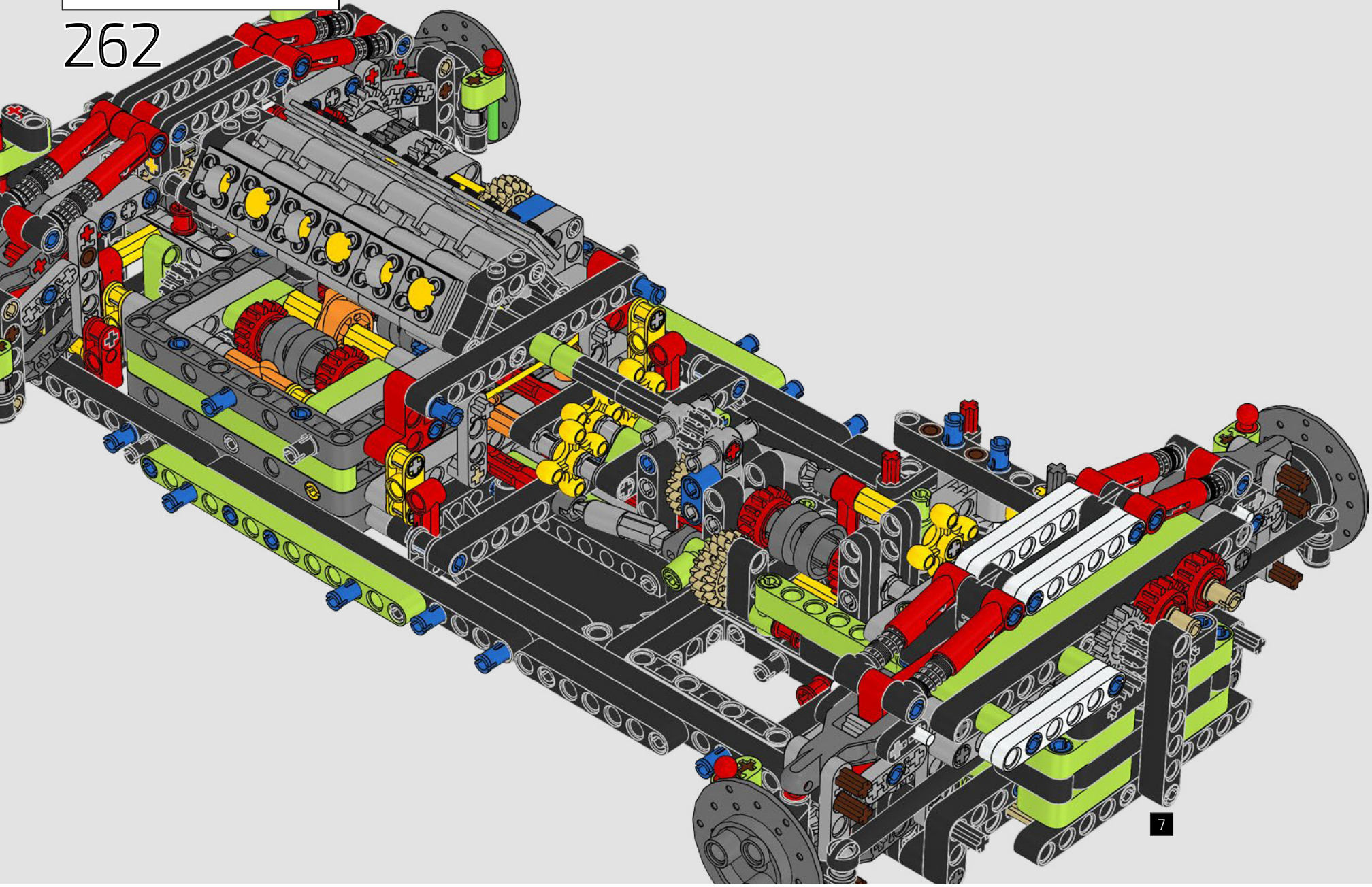

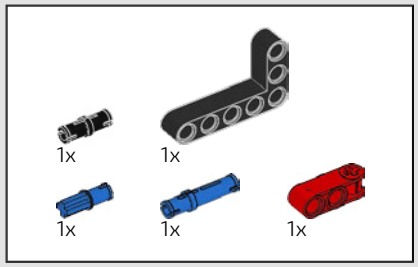

263

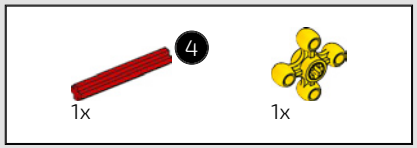

264



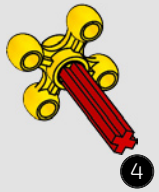

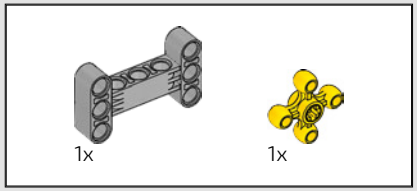

265

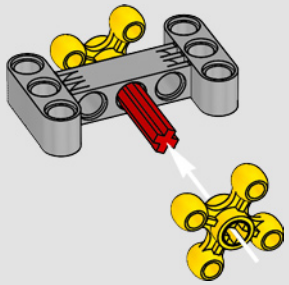

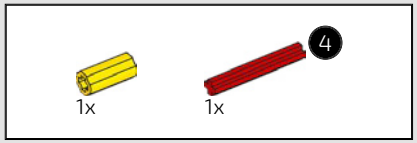

266

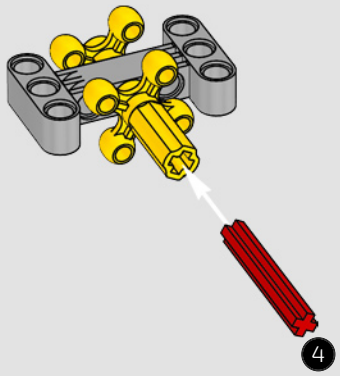

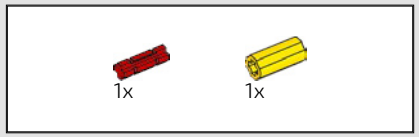

267

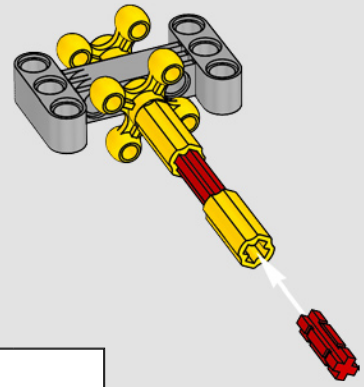

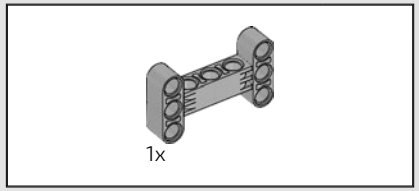

268

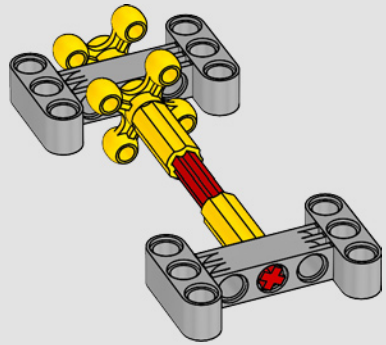

269

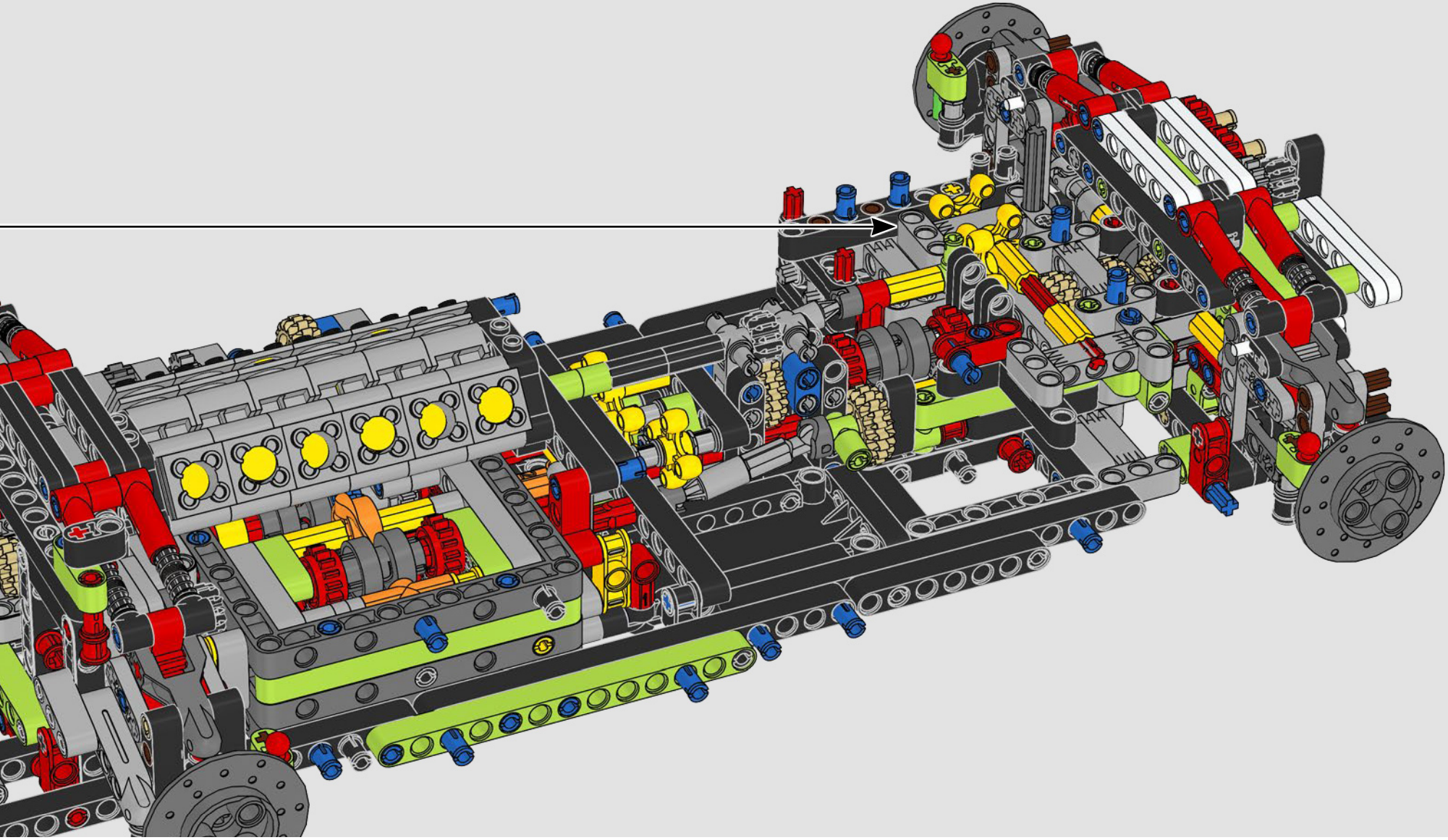

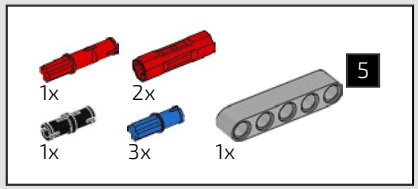

270

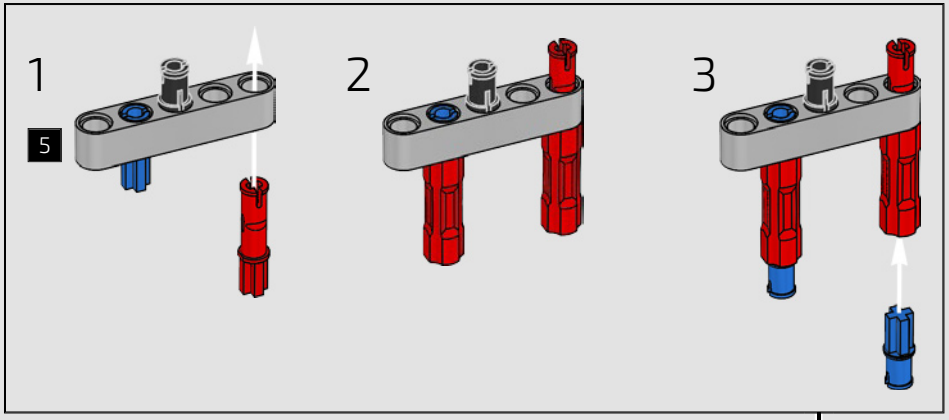

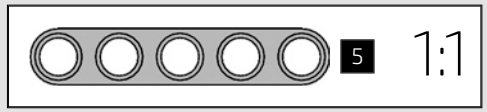

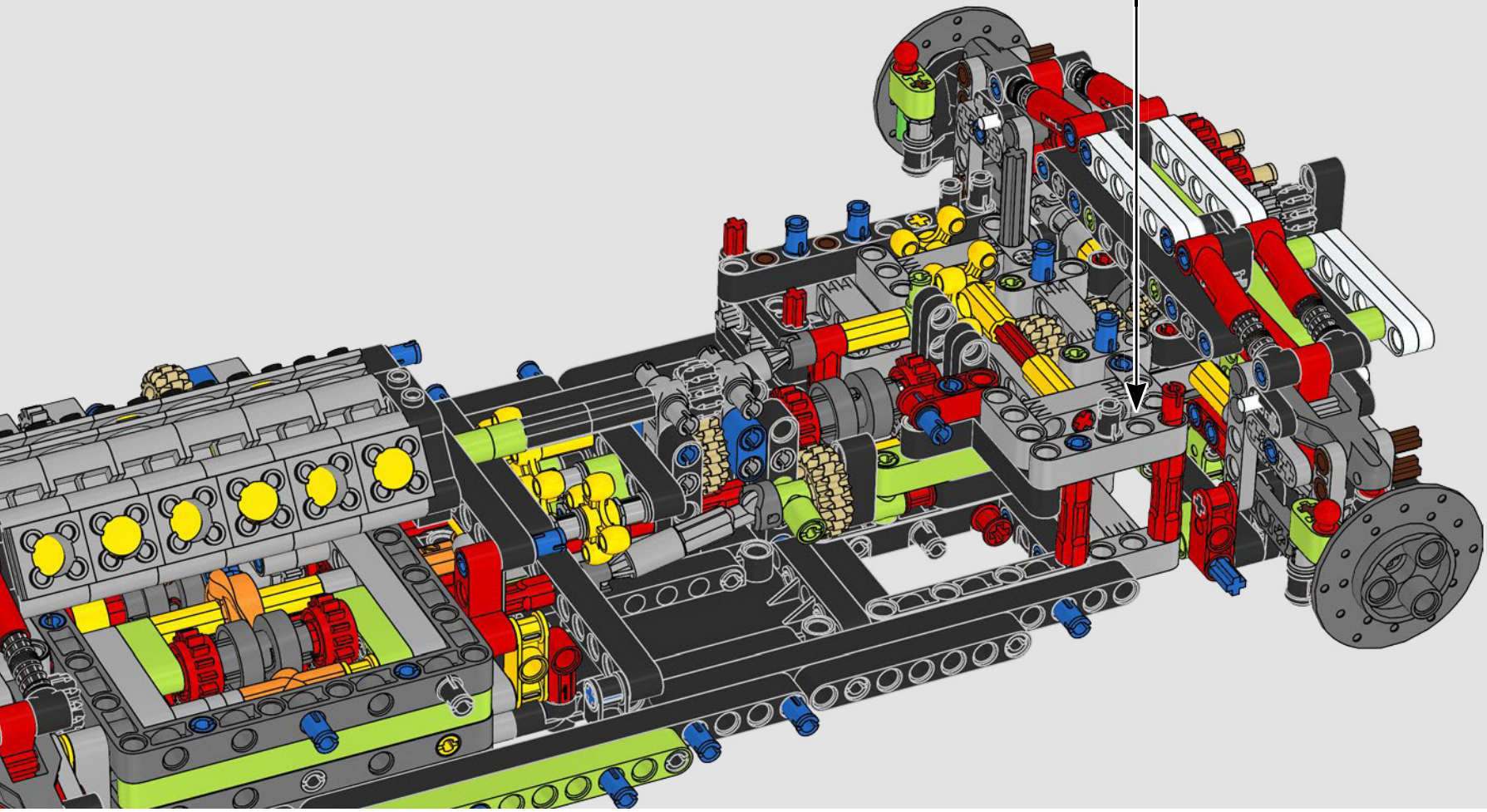

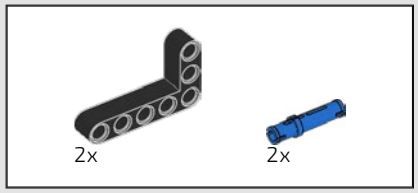

271

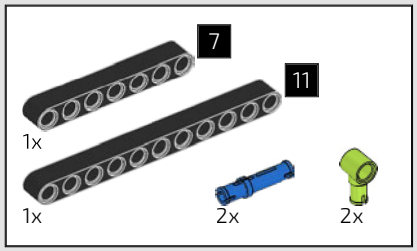

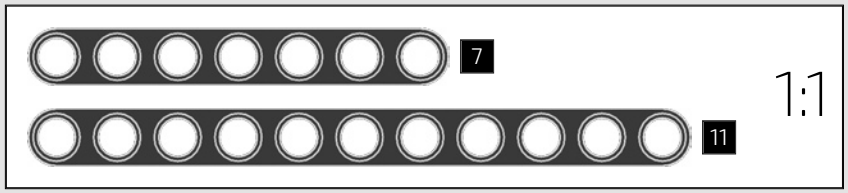

272

1

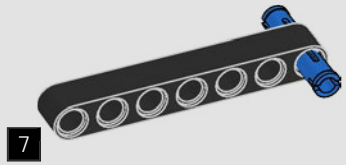

2

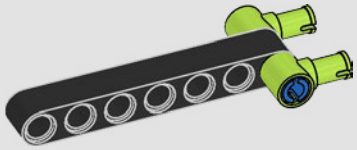

3

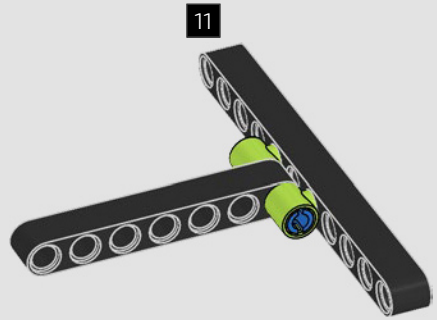

4

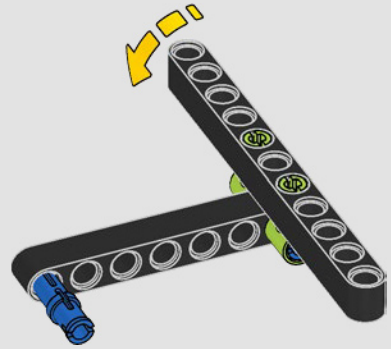

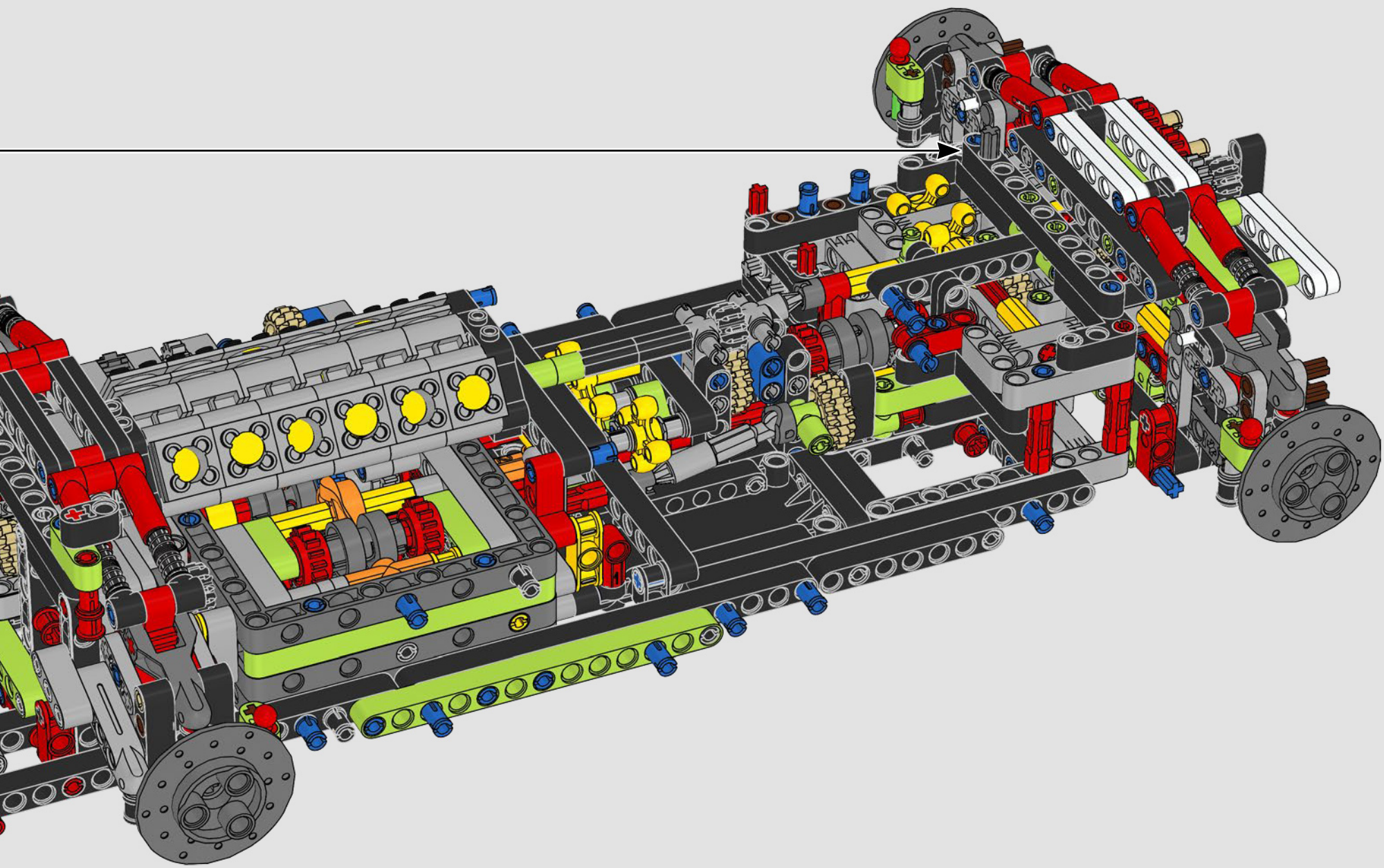

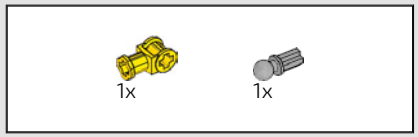

273

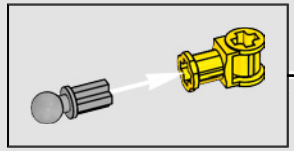

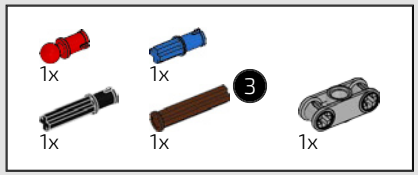

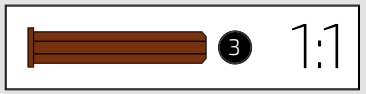

274

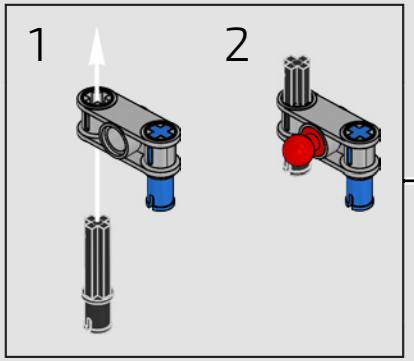

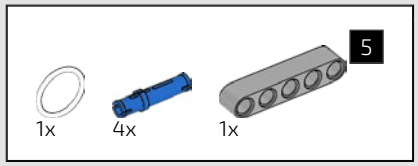

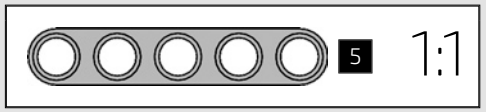

275

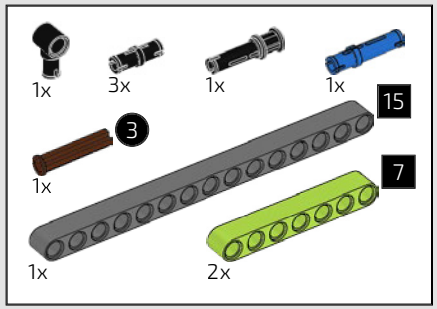

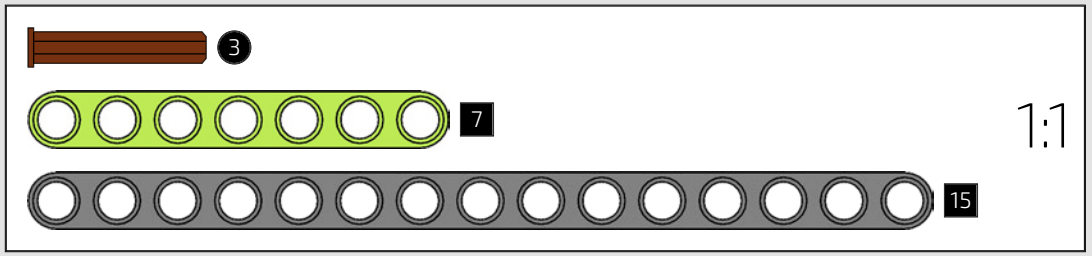

276

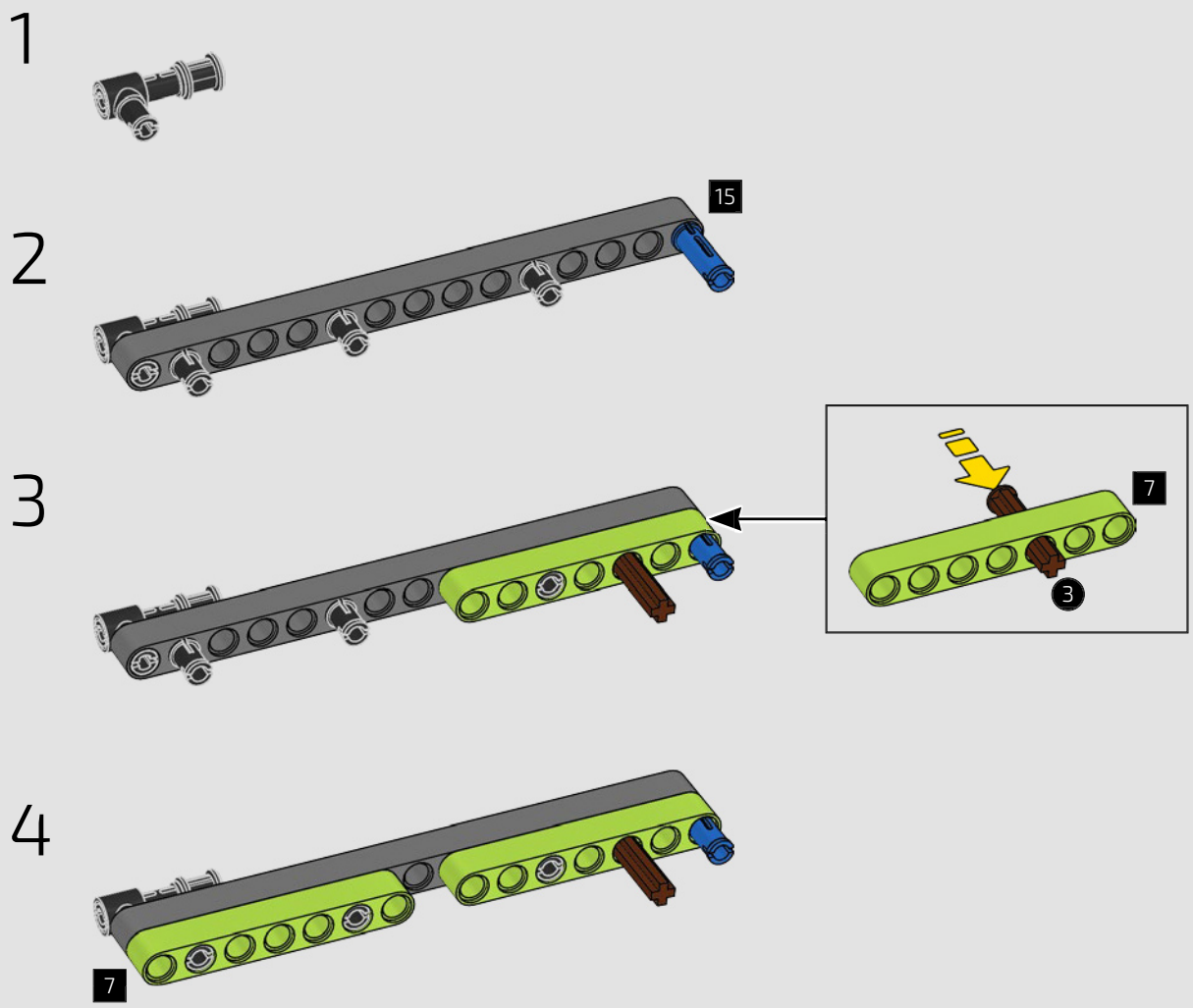

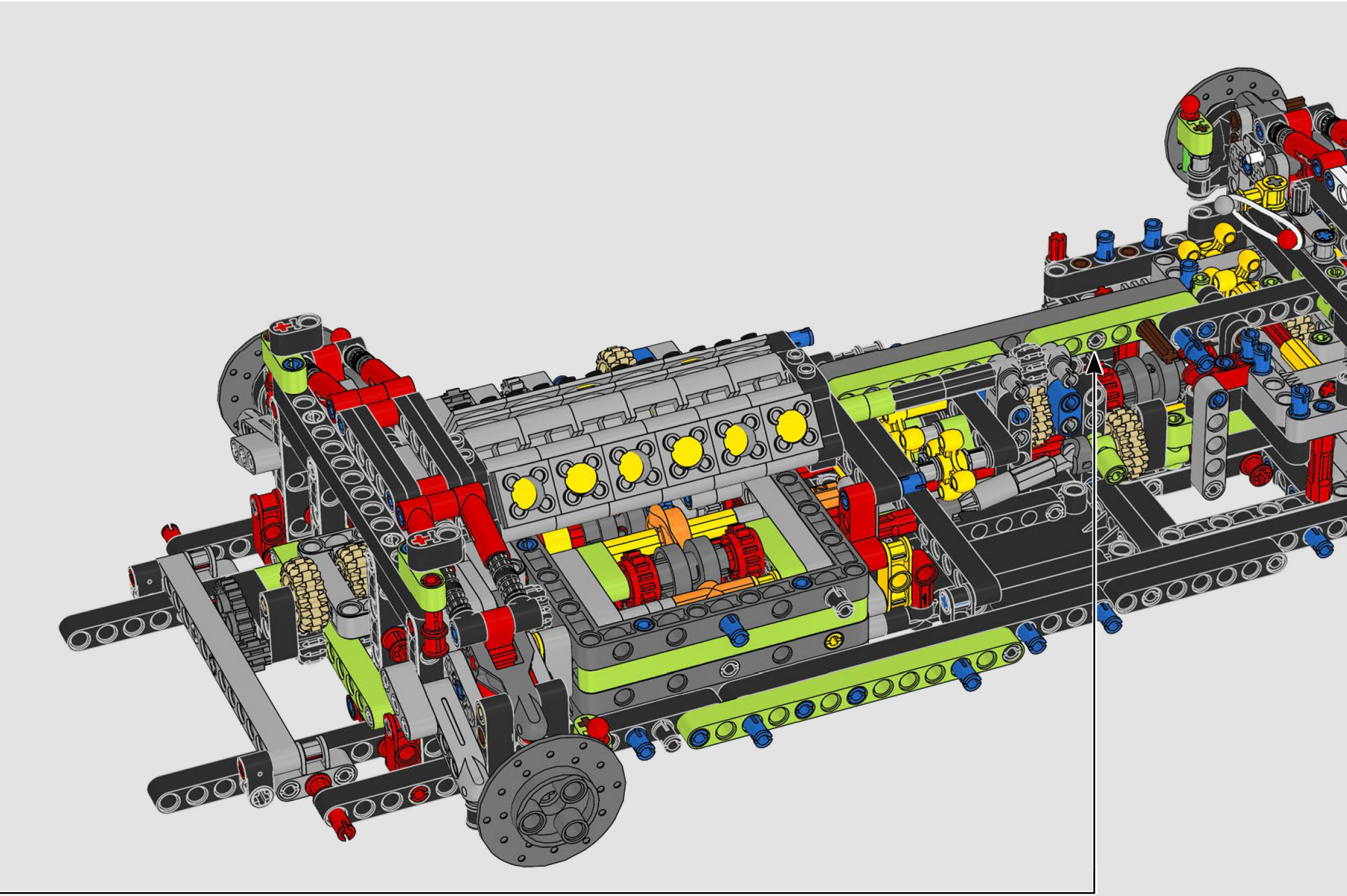



277

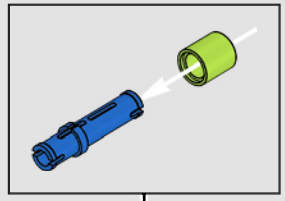

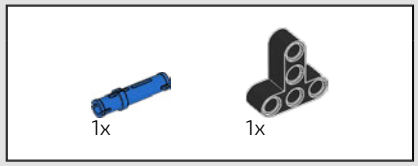

278



279

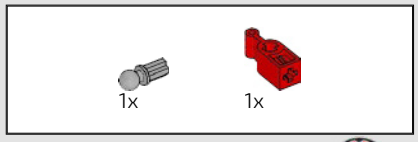

280

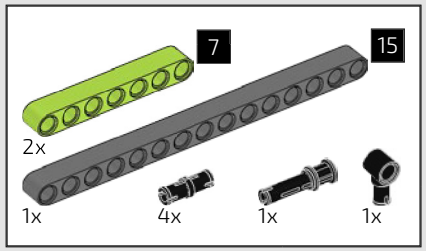

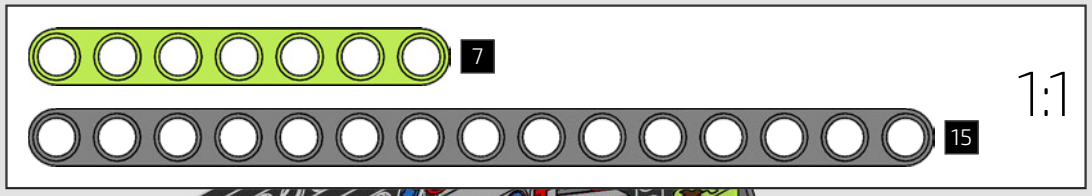

281

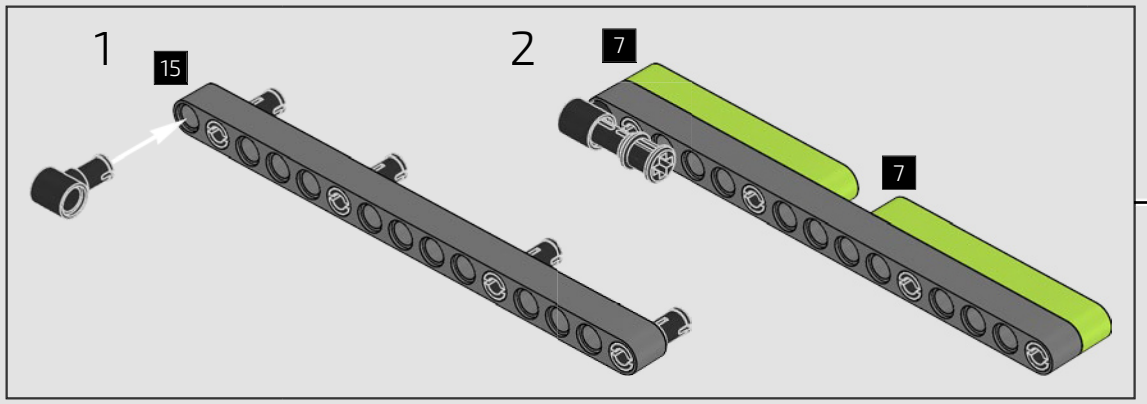

2x

2x

282

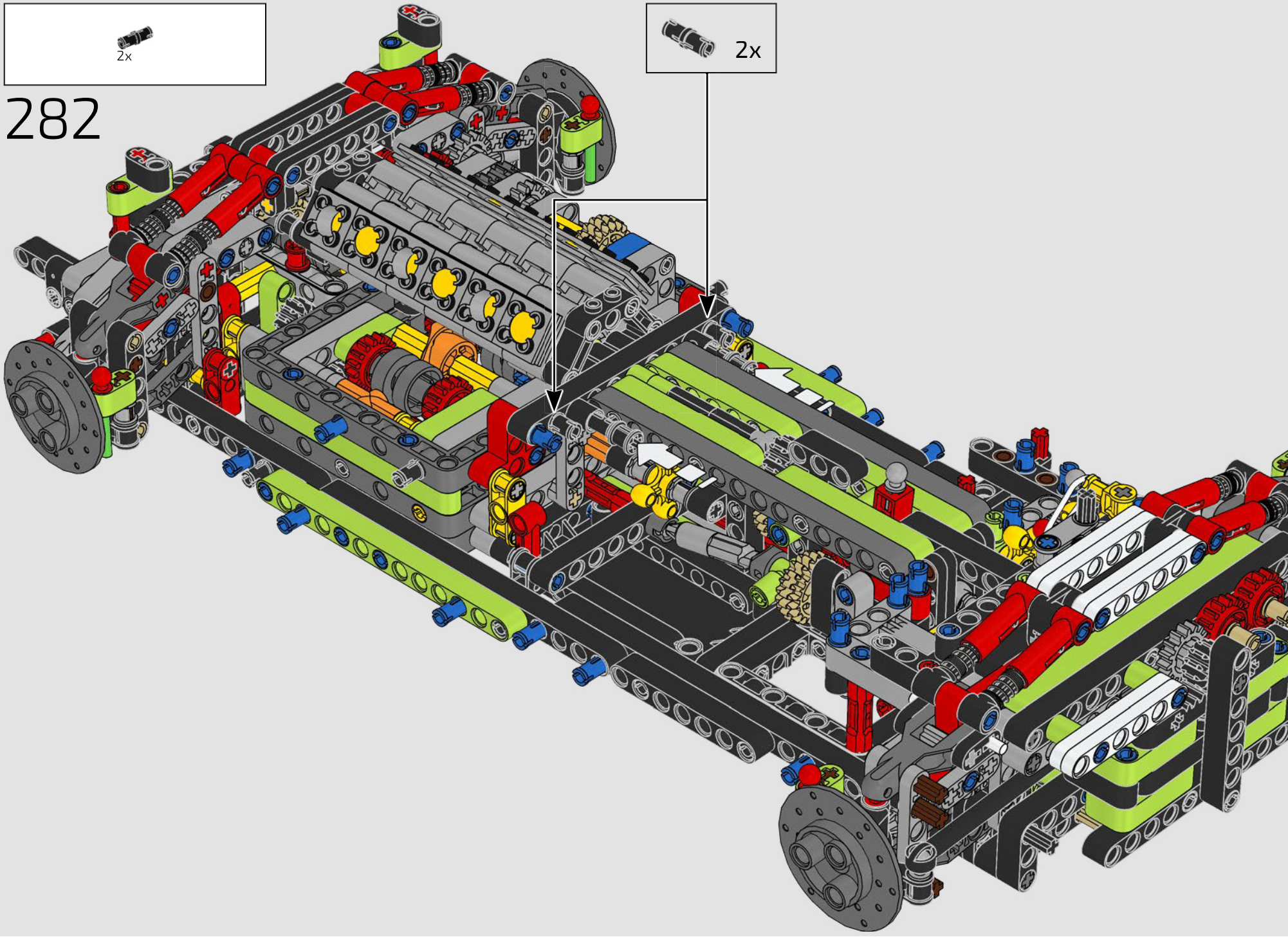

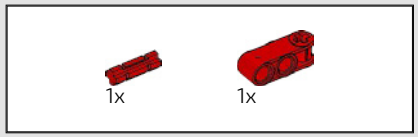

283

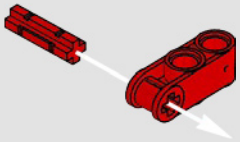

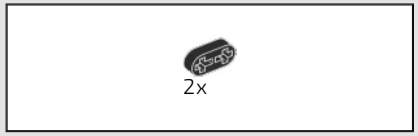

284

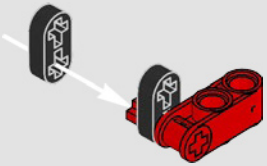

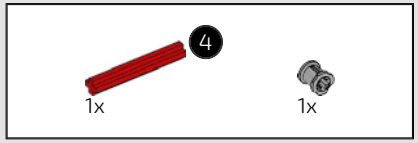

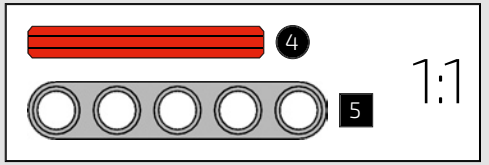

285

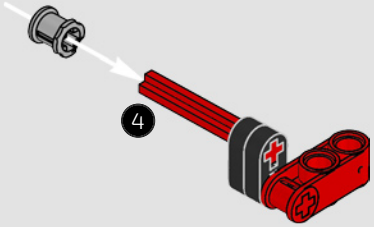

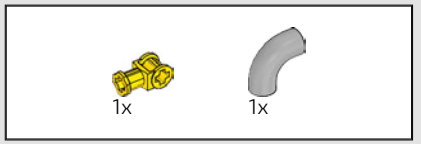

286

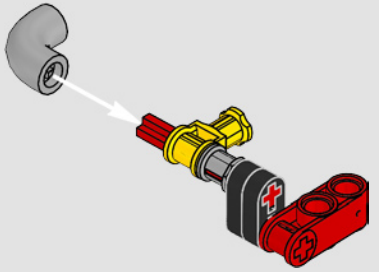

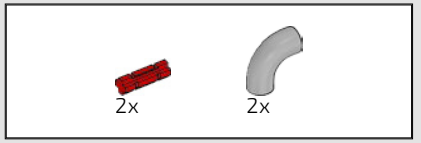

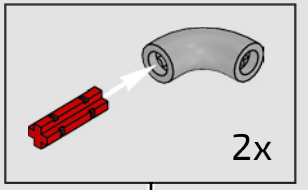

287

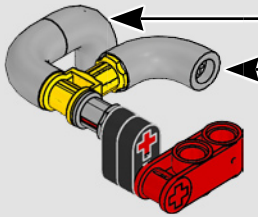

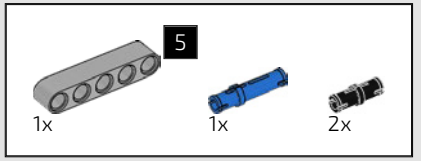

288

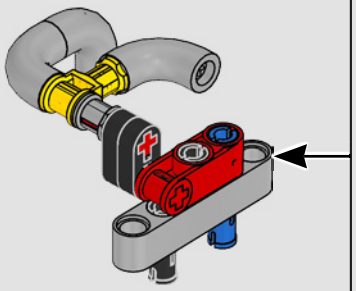

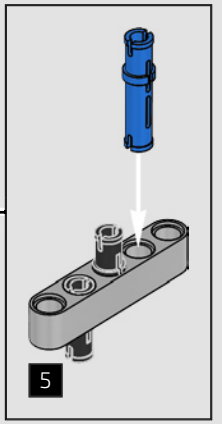

289

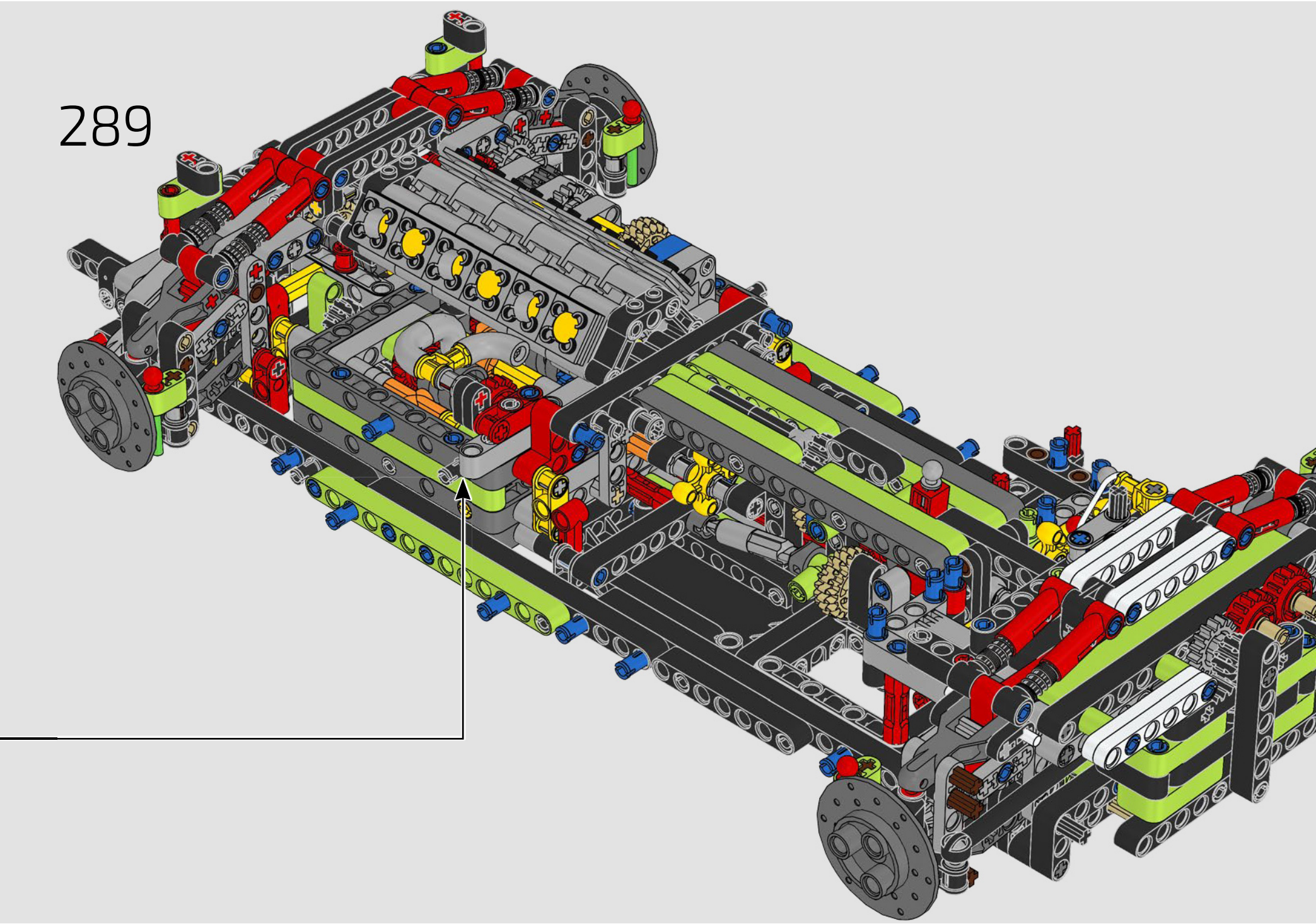

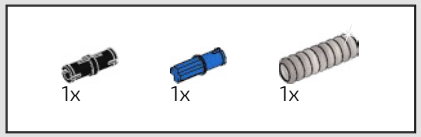

290



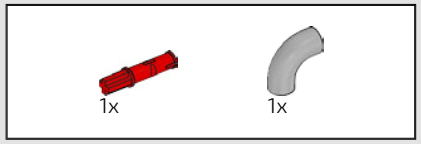

291



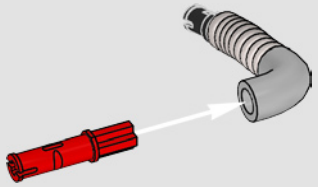

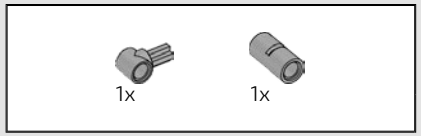

292

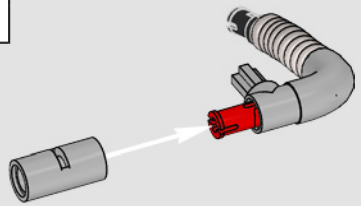

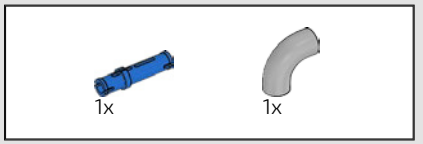

293

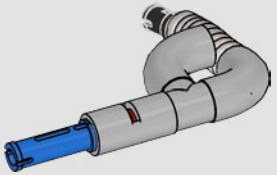

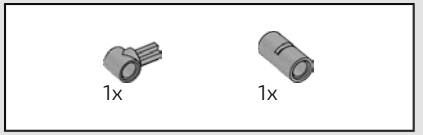

294

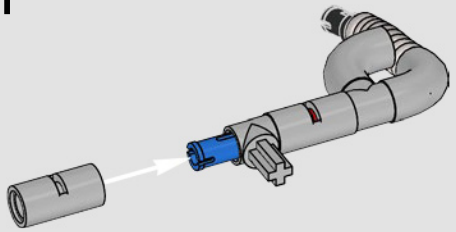

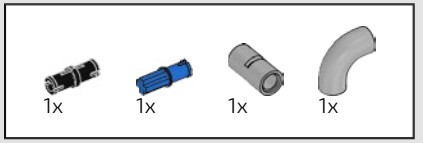

295

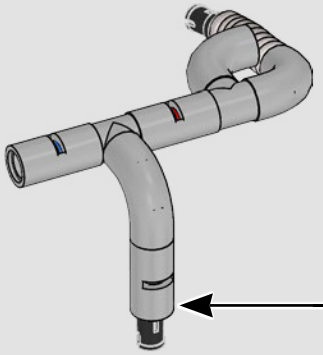

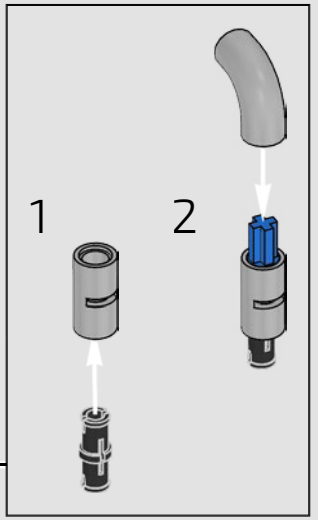

296

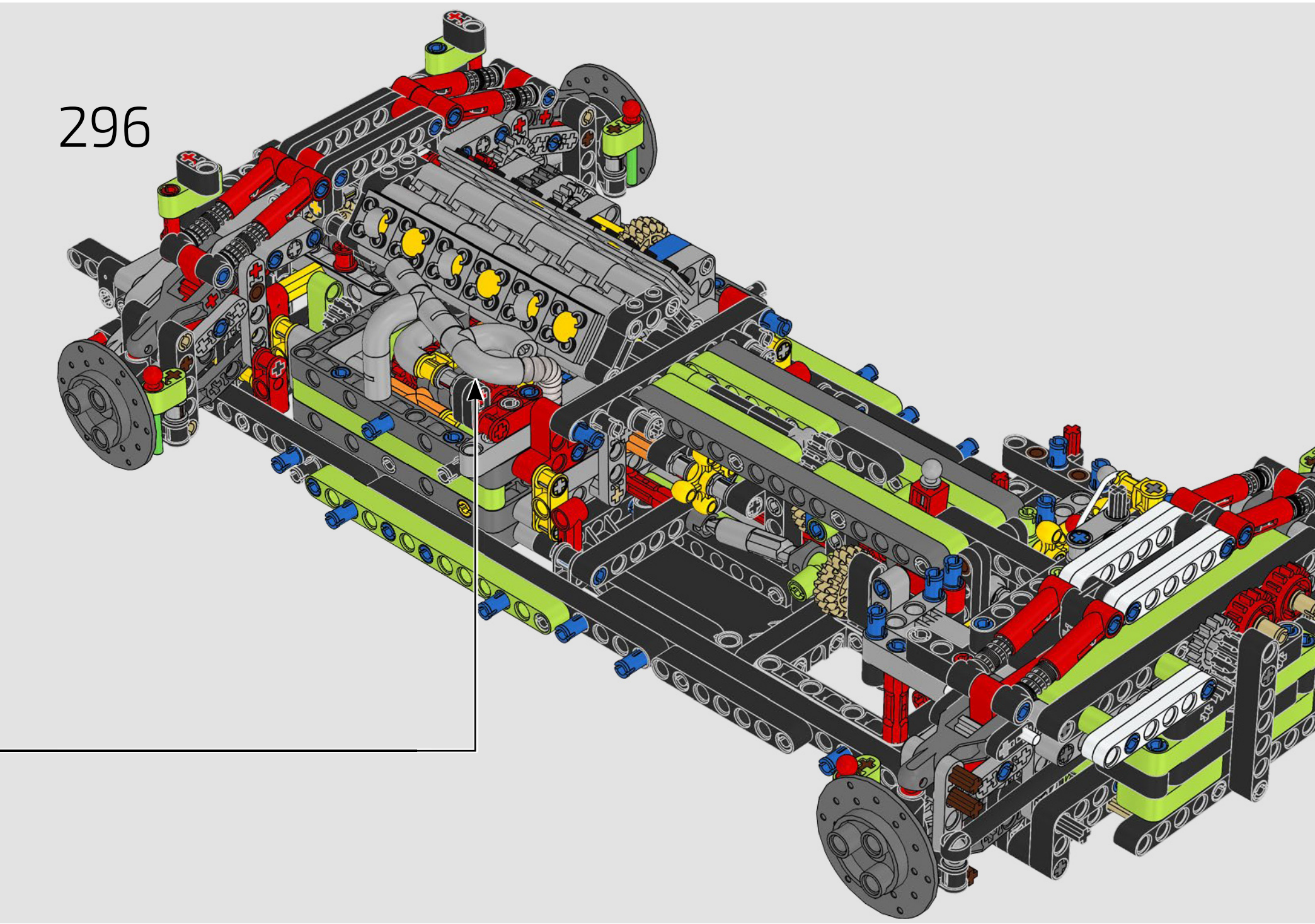

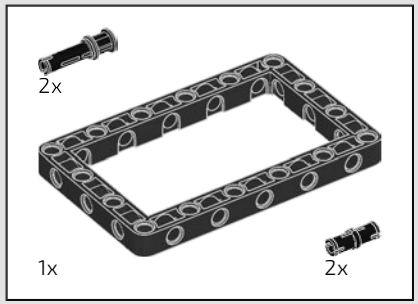

297

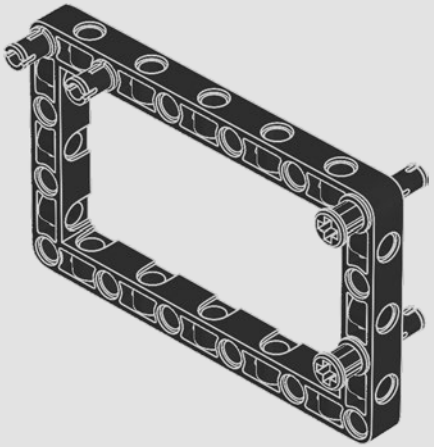

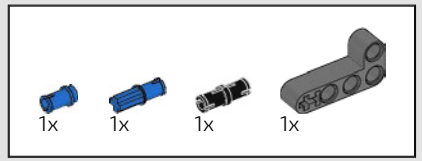

298

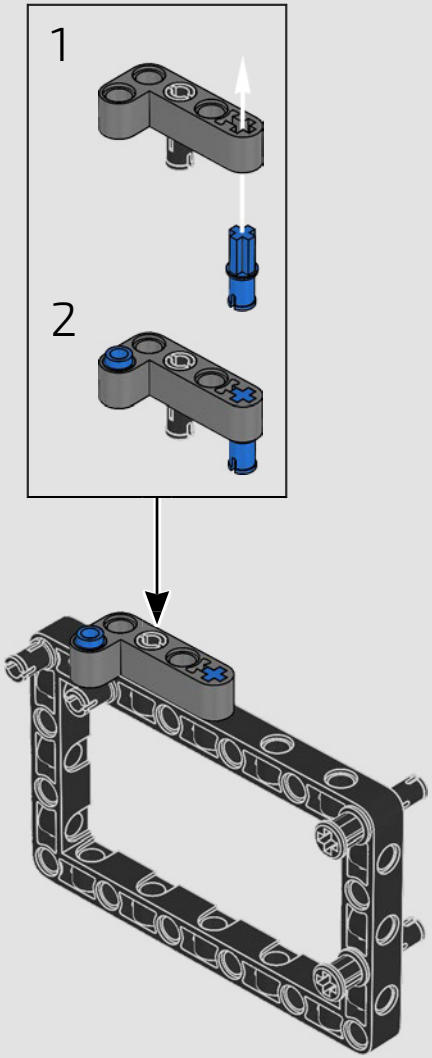

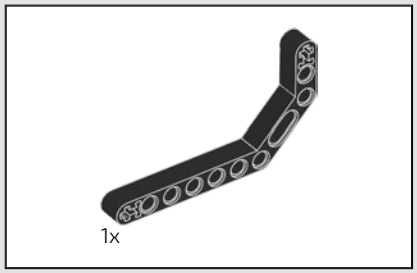

299

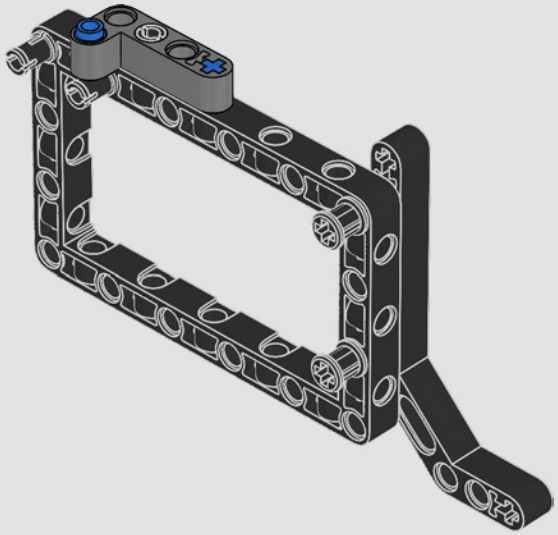

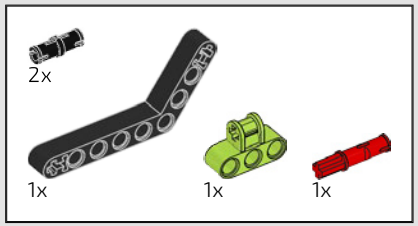

300

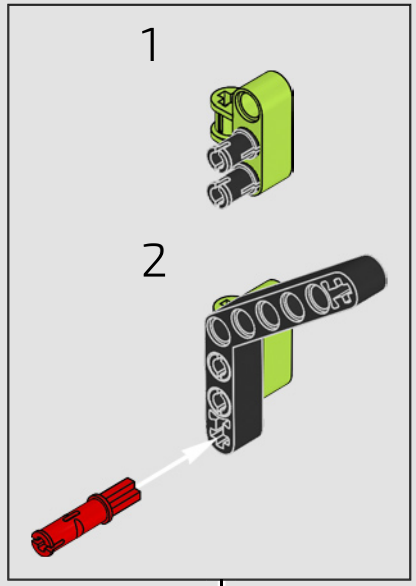

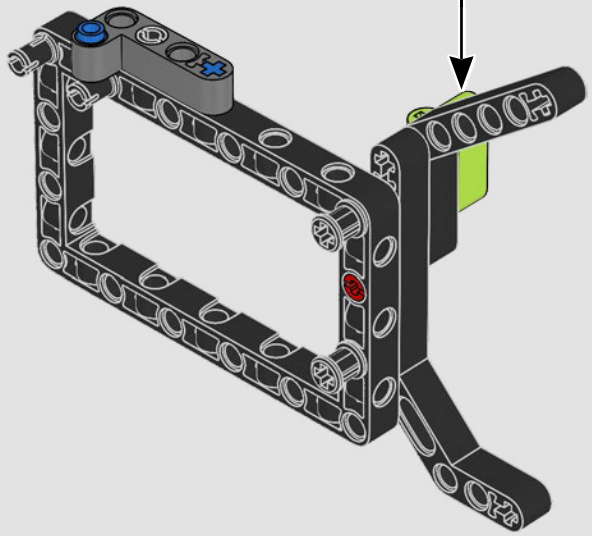

301

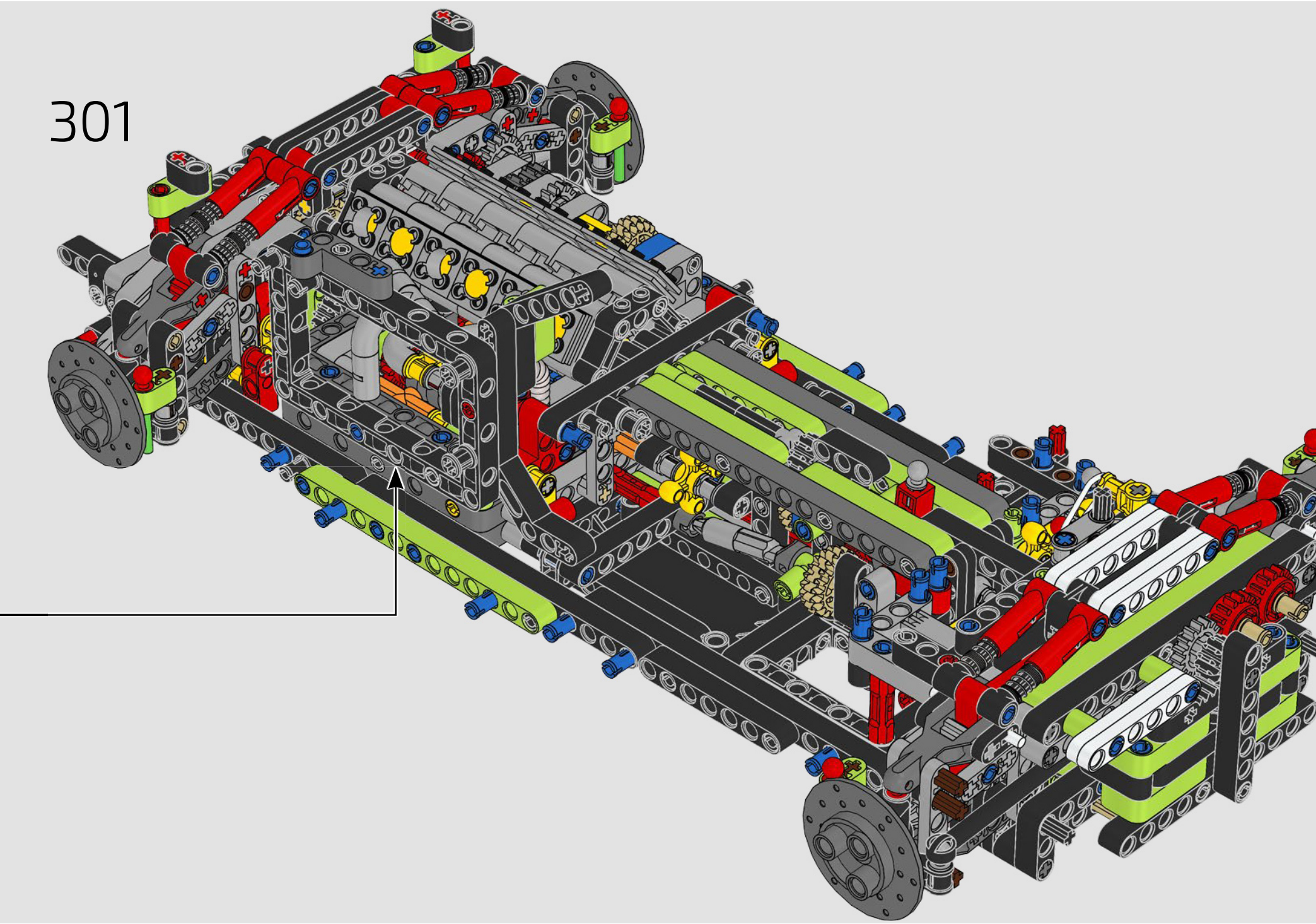

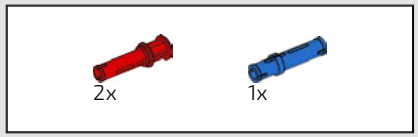

302



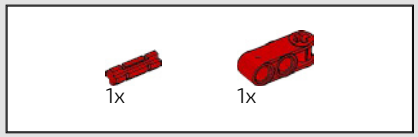

303

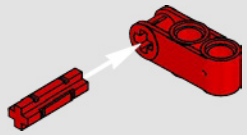

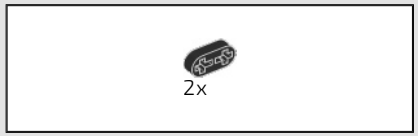

304

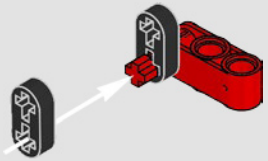

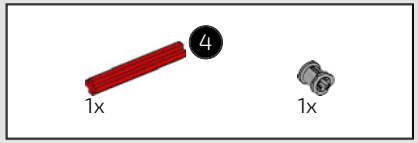

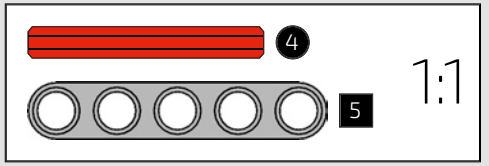

305

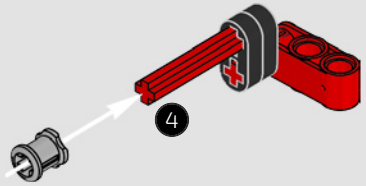

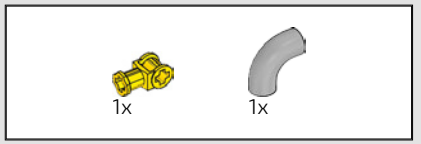

306

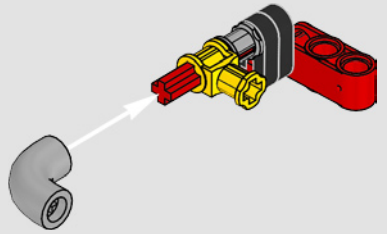

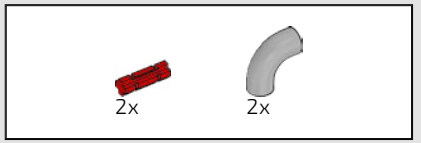

307

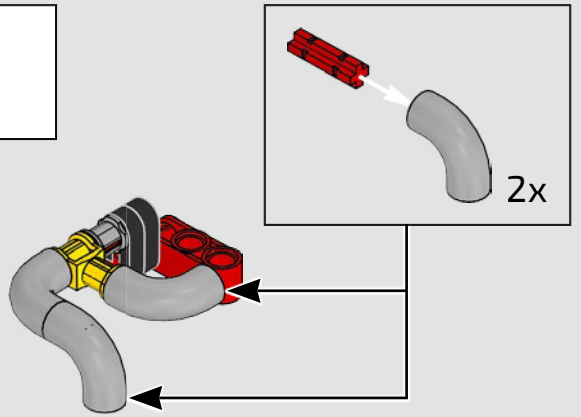

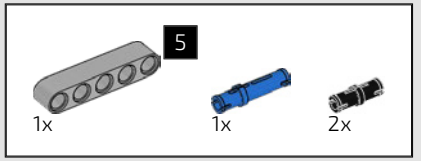

308

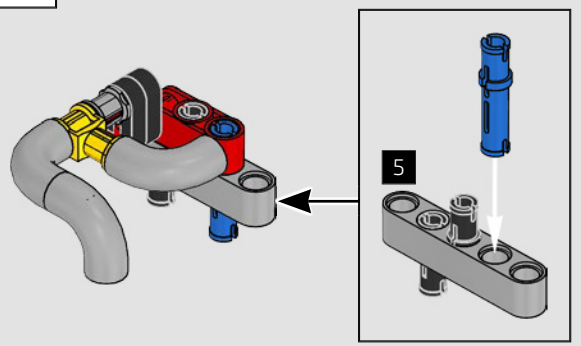

309

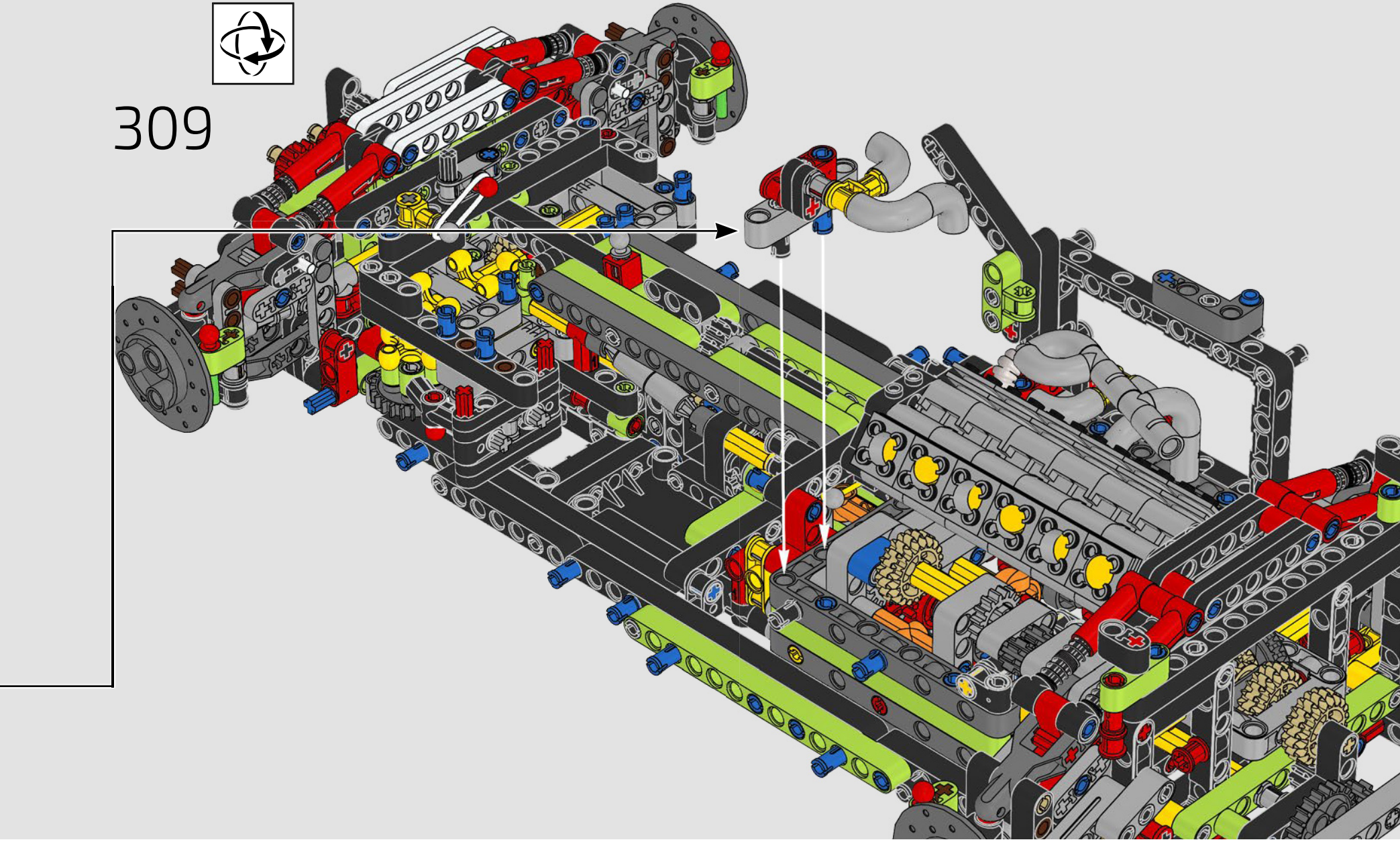

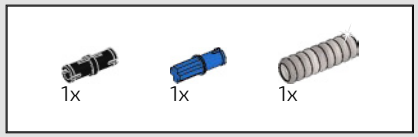

310

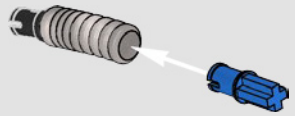

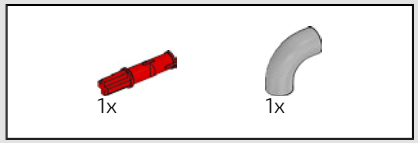

311

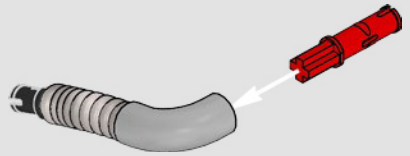

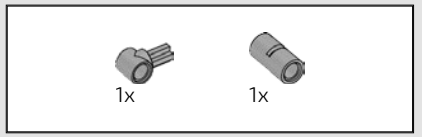

312

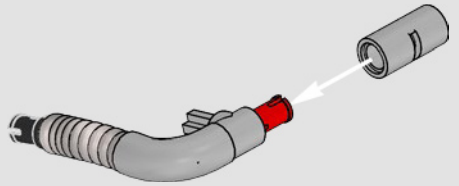

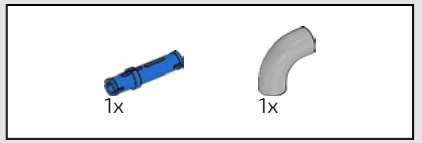

313

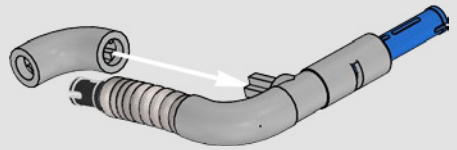

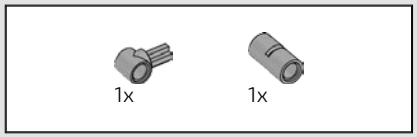

314

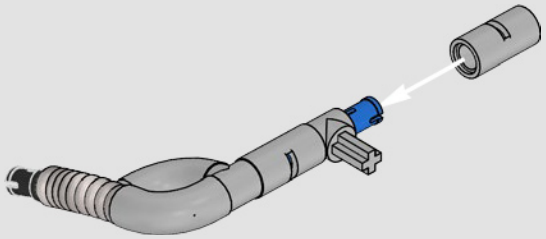

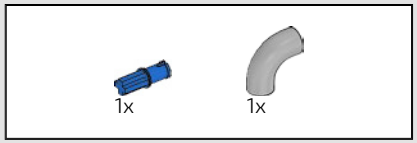

315

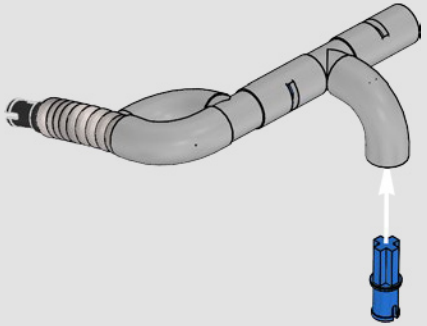

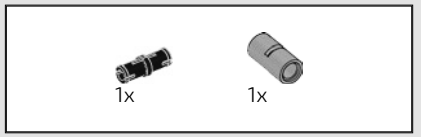

316

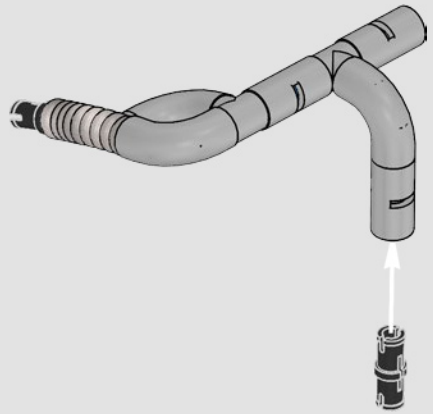

317

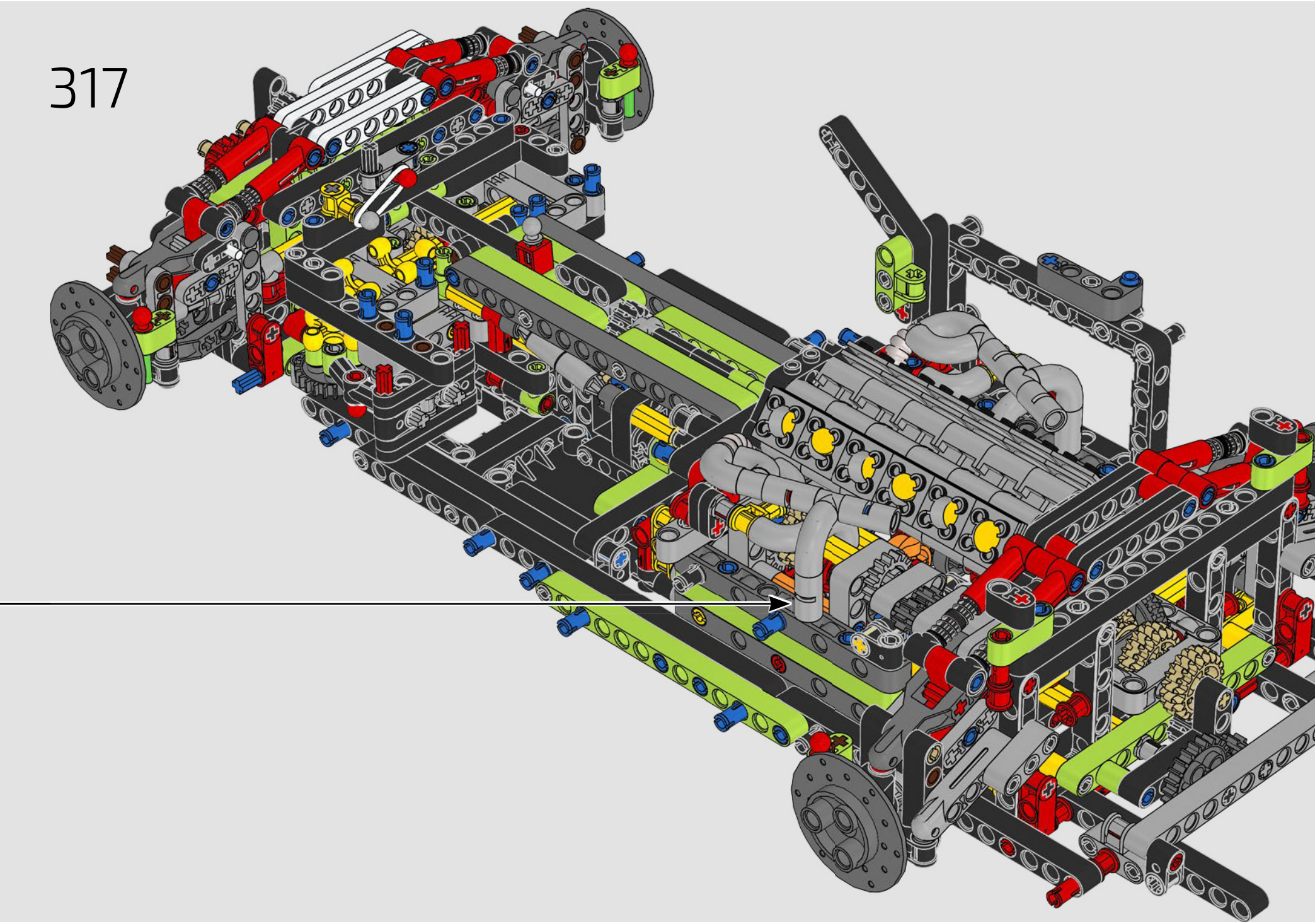

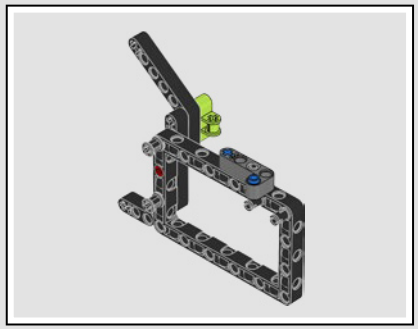

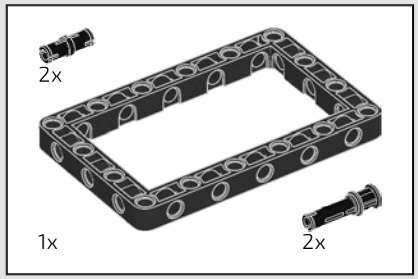

318

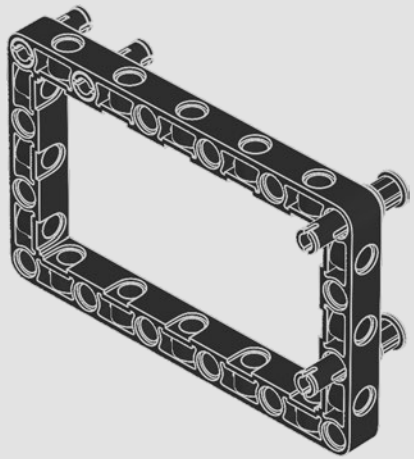

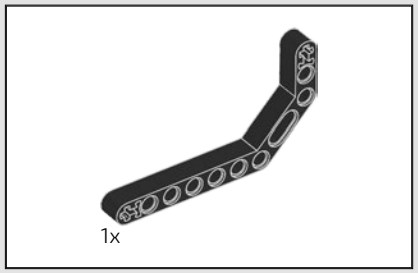

319

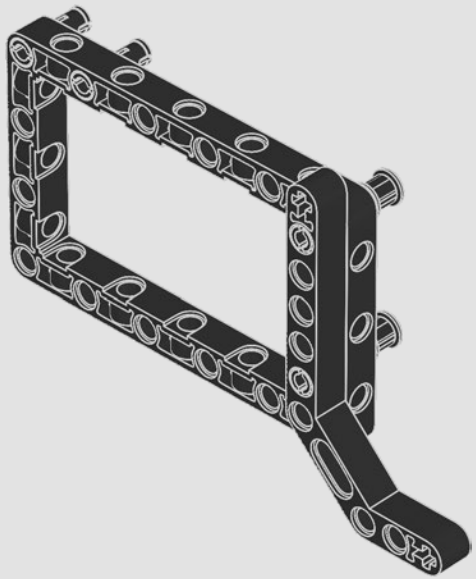

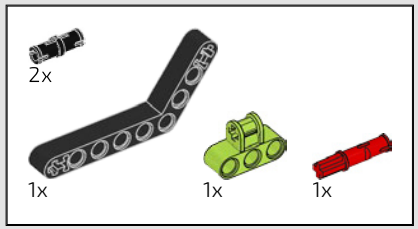

320

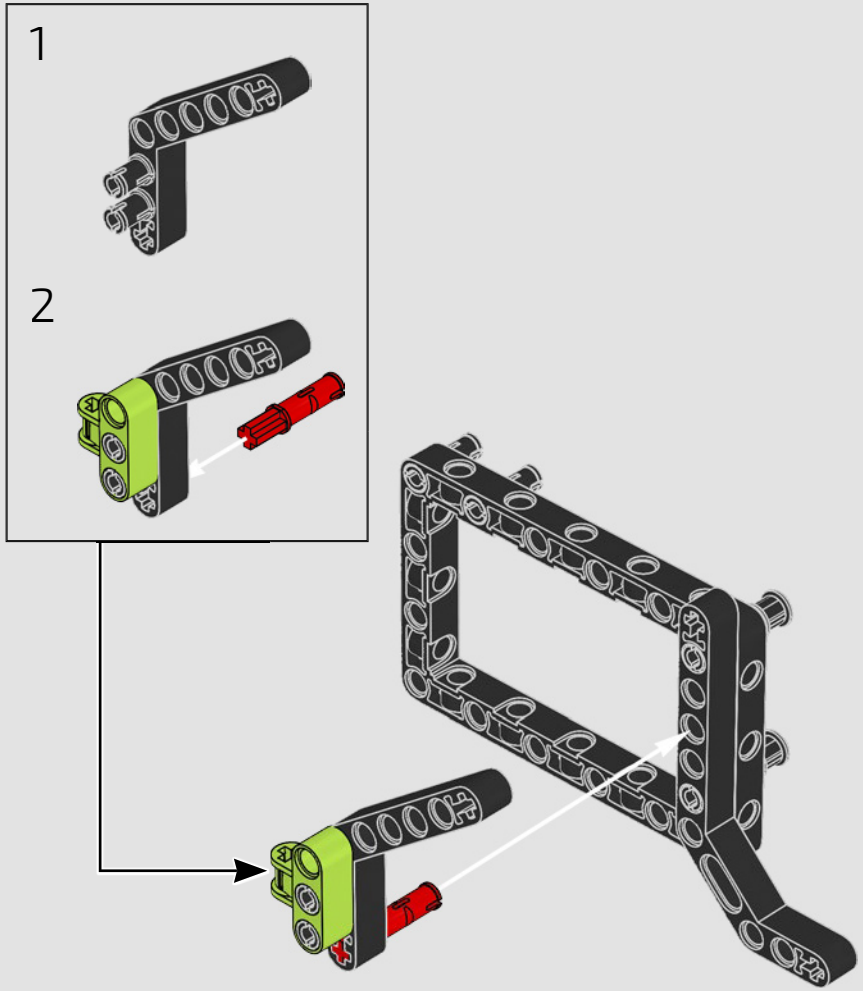

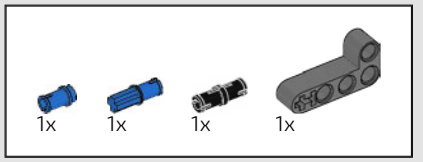

321

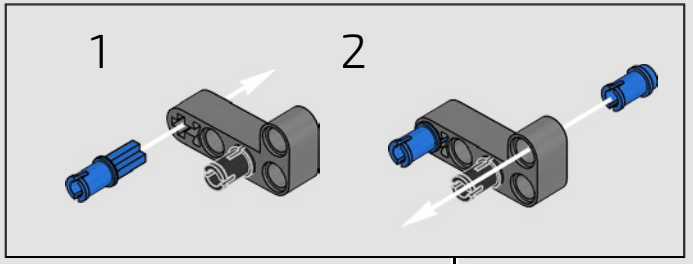



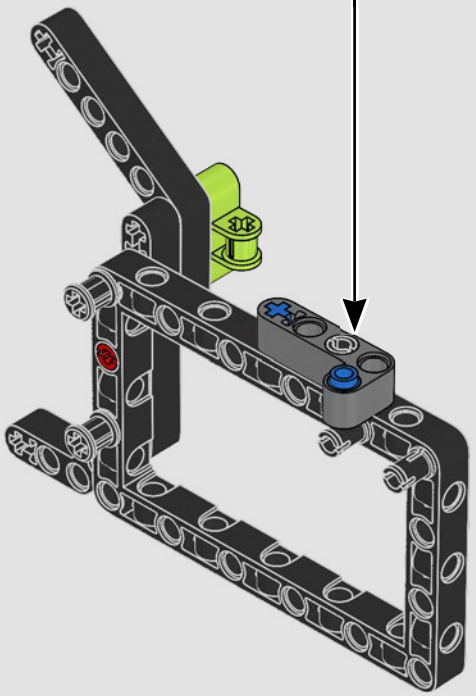

322

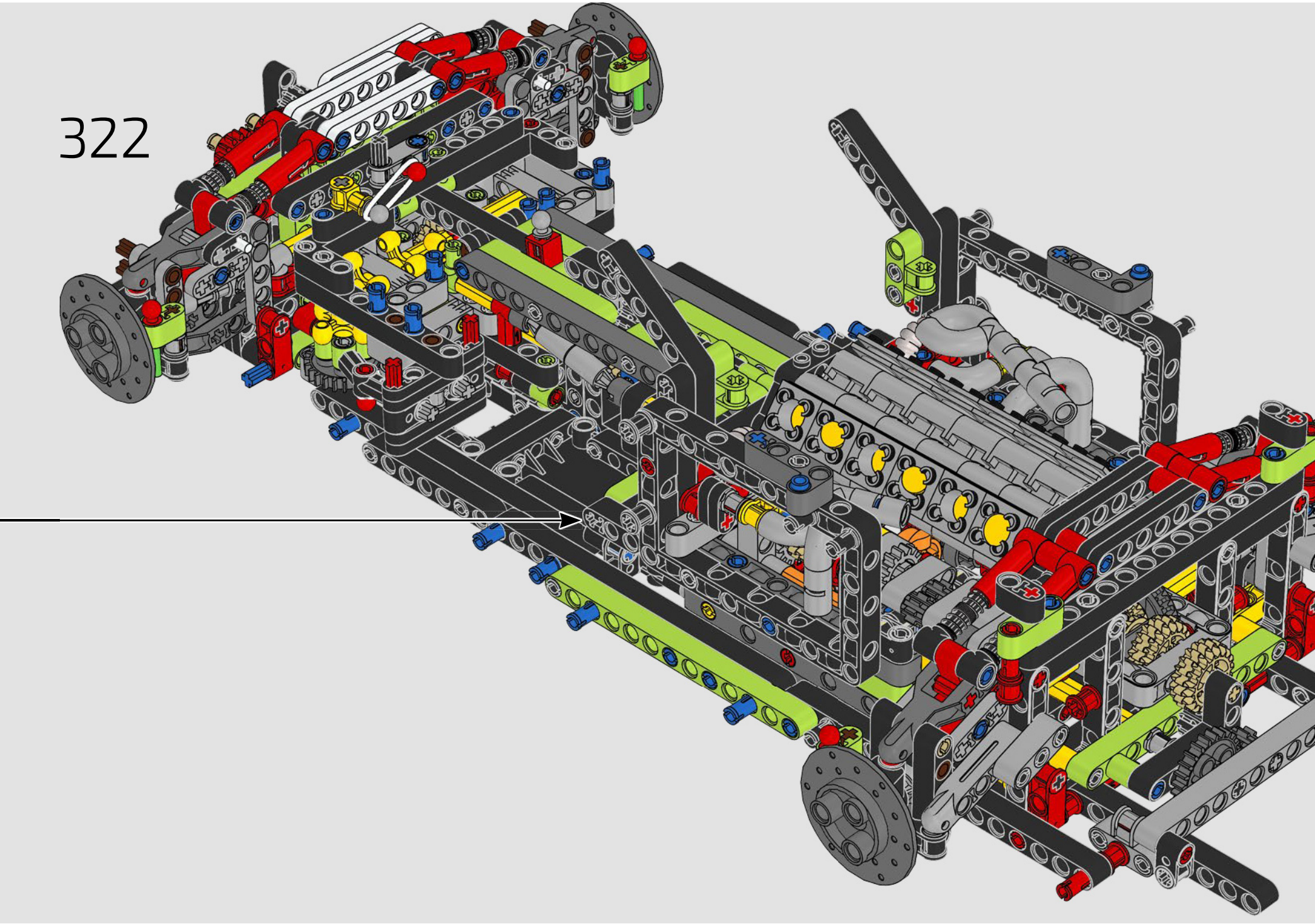

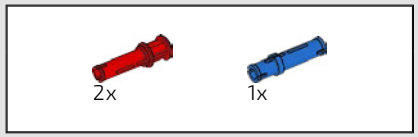

323

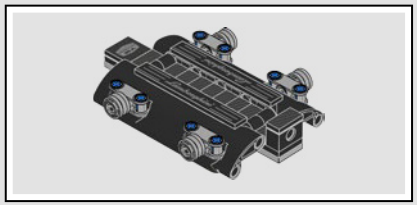

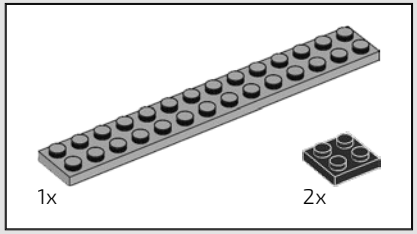

324

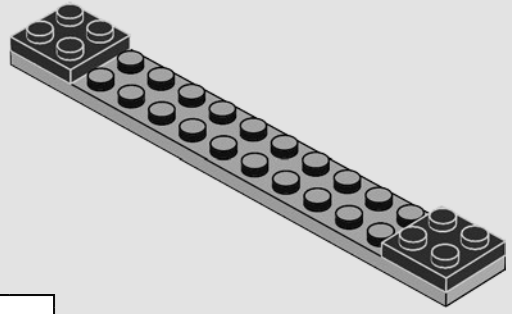

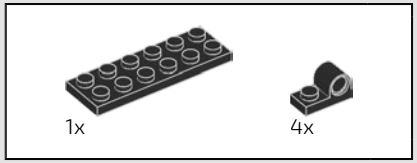

325

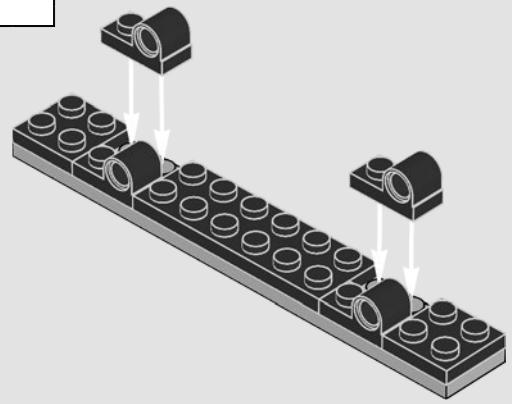

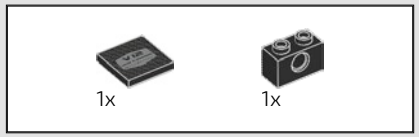

326

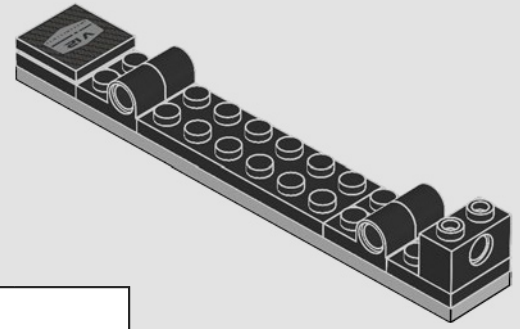

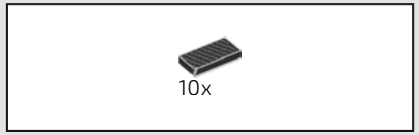

327

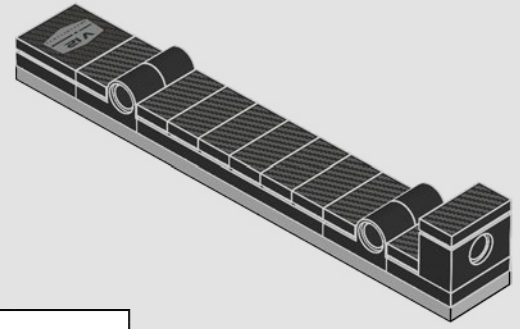



328

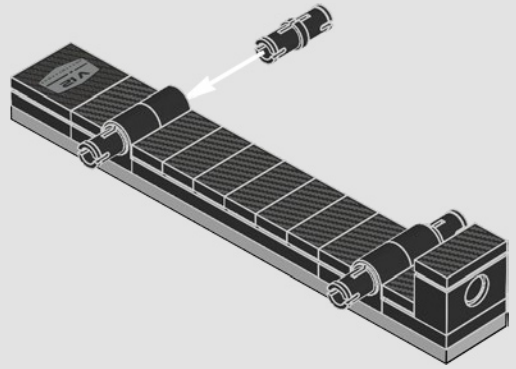

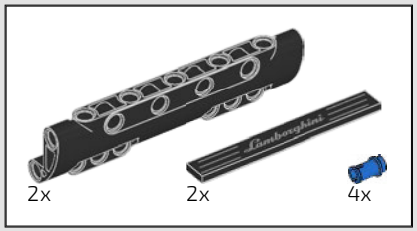

329

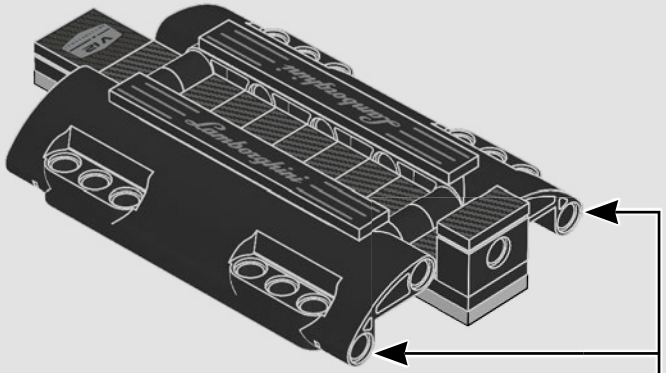

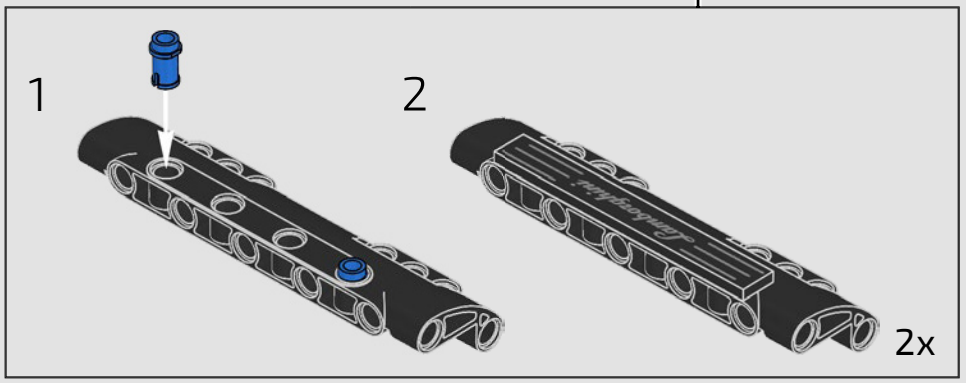

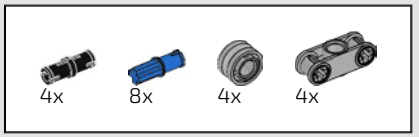

330

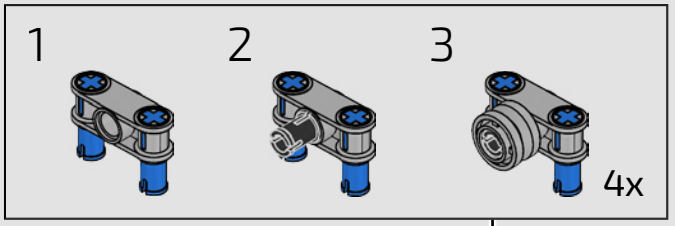

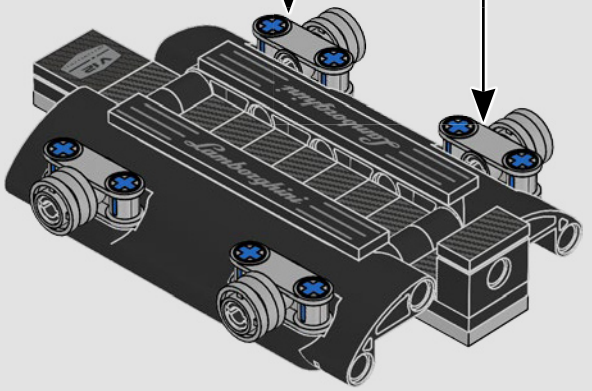

331

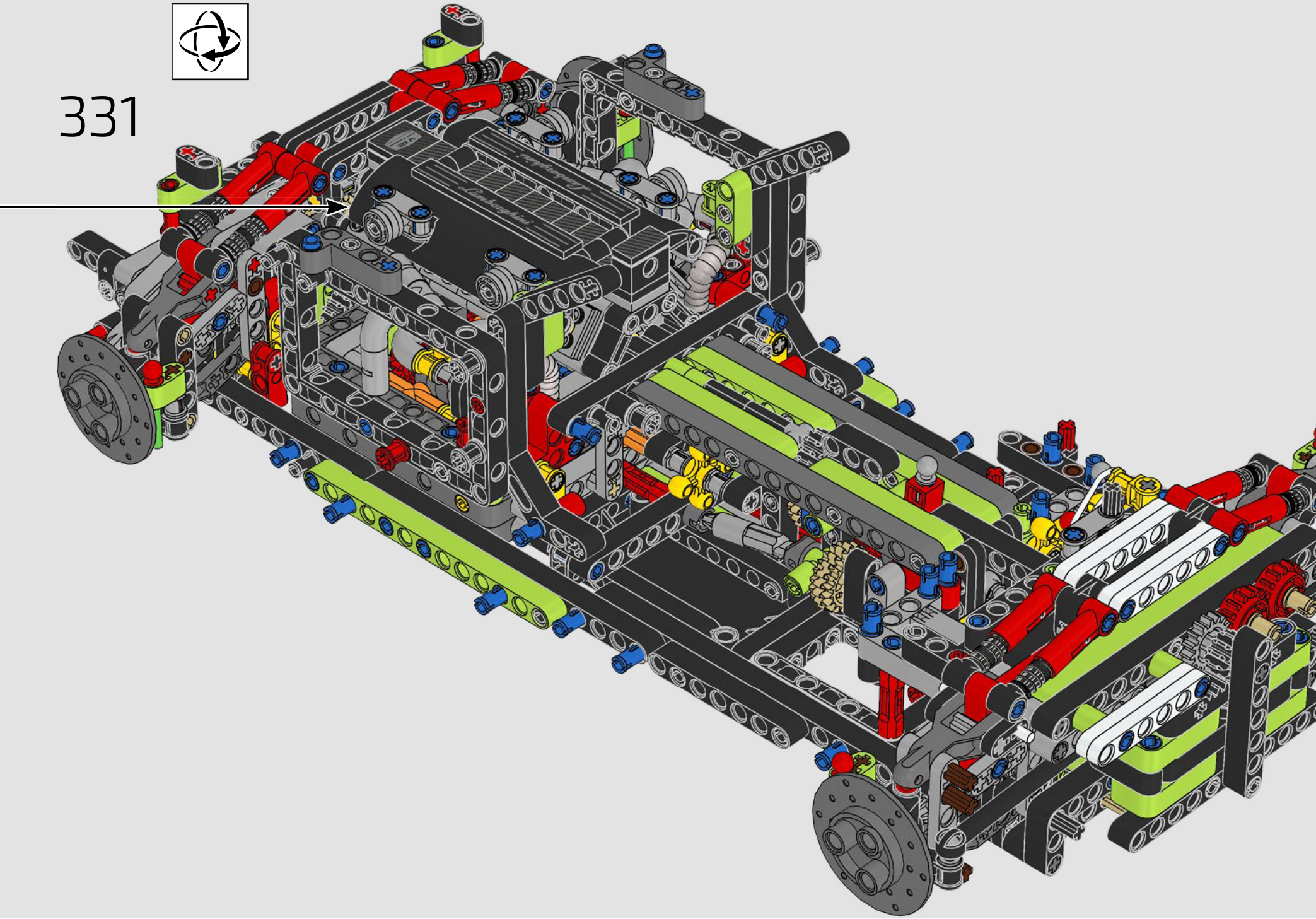

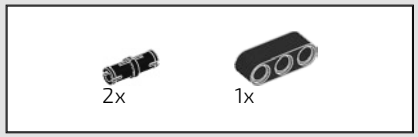

332

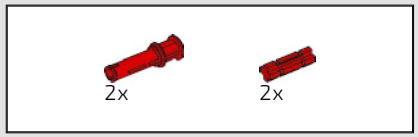

333

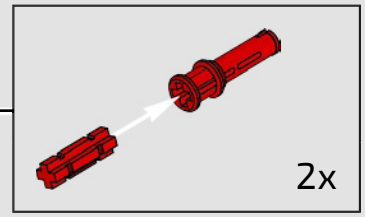

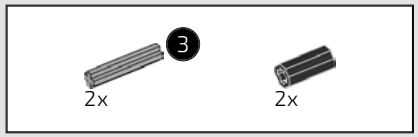

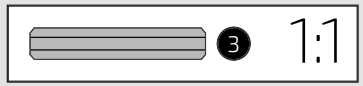

334

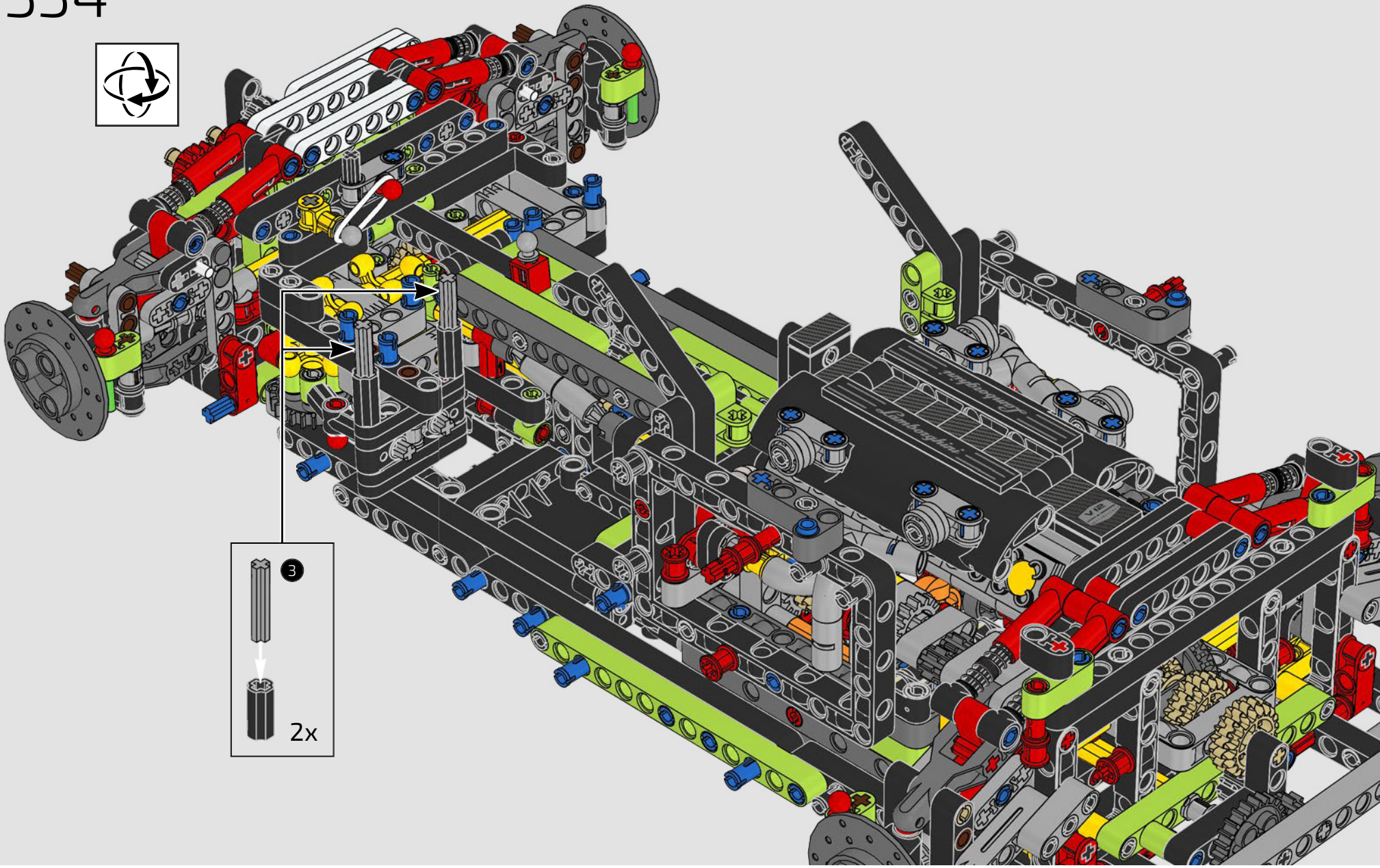

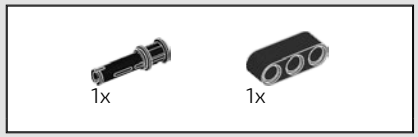

335

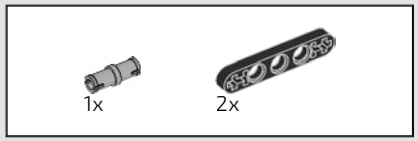

336

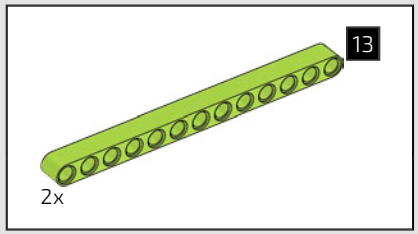

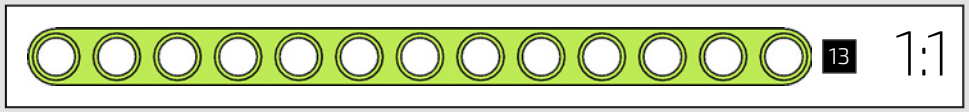

337

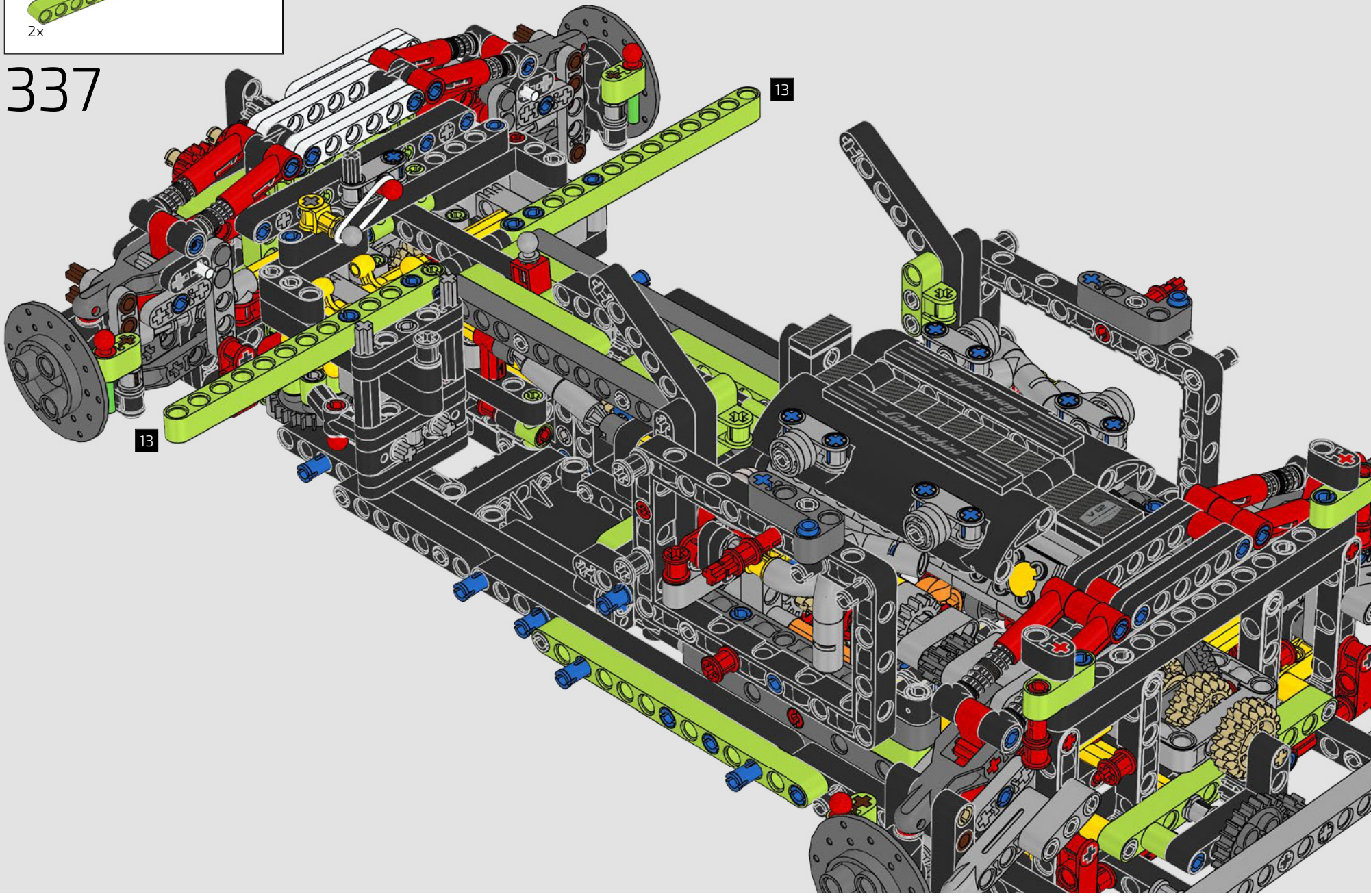

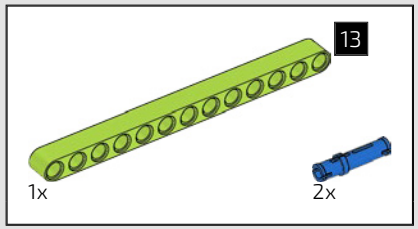

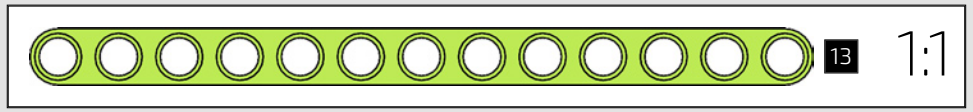

338

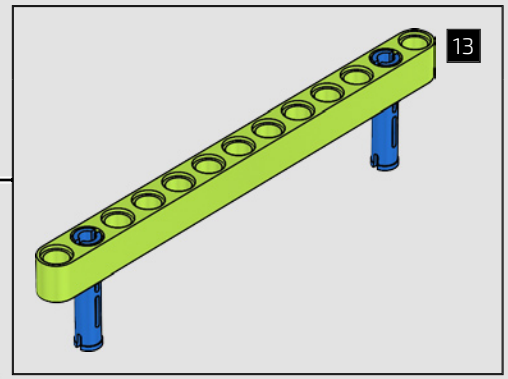

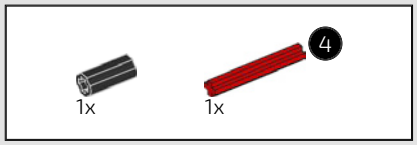

339

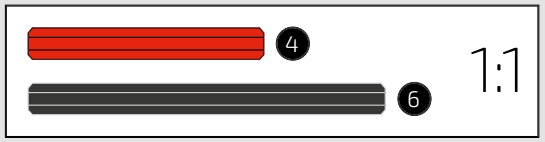

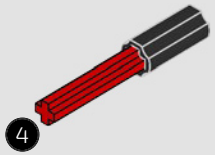

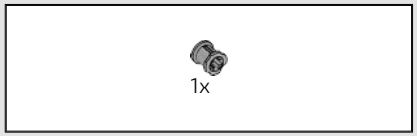

340

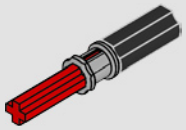

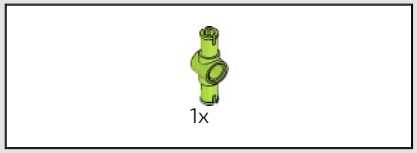

341

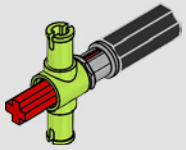

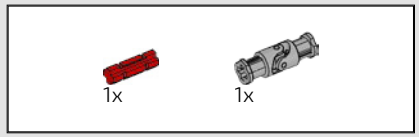

342

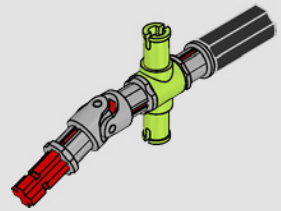

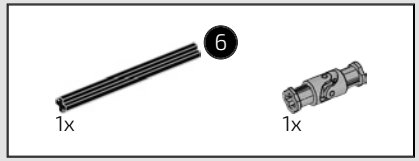

343

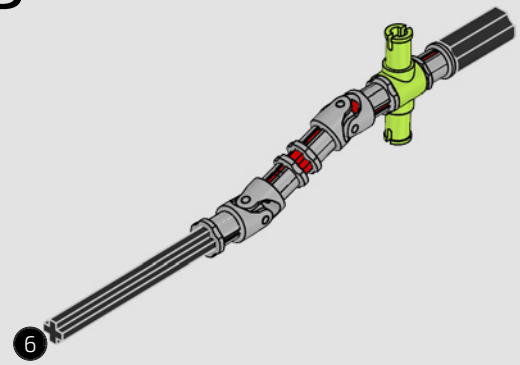

344

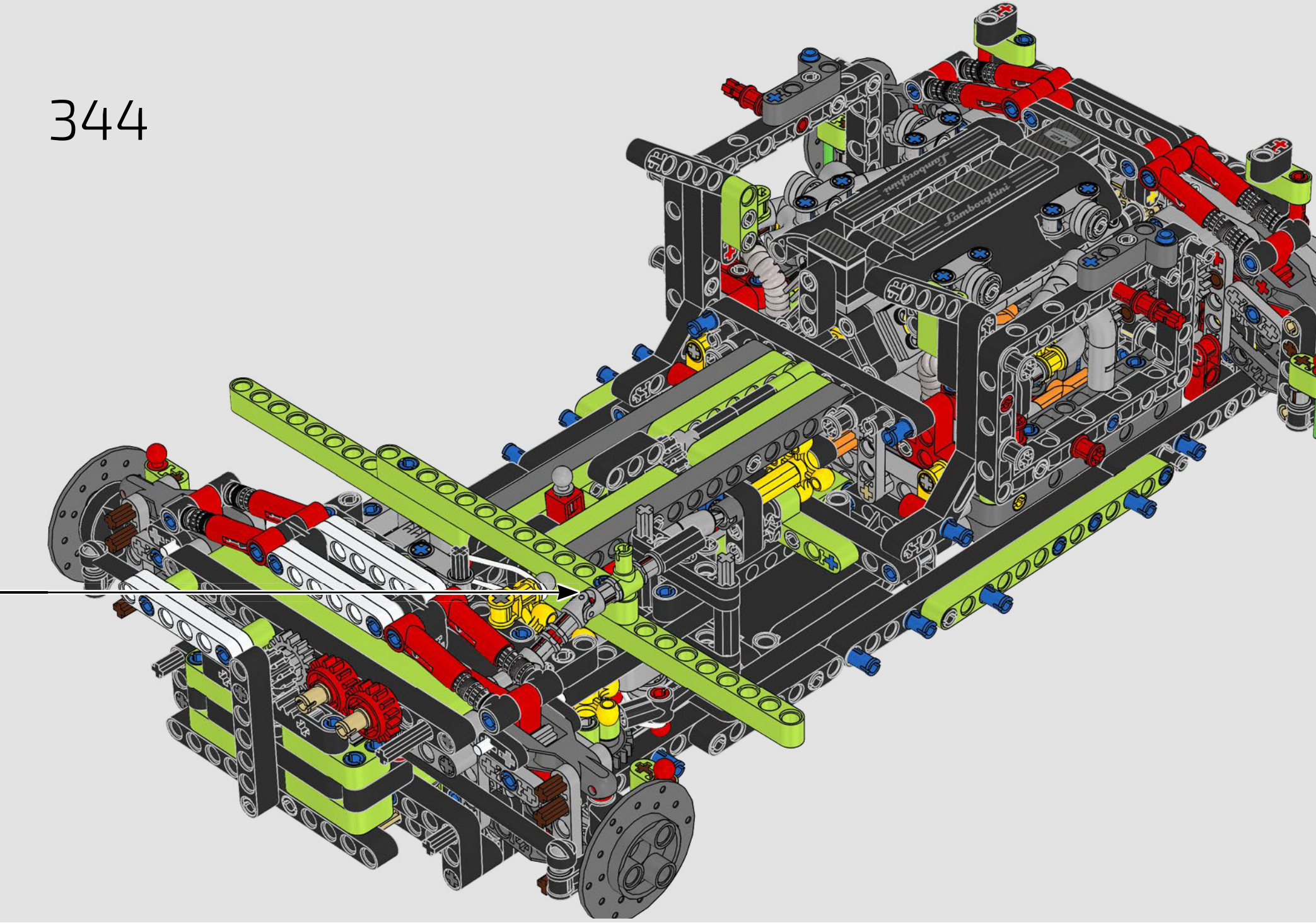

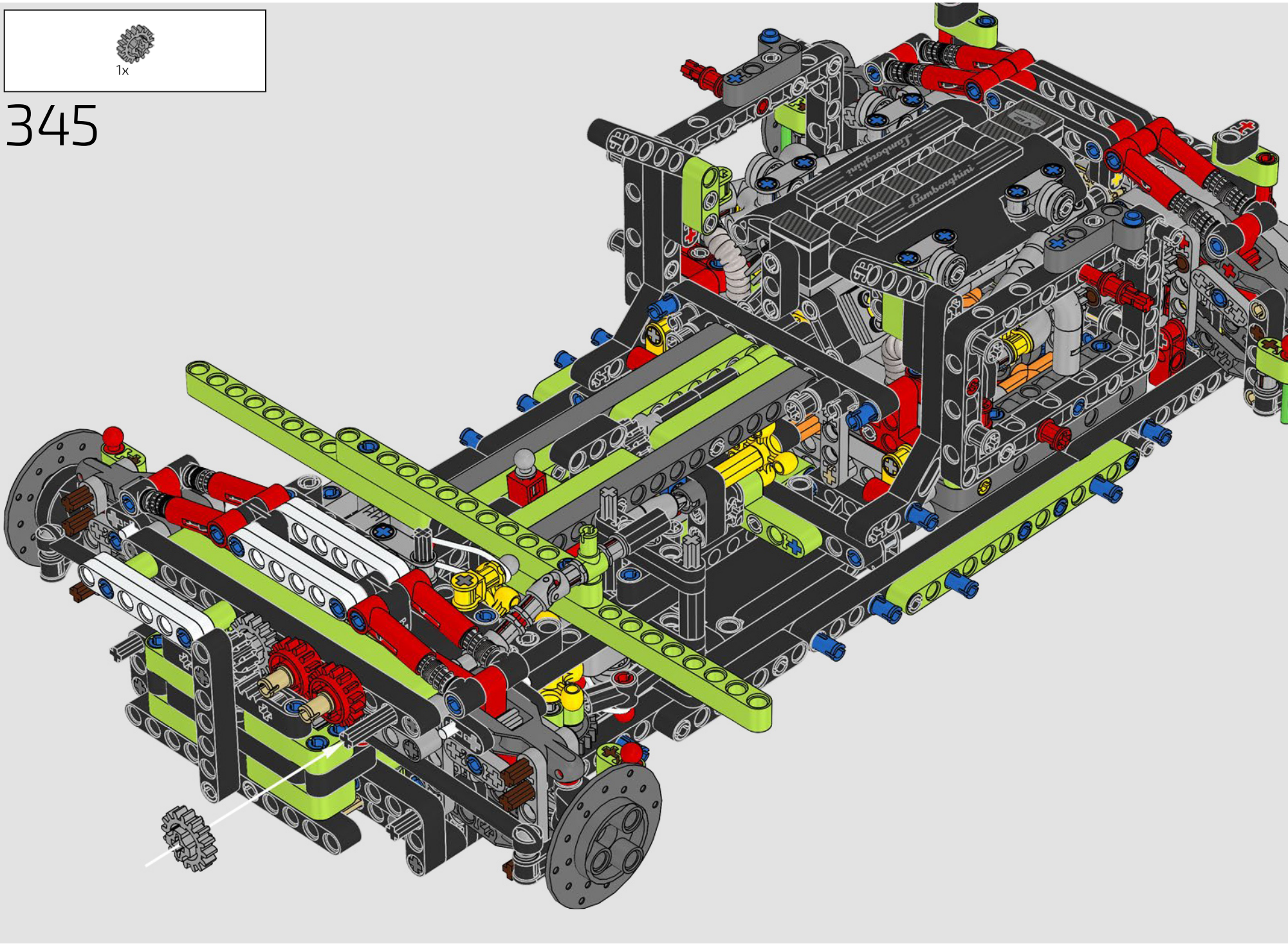
1x
345

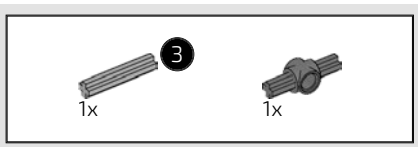

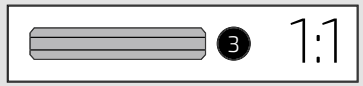

346

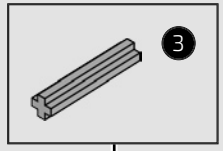

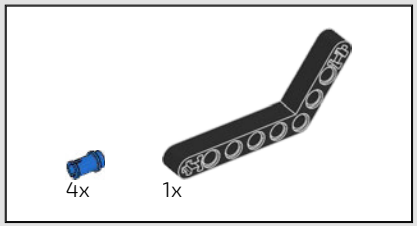

347

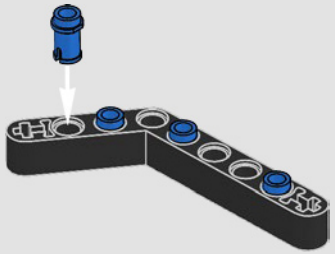

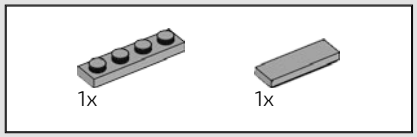

348

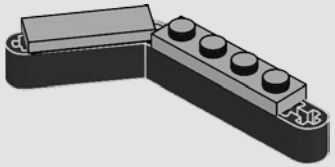

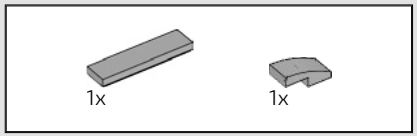

349

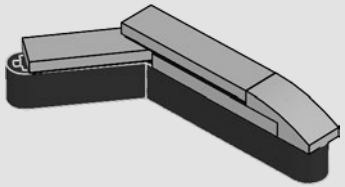

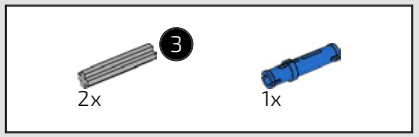

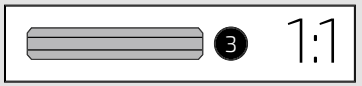

350



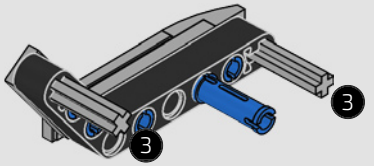

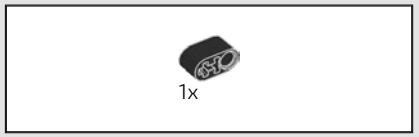

351

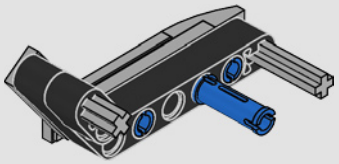

352

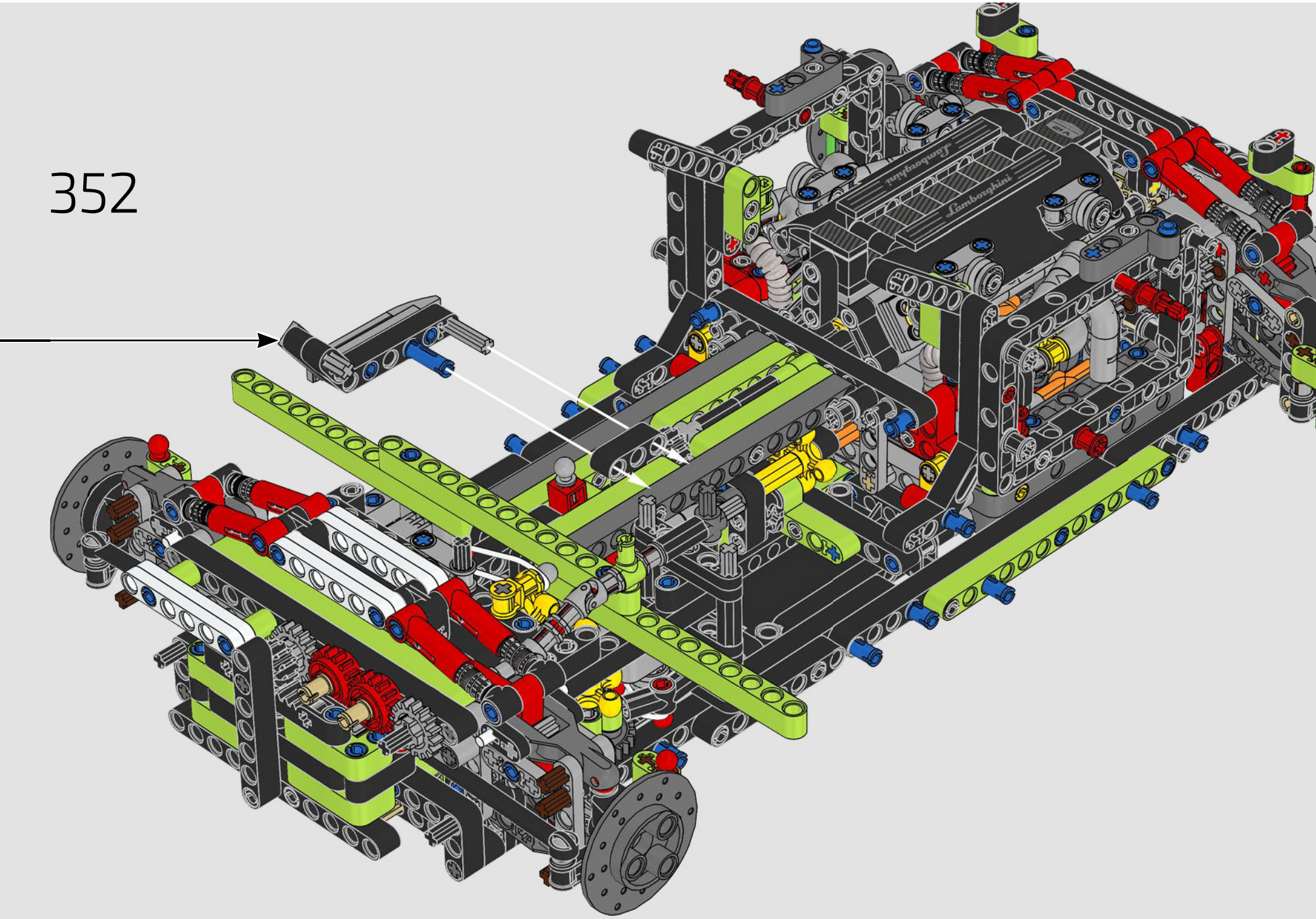

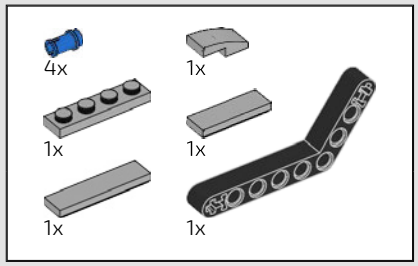

353

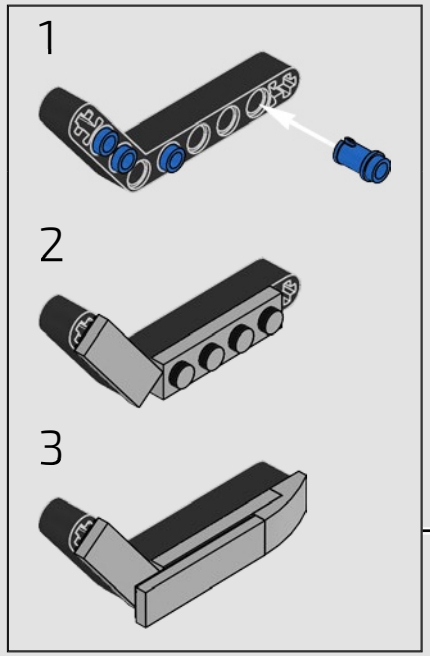

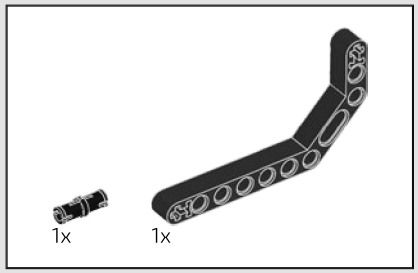

354

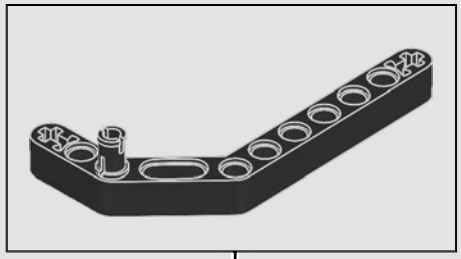

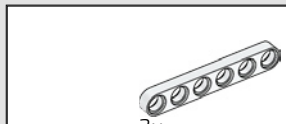

355

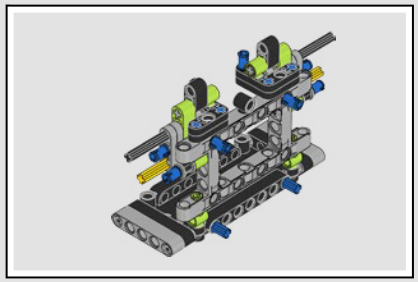

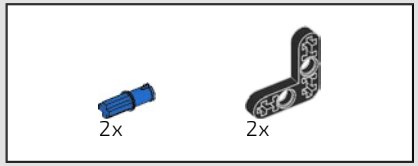

356

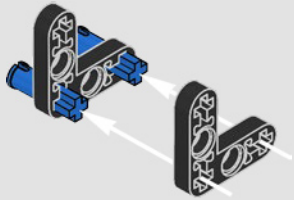



357

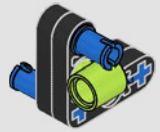

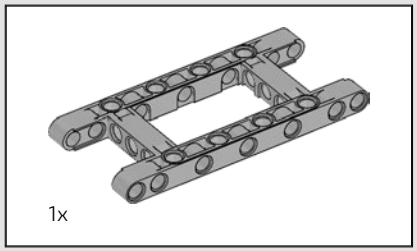

358

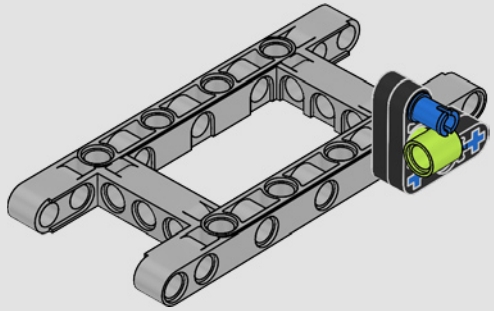

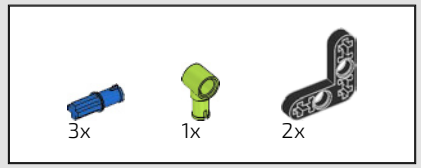

359

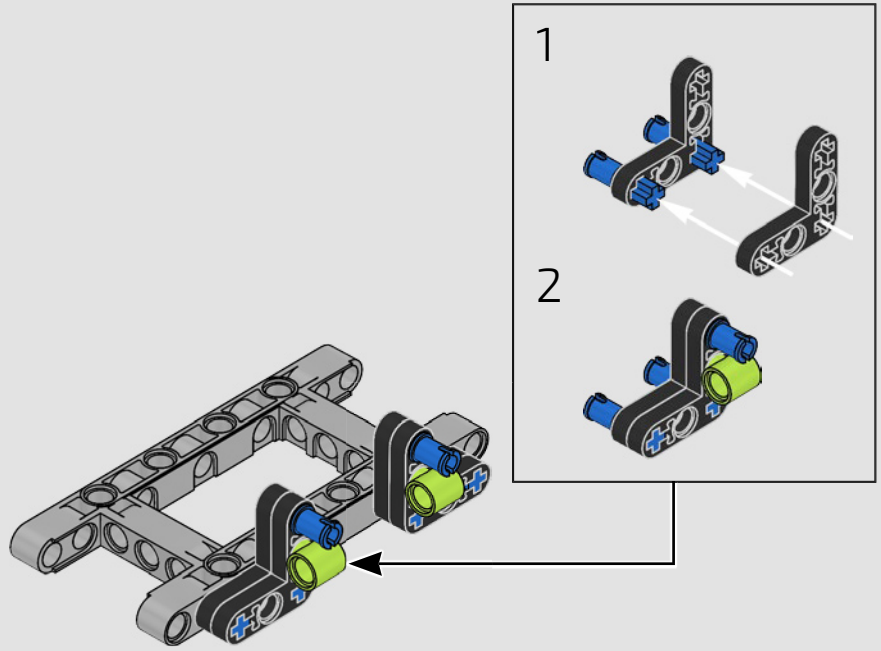



360

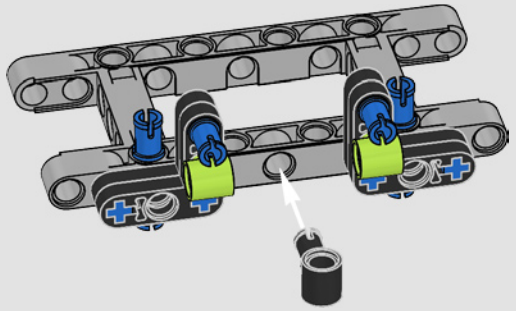

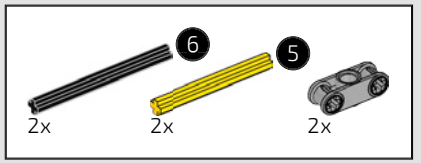

361

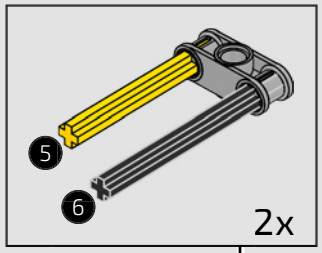

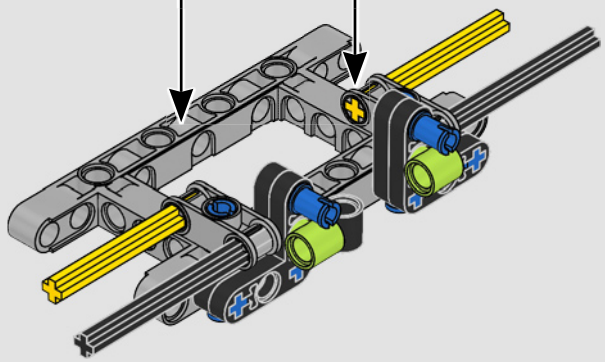

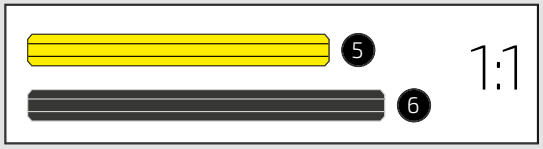

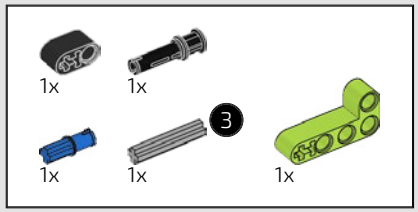

362

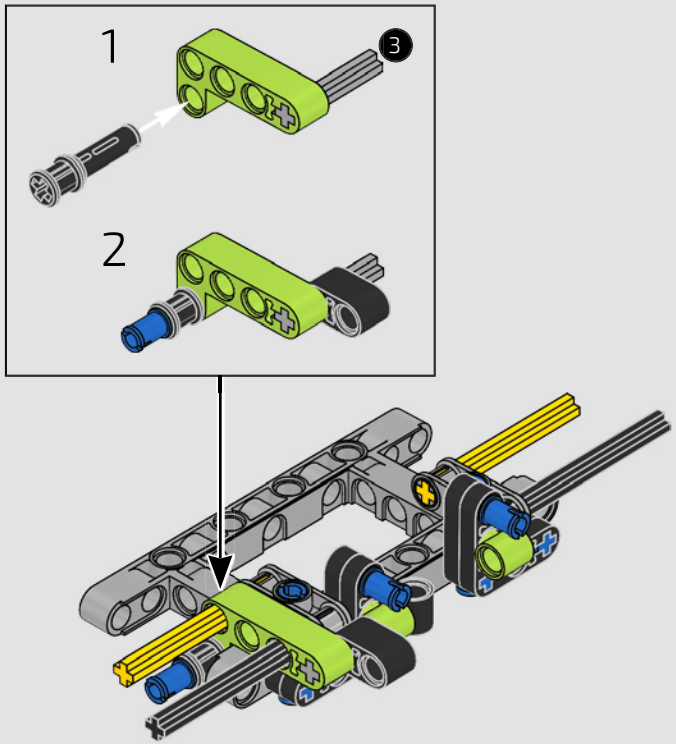

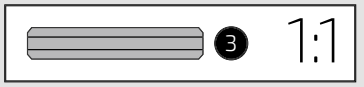

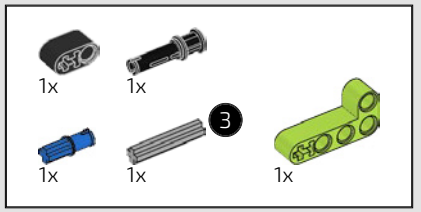

363

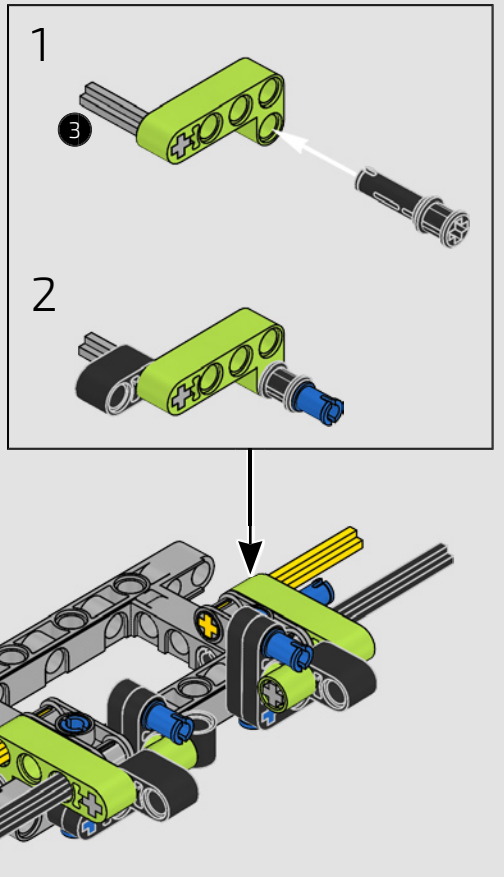

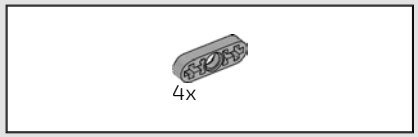

364

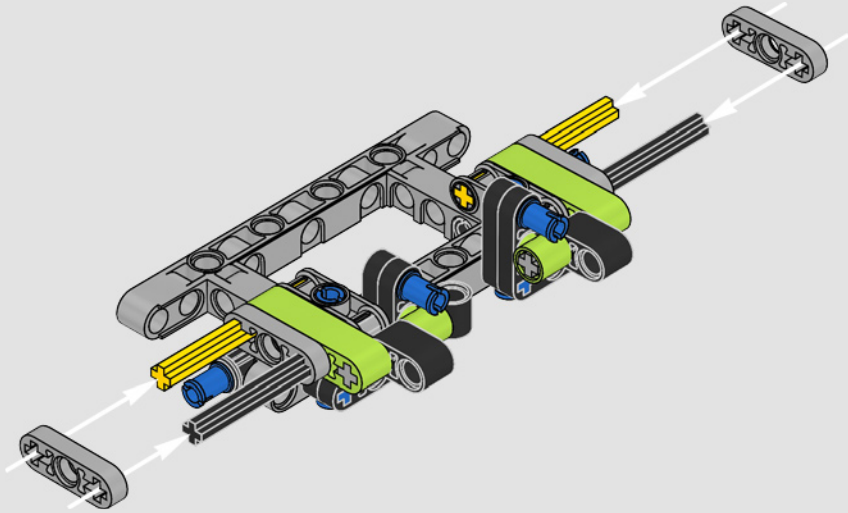

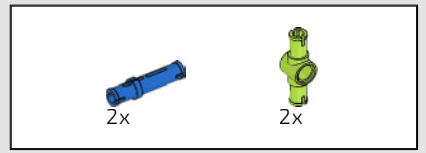

365

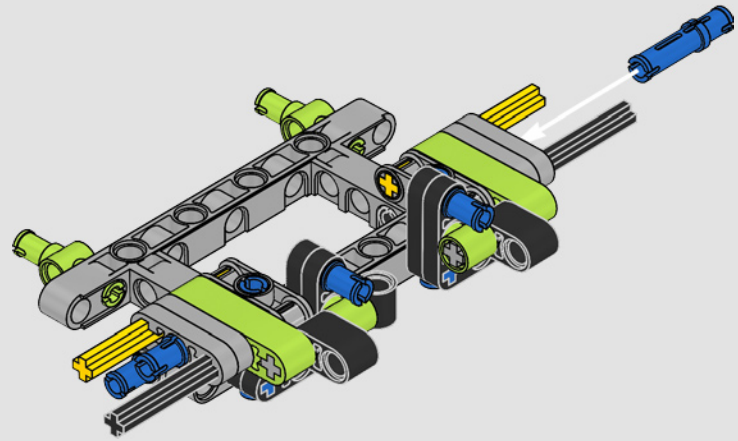

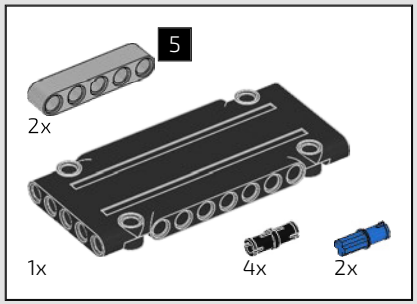

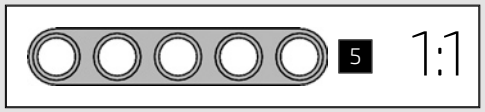

366

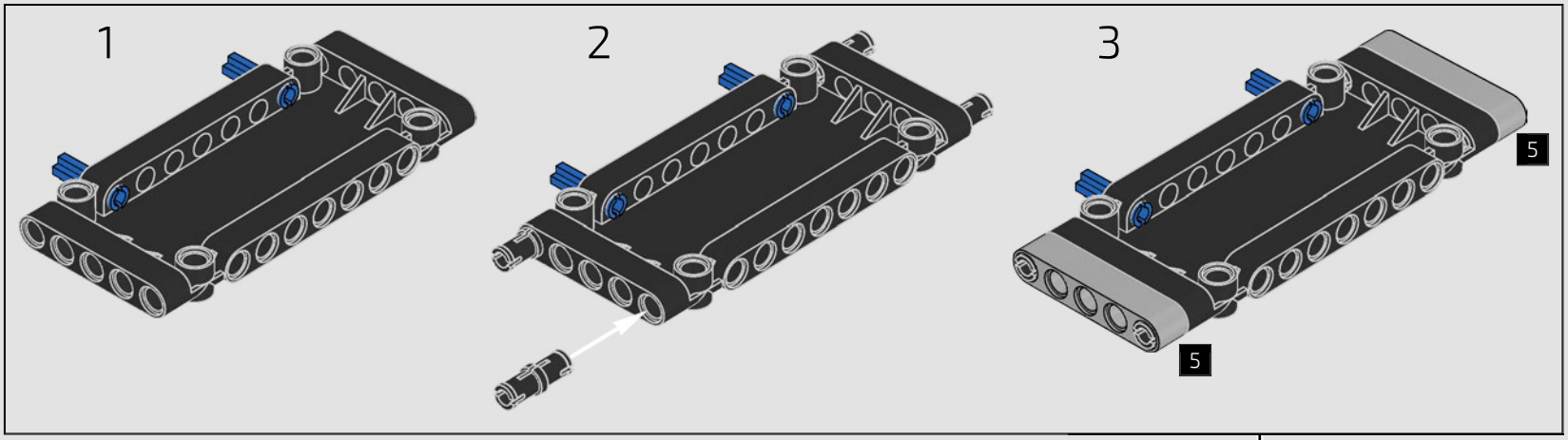

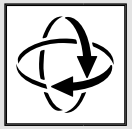

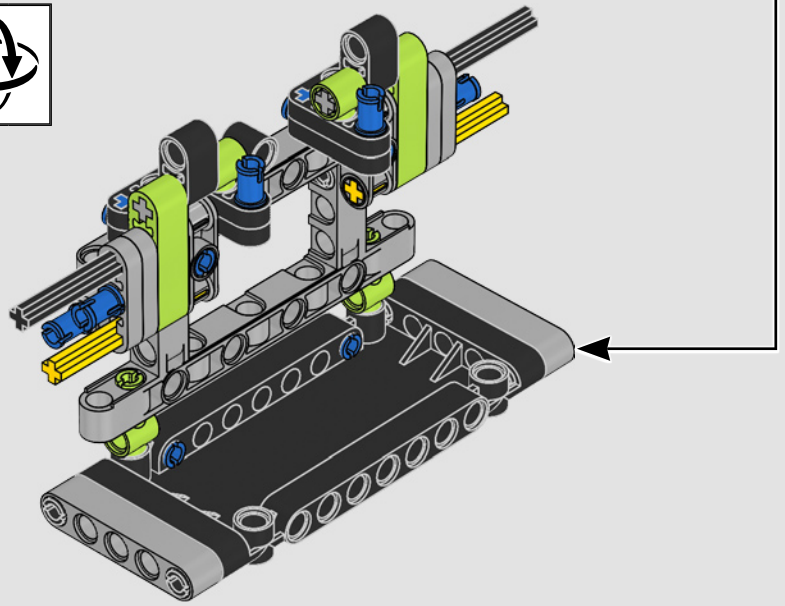

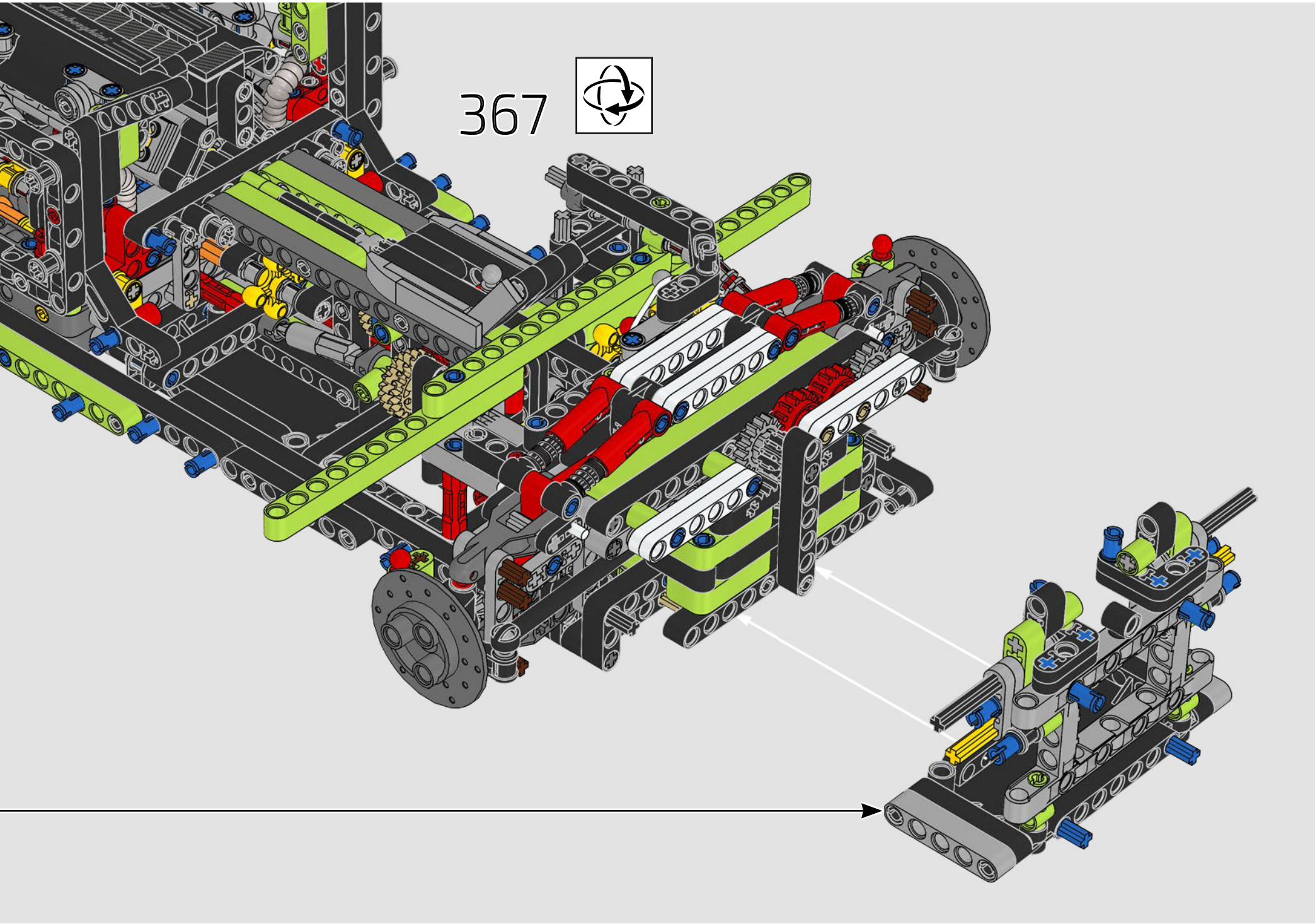
367

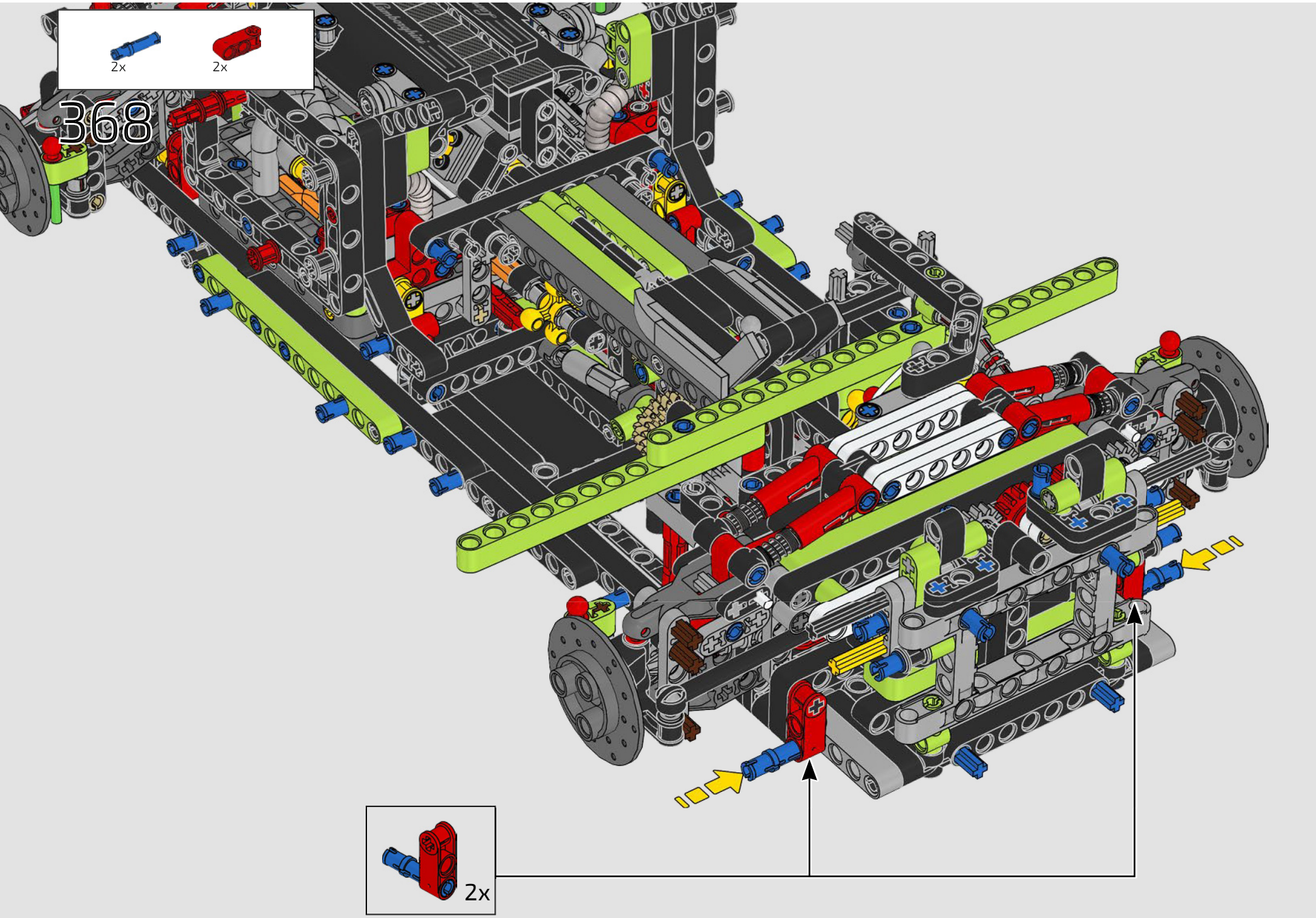
2x
2x
368
2x



369

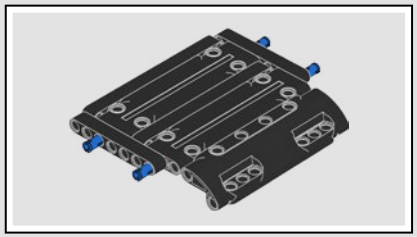

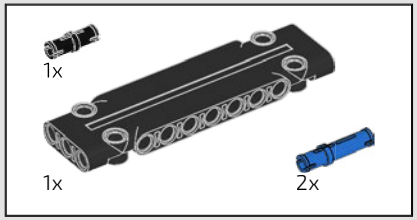

370

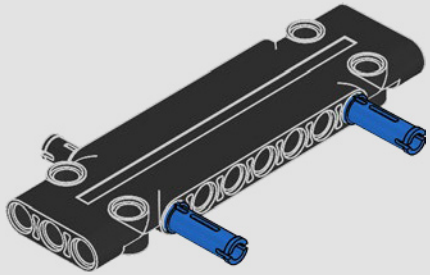

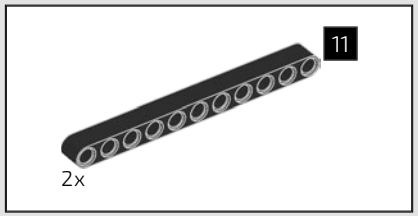

371

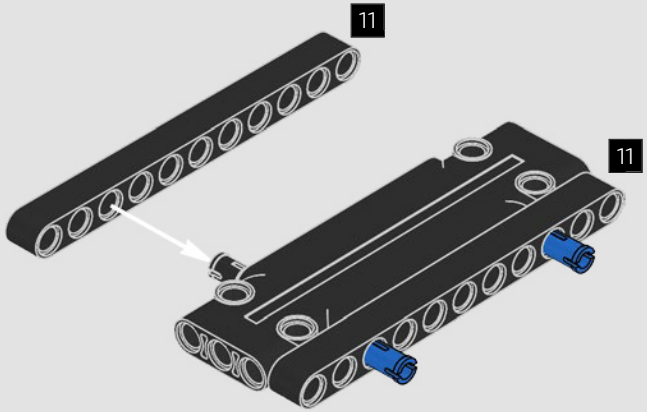

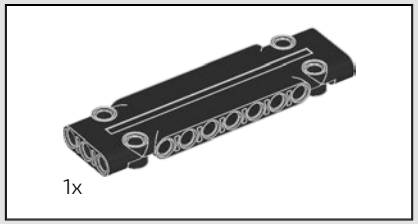

372

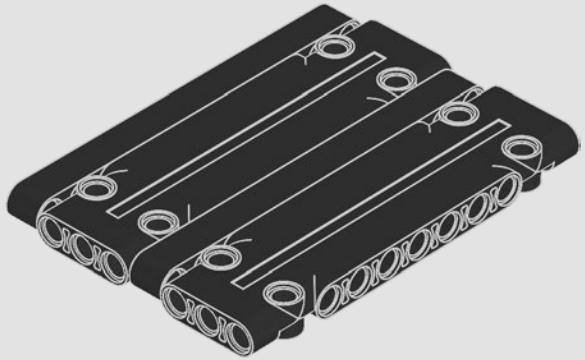

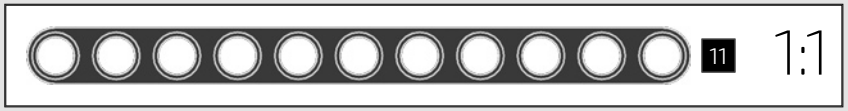

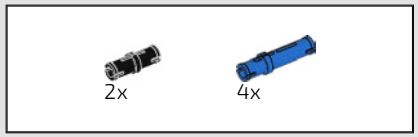

373

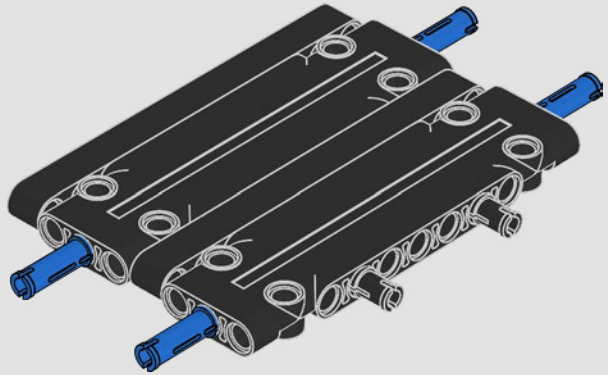

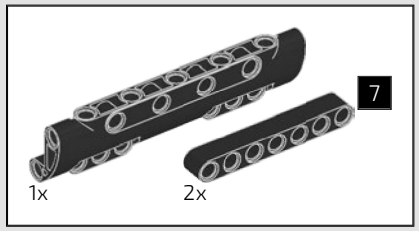

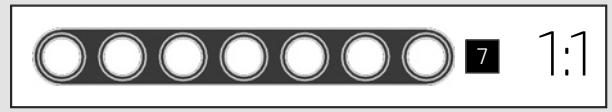

374

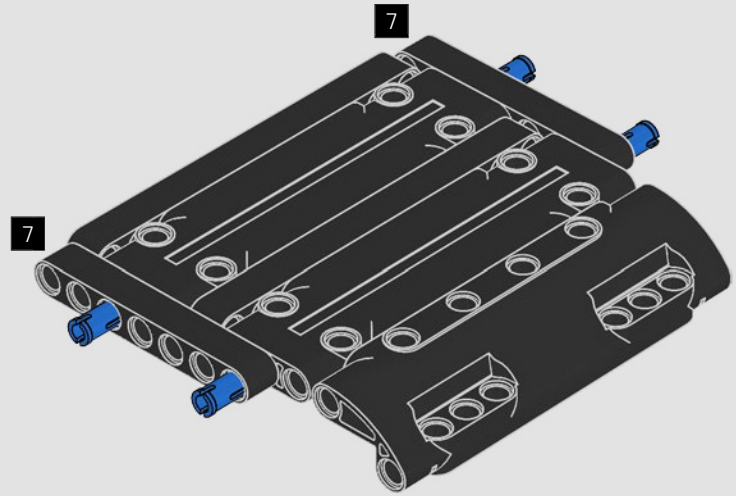

375

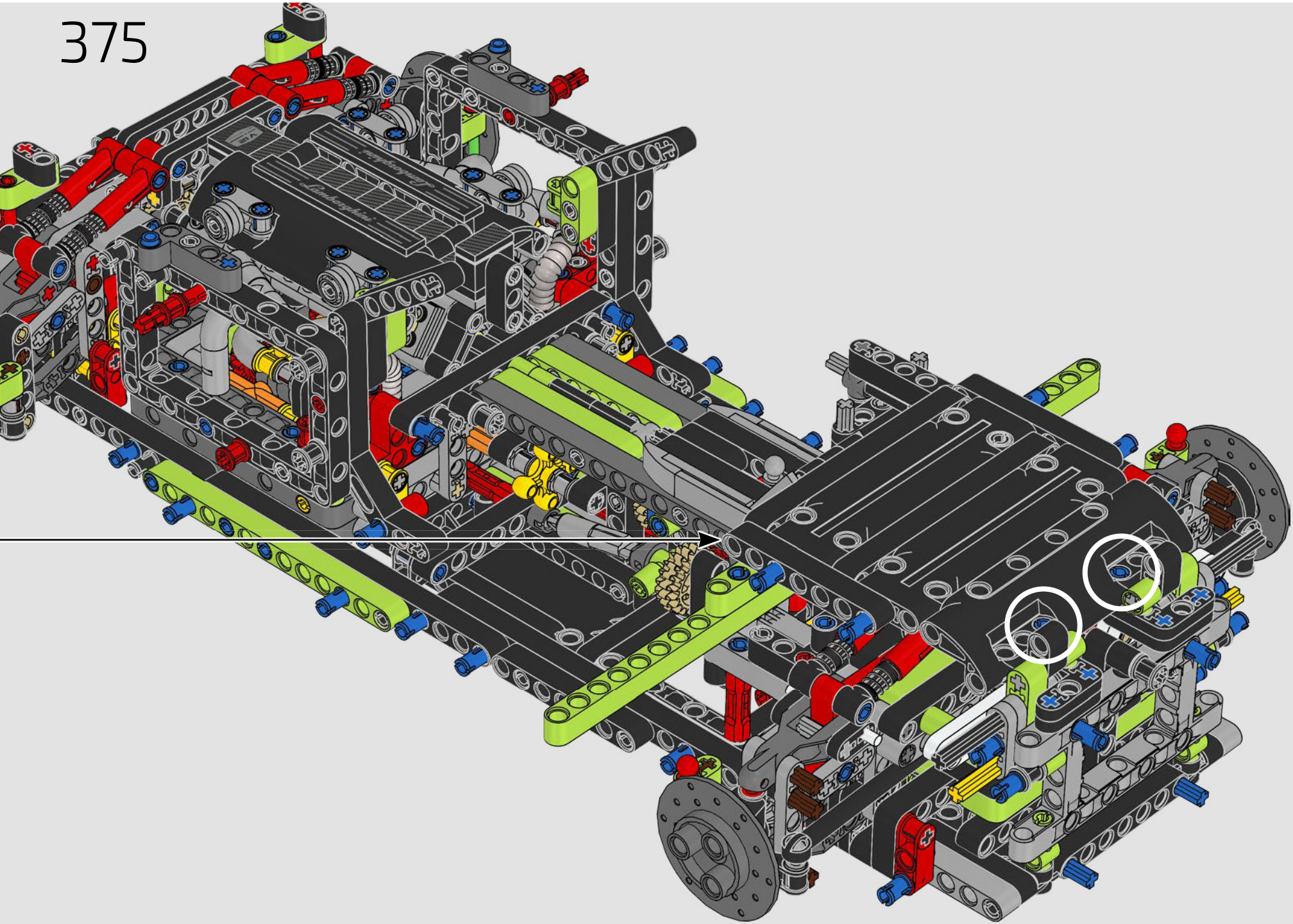

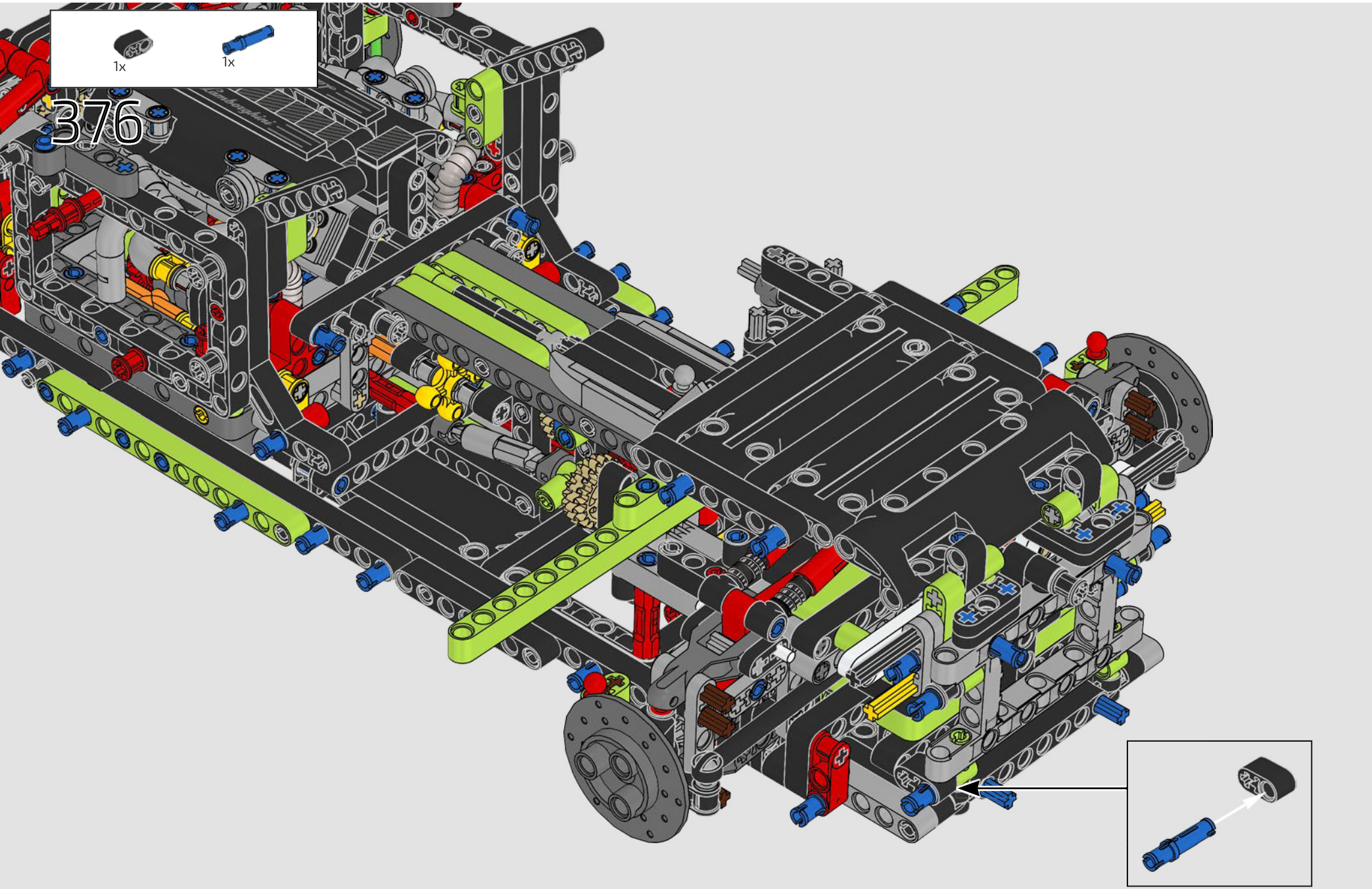
1x
1x
376

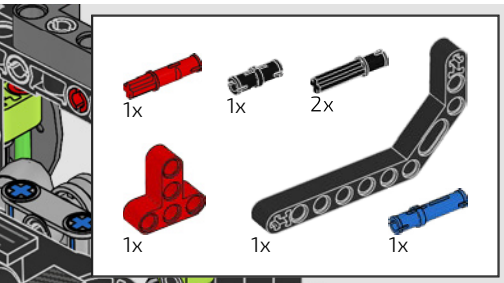

377

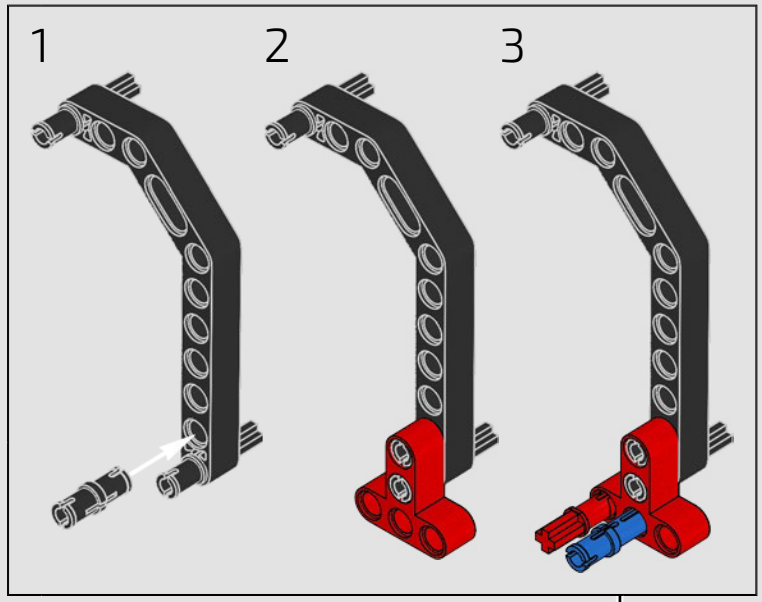

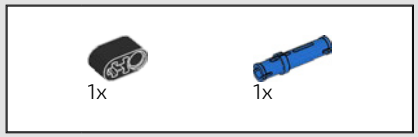

378



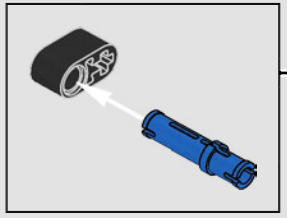

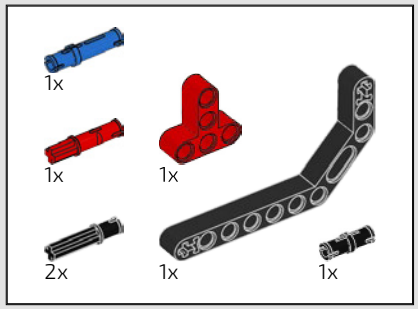

379

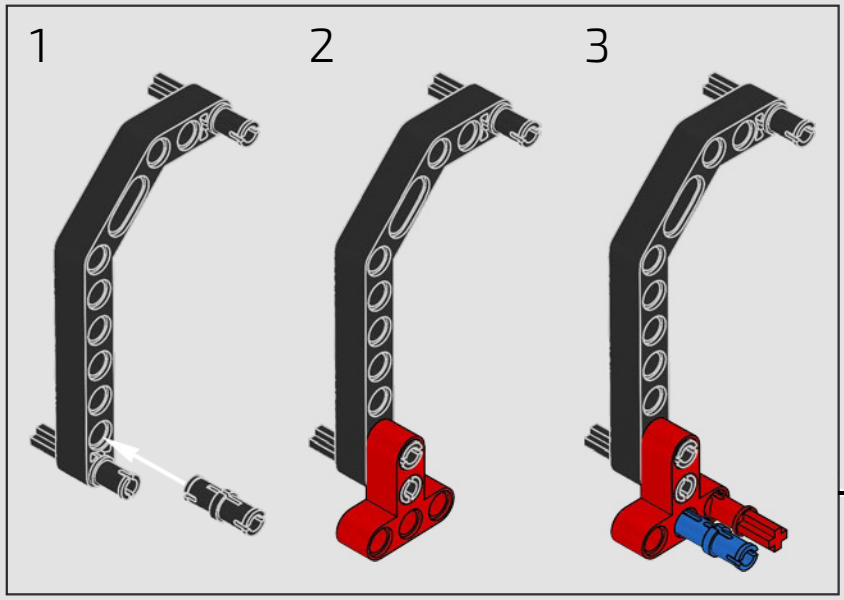

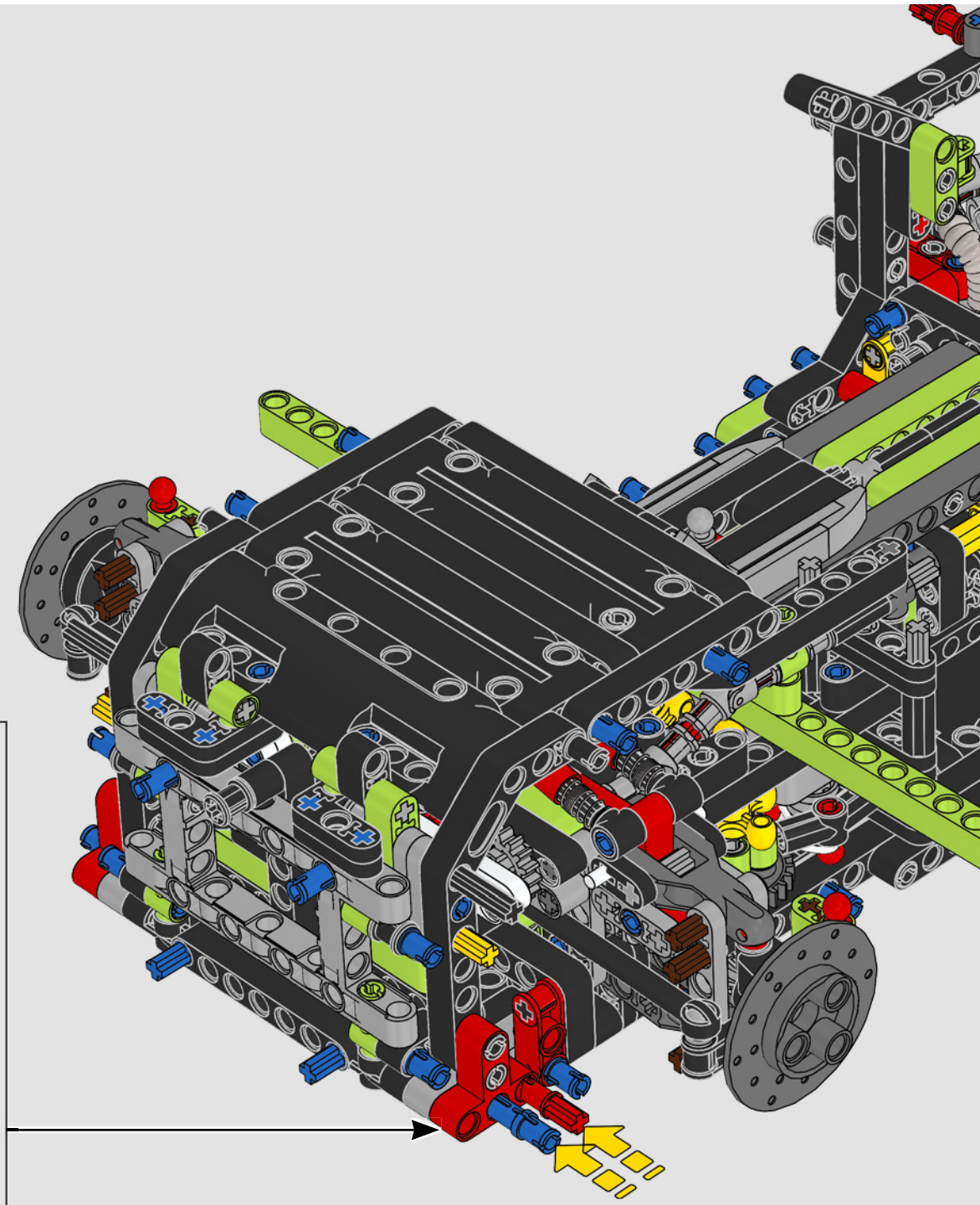

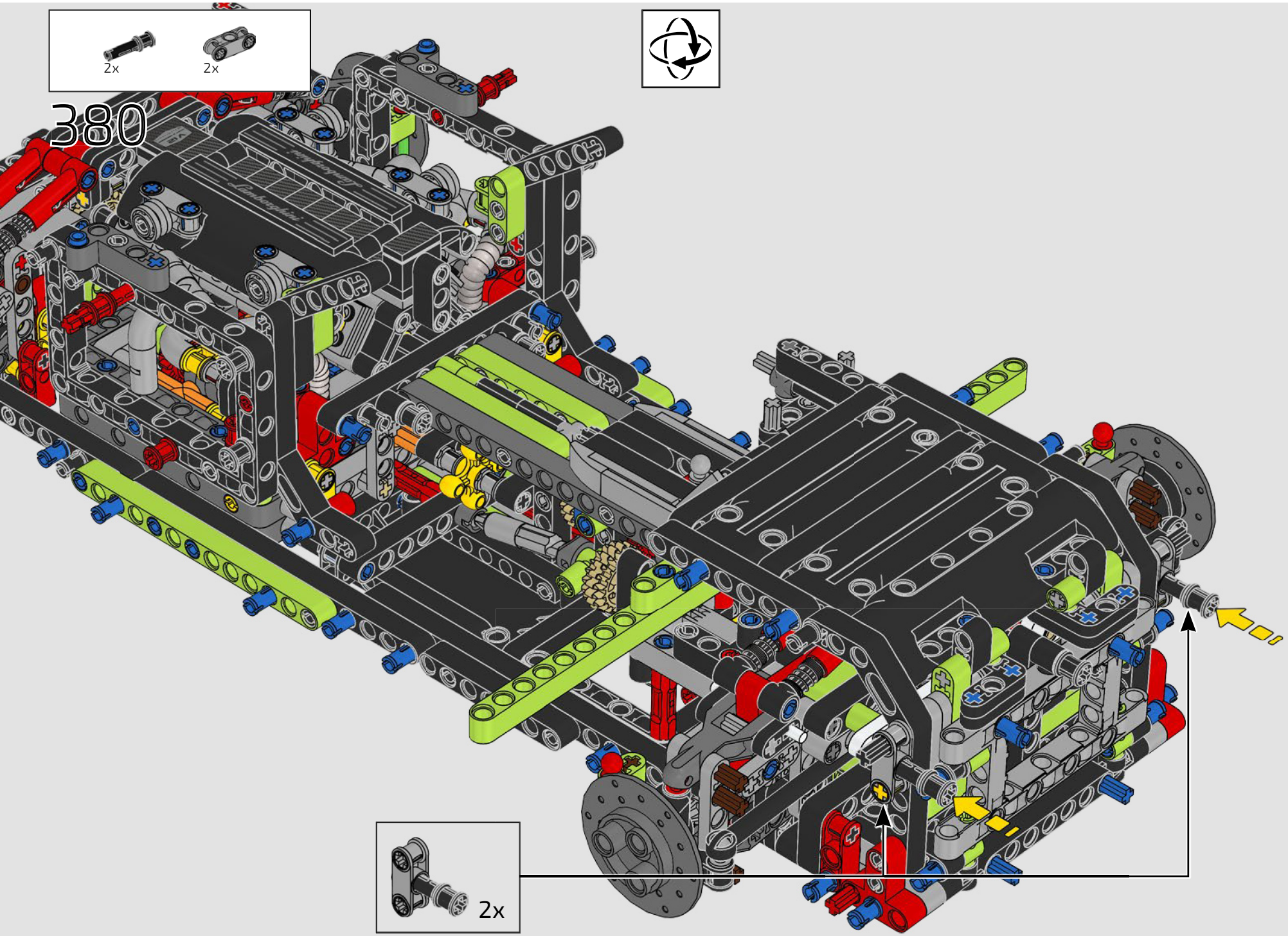
2x
2x
380
2x

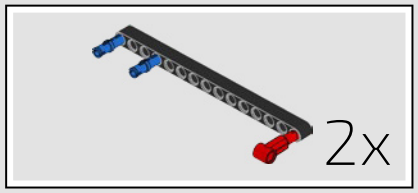

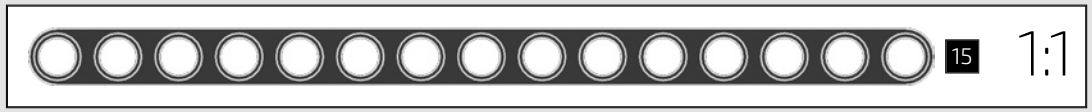

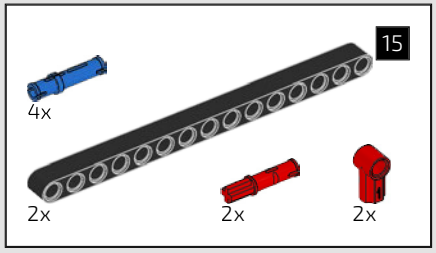

381

1

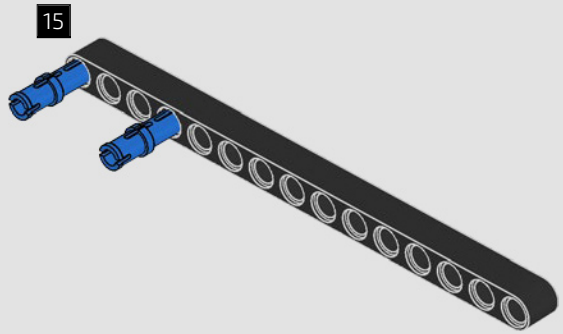

2

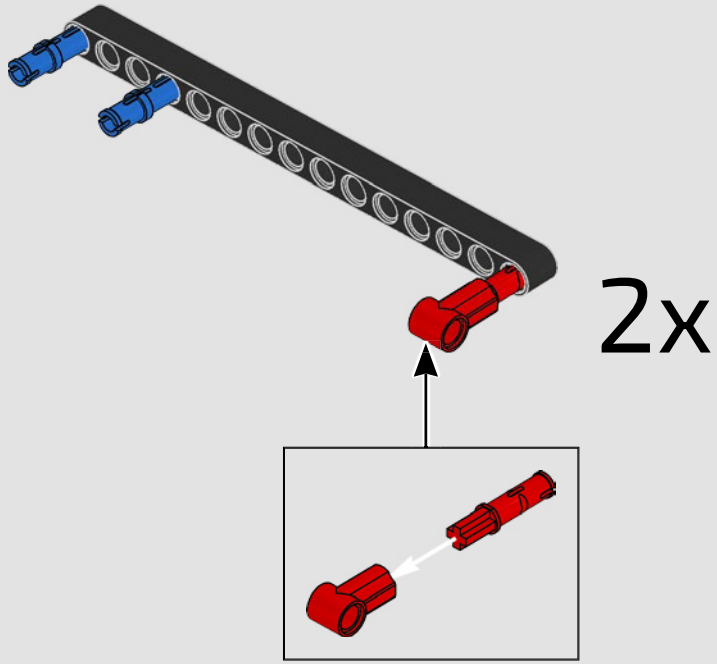

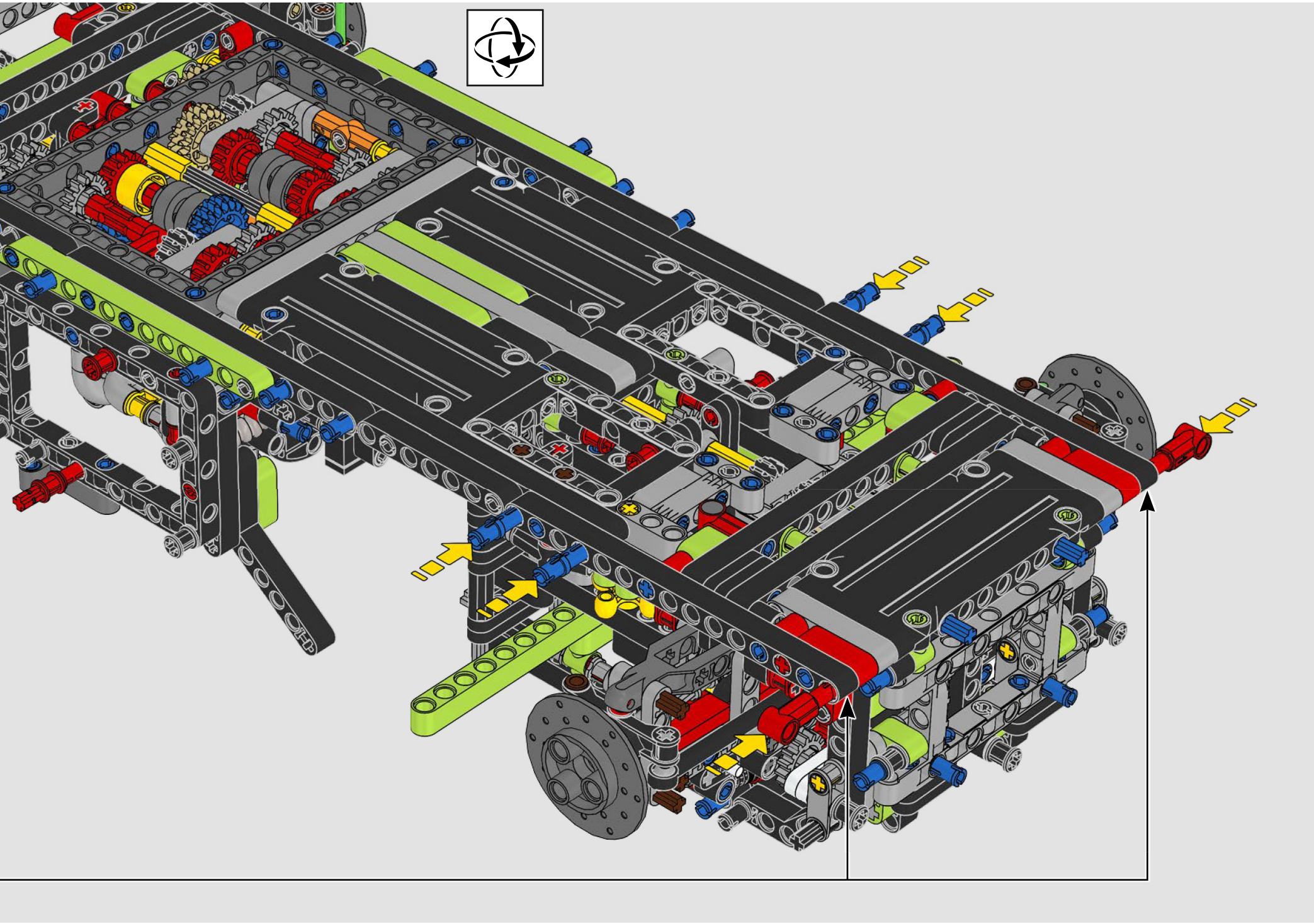

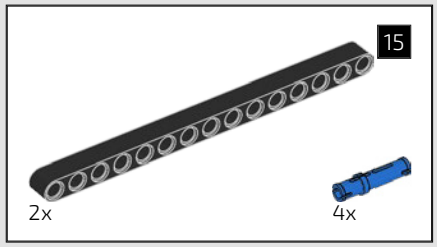

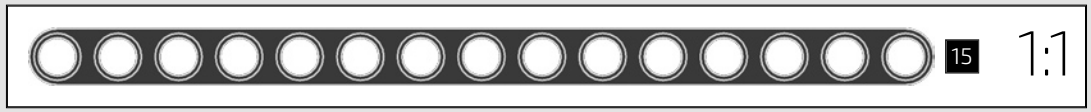

382

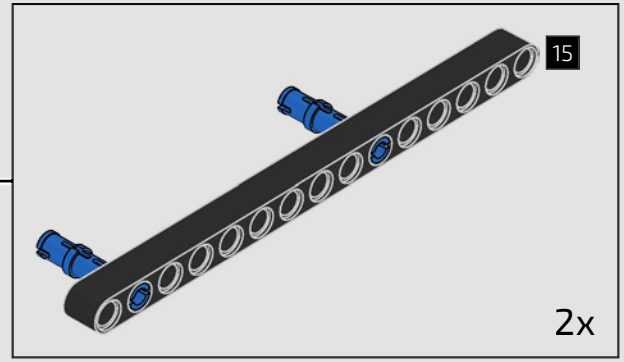

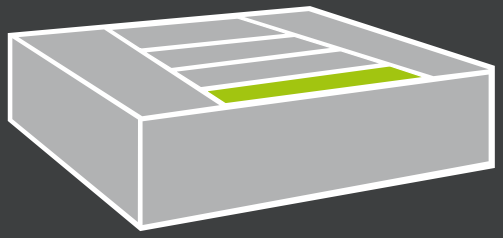

BOX THREE – BOX DREI

INTERIOR DETAILS & SEATS

INNENAUSSTATTUNG & SITZE

LEGO® Technic designers take pride in trying to create models using as many existing Technic elements as possible. But to truly capture the dramatic curves of the Sián FKP 37, the team needed to create a few new elements. Listen as Design Master Markus Kossmann explains the process.

LEGO® Technic Designer legen höchsten Wert darauf, für neue Modelle möglichst viele bereits vorhandene Technic Elemente zu verwenden. Doch um die spektakulären Kurven des Sián FKP 37 originalgetreu nachzubilden, musste das Team einige ganz neue Elemente erschaffen. Hören Sie sich an, wie Design Master Markus Kossmann diesen Prozess beschreibt.



> www.LEGO.com/lamborghini-sian/videocasts





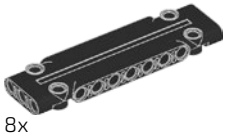
8x


1x


2x

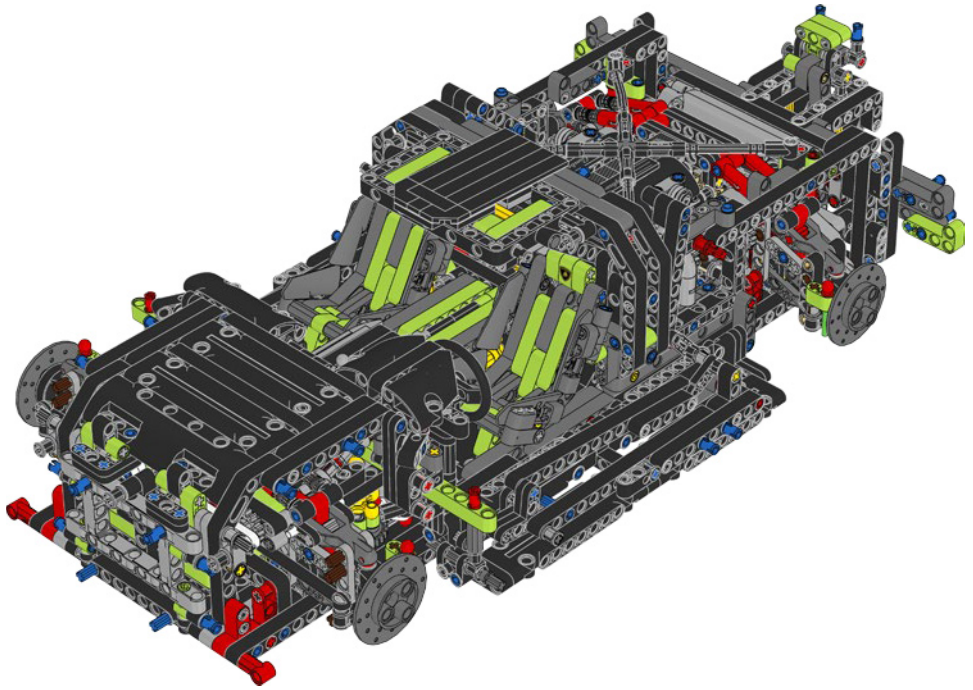

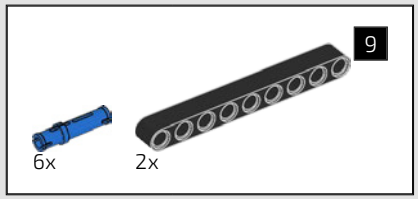

383

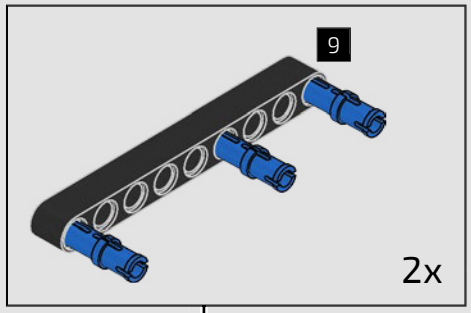



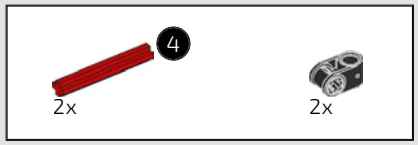



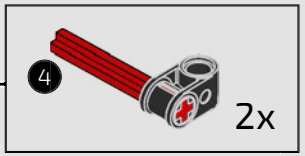

384

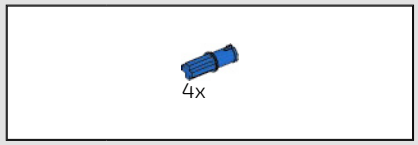

385

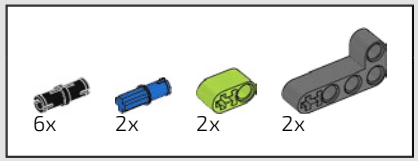

386

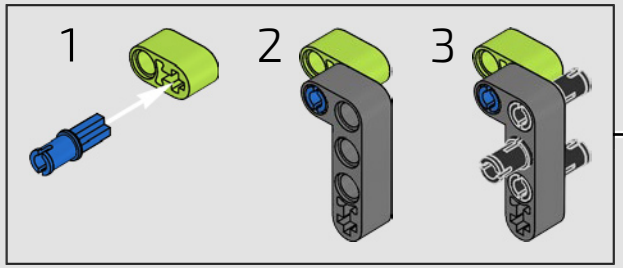

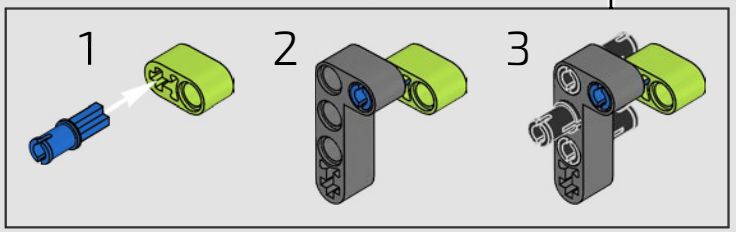

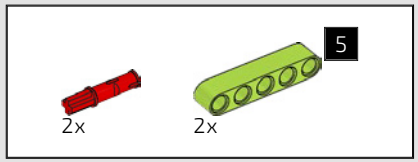

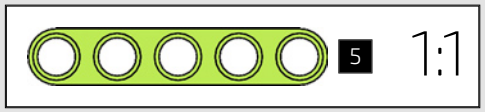

387

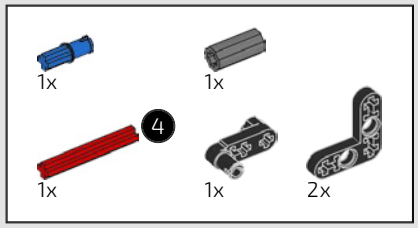



388

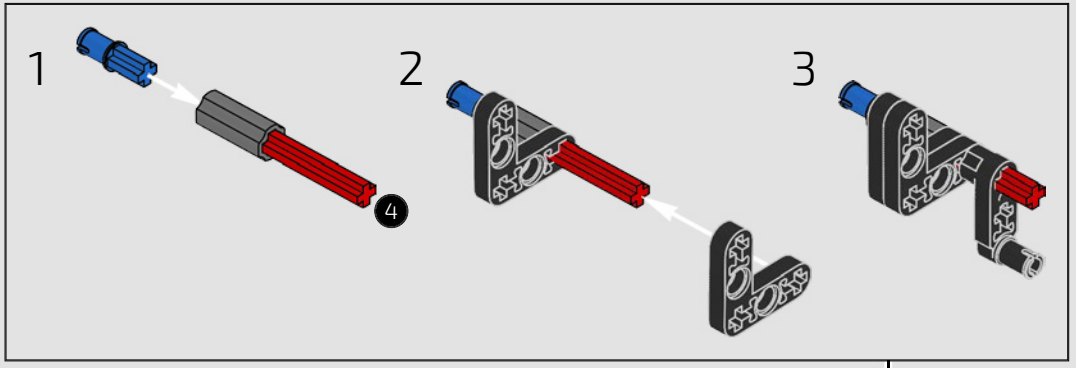



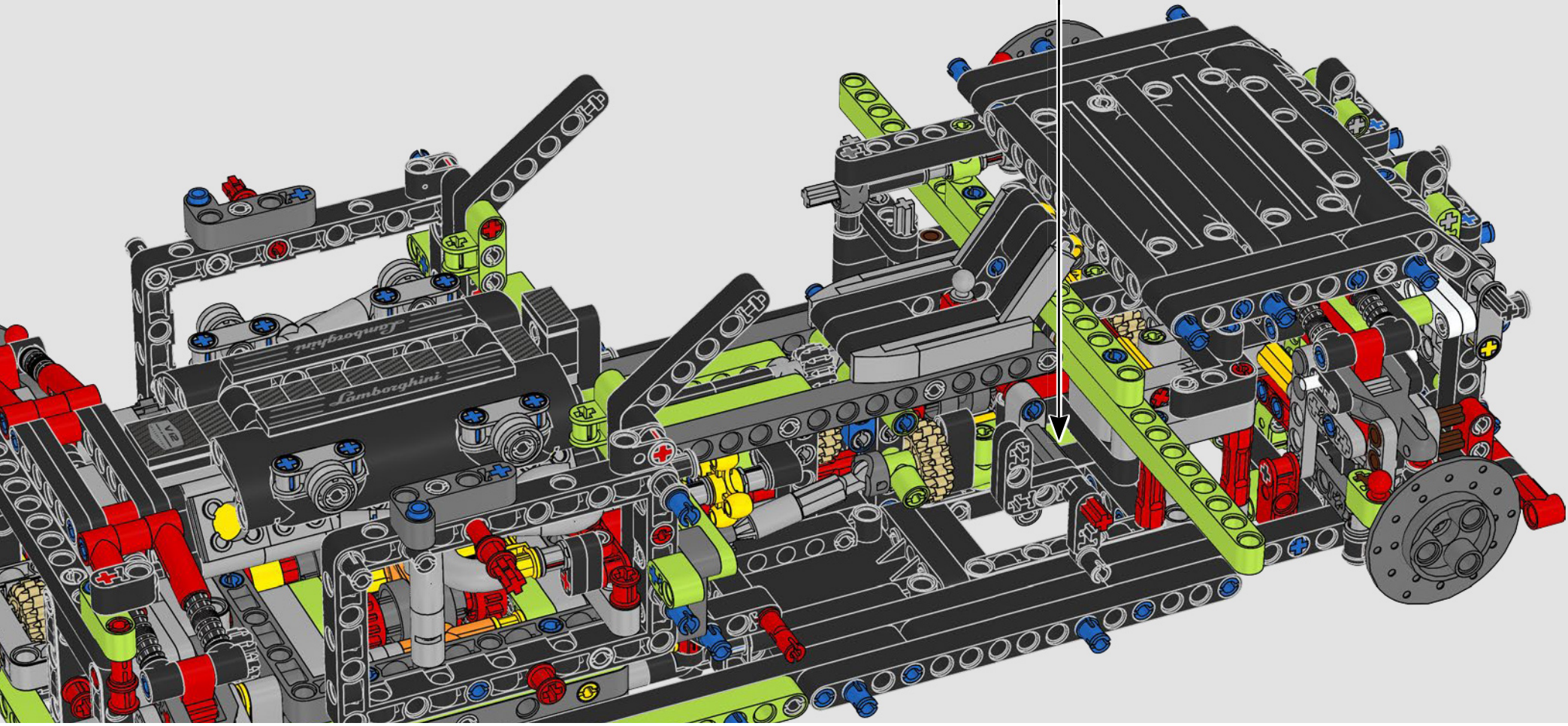

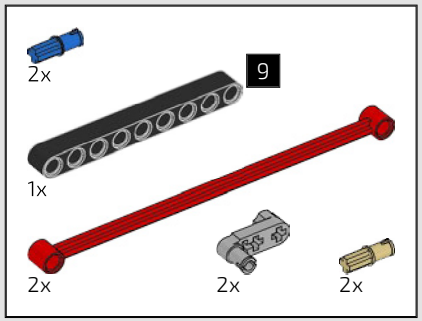

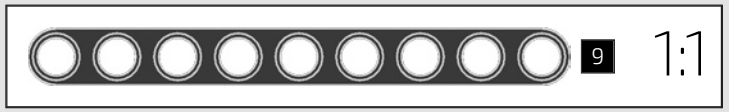

389

1

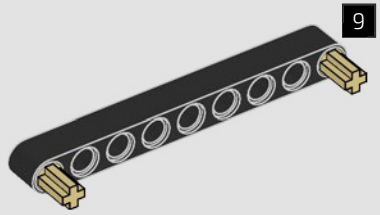

2

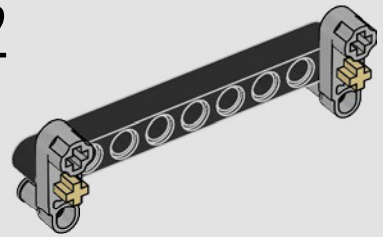

3

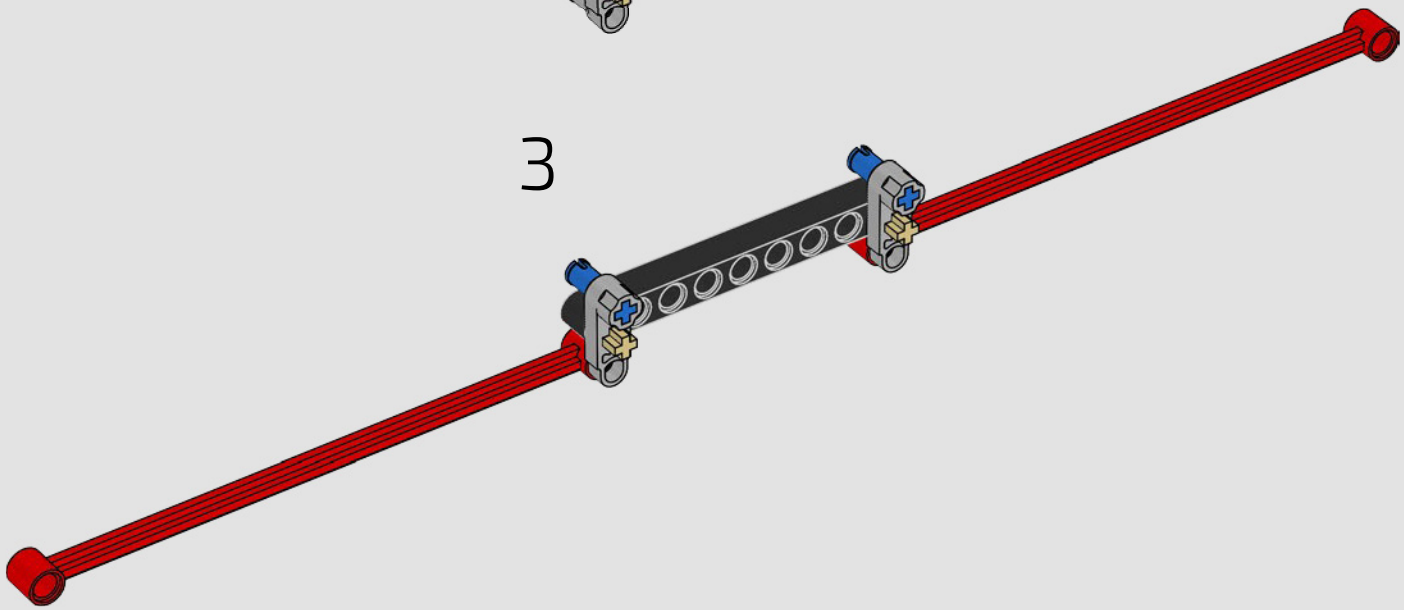

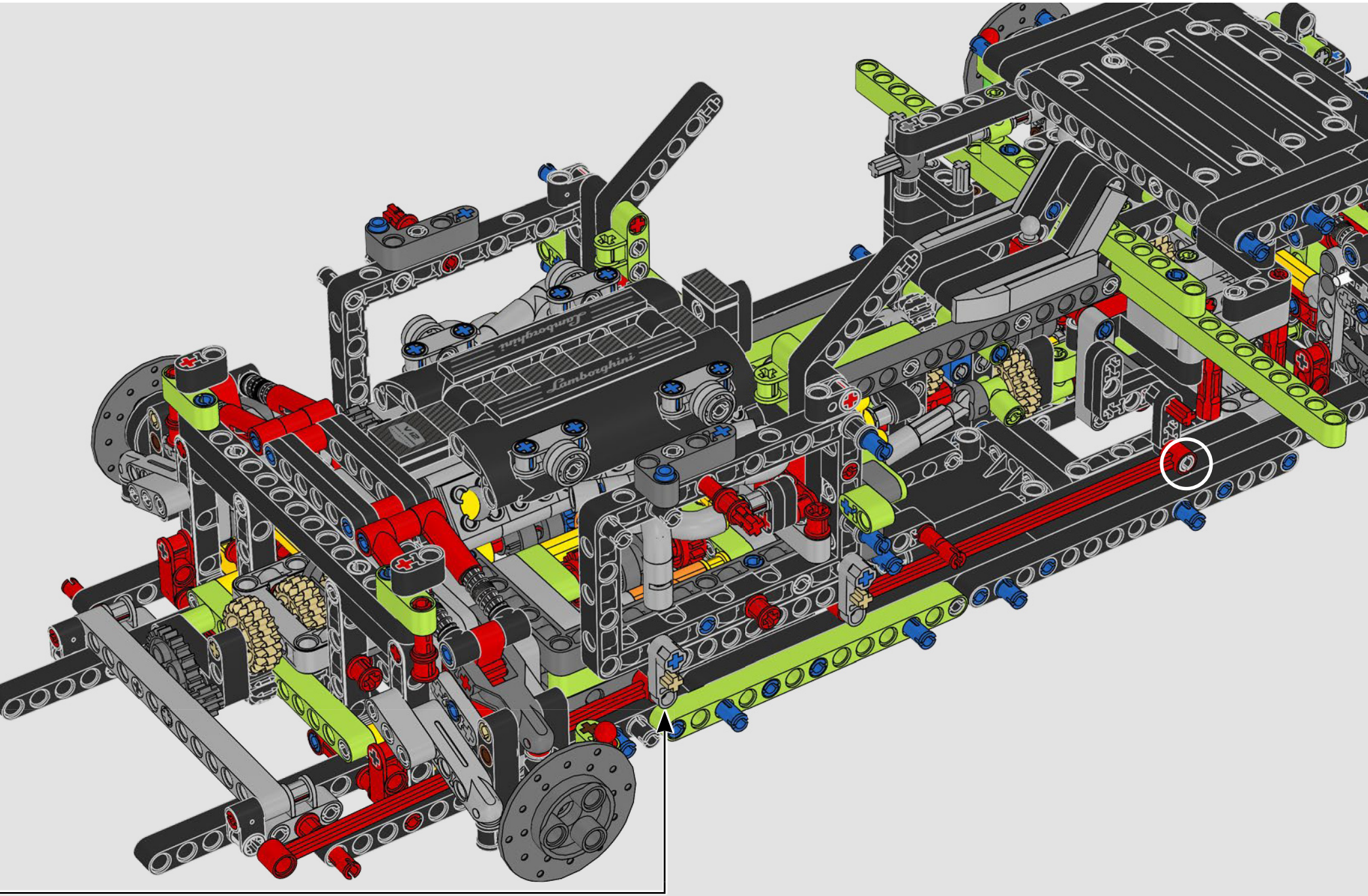
Lamborghini
V12

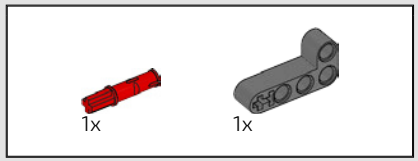

390

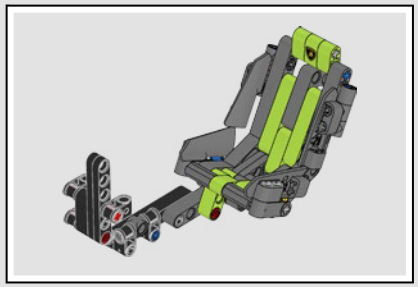

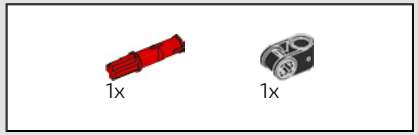

391



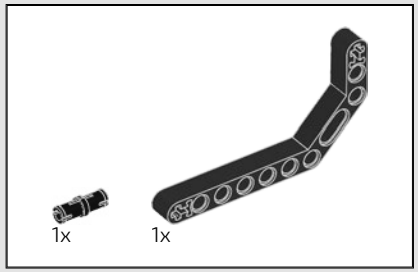

392

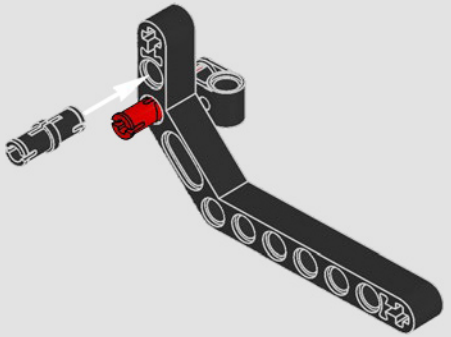

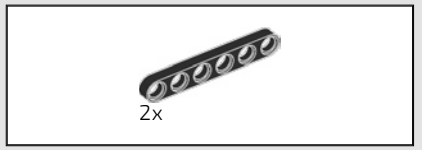

393

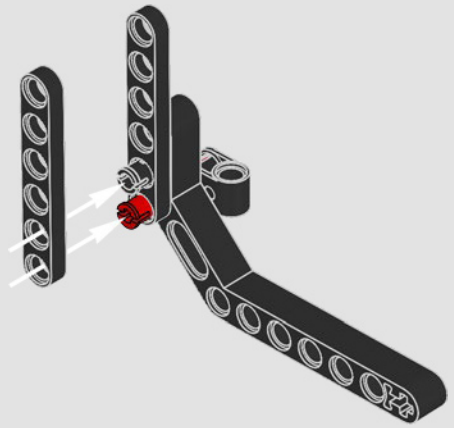

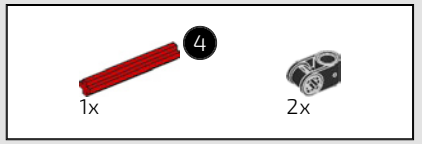

394

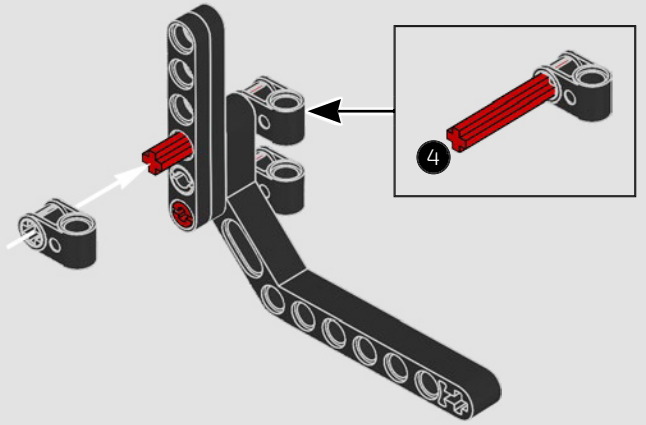

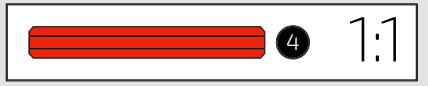

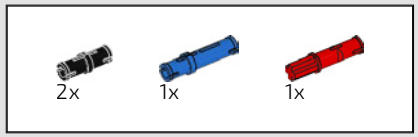

395

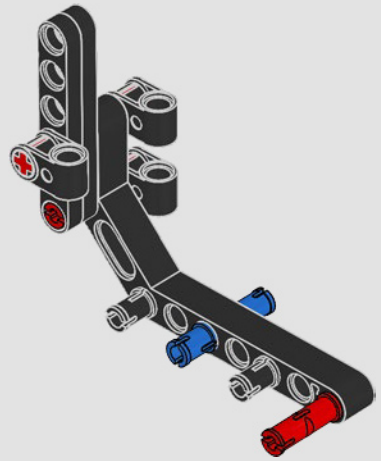

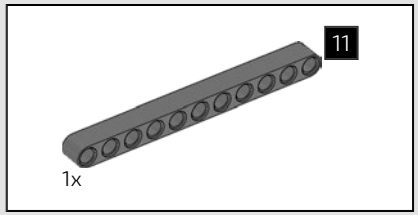

396

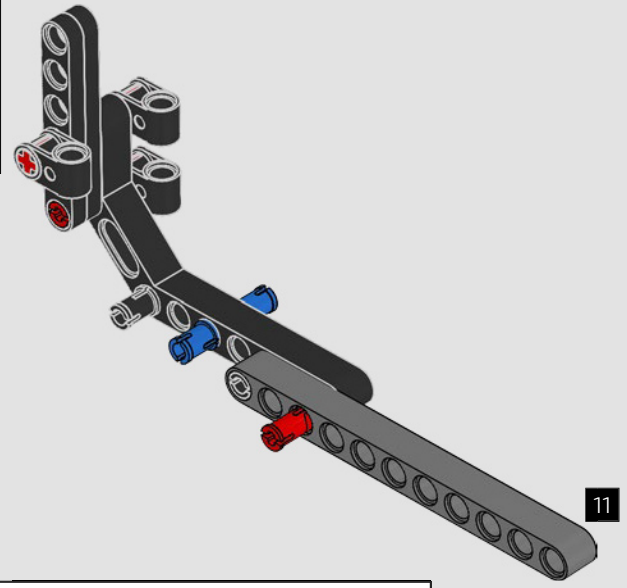

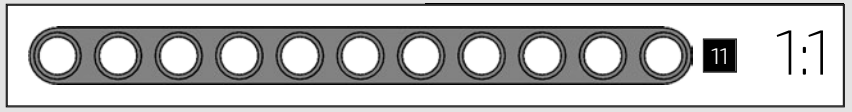

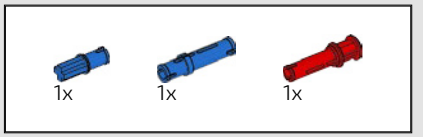

397

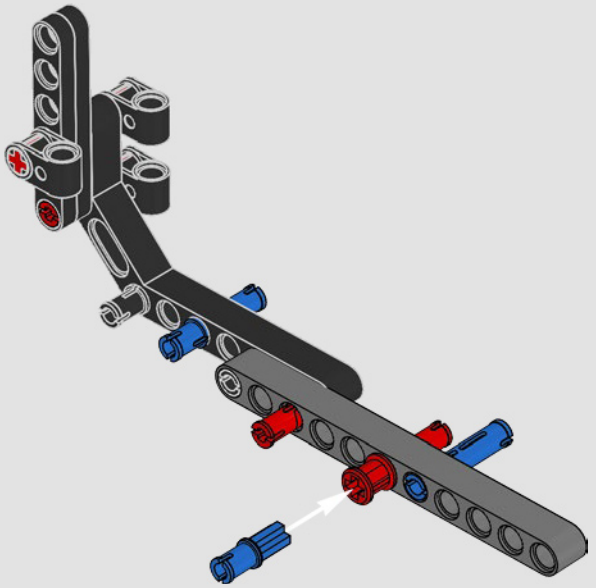

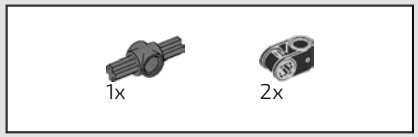

398

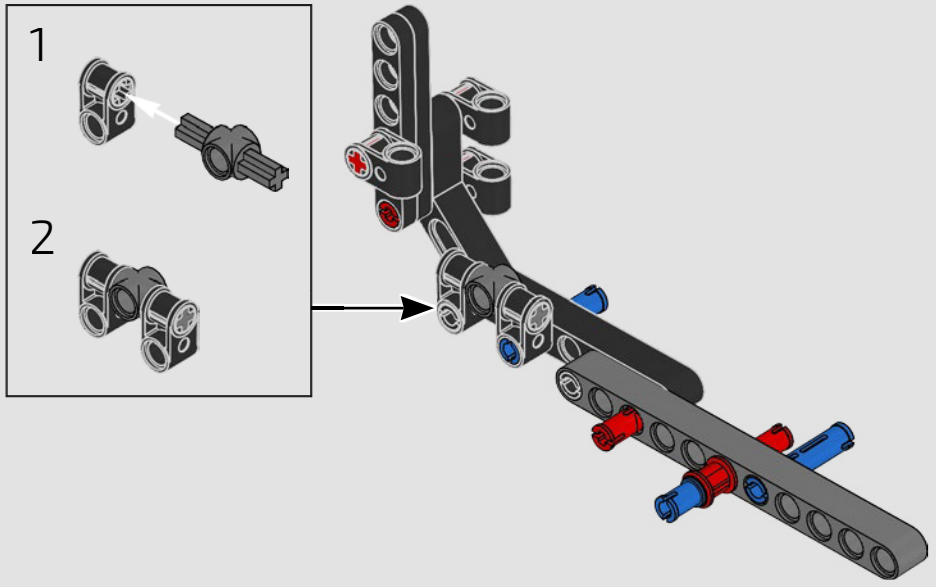

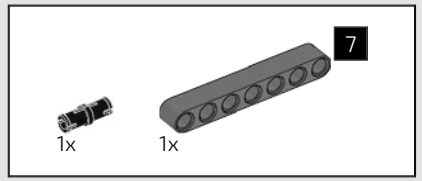

399

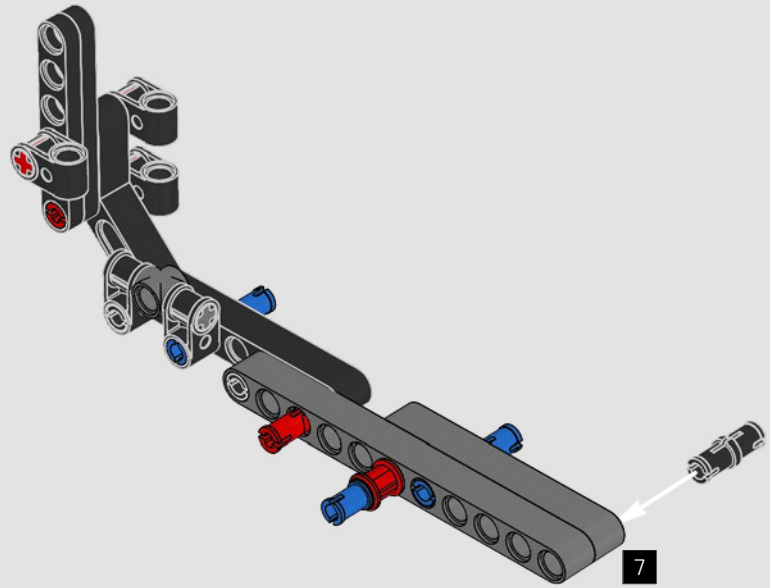

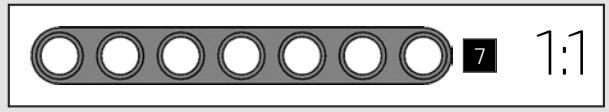

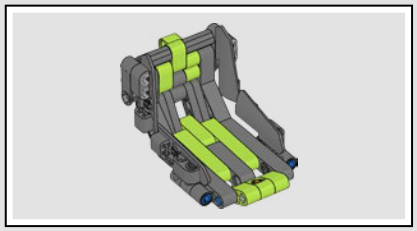

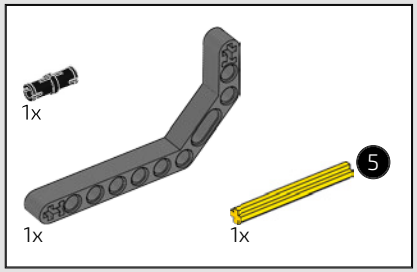

400

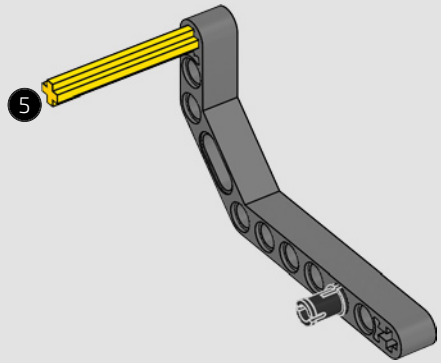

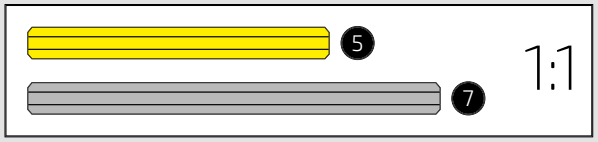

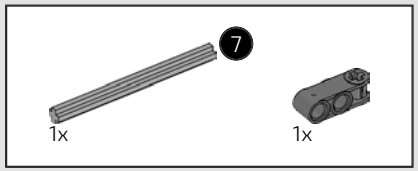

401

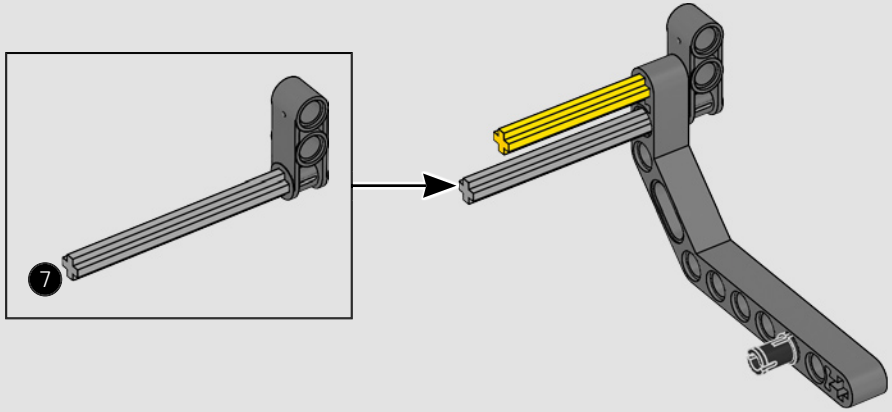

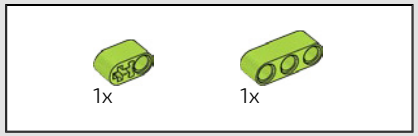

402

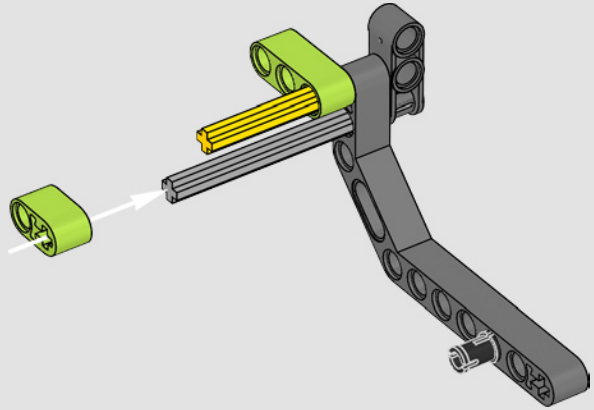

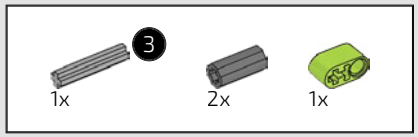

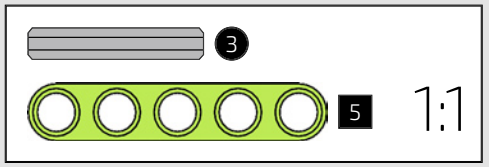

403

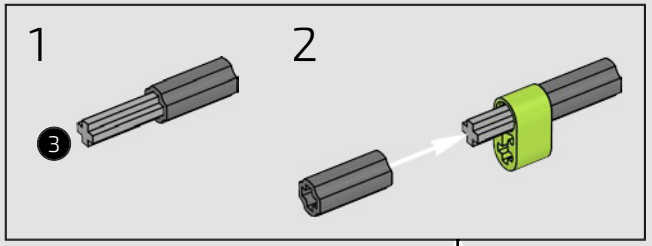

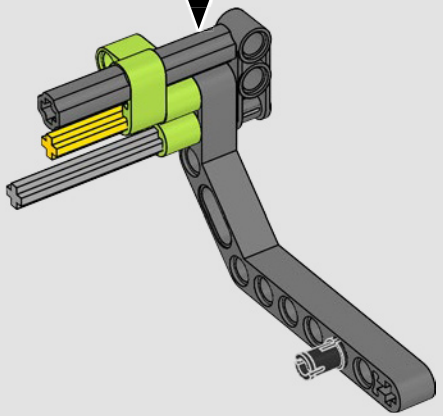

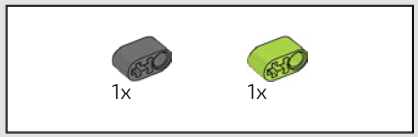

404

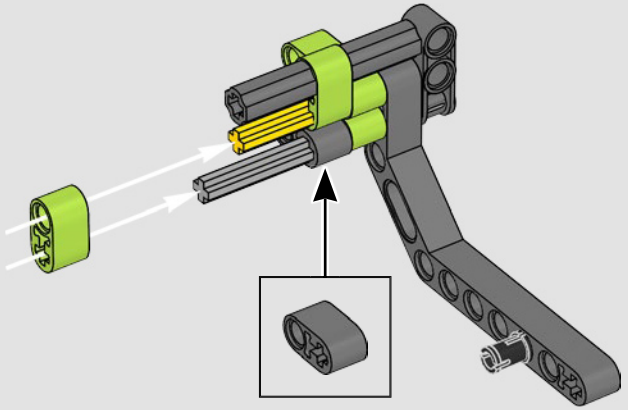

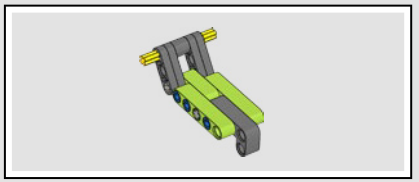

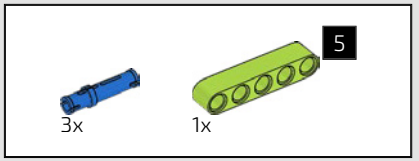

405

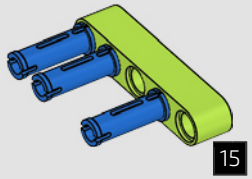

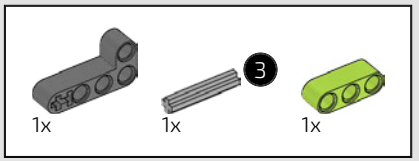

406

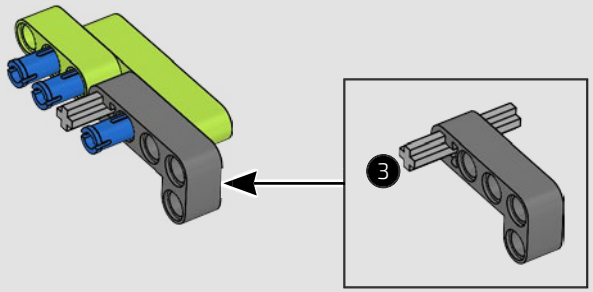

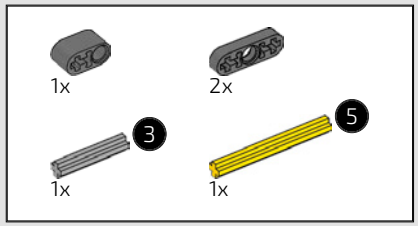

407

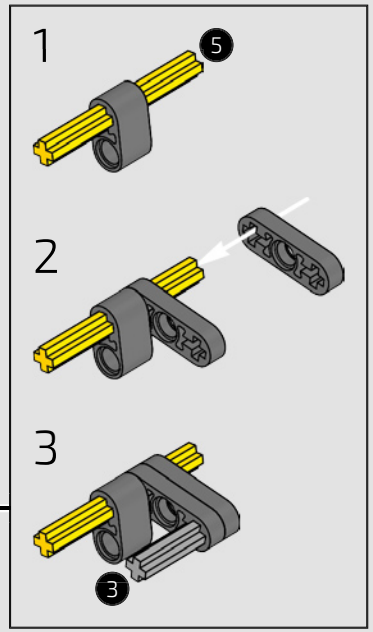

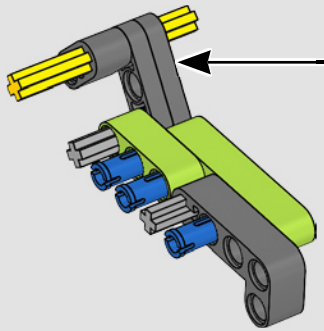

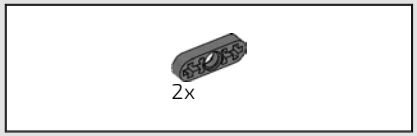

408

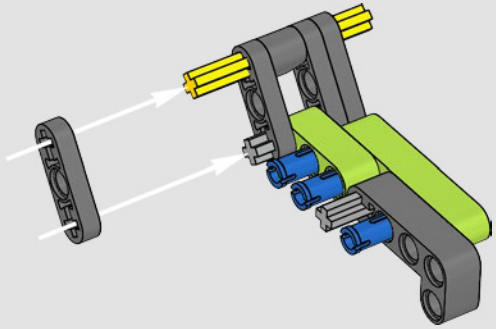

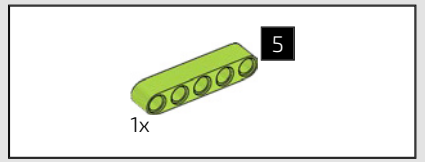

409

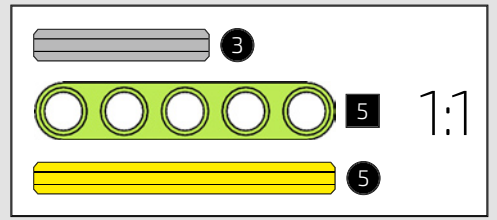

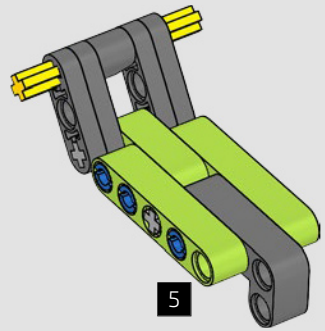

410

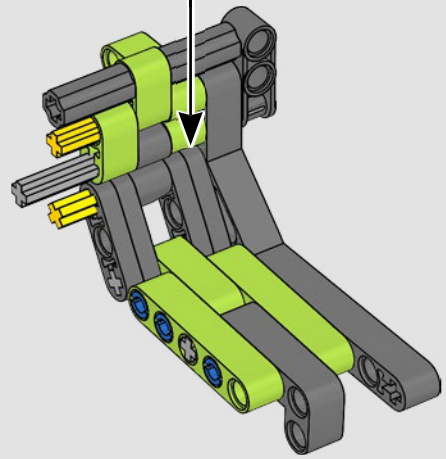

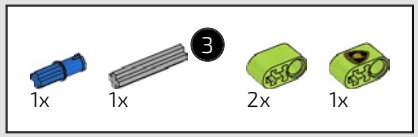

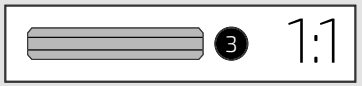

411

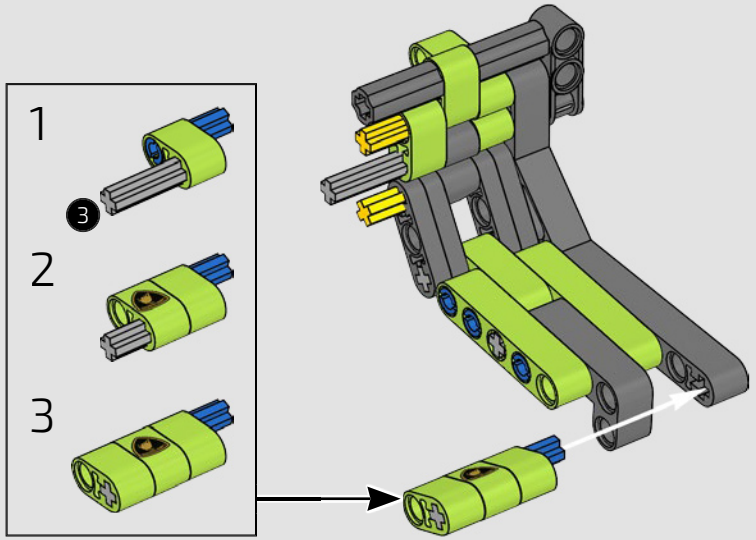

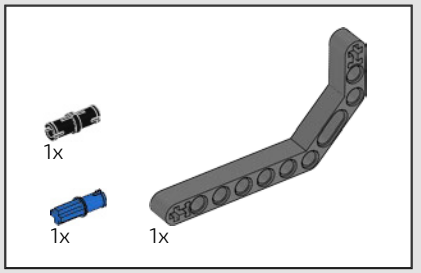

412

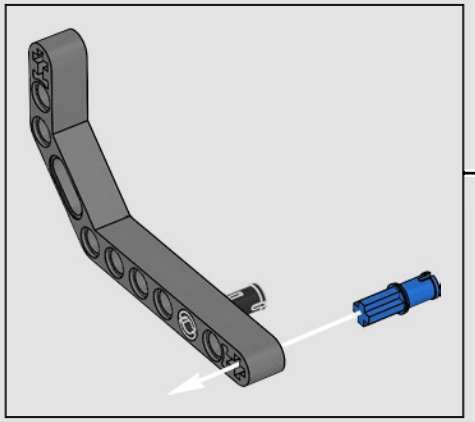

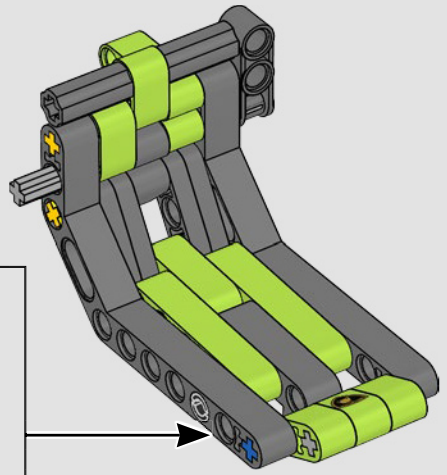

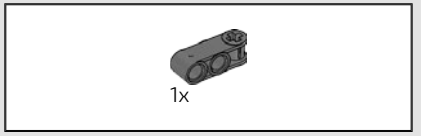

413

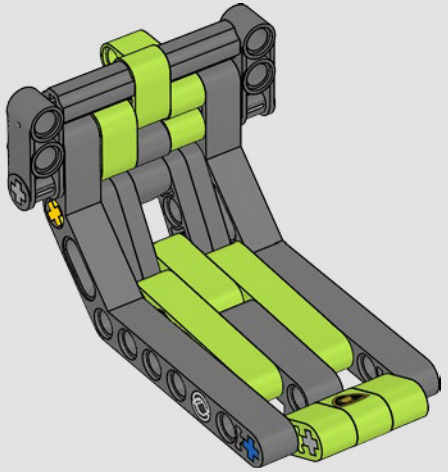



414

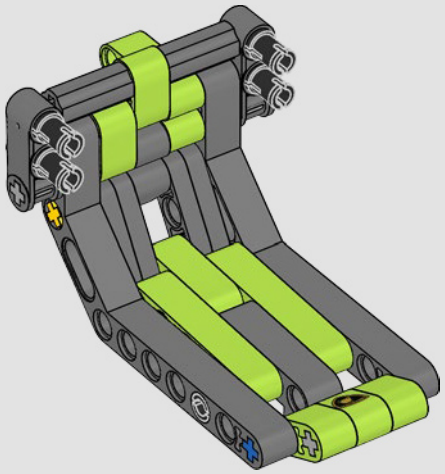

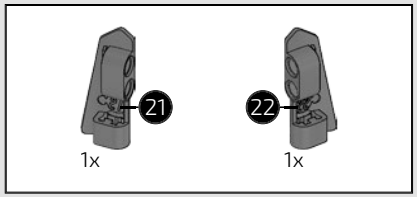

415

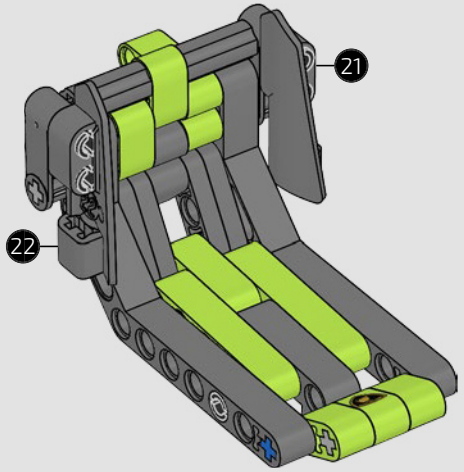

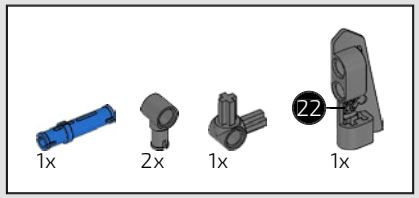

416

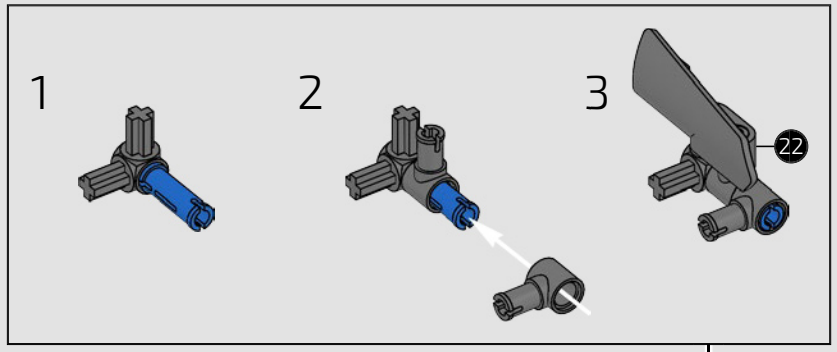

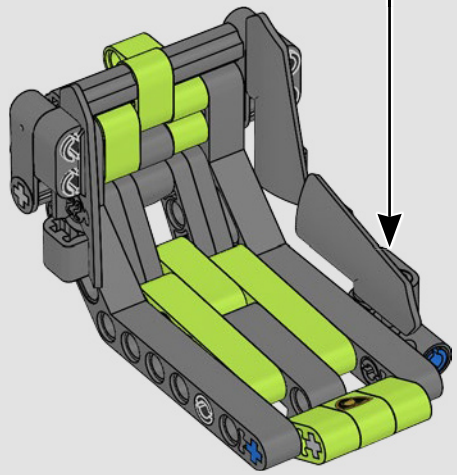

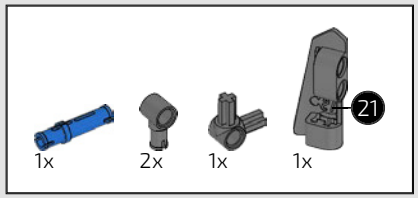

417

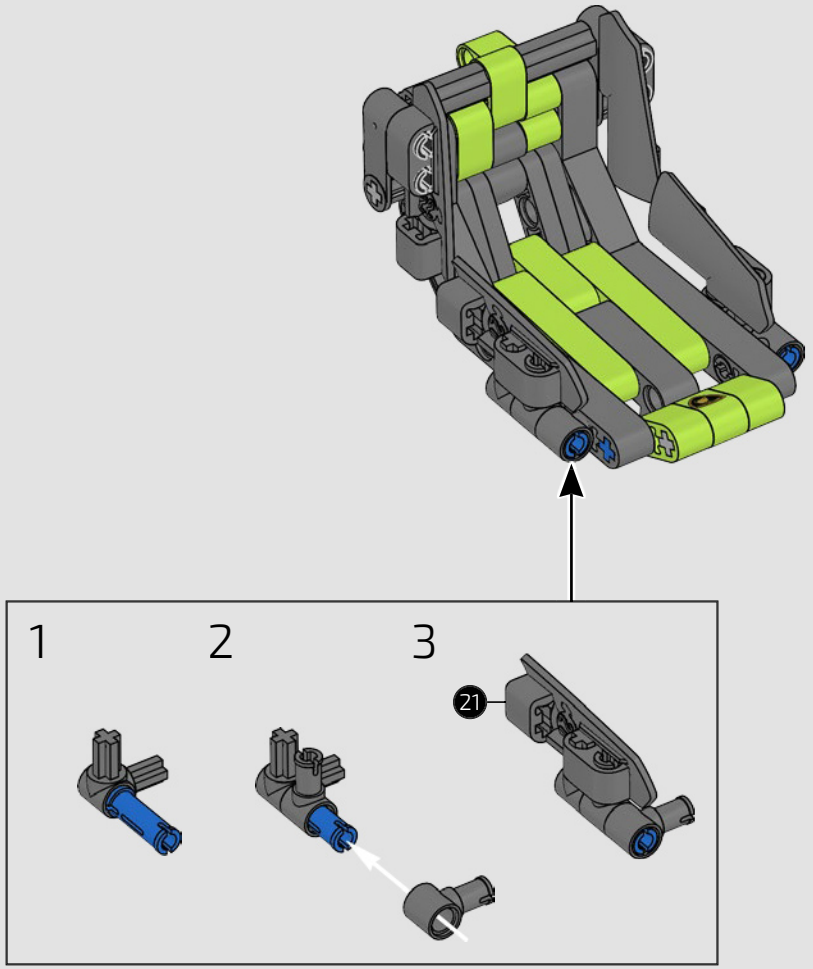

418

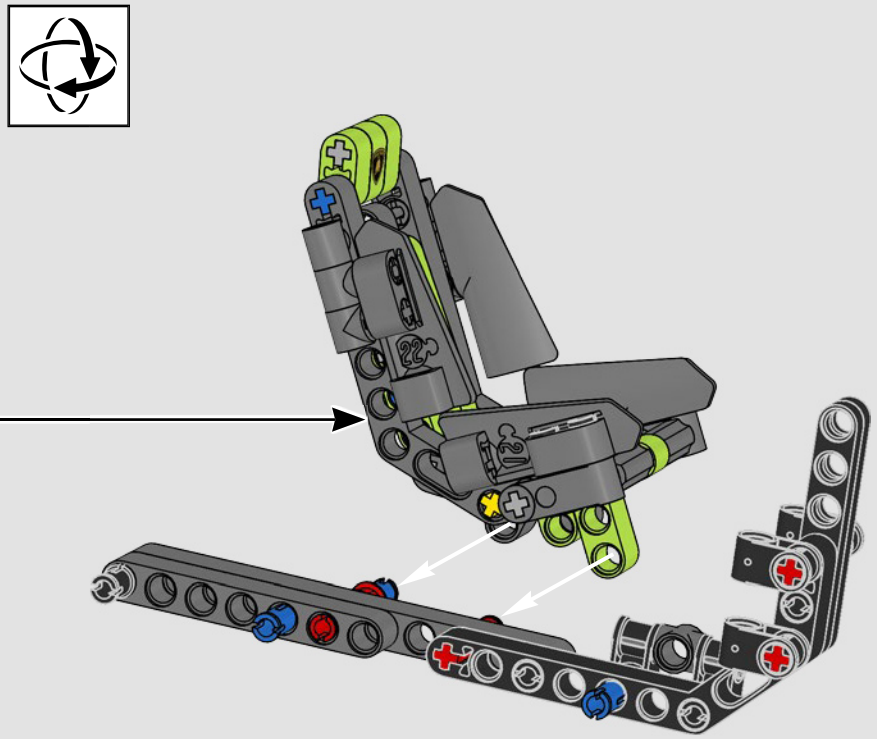

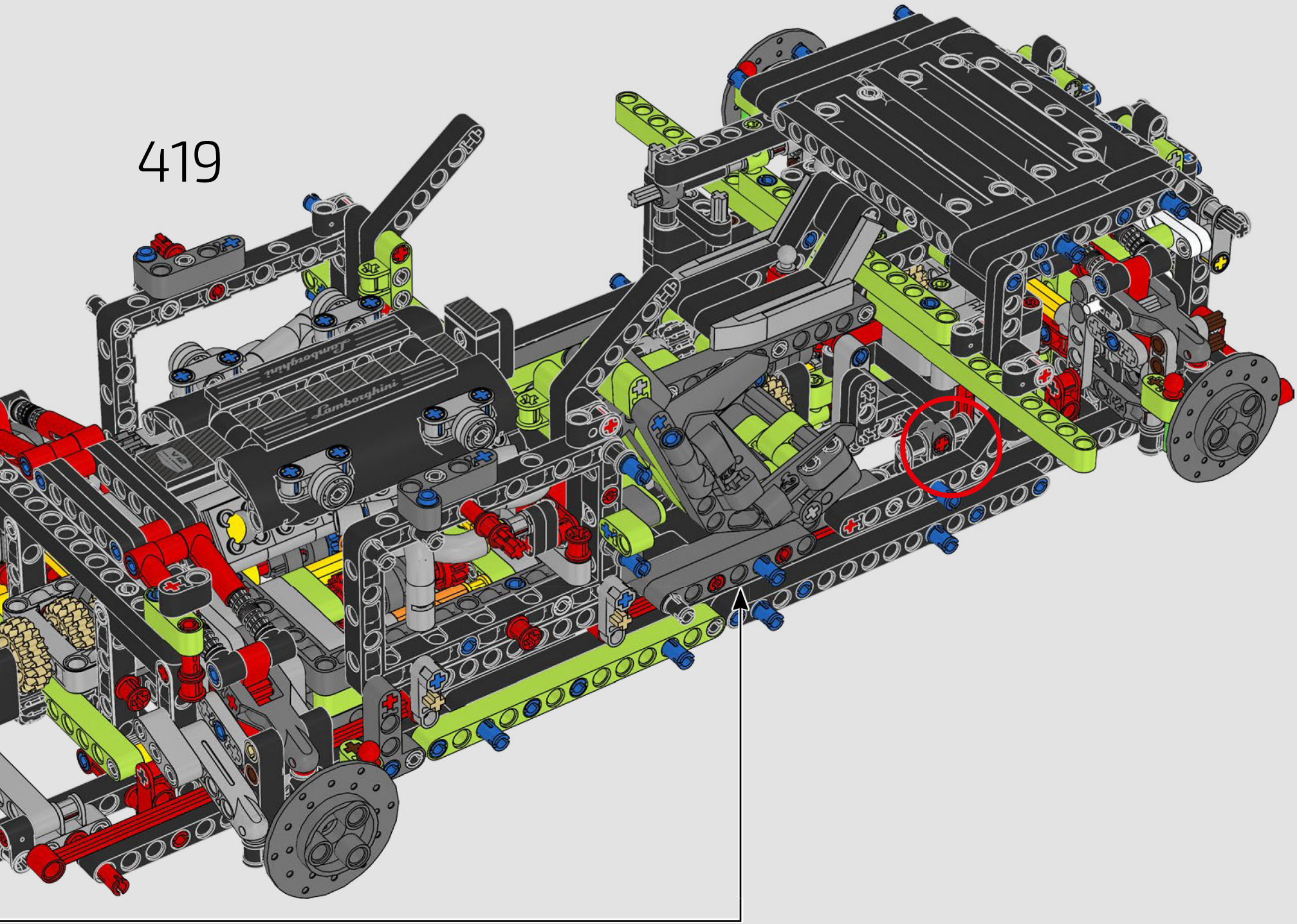
419
Lamborghini
V12

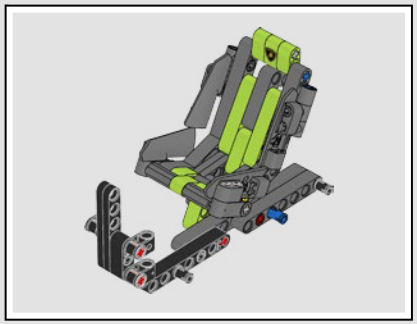

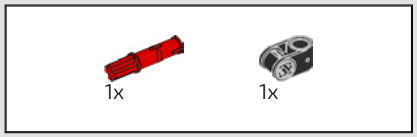

420



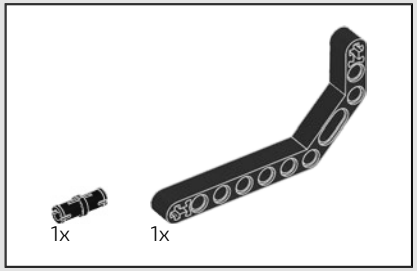

421

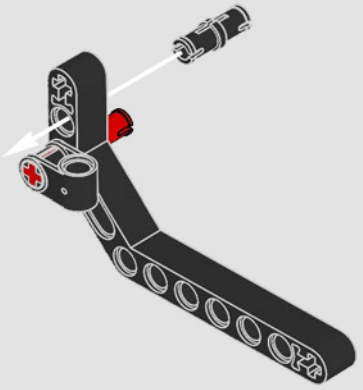

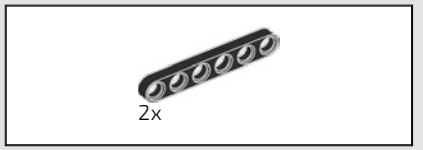

422

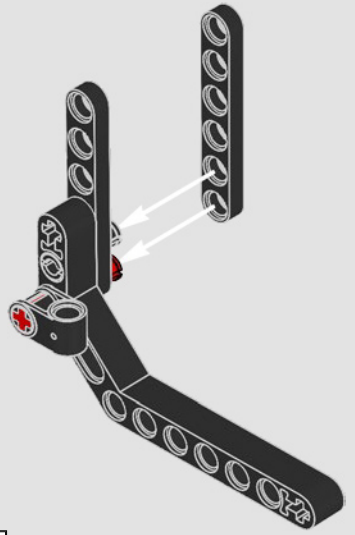

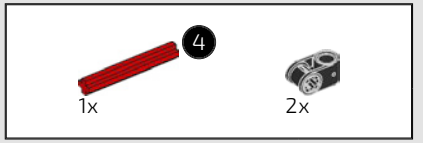

423

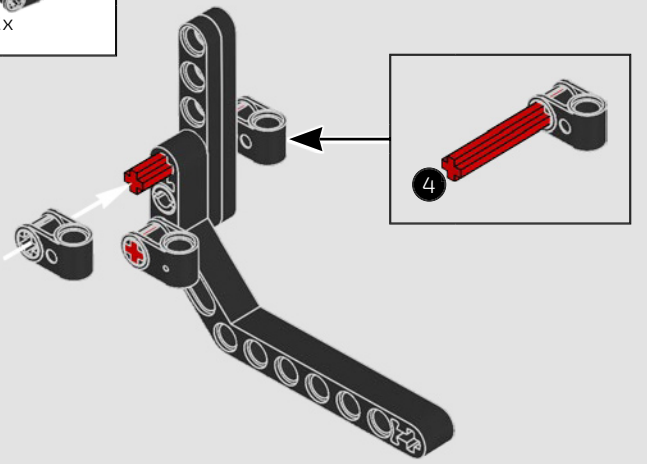



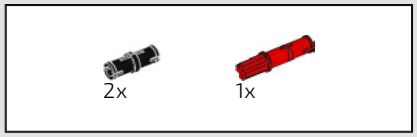

424

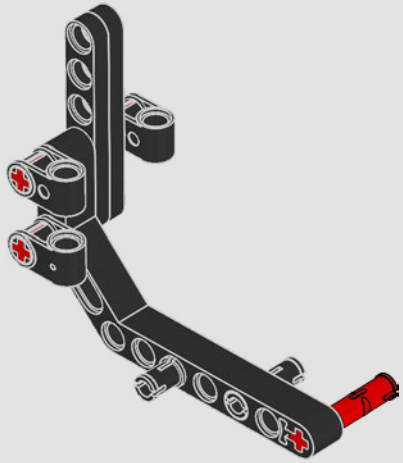

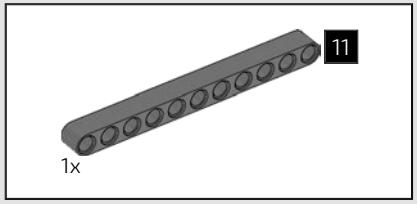

425

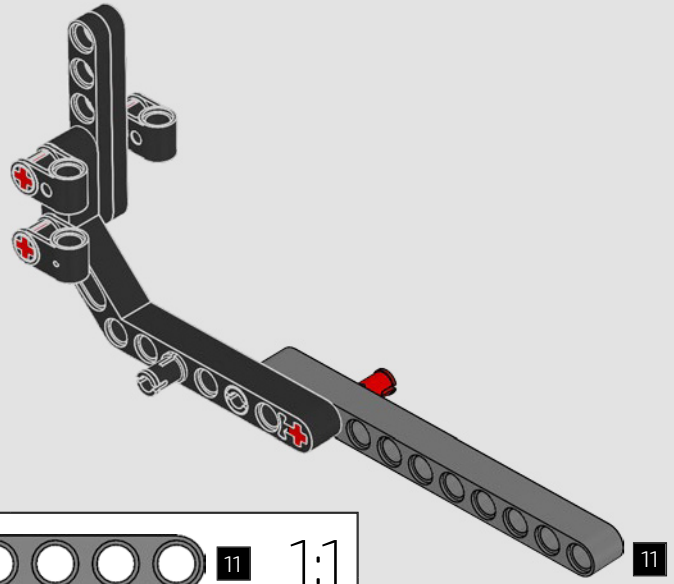

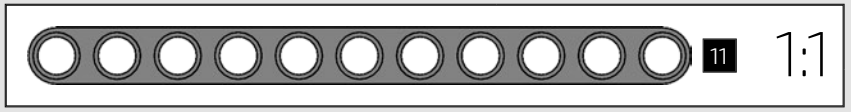

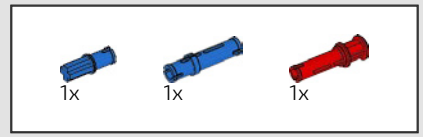

426

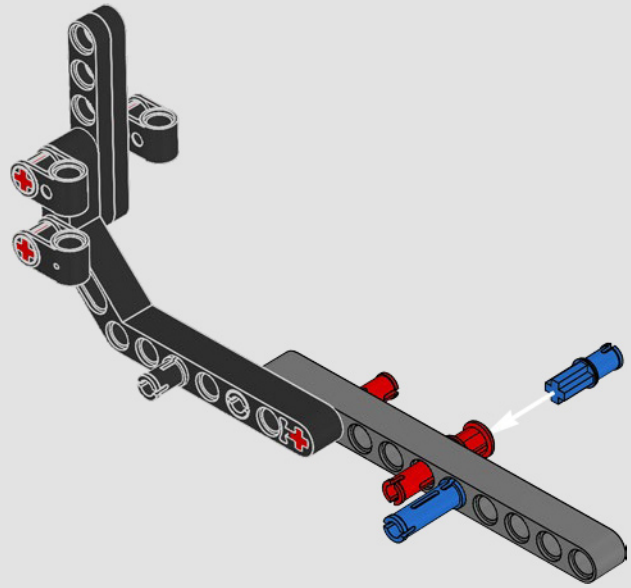

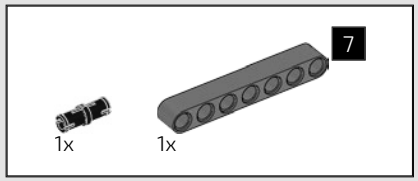

427

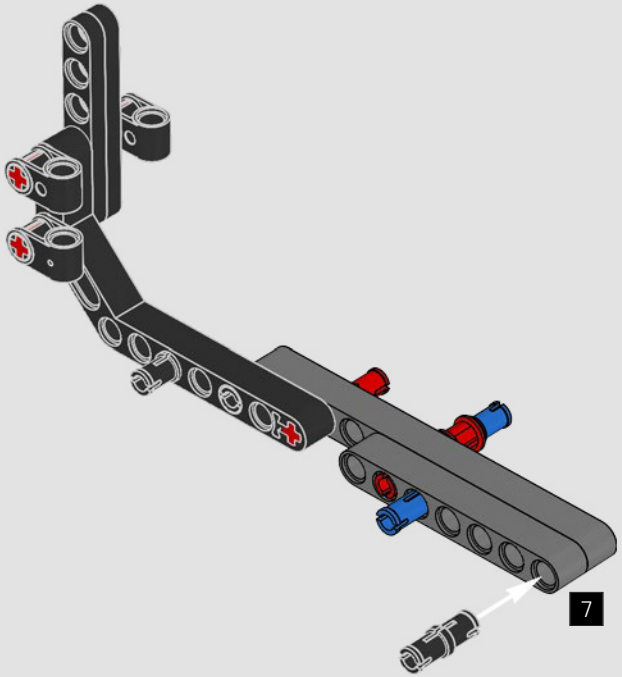

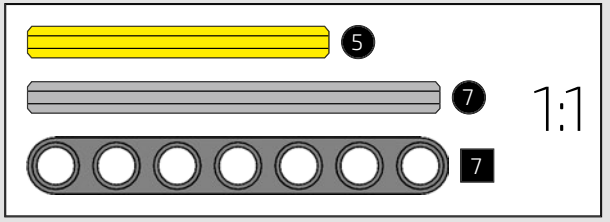

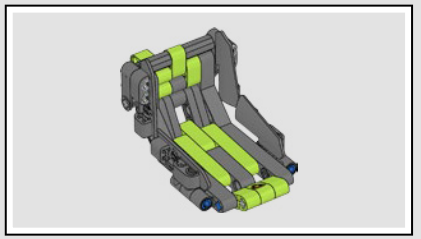

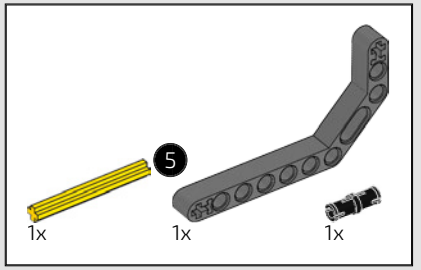

428

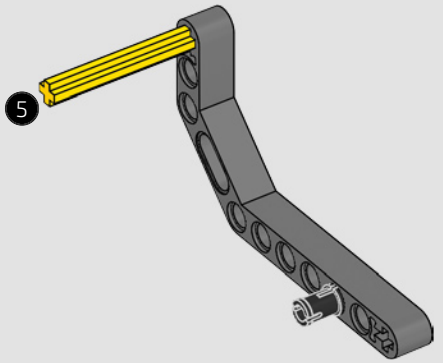

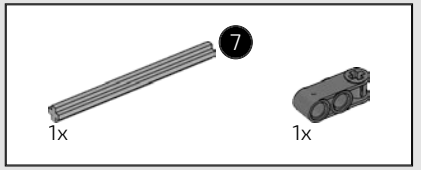

429

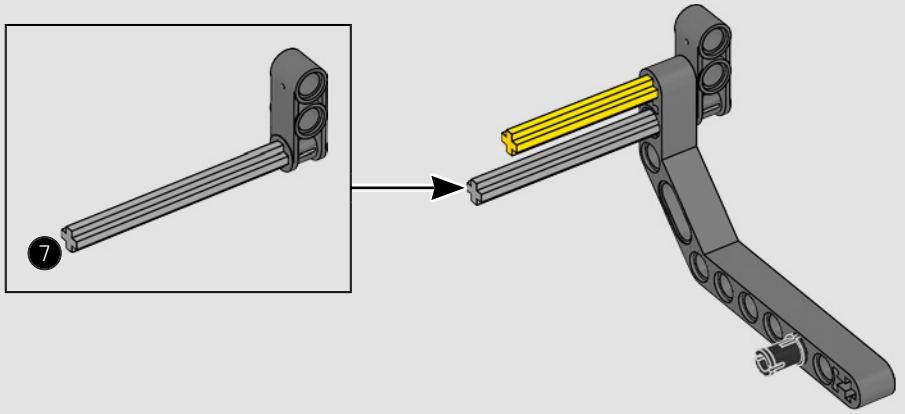

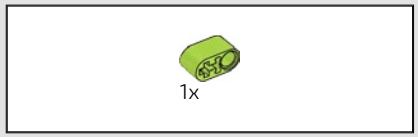

430

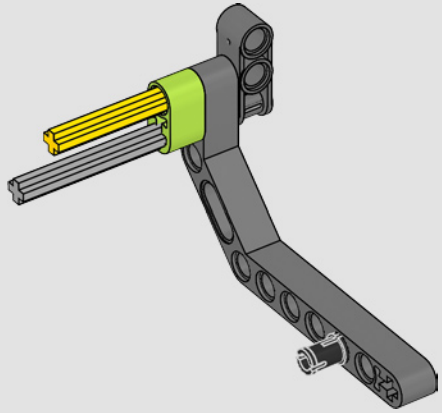

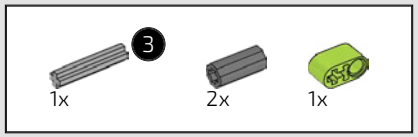

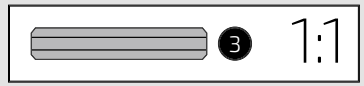

431

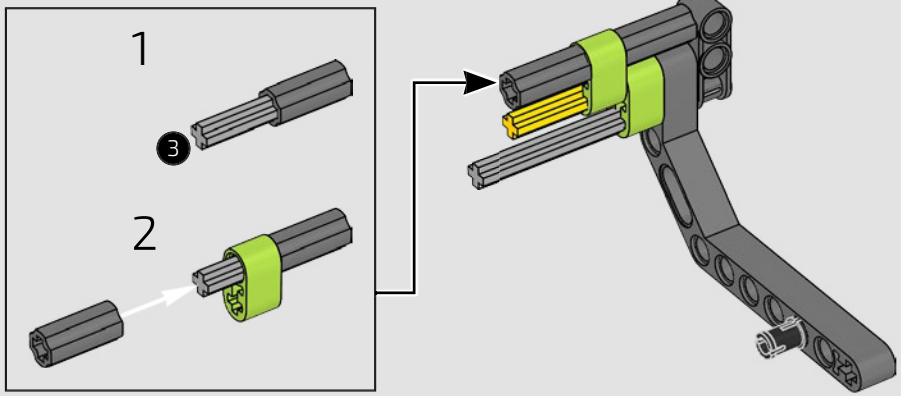



432

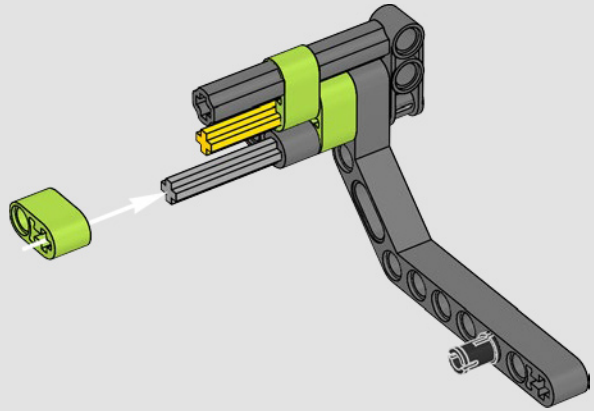

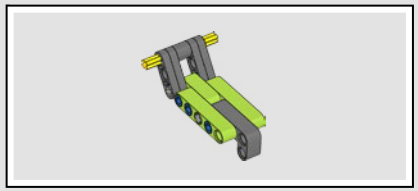

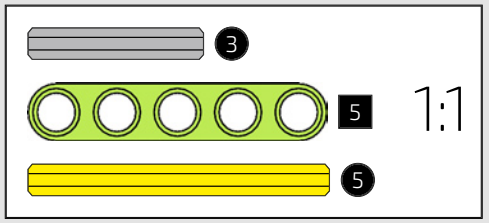

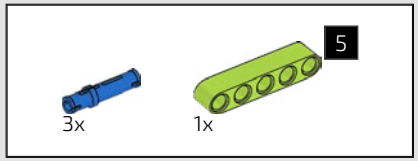

433

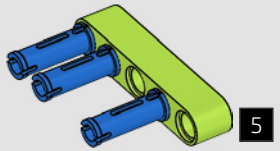

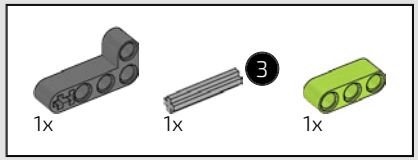

434

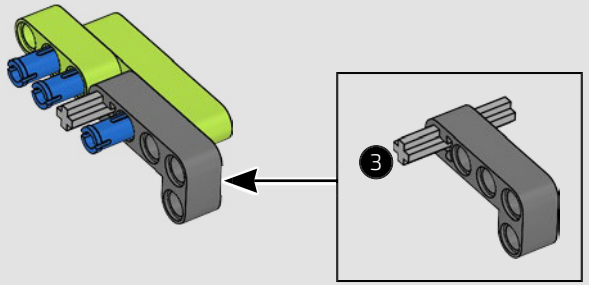

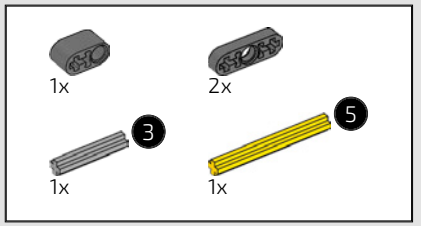

435

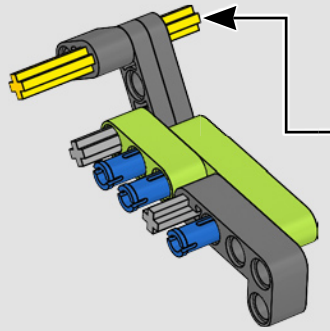

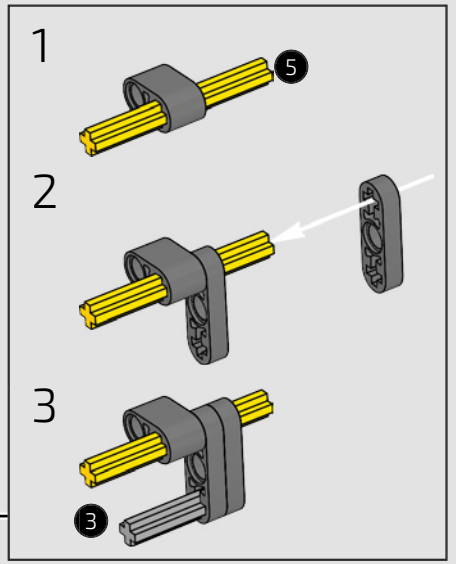

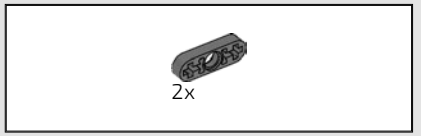

436

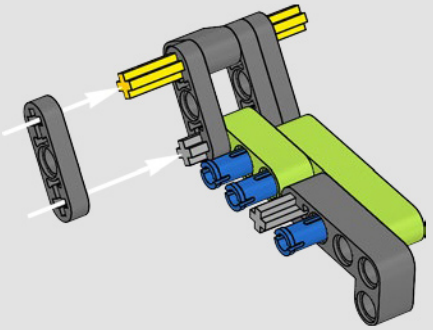

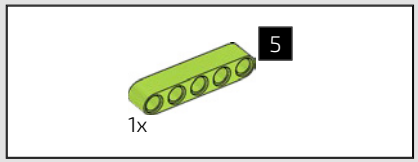

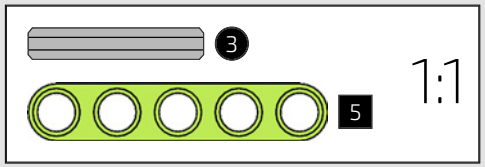

437

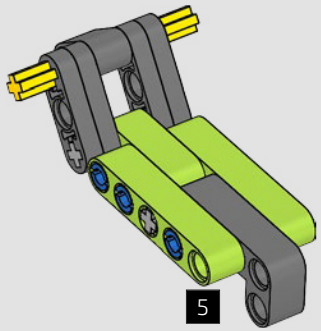

438

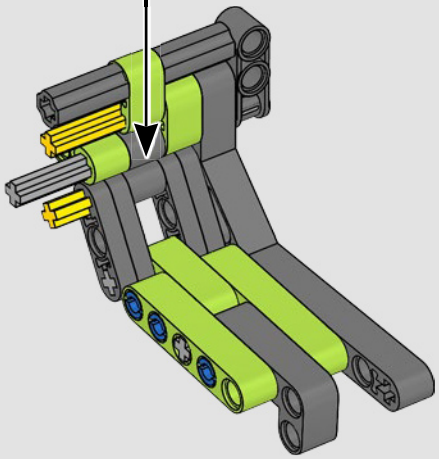

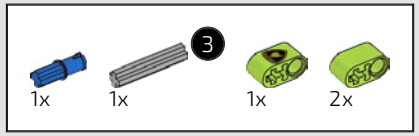

439

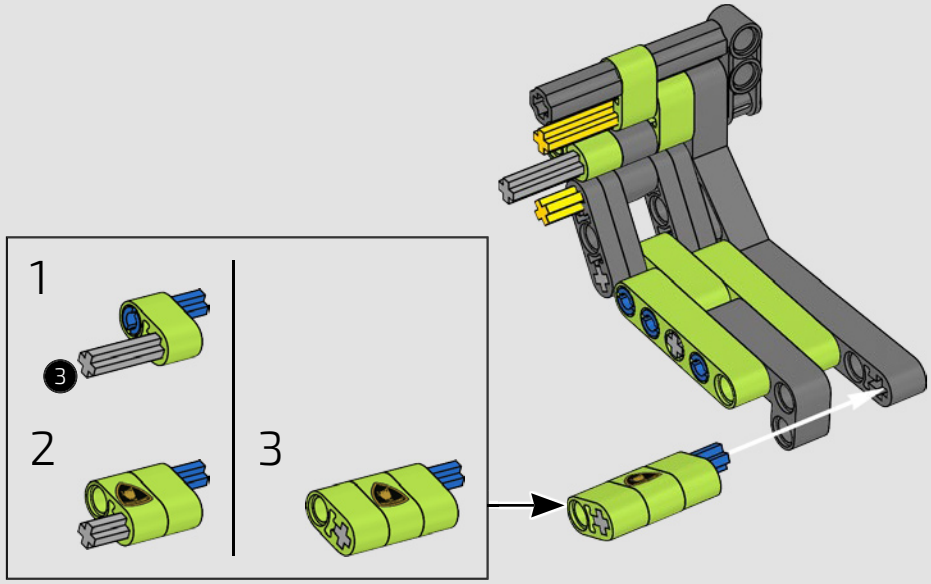

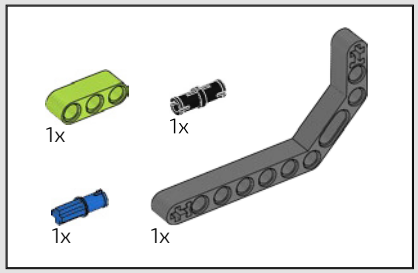

440

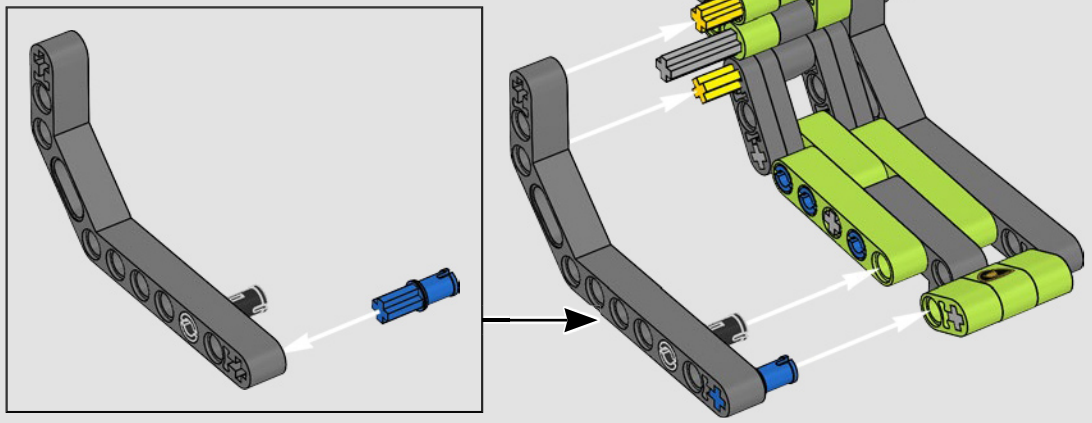

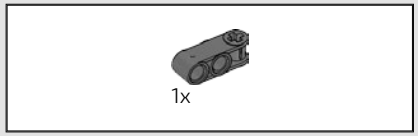

441

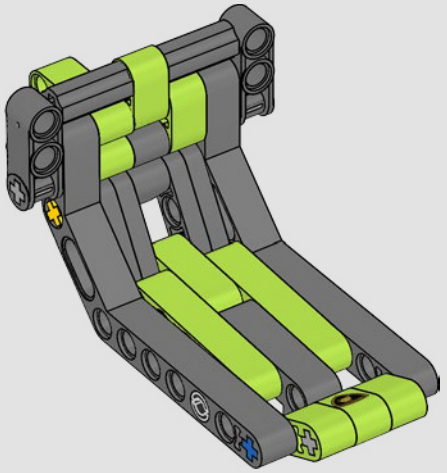



442

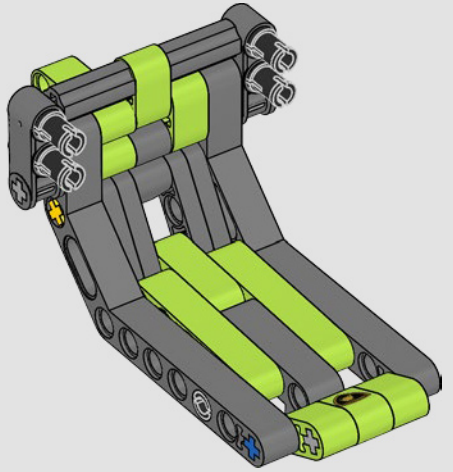

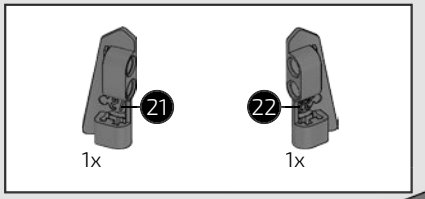

443

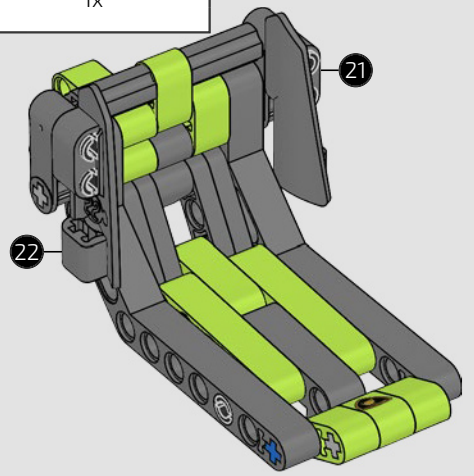

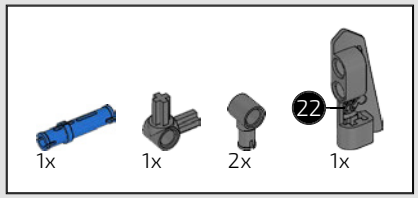

444

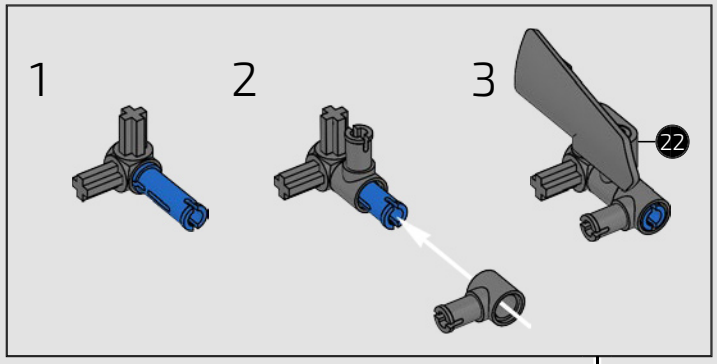

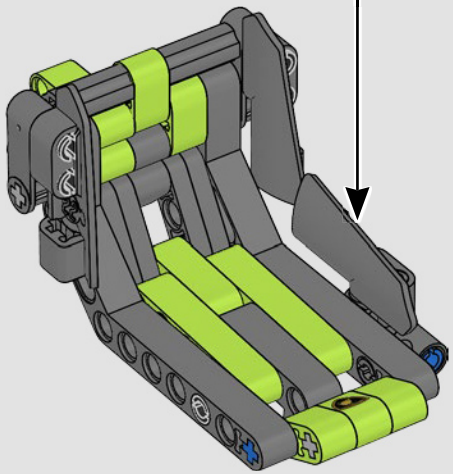

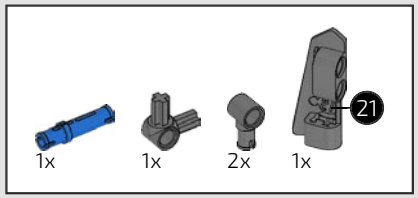

445

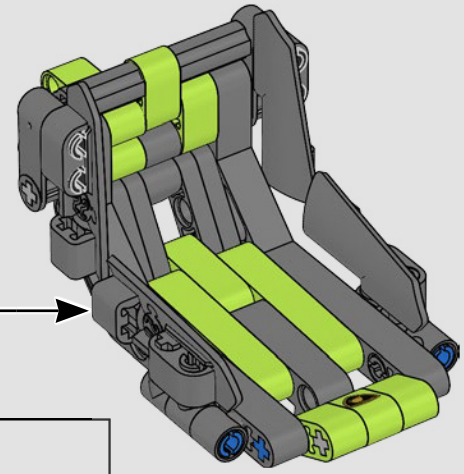

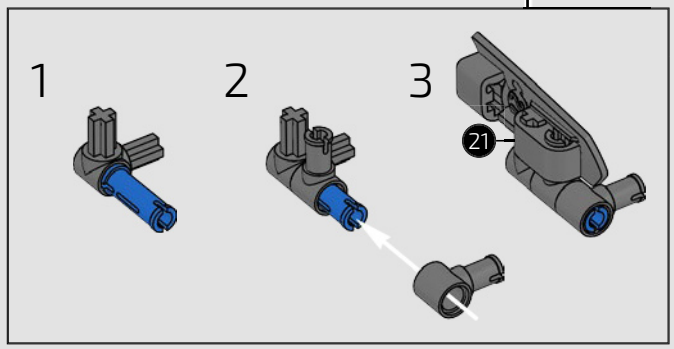

446

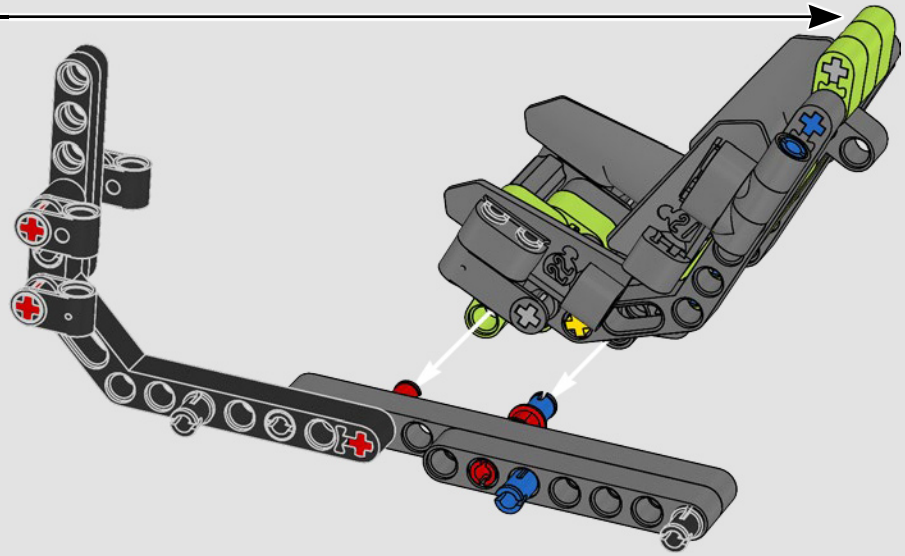

447

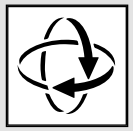

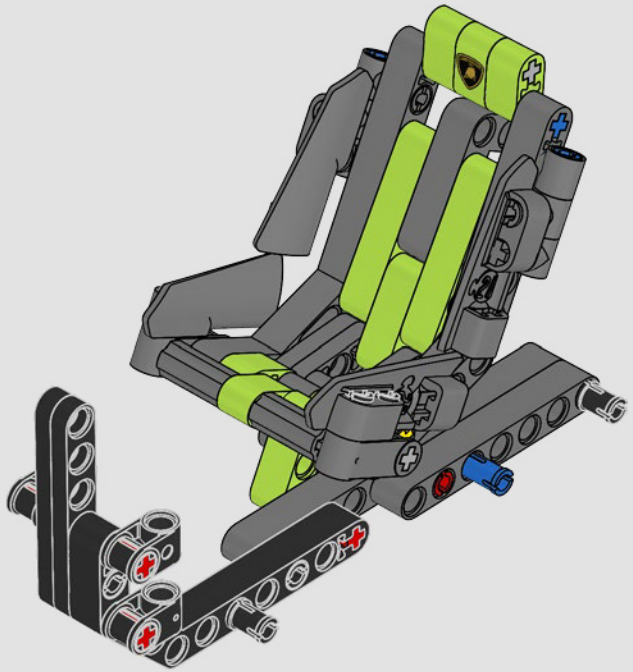

448

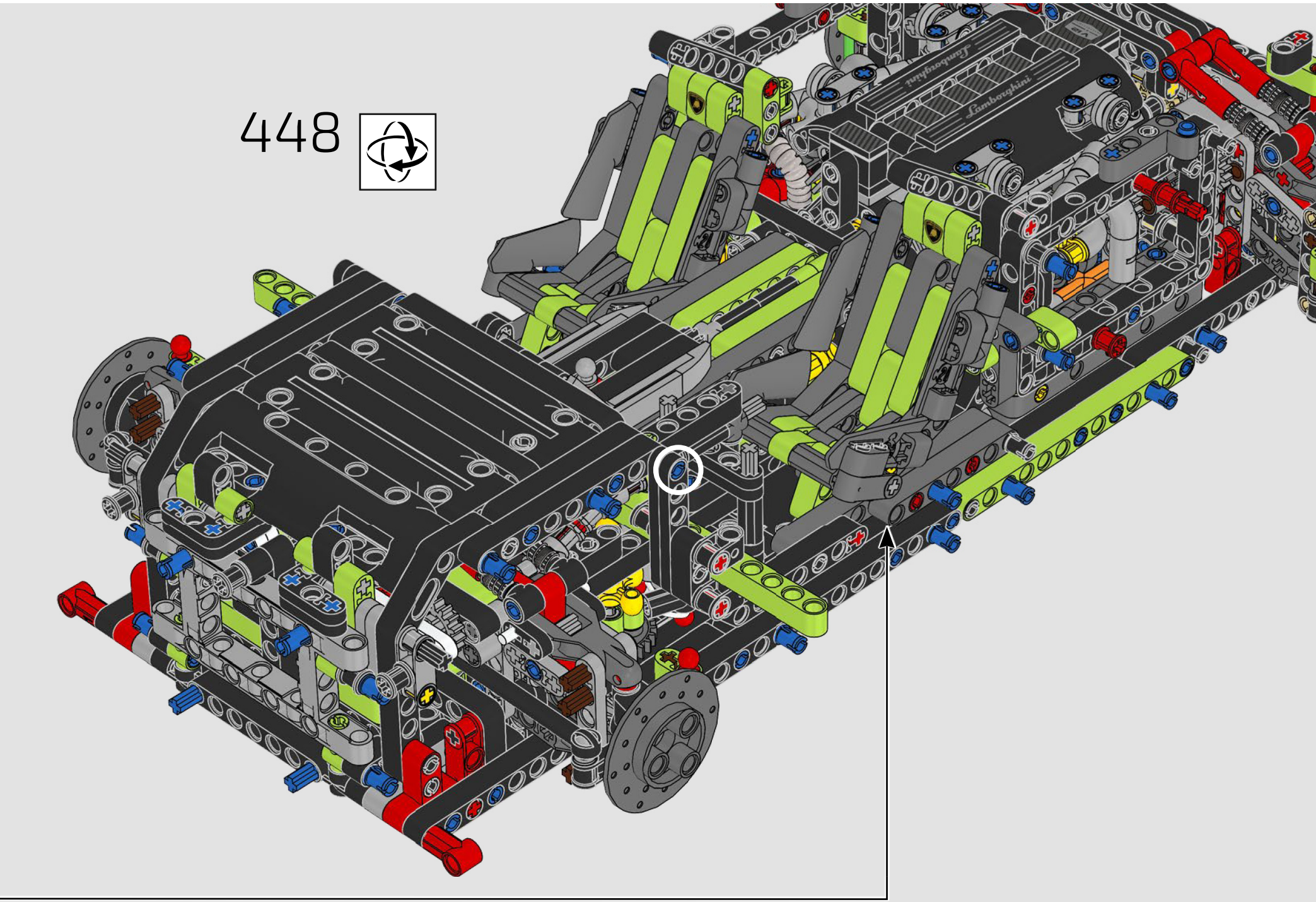

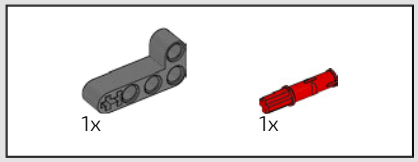

449

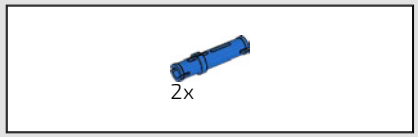

450

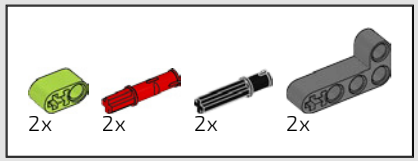

451

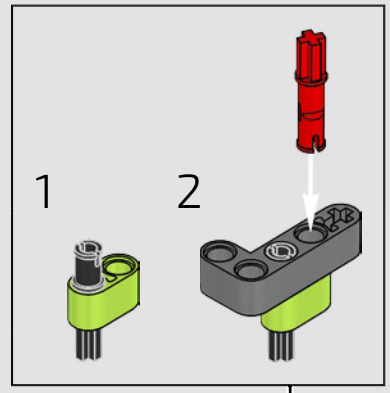

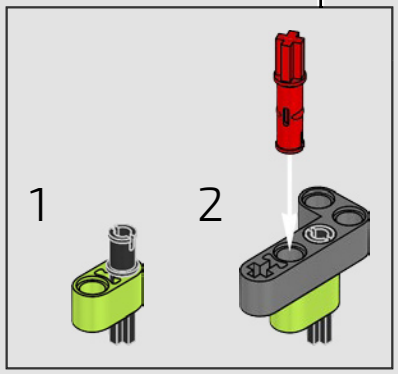

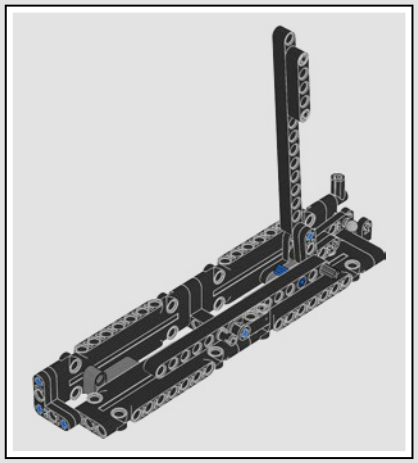

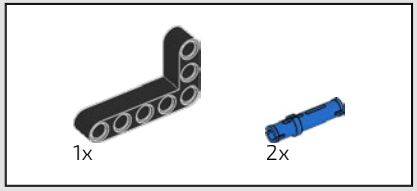

452

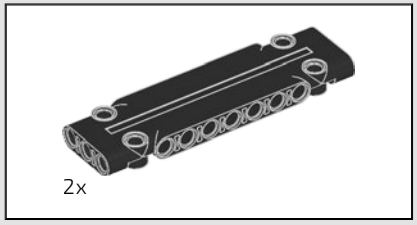

453

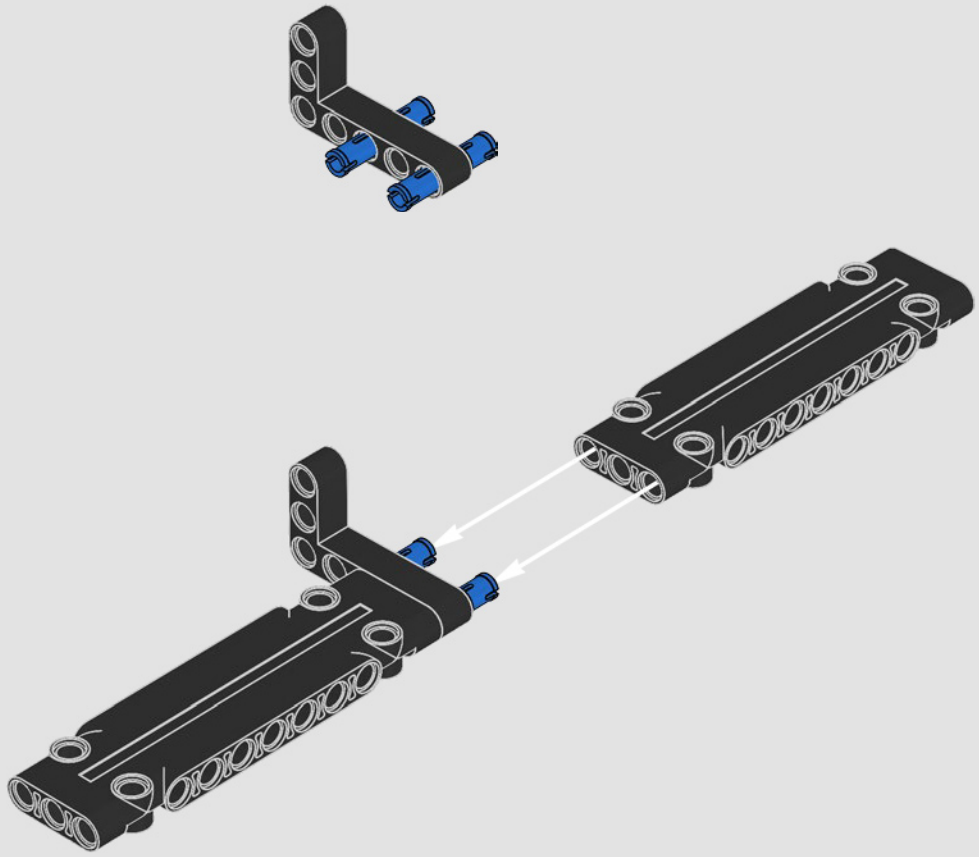

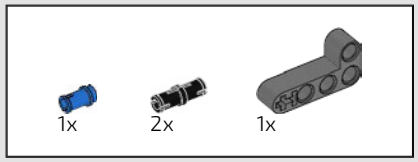

454

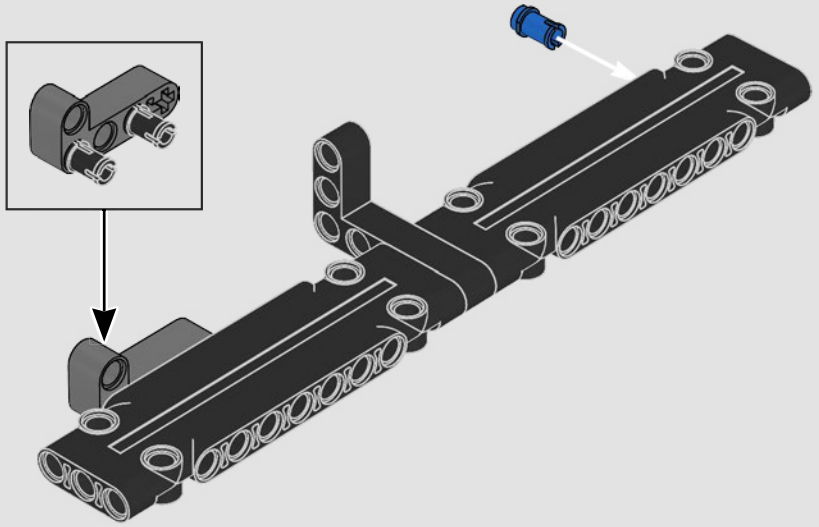

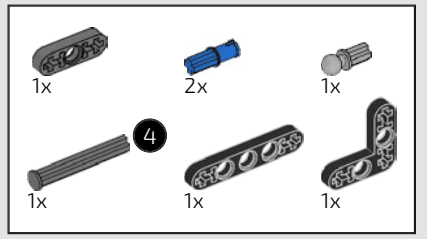

455

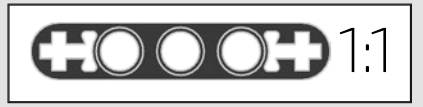

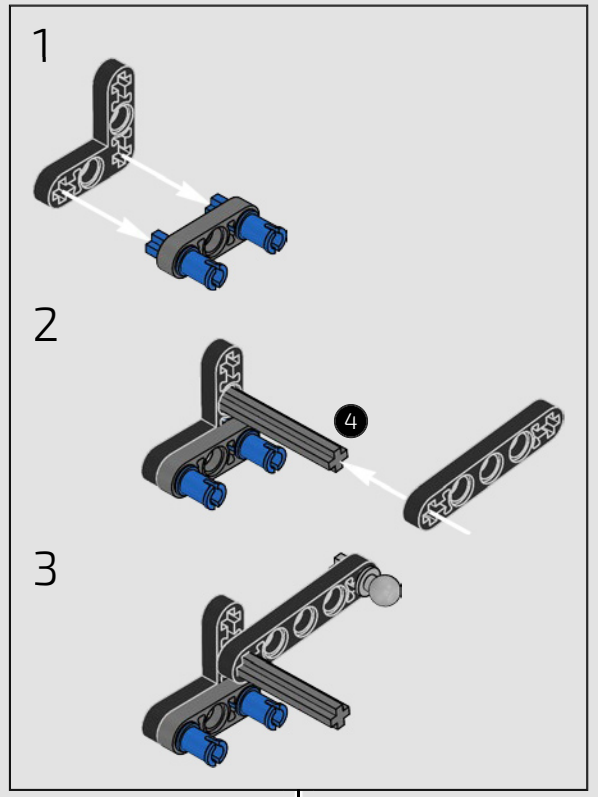

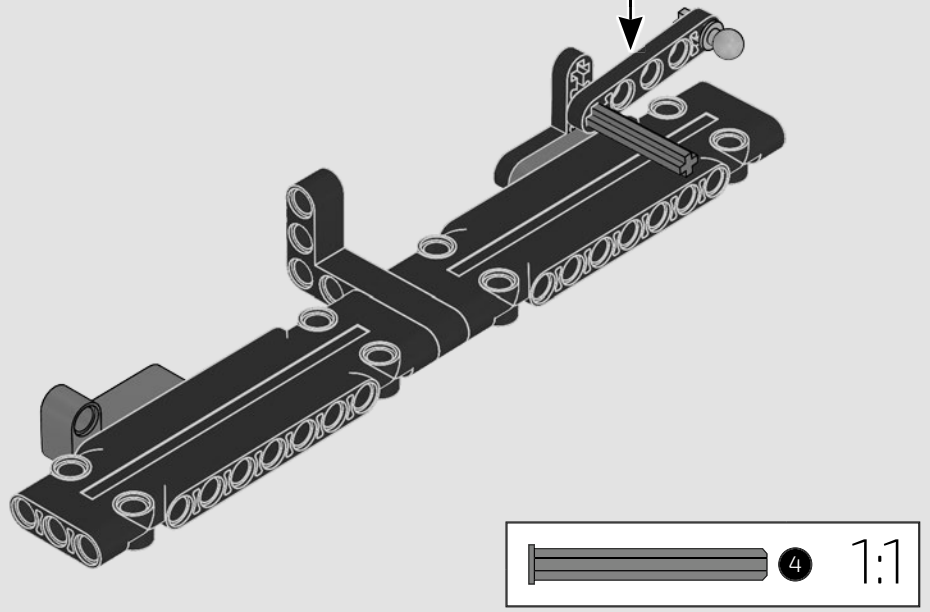

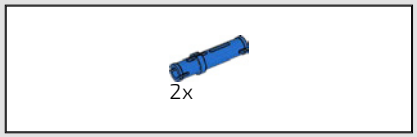

456

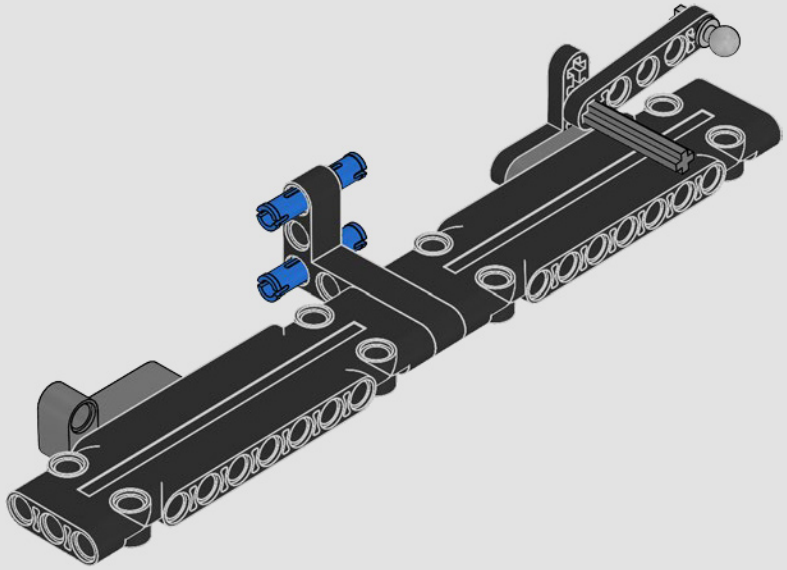

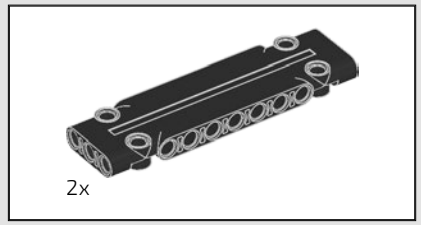

457

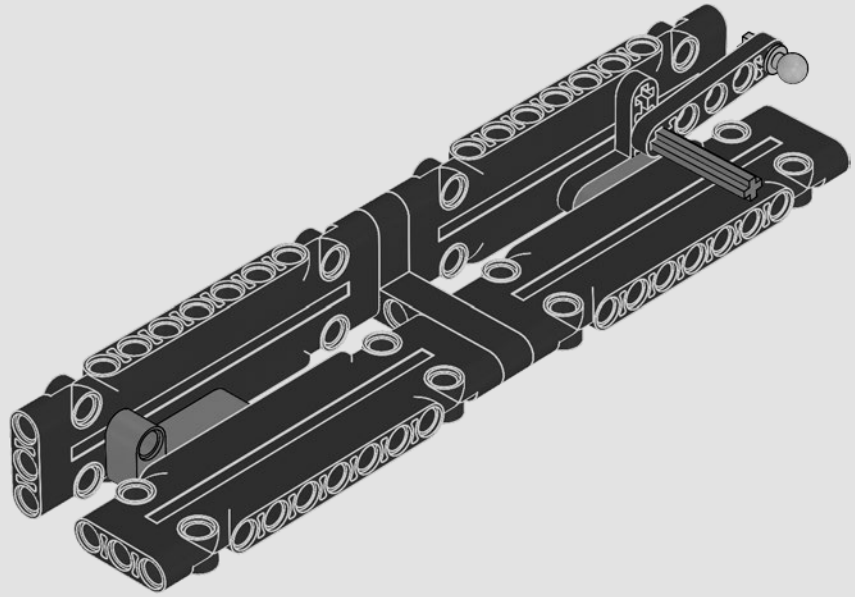

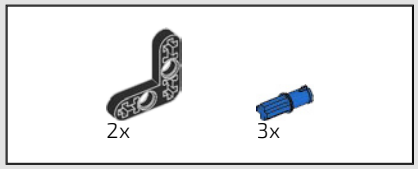

458

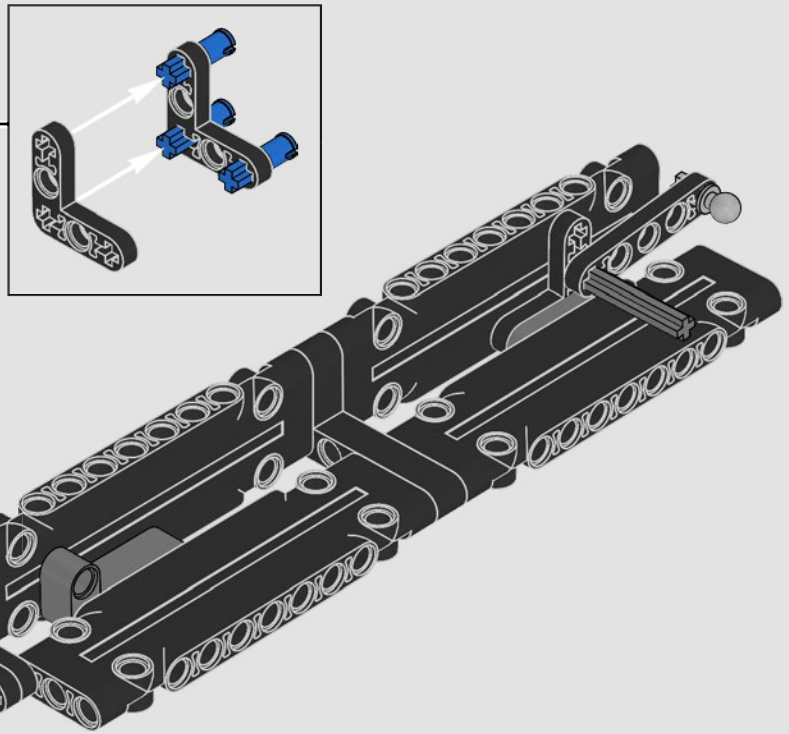

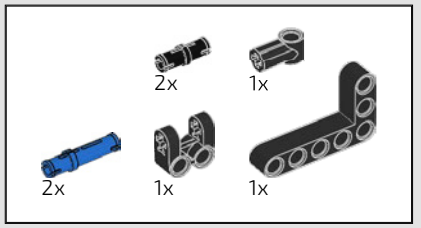

459

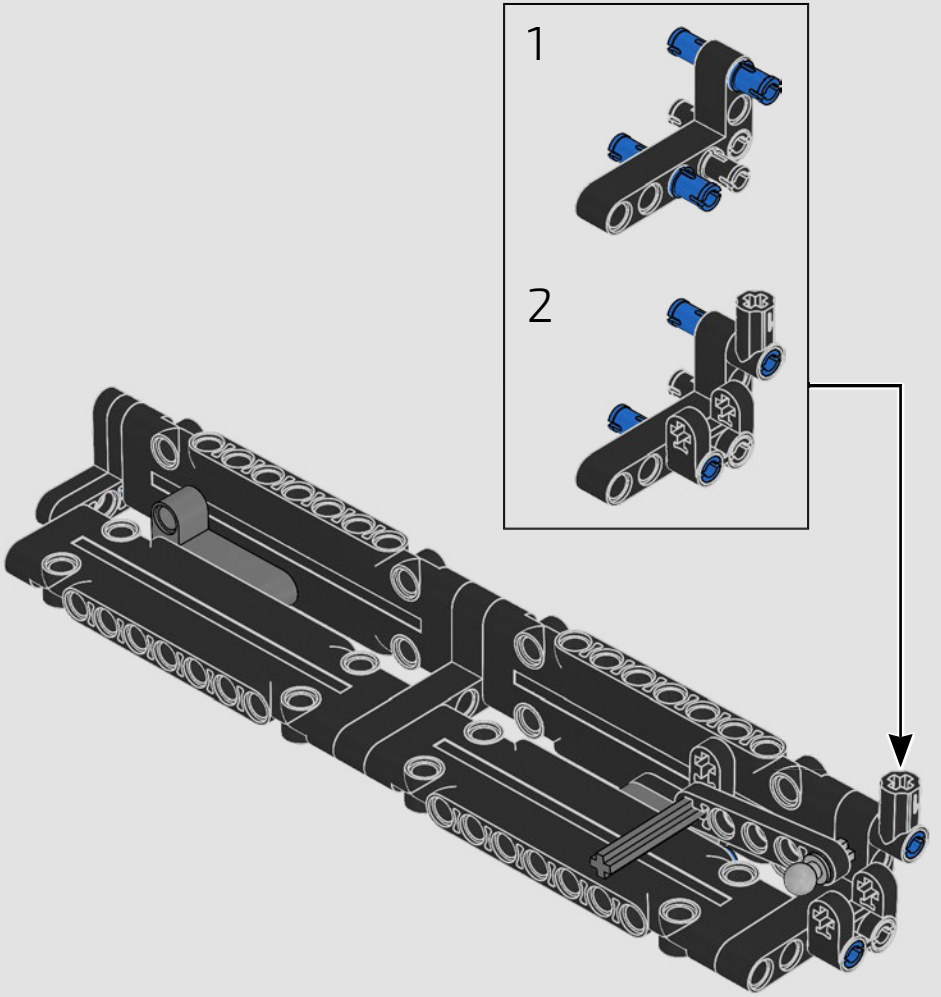

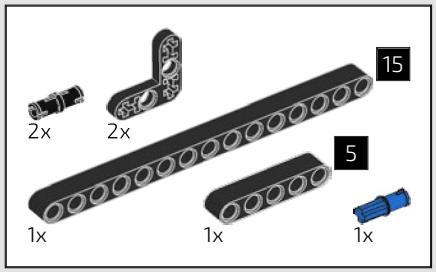

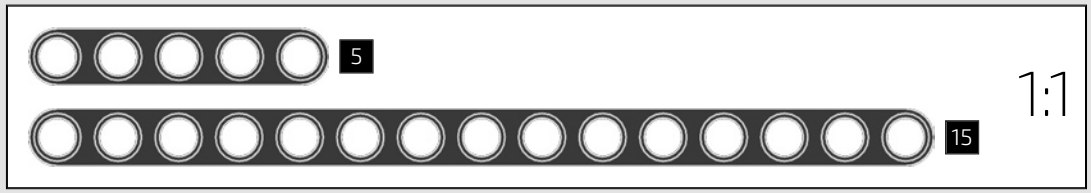

460

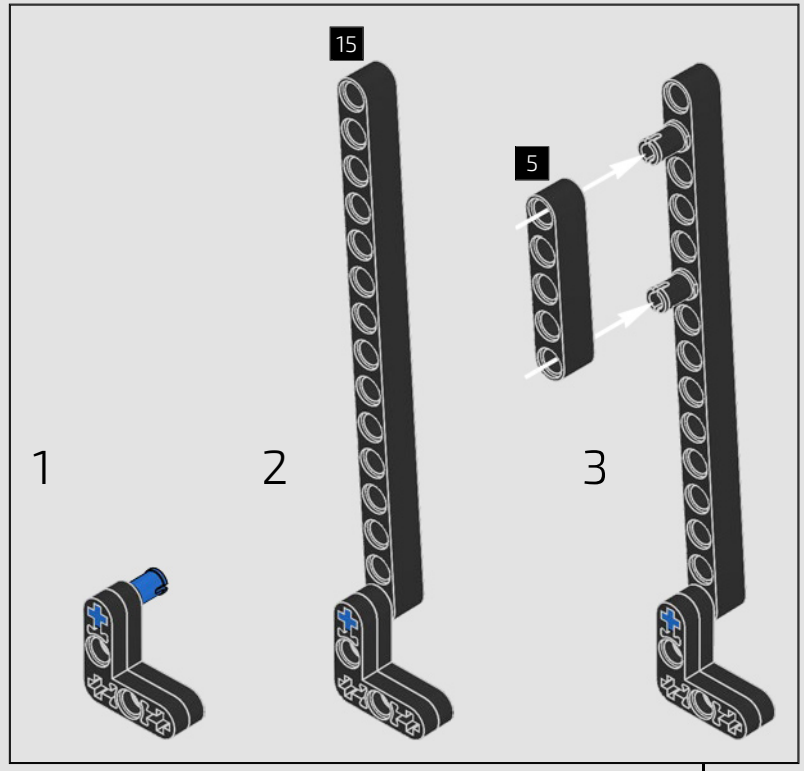

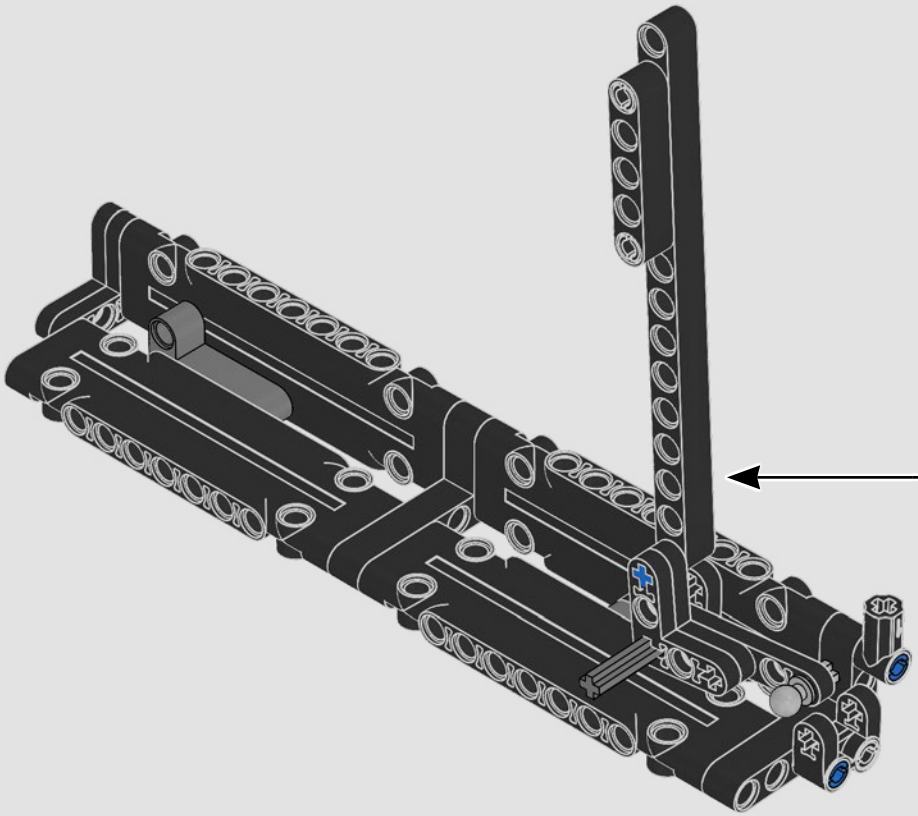


1x

461

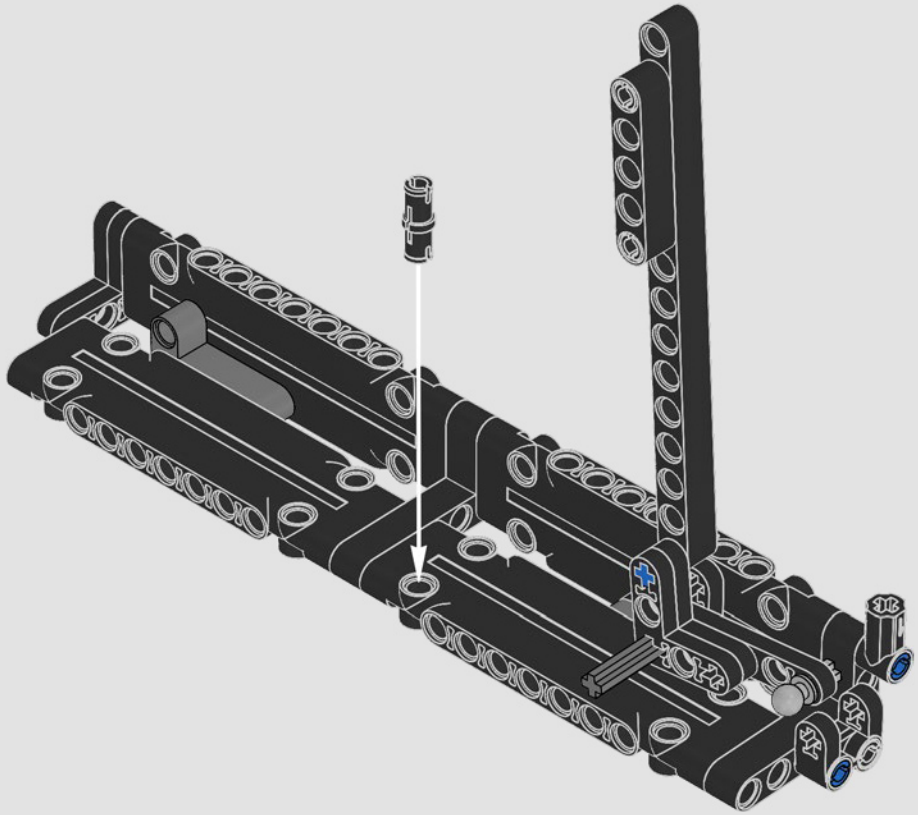

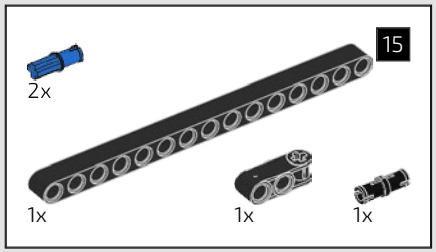

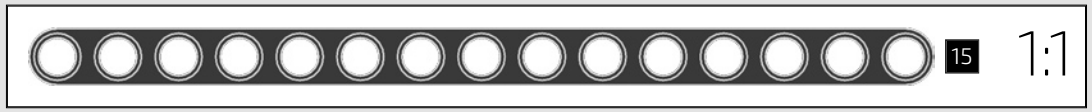

462

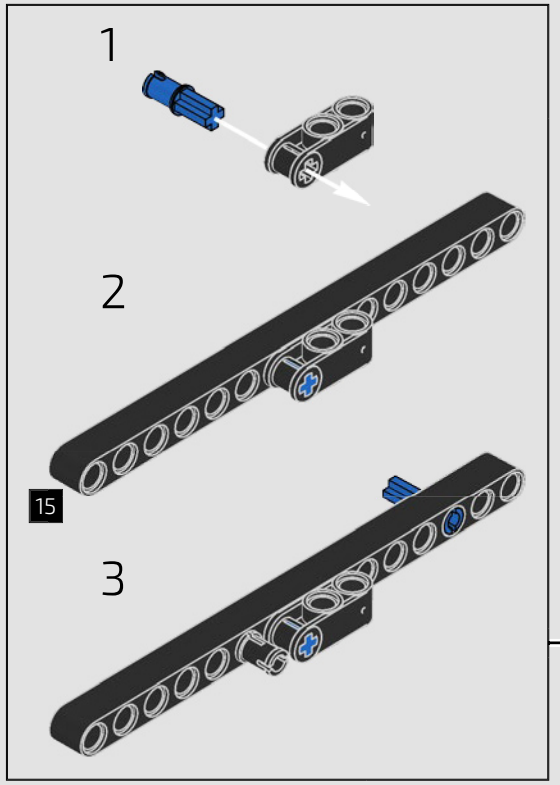

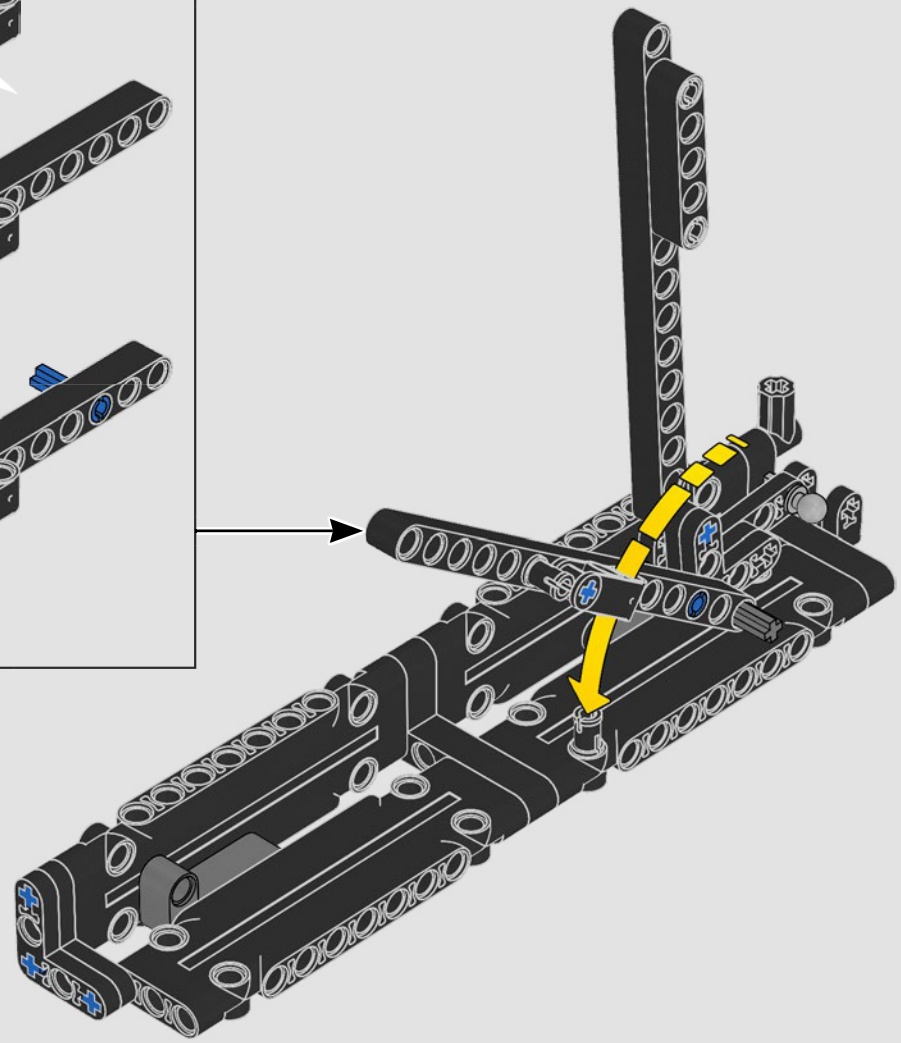

463

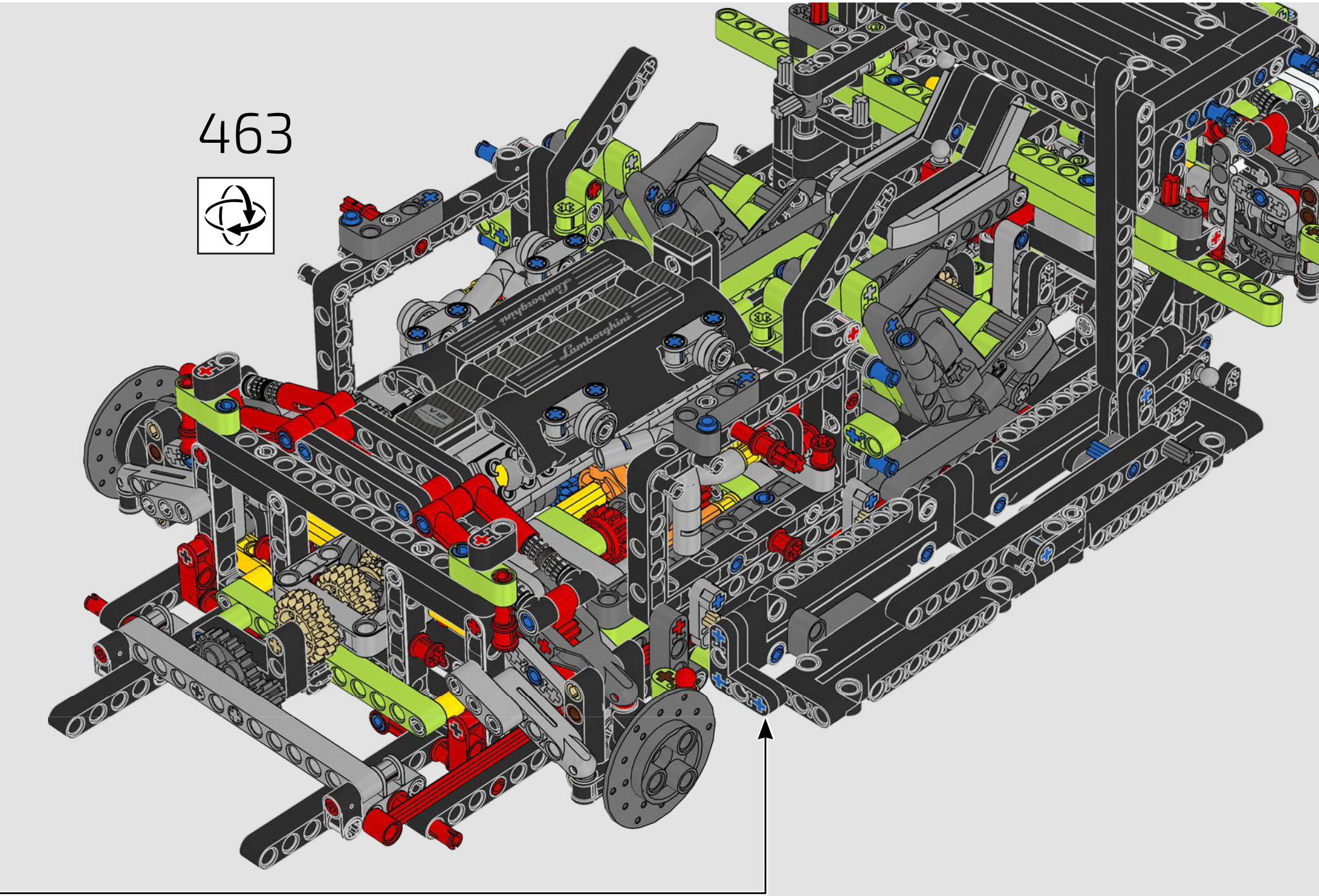

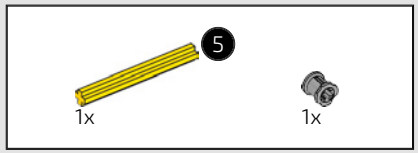



464

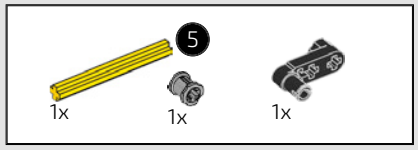

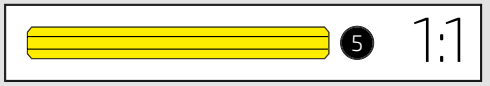

465

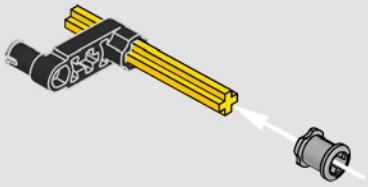

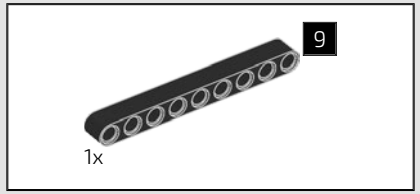

466

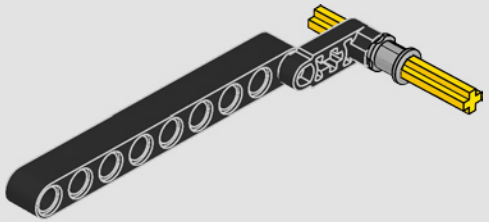

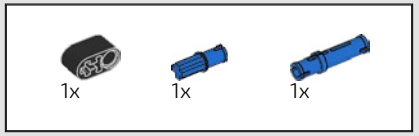

467

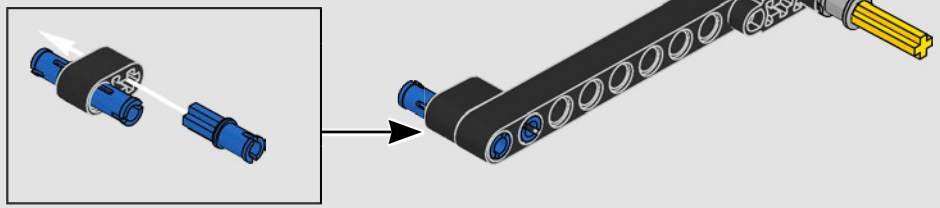

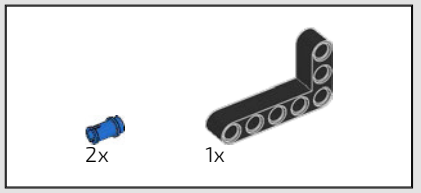

468

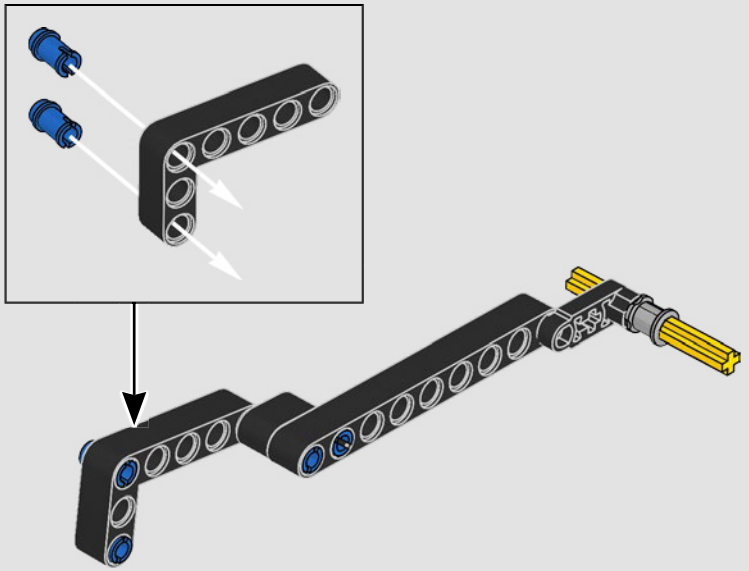

469

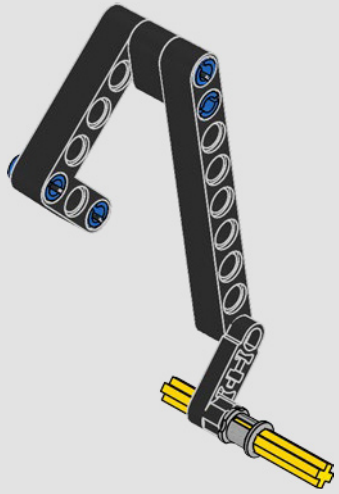

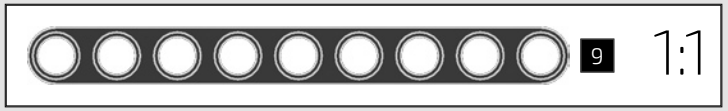

470

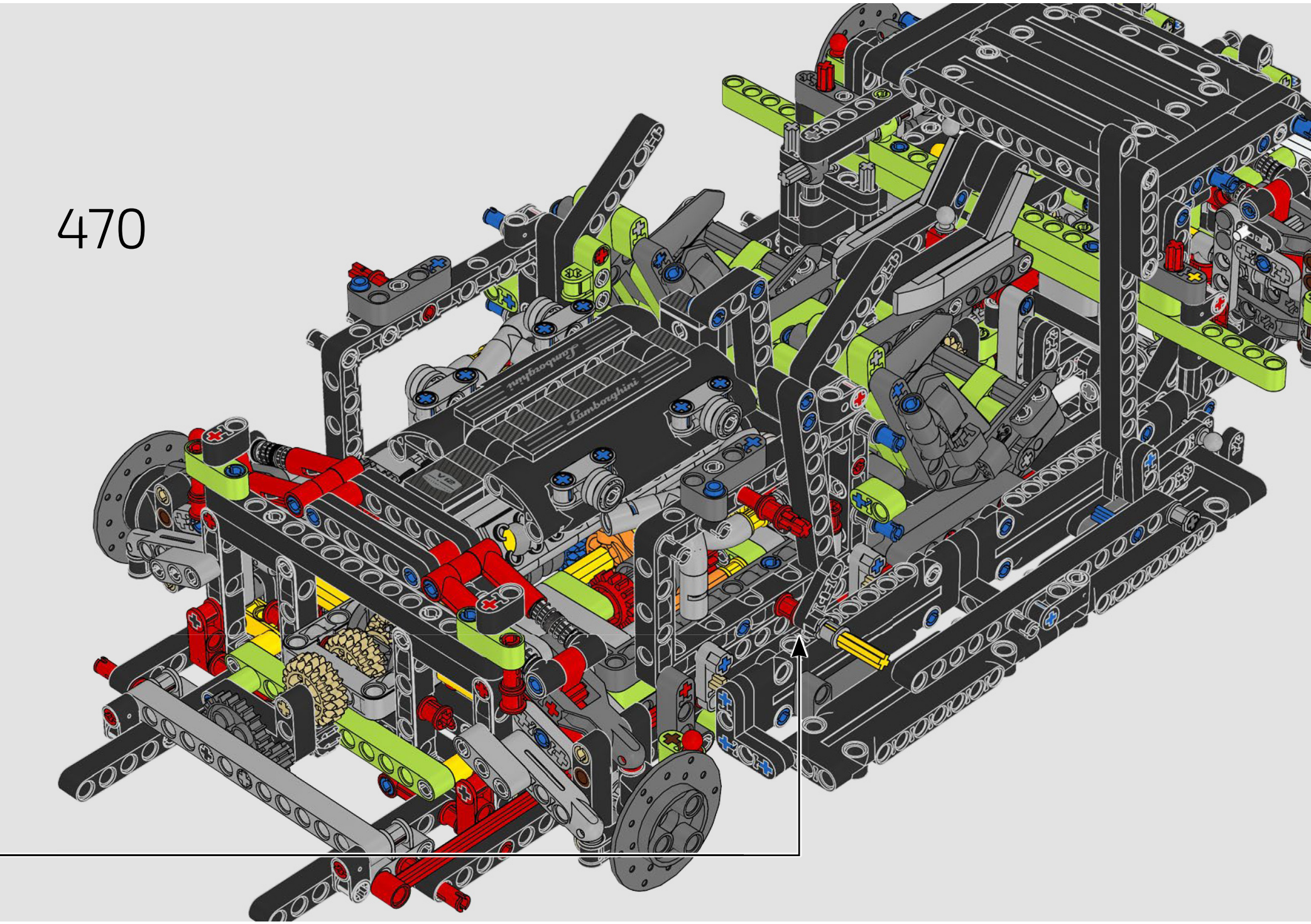

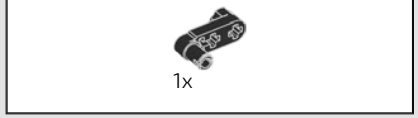

471

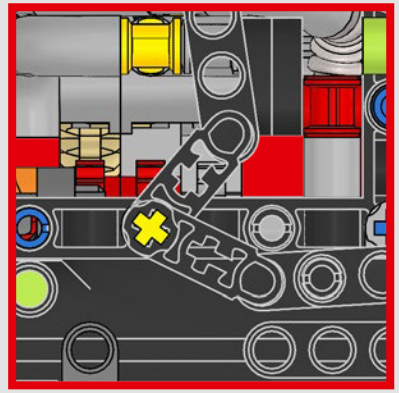

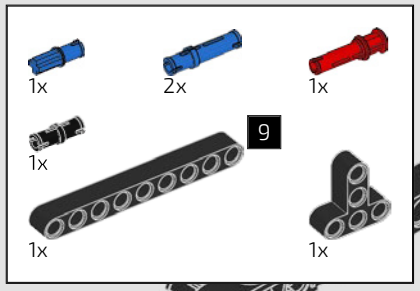

472

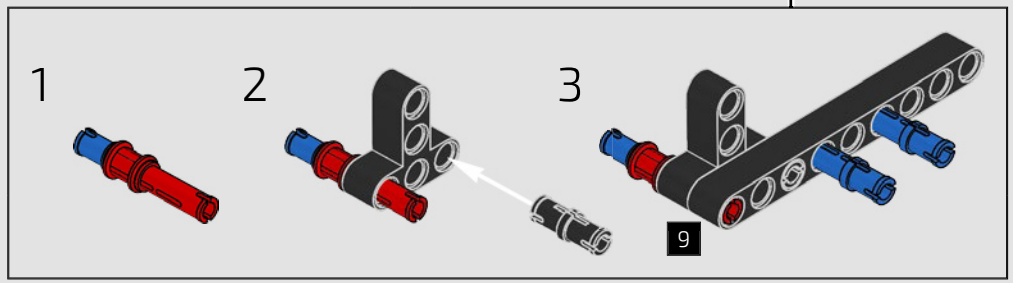

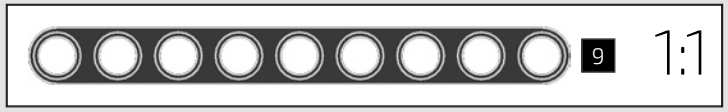

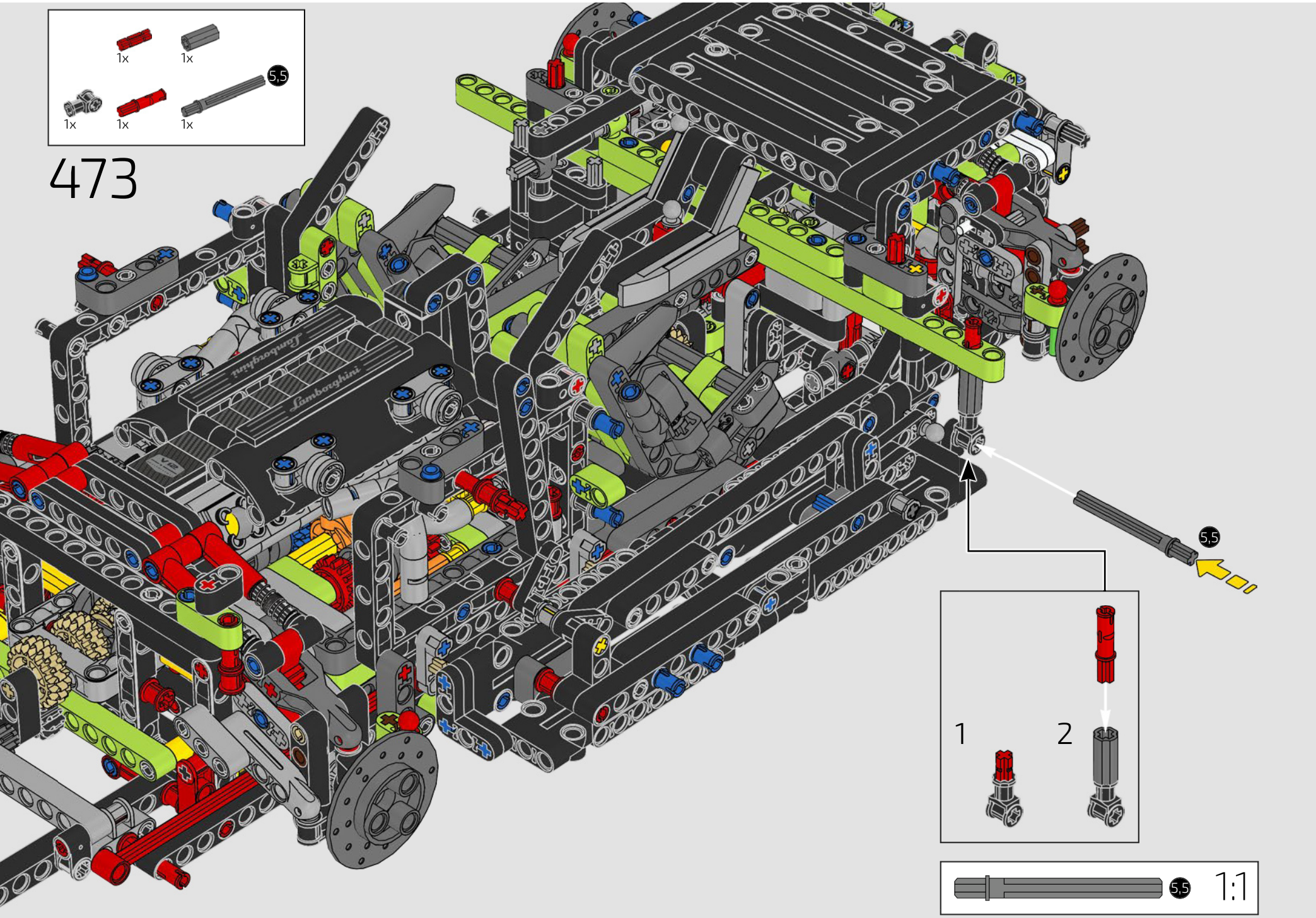
1x
1x
5,5
1x
1x
1x
473
Lamborghini
5,5
1
2
5,5
1:1

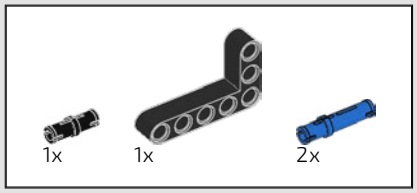

474



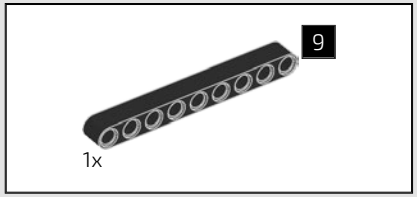

475

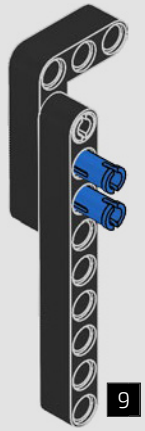

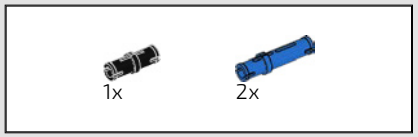

476

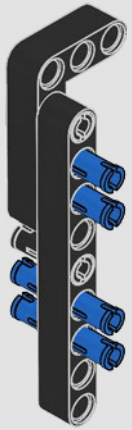

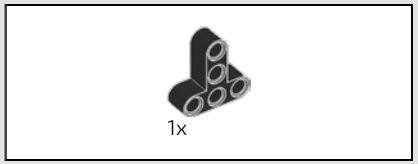

477

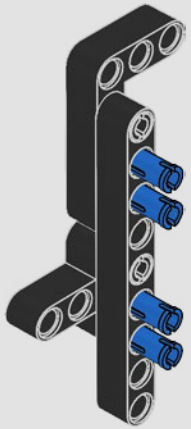

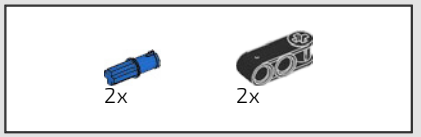

478

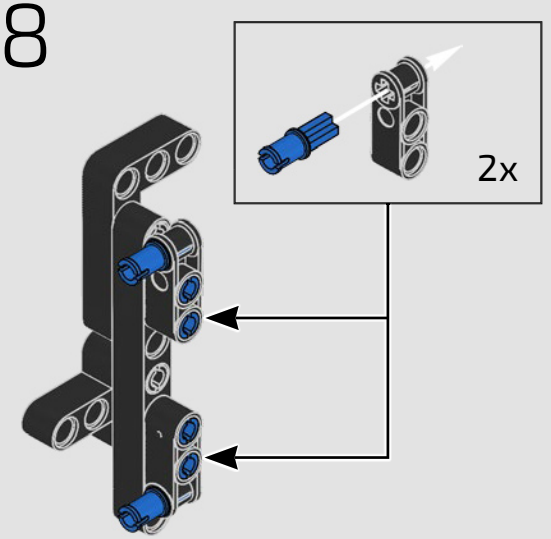

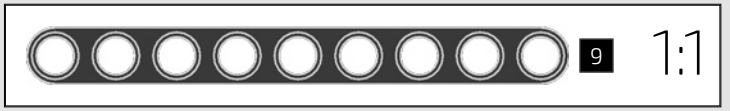

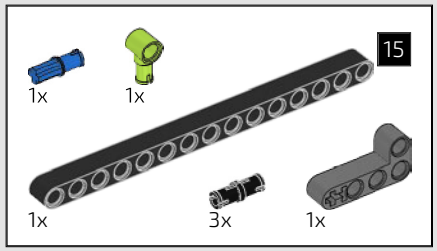

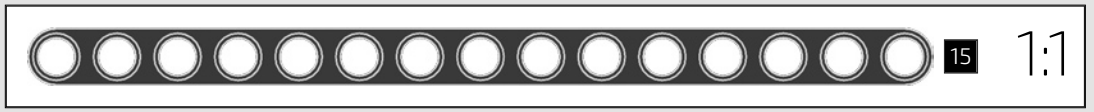

479

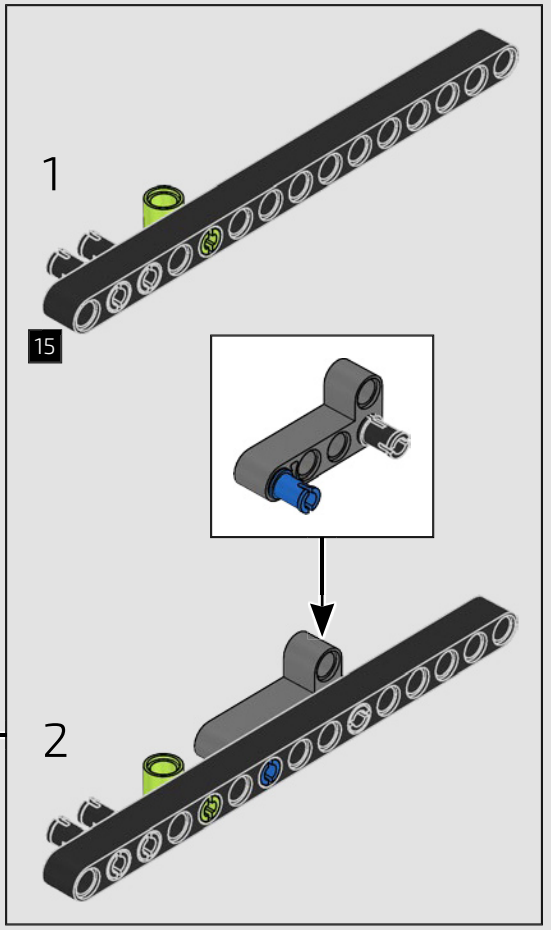

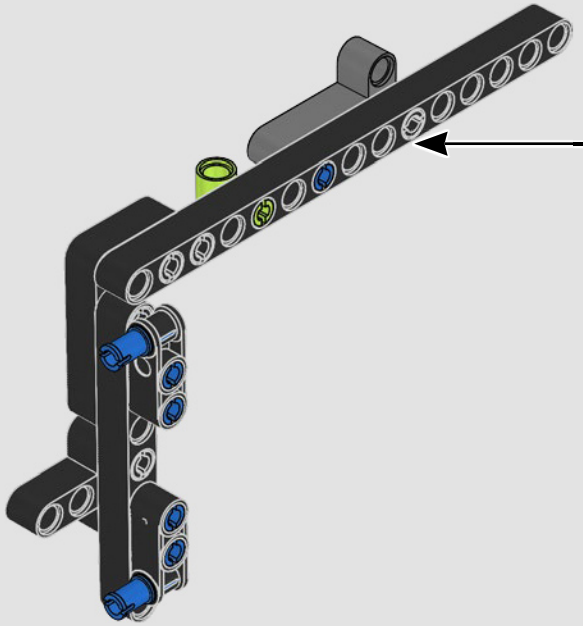

480

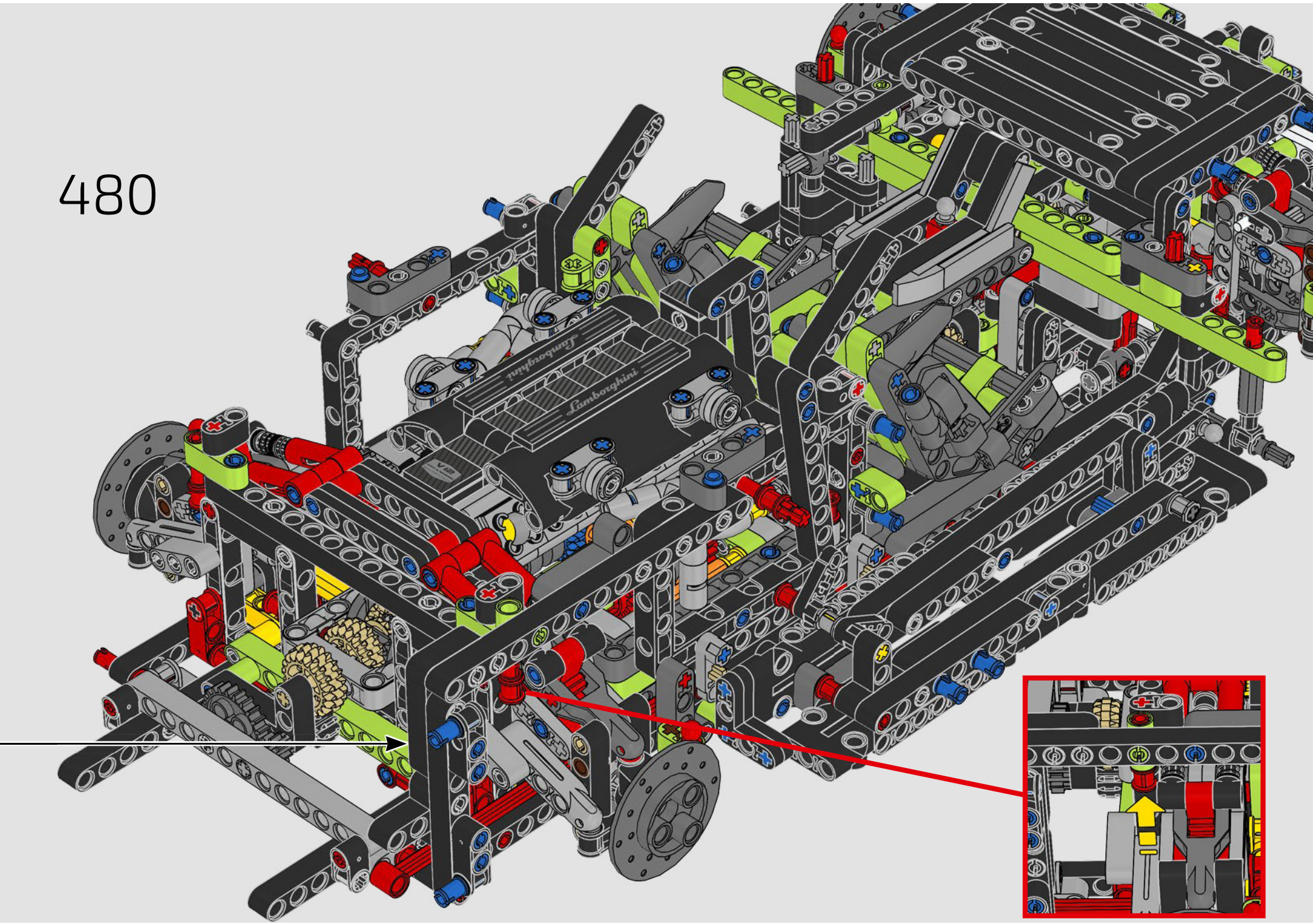

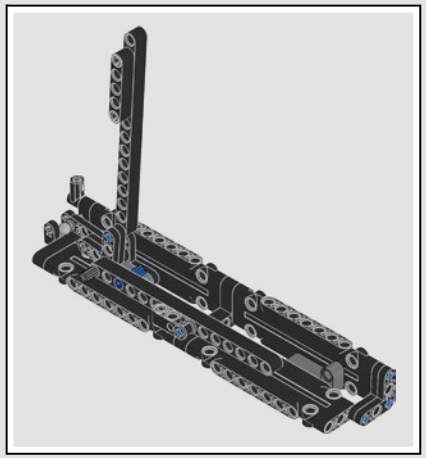

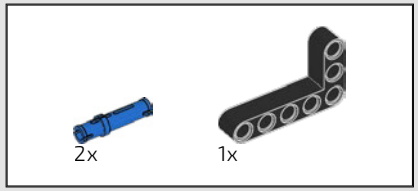

481

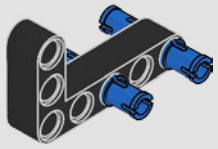

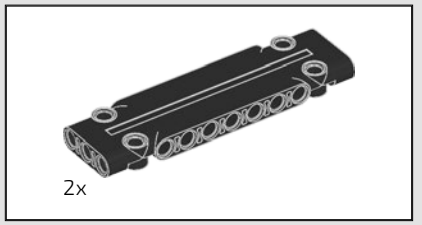

482

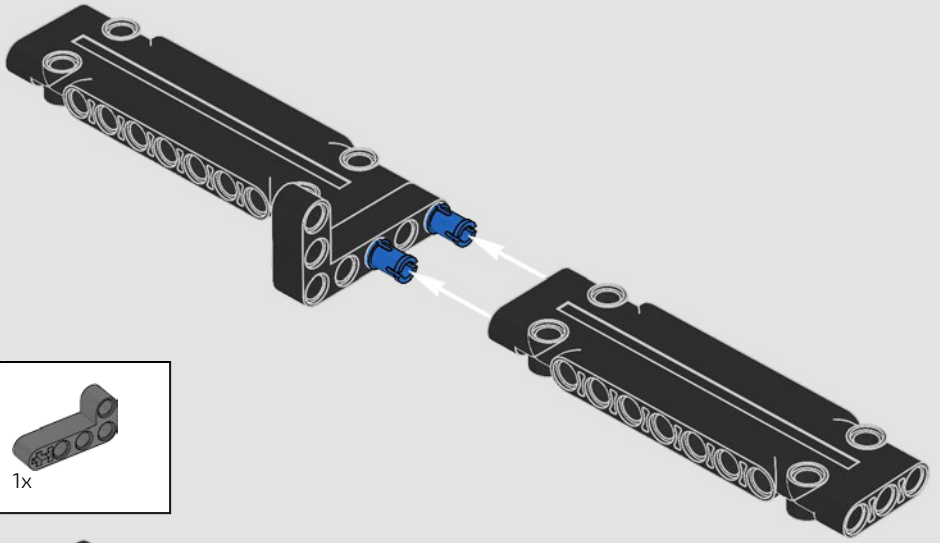

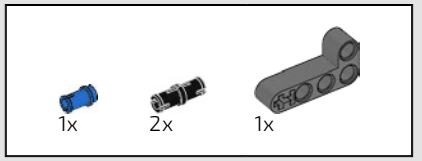

483

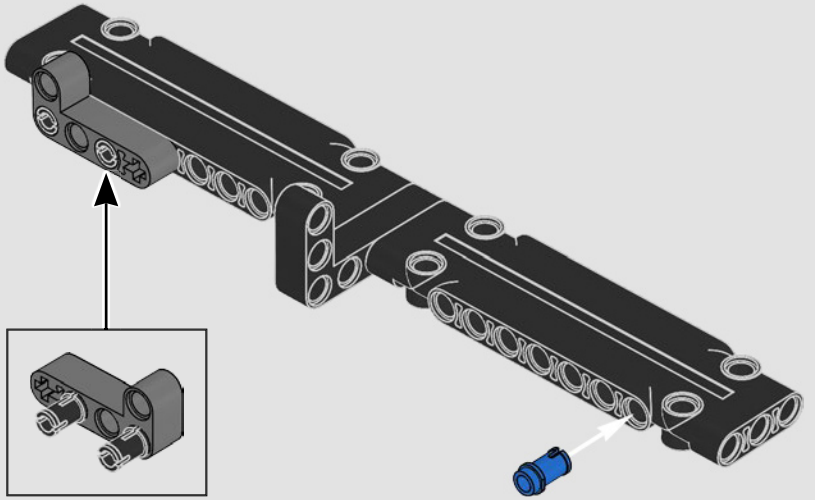

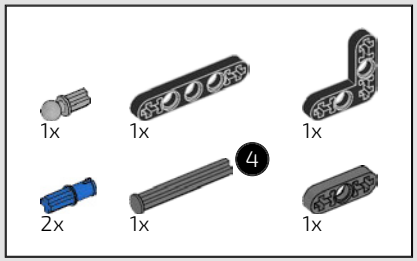

484

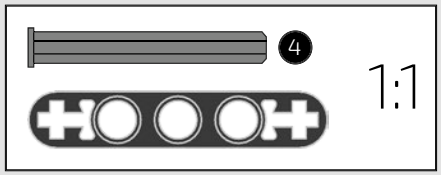

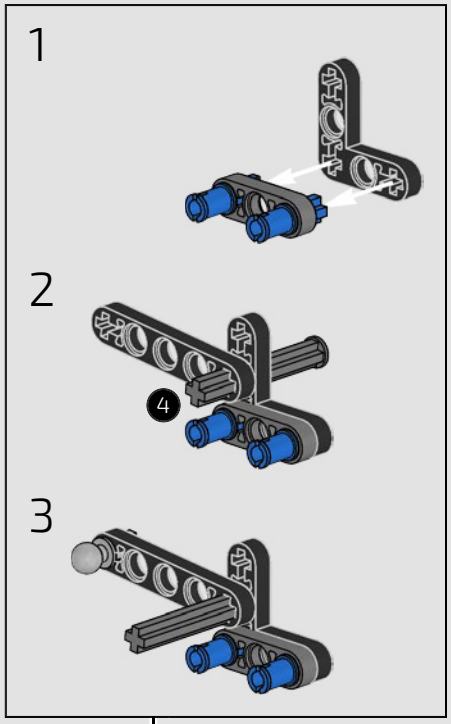

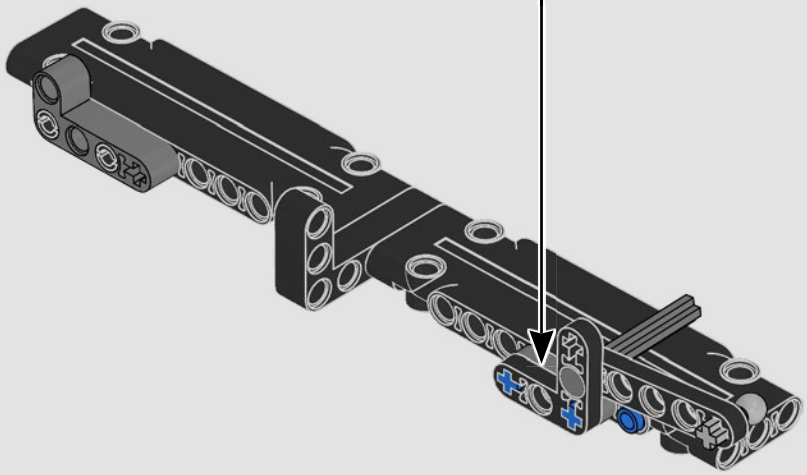

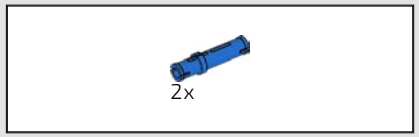

485

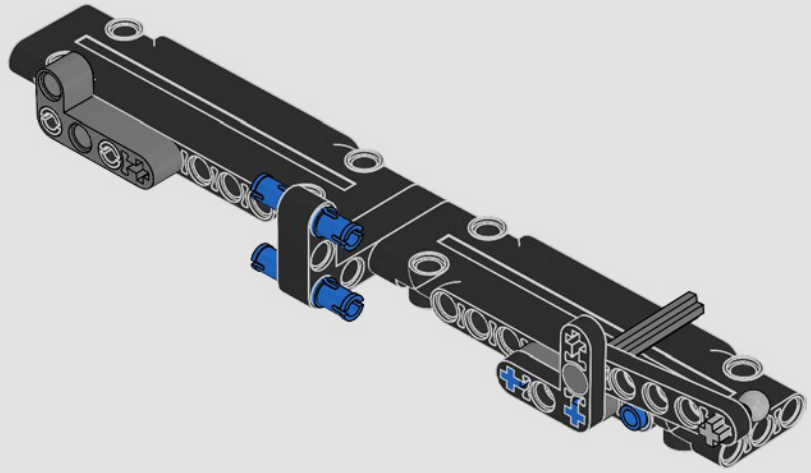

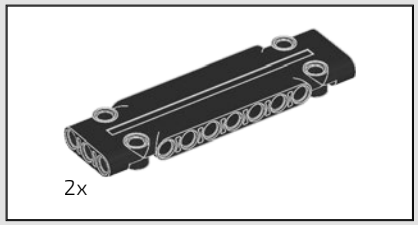

486

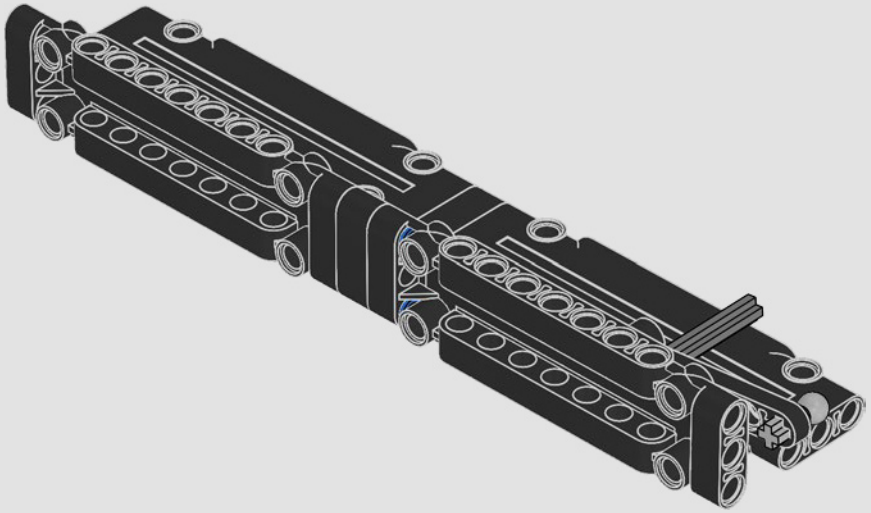

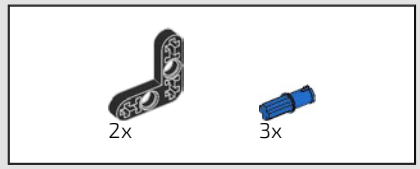

487

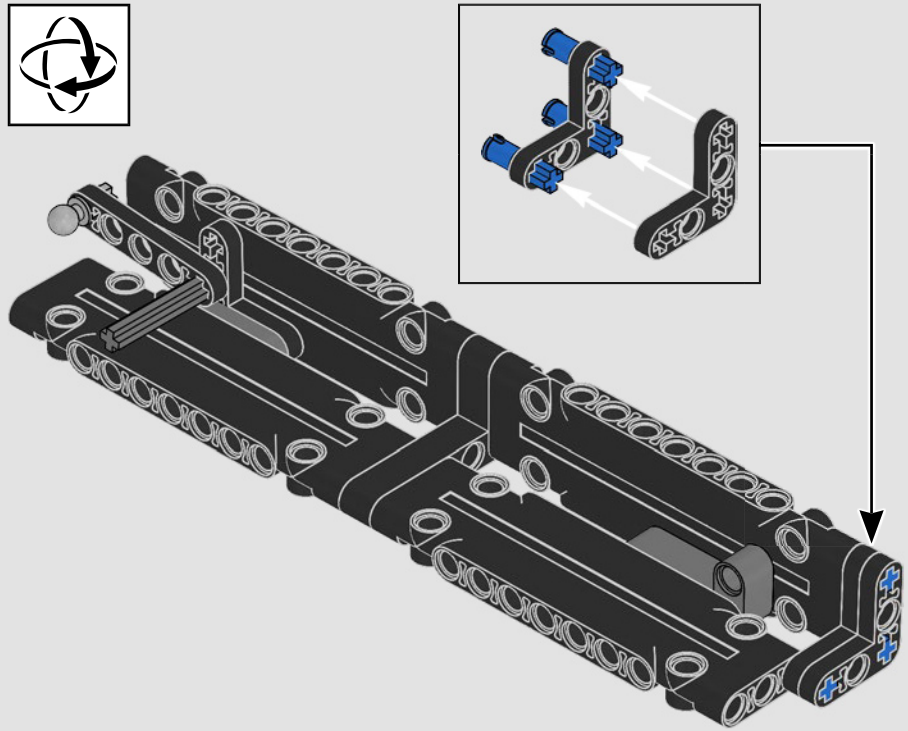

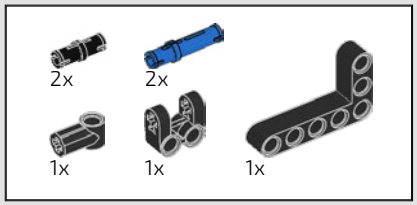

488

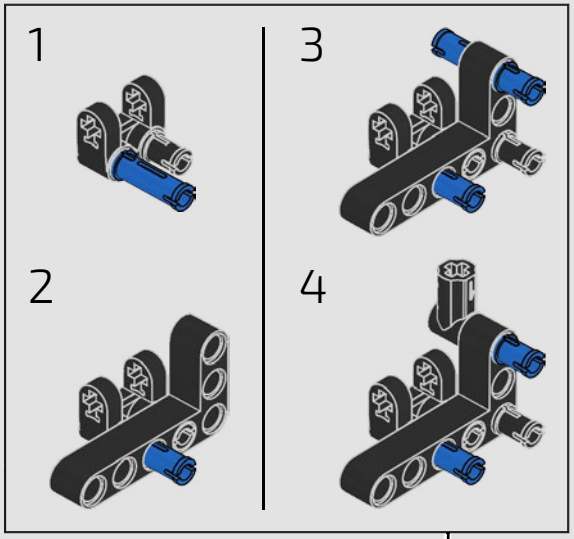

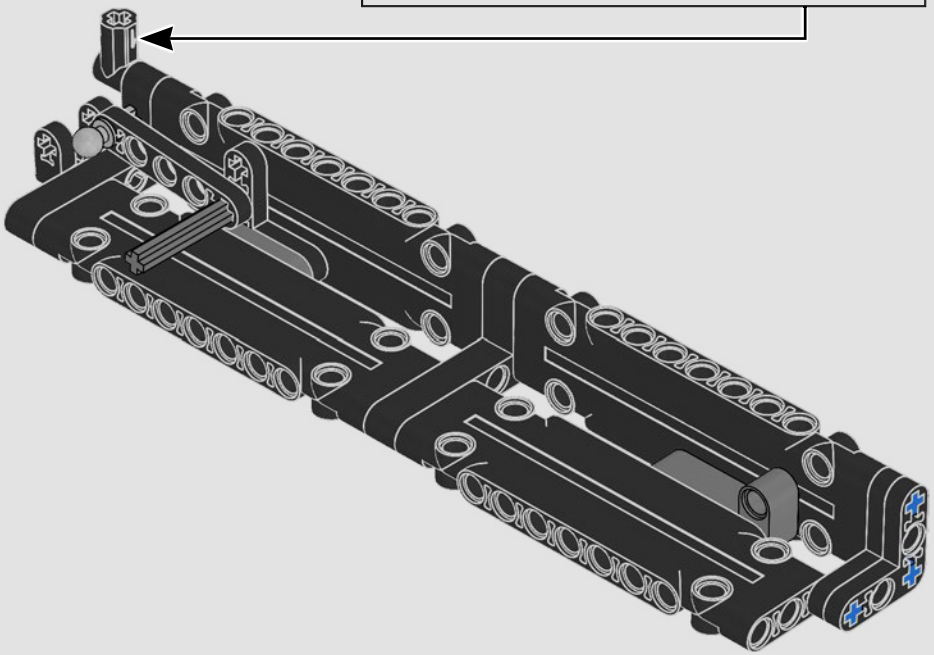

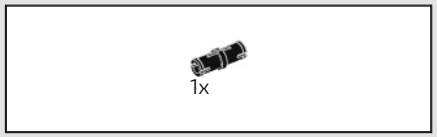

489

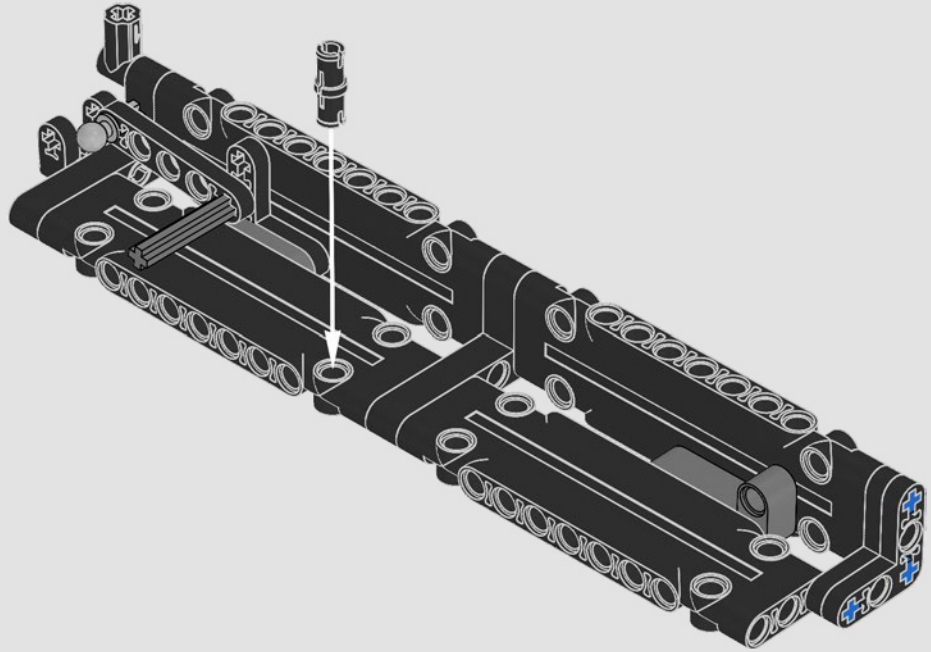

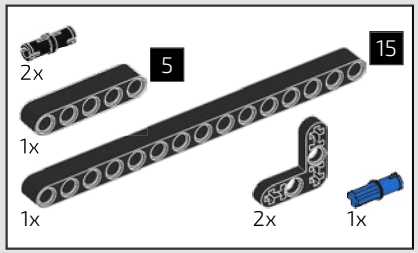

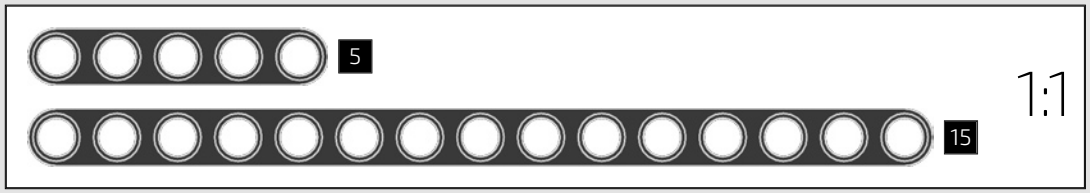

490

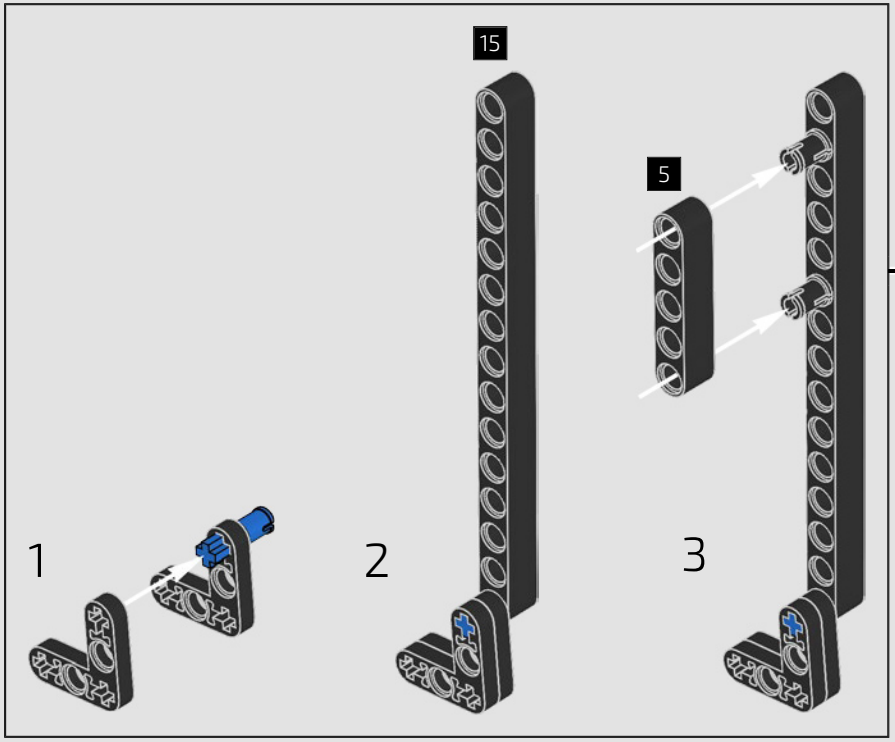

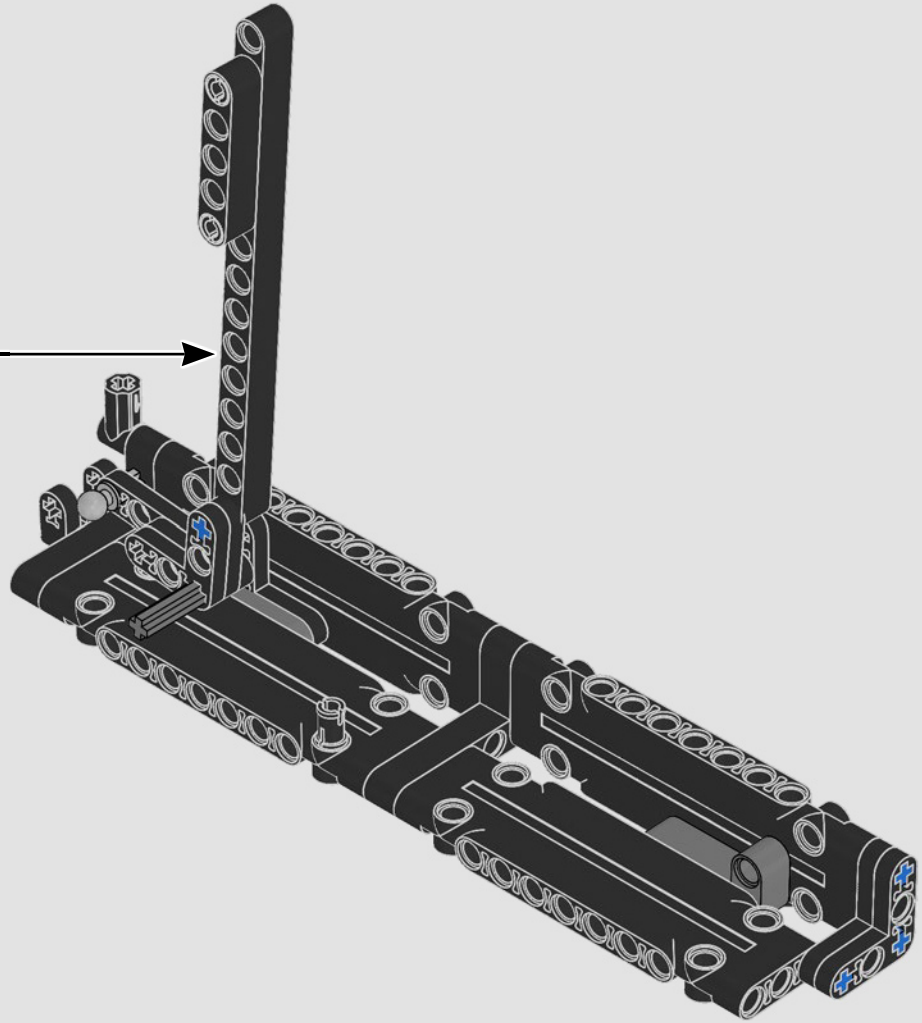

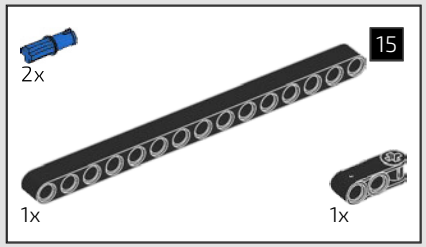

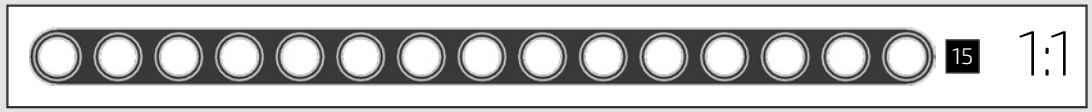

491

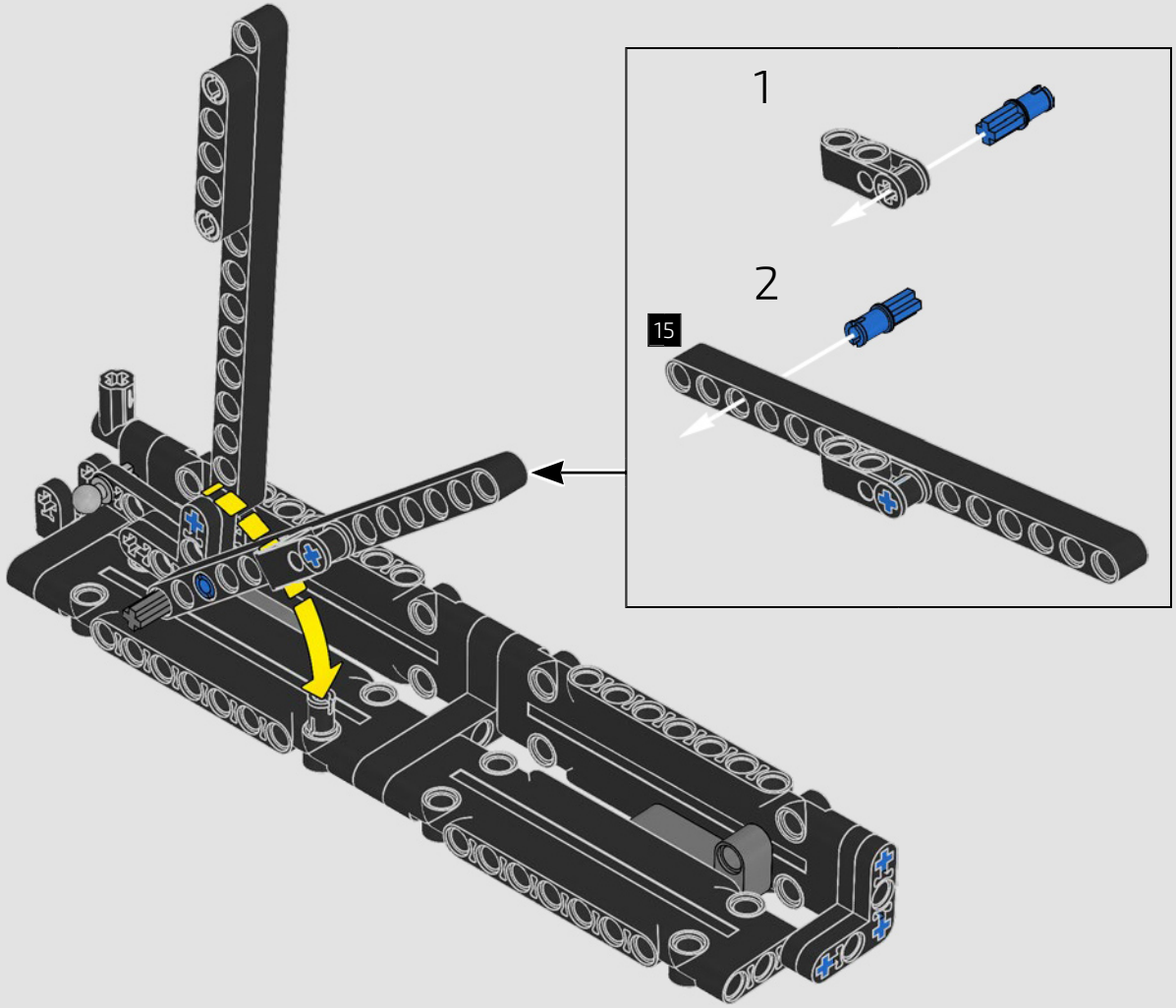

492

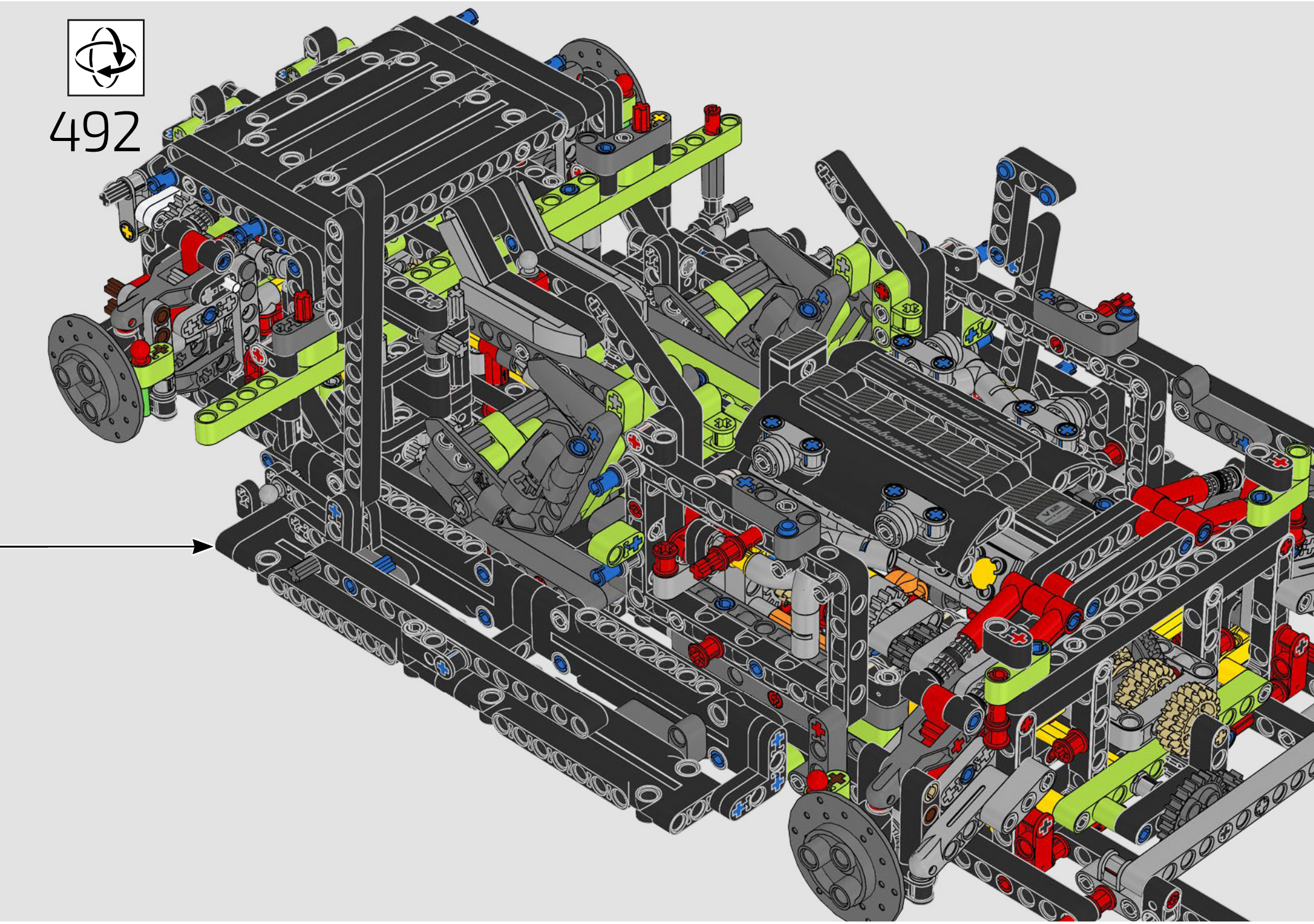

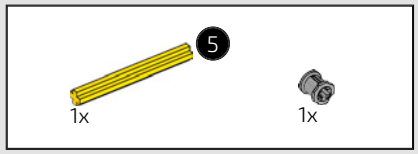



493

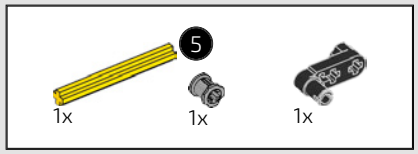

494

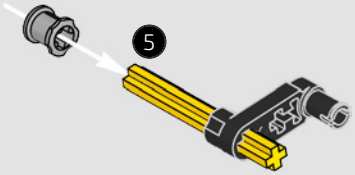

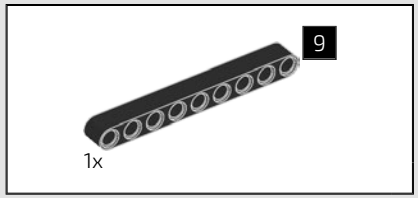

495

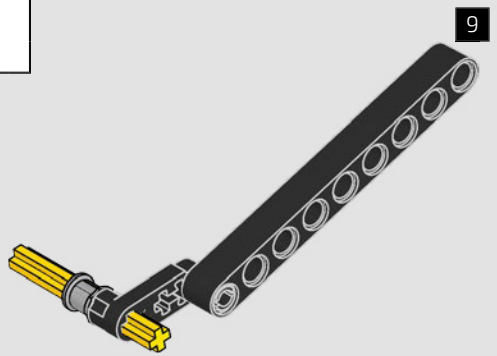

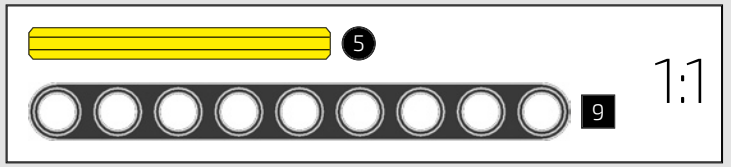

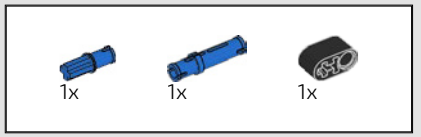

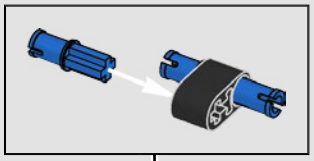

496

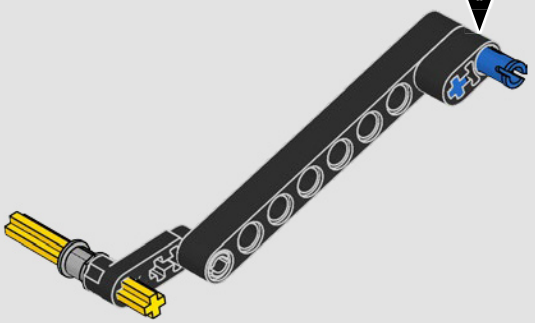

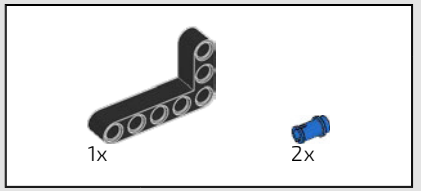

497

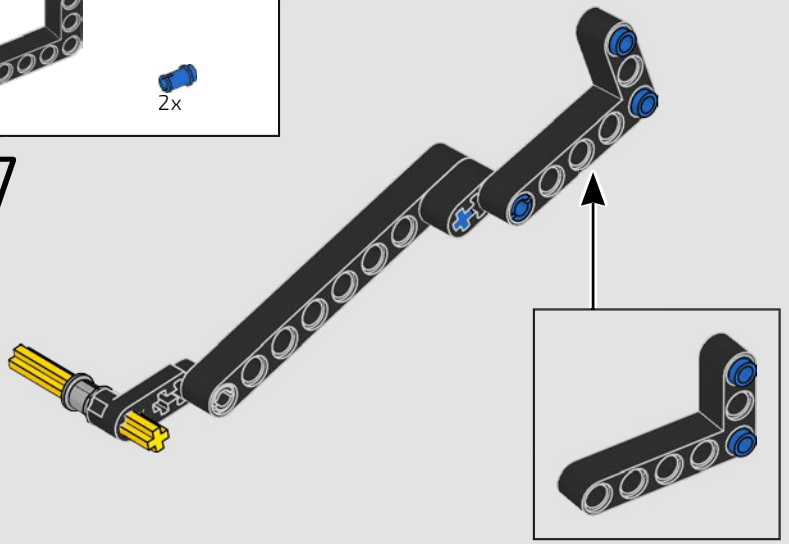

498

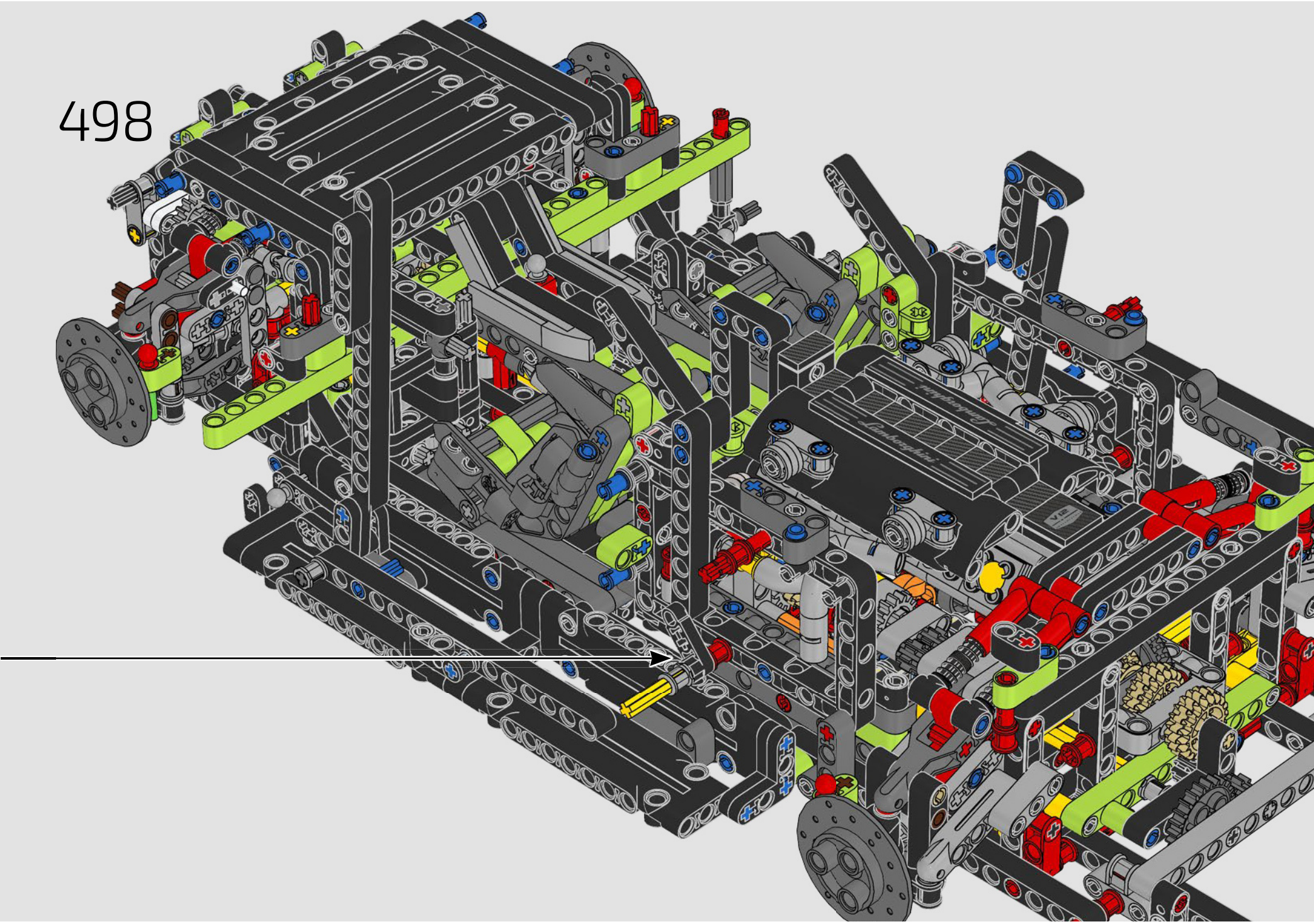

499

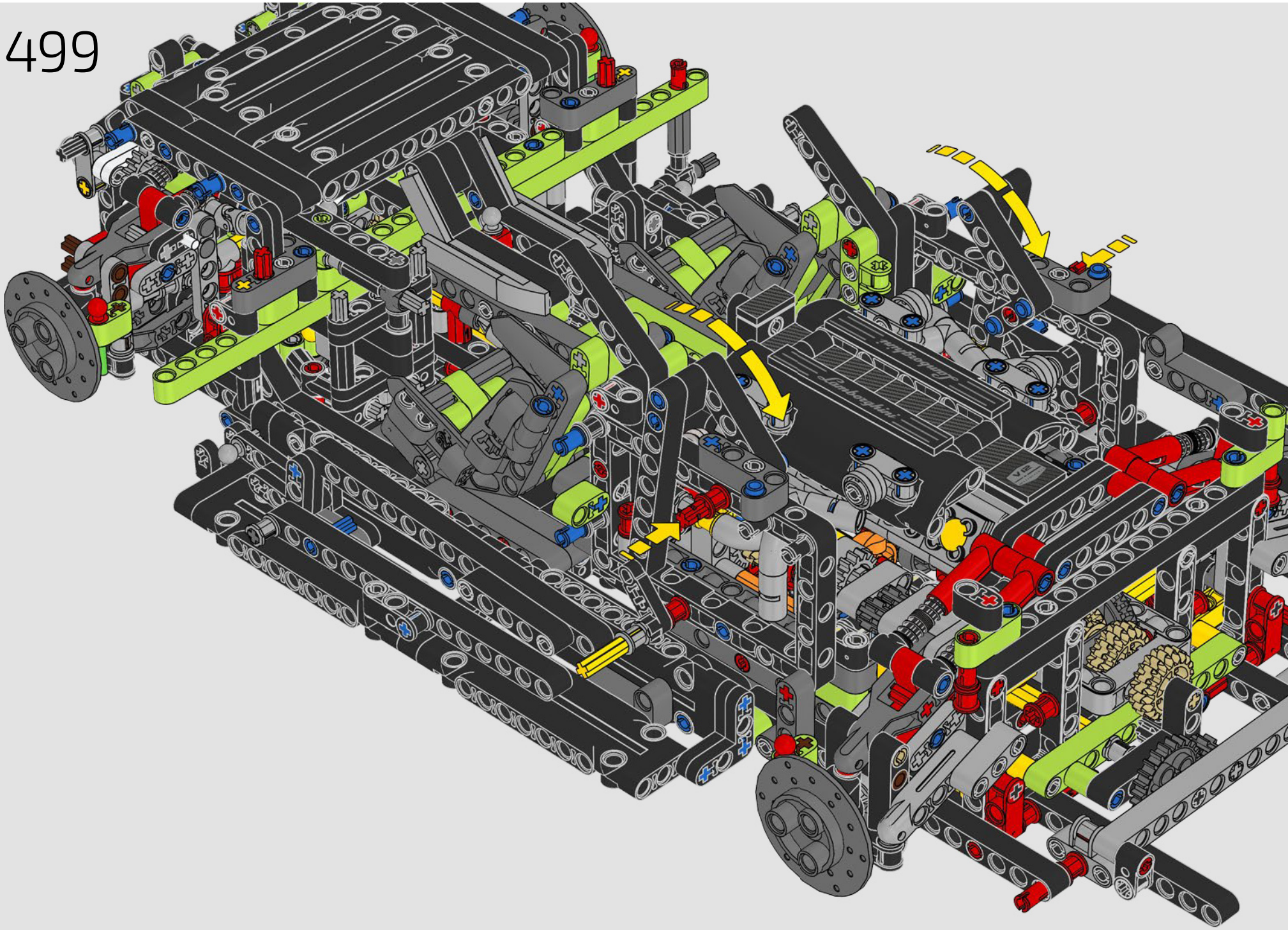



500

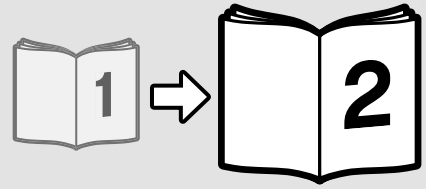



6341333



LEGO and the LEGO logo are trademarks of the LEGO Group. ©2020 The LEGO Group.
The “Lamborghini” and “Lamborghini Bull and Shield” trademarks, copyrights, designs and models are used under license from Automobili Lamborghini S.p.A, Italy.





42115 LAMBORGHINI SIÁN FKP 37

Copy writer: Scott Selkirk Neillands
Graphic design: Henriette Solgaard. Kristian Nørby Larsen
Packaging concept: Dan Kjærsgaard. Natacha Héléne Marie Lesty
Studio photography: Tim Trøjborg. Syrine Maj Pallisby
Location photography: Büro Jantzen. Automobili Lamborghini

BOOK TWO BUCH ZWEI

Videocasts only available in English
Videocasts nur in englischer Sprache verfügbar

Booklet available in English on
Livret disponible en français sur
Libretto disponibile in italiano su
Folleto disponible en español en
如需中文版手册，请访问

LEGO.com/service/buildinginstructions

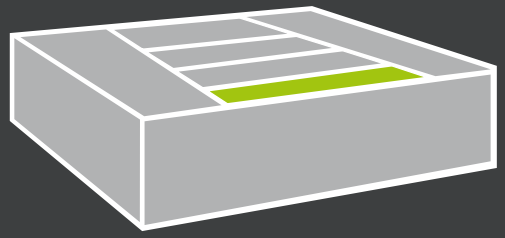

BOX THREE – BOX DREI

INTERIOR DETAILS & SEATS

INNENAUSSTATTUNG & SITZE

1

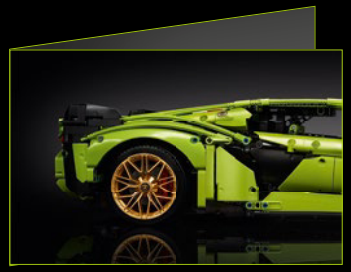



2



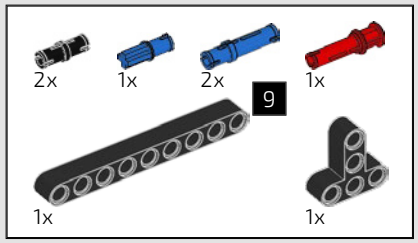

501

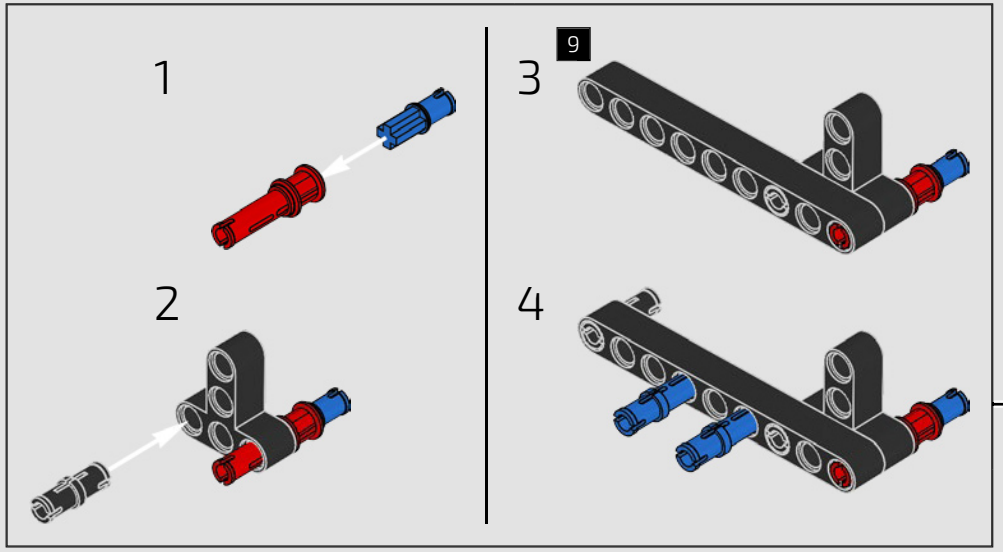

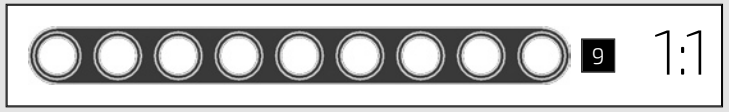

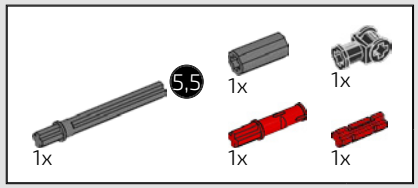

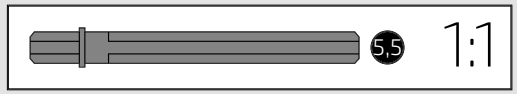

502

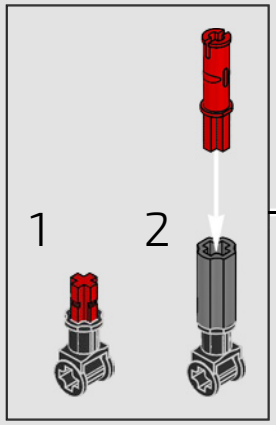

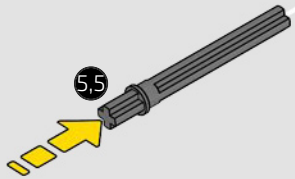

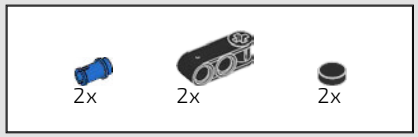

503

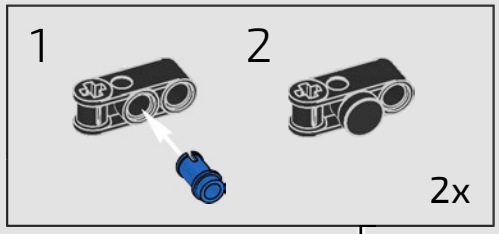



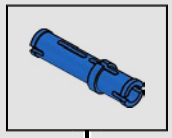

504

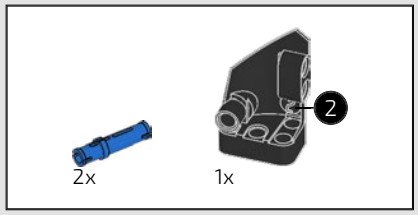

505

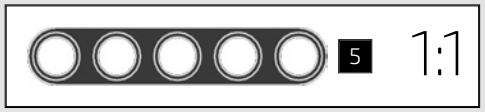

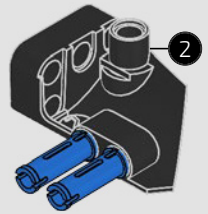

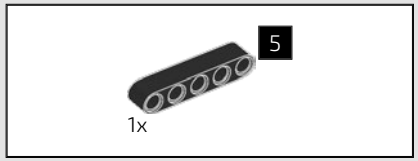

506

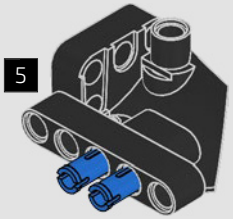

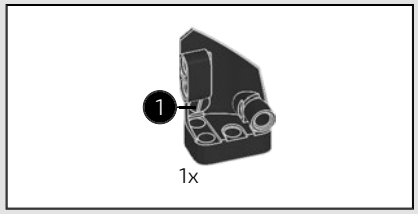

507

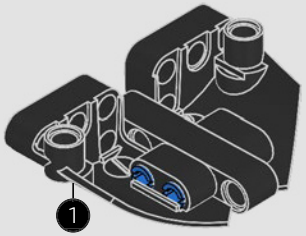

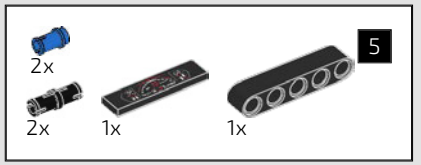

508

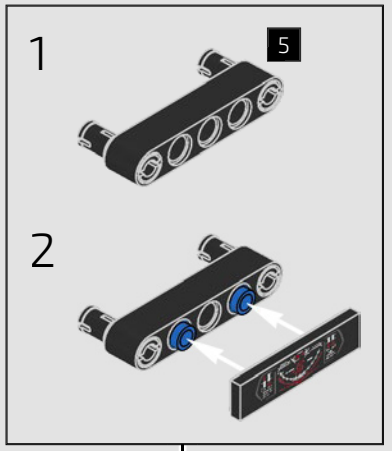

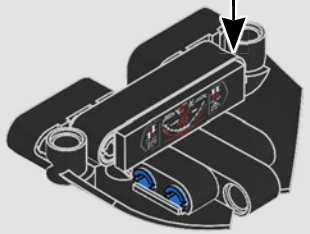

509



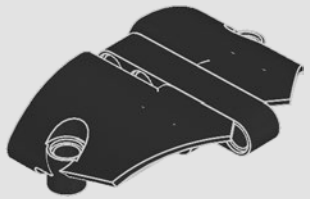

510

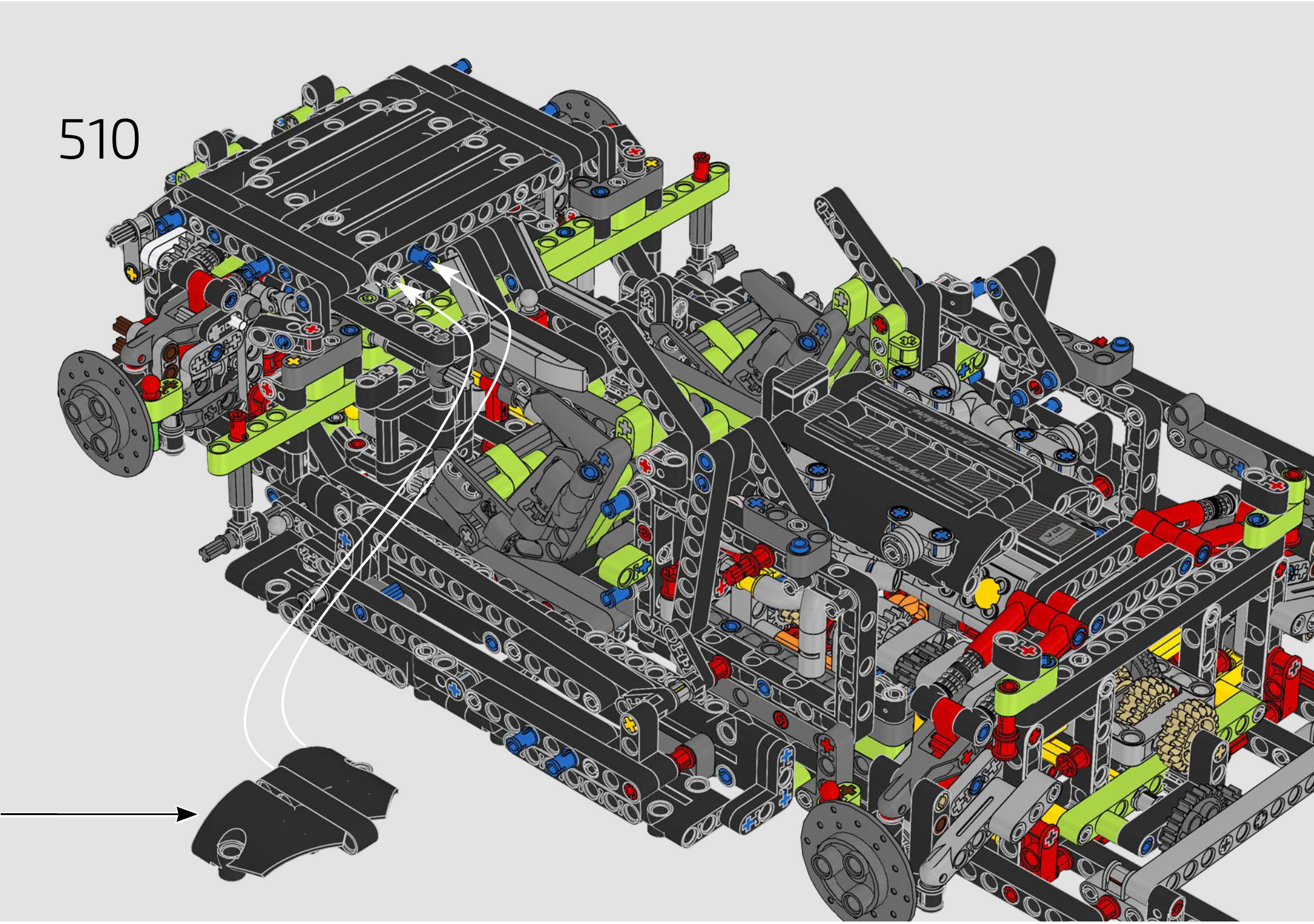

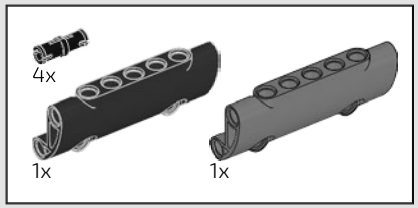

511

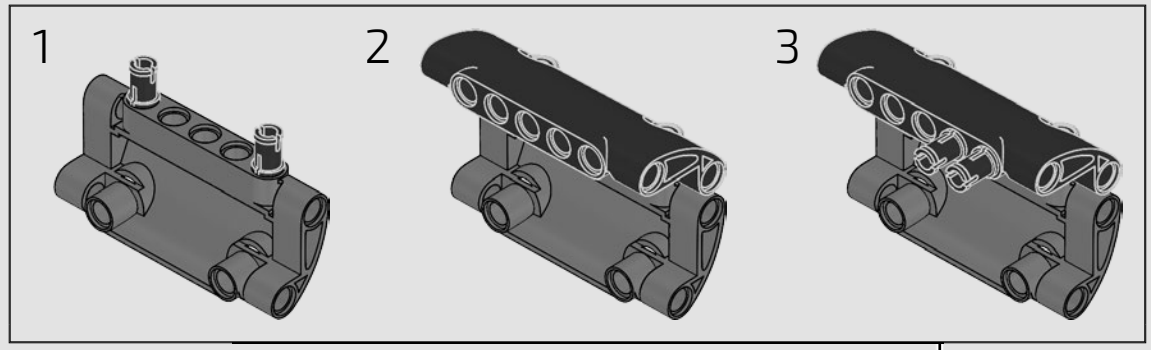



512

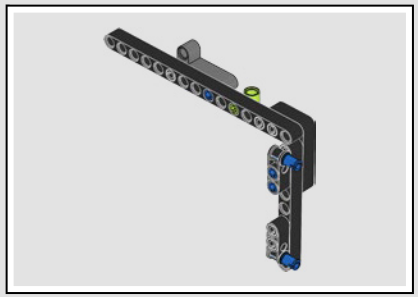

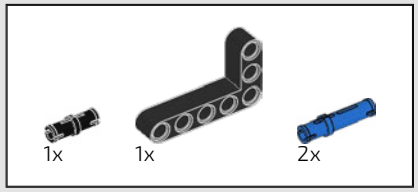

513

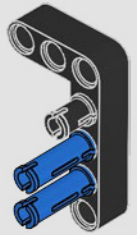

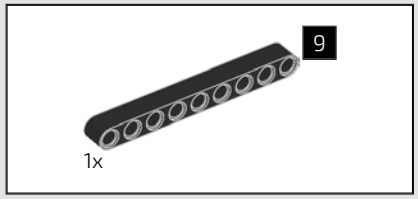

514

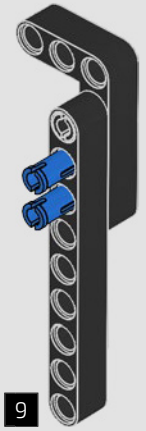

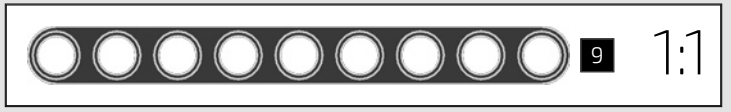



515

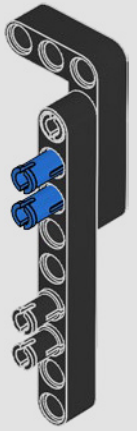

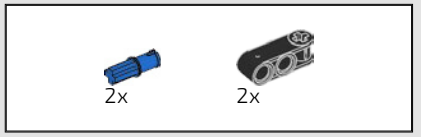

516

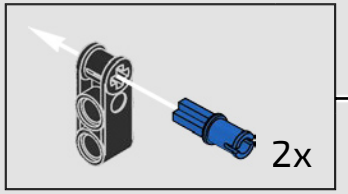

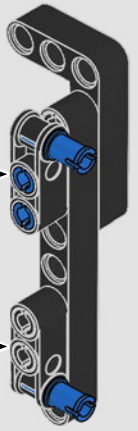

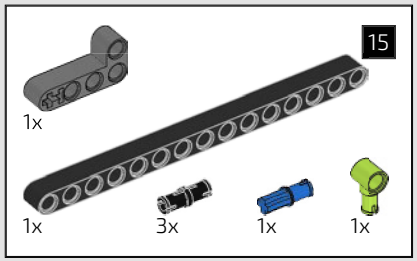

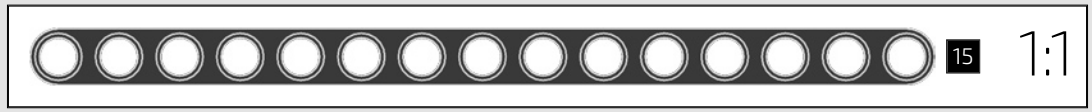

517

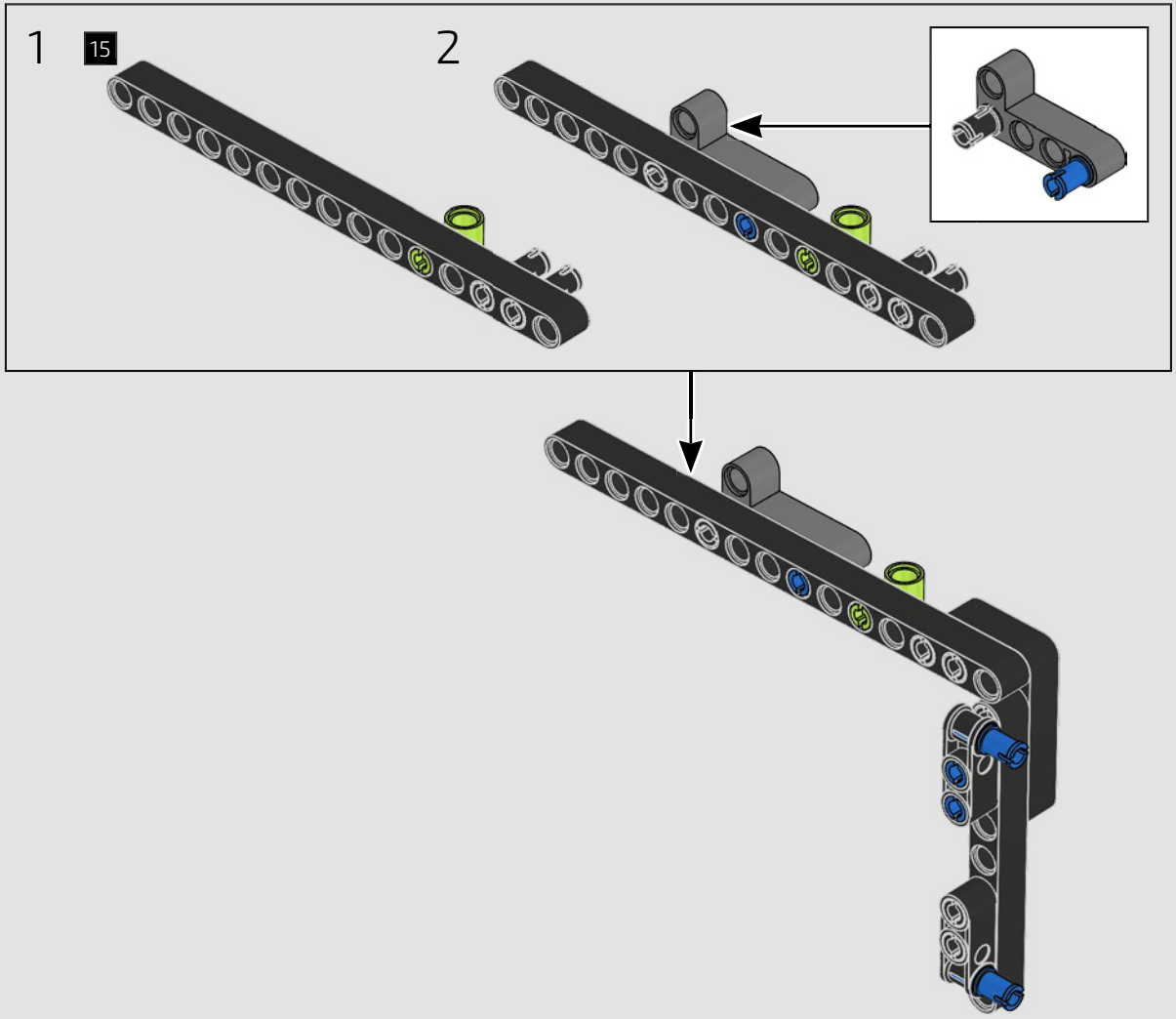

518

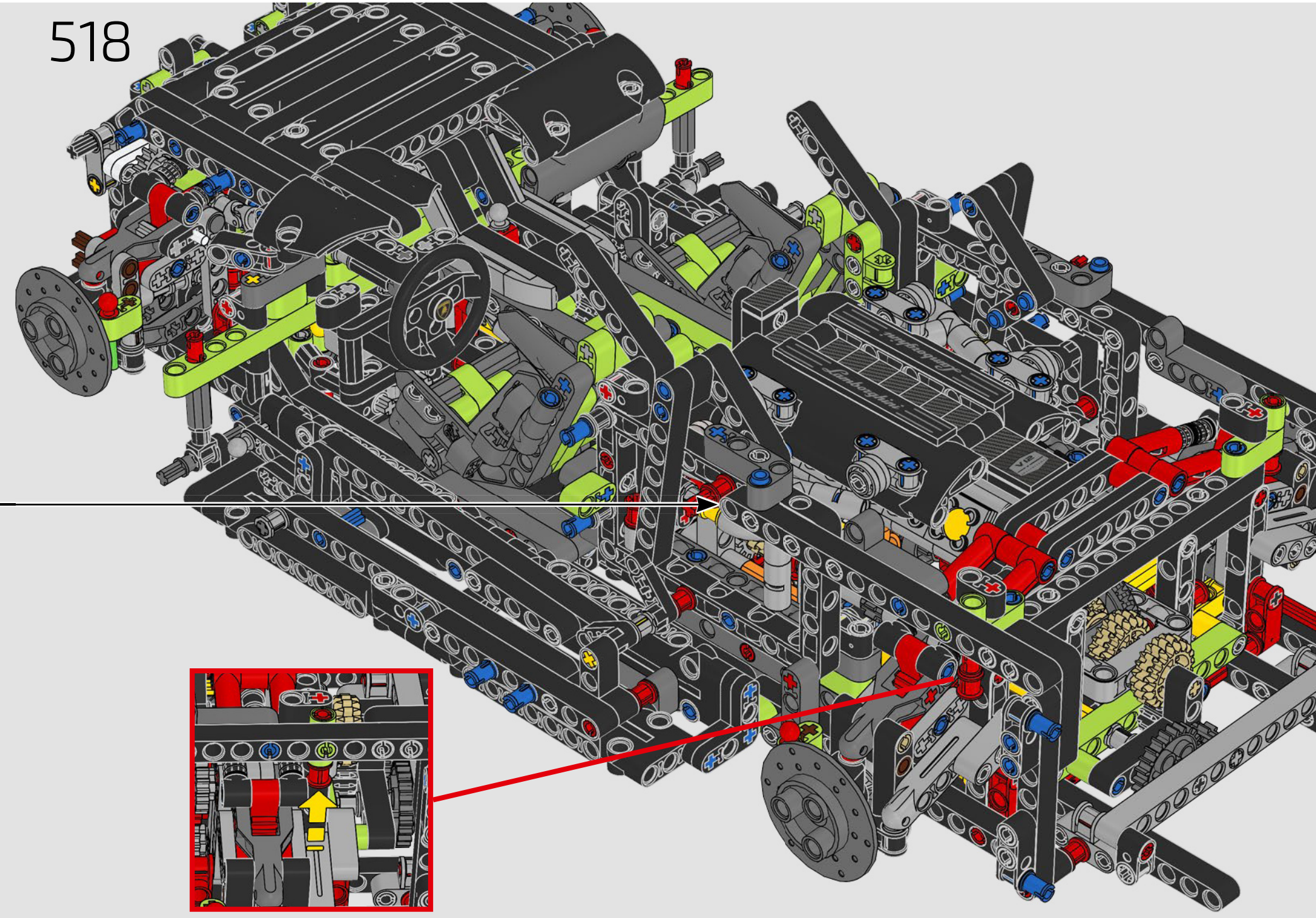

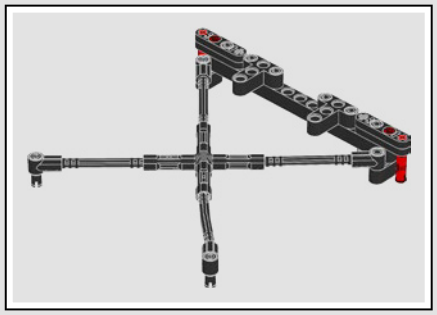

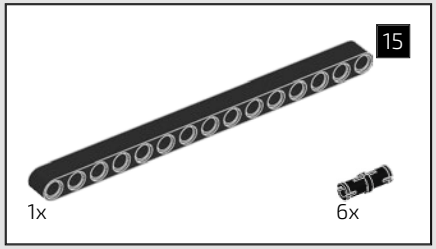

519

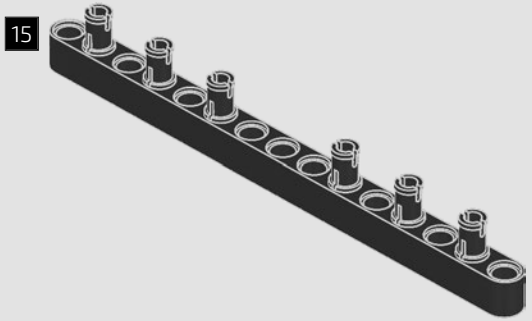

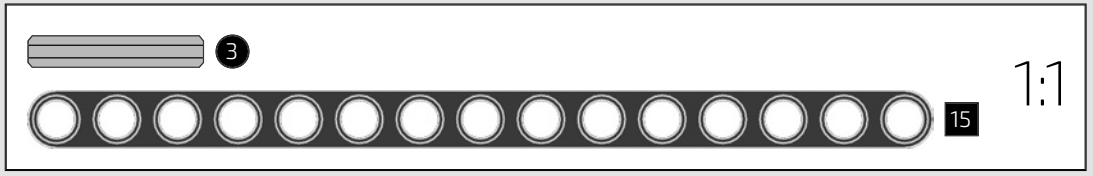

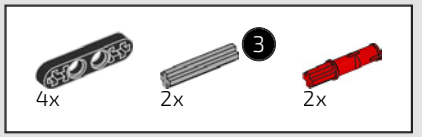

520



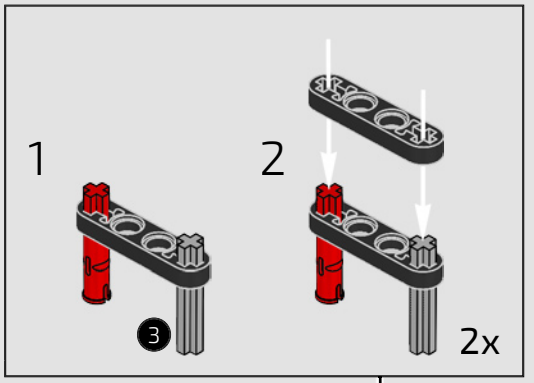

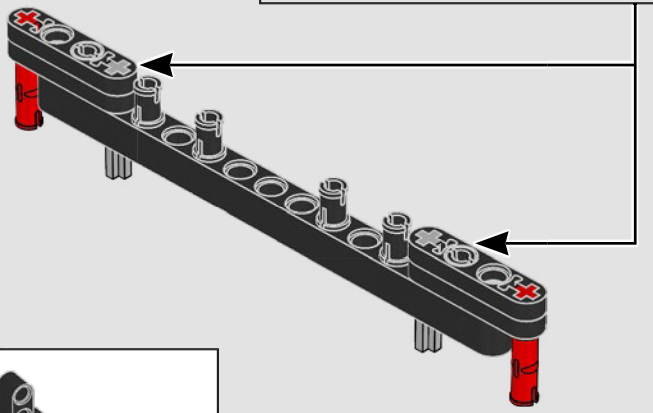

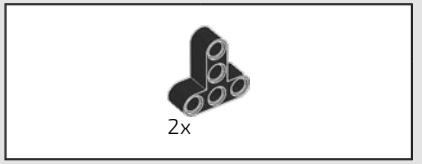

521

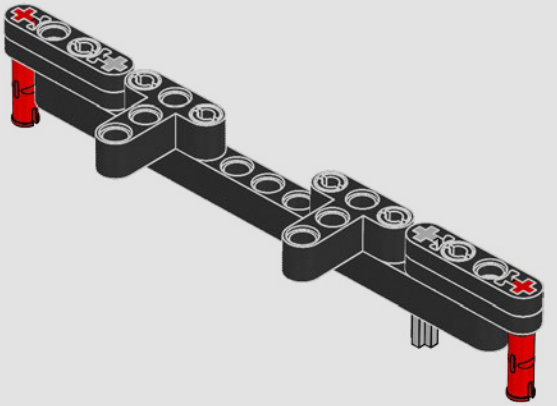

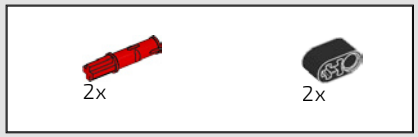

522

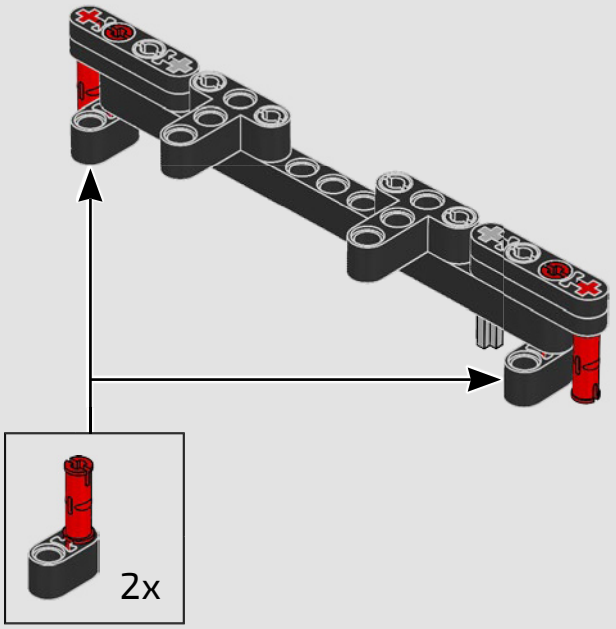

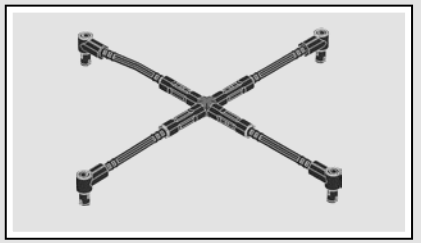

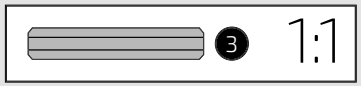

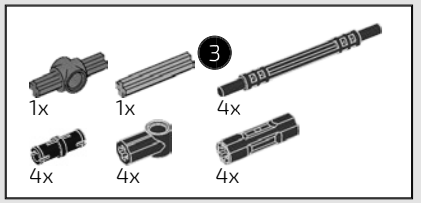

523

1

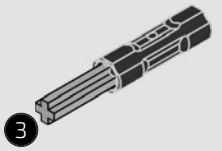

2

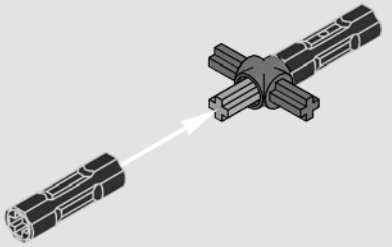

3



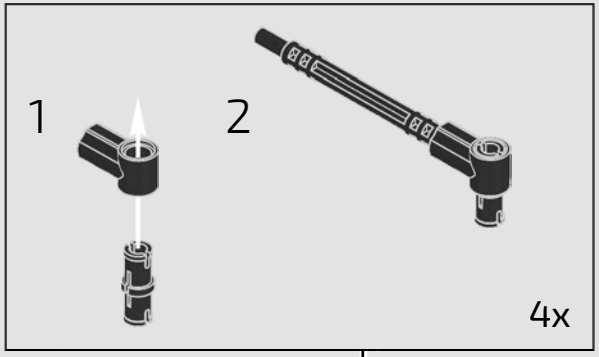

4

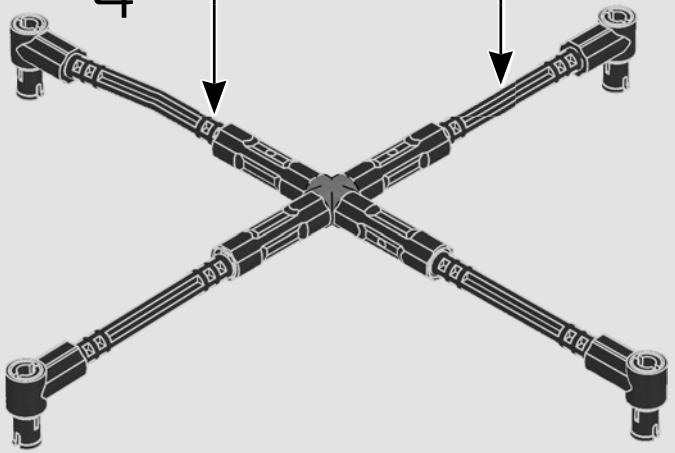

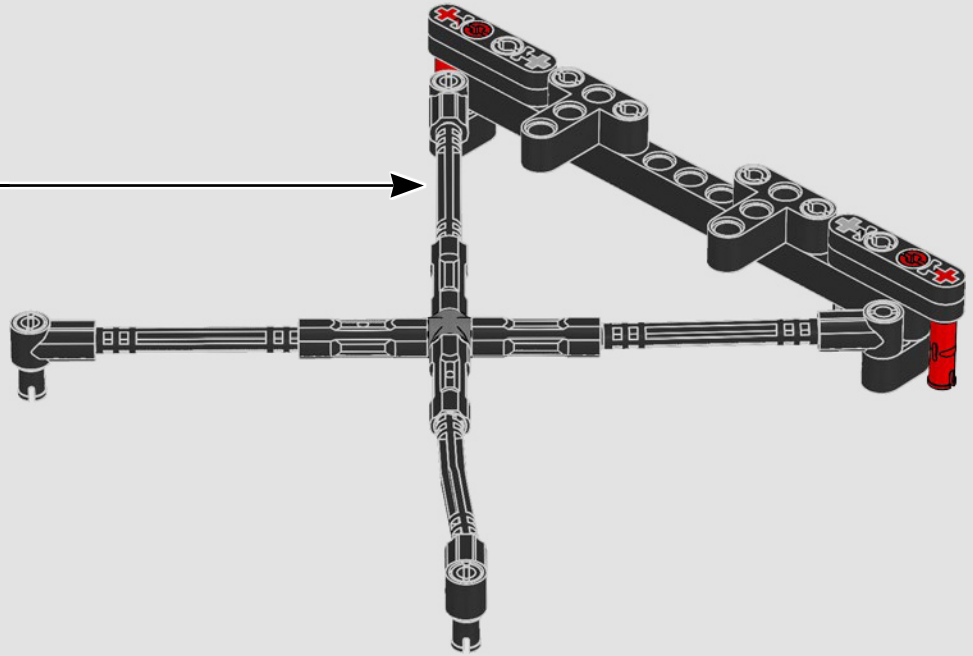

524

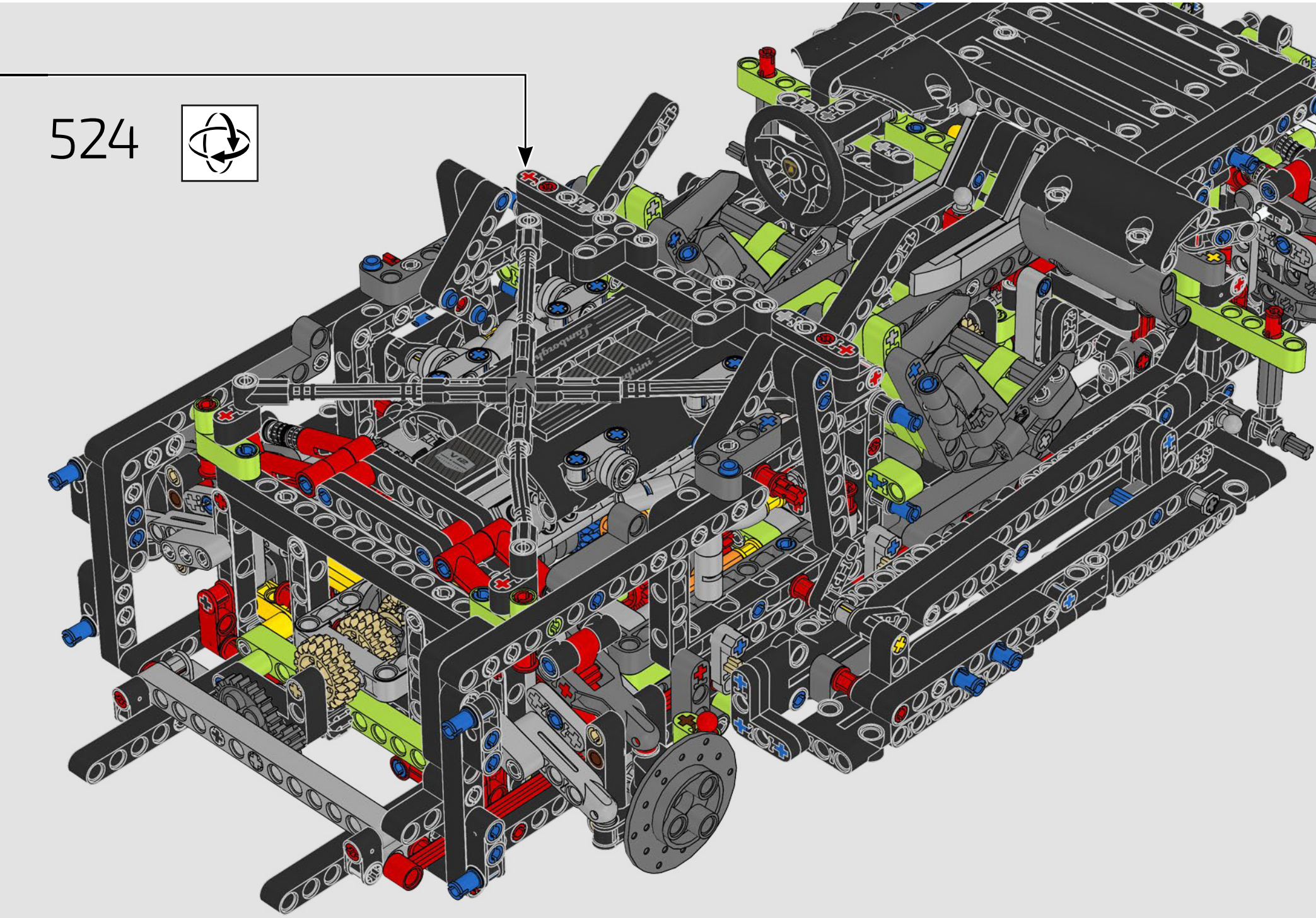

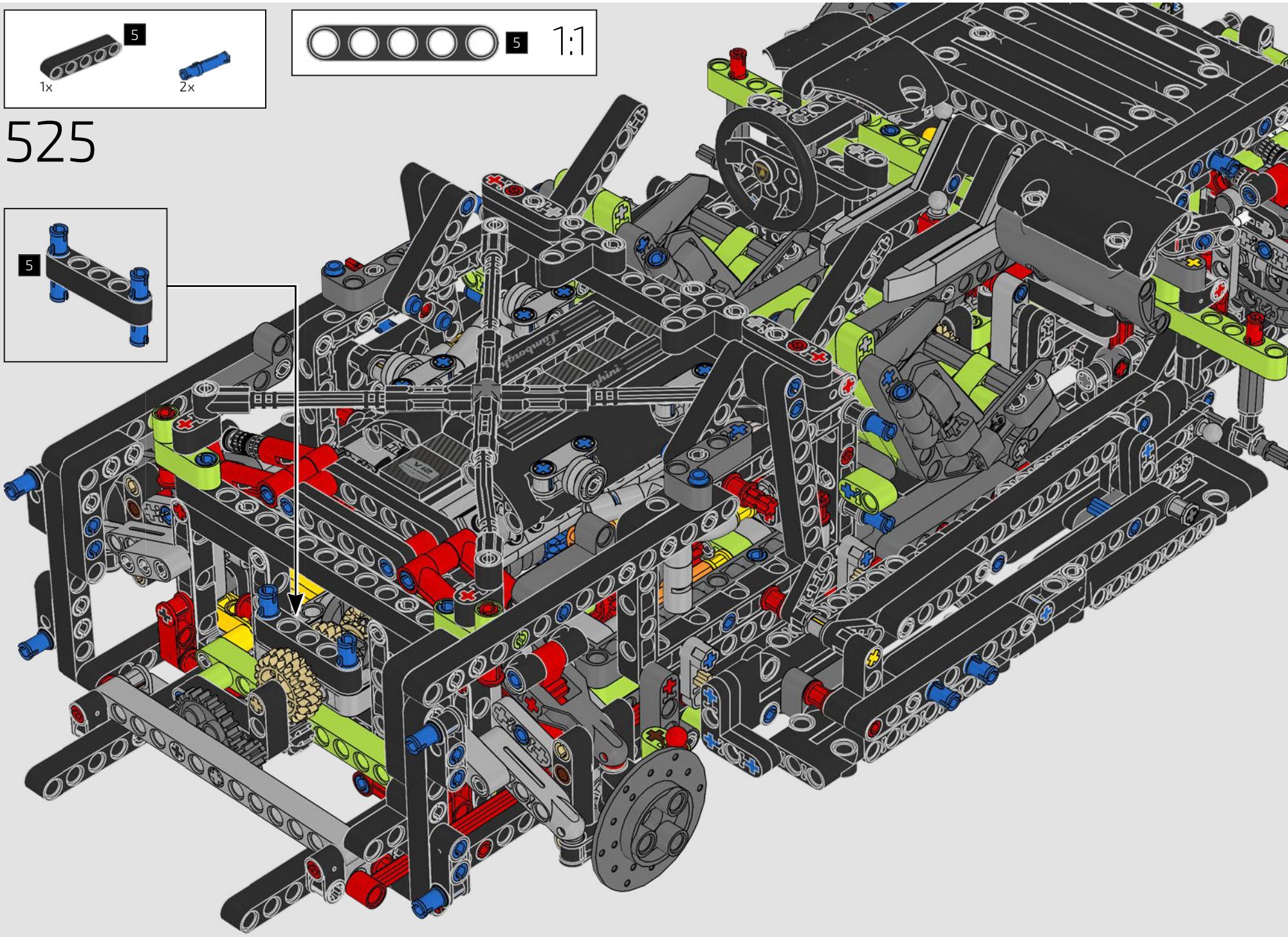
5
1x
2x
5
1:1
525
5

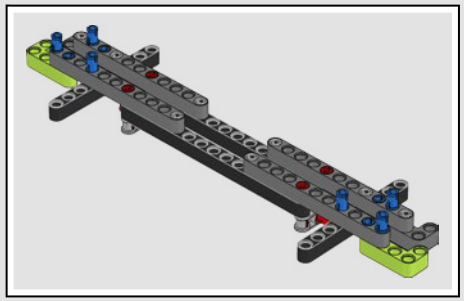

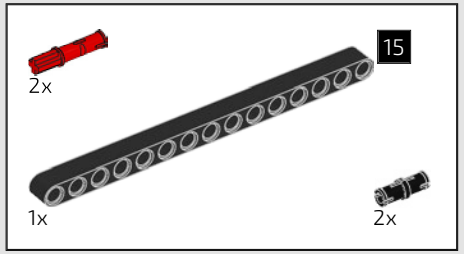

526

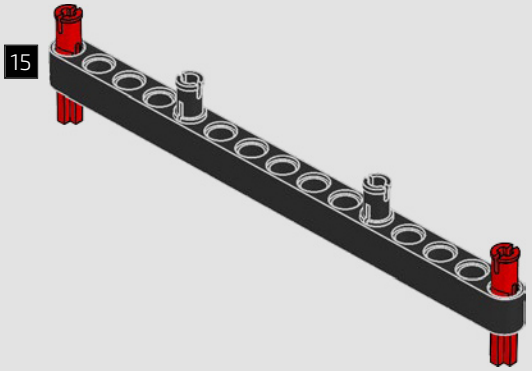

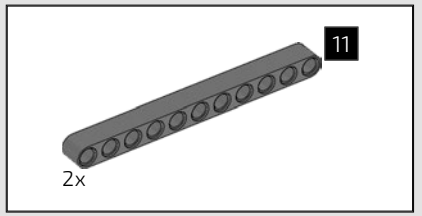

527

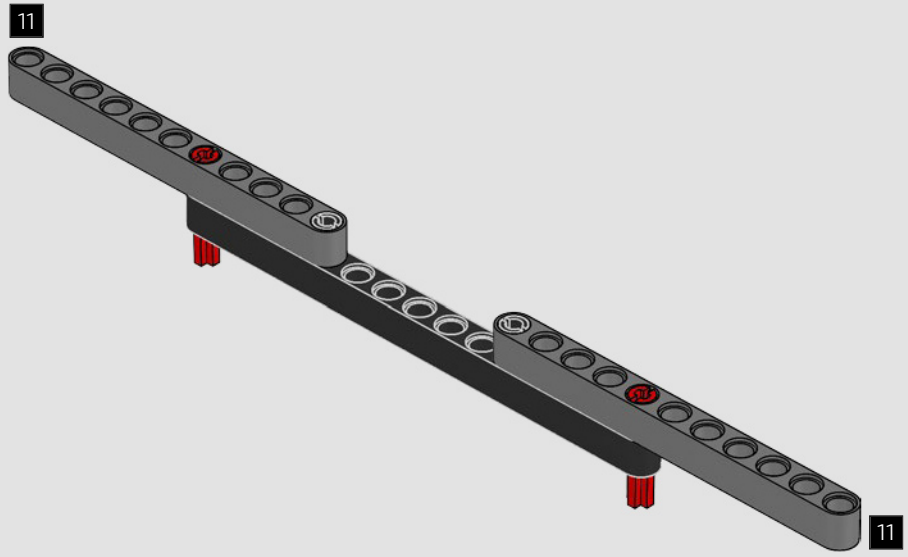

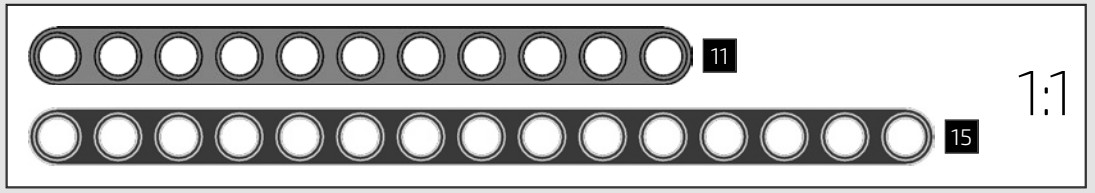

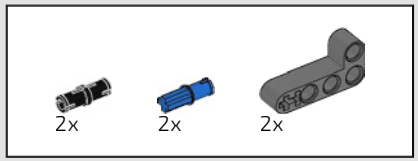

528

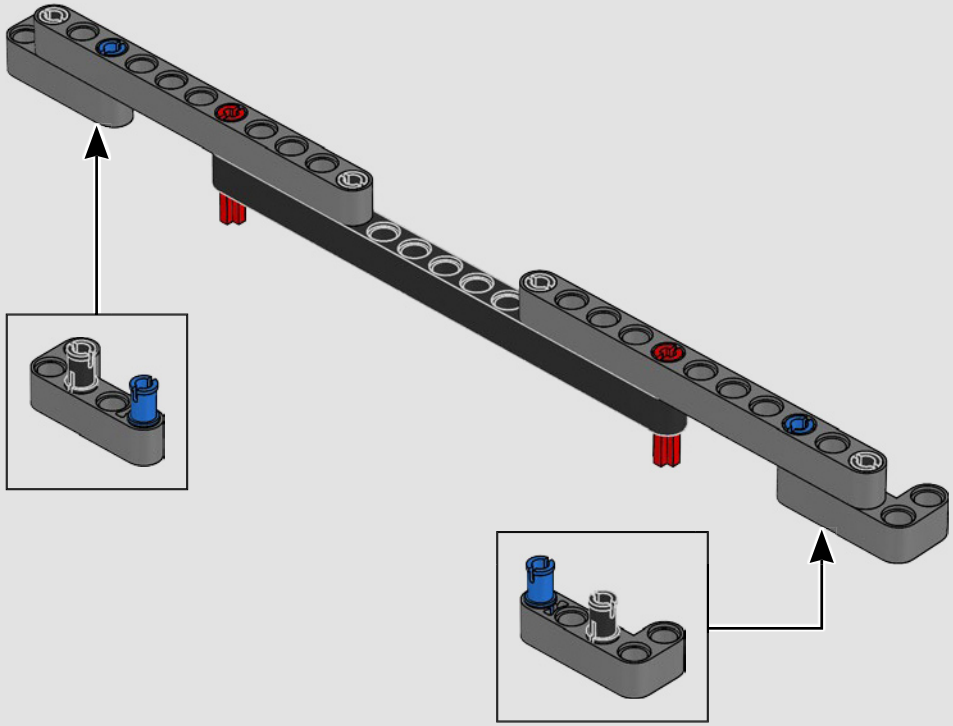

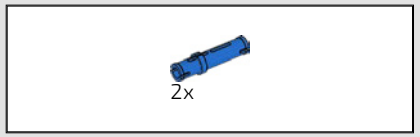

529

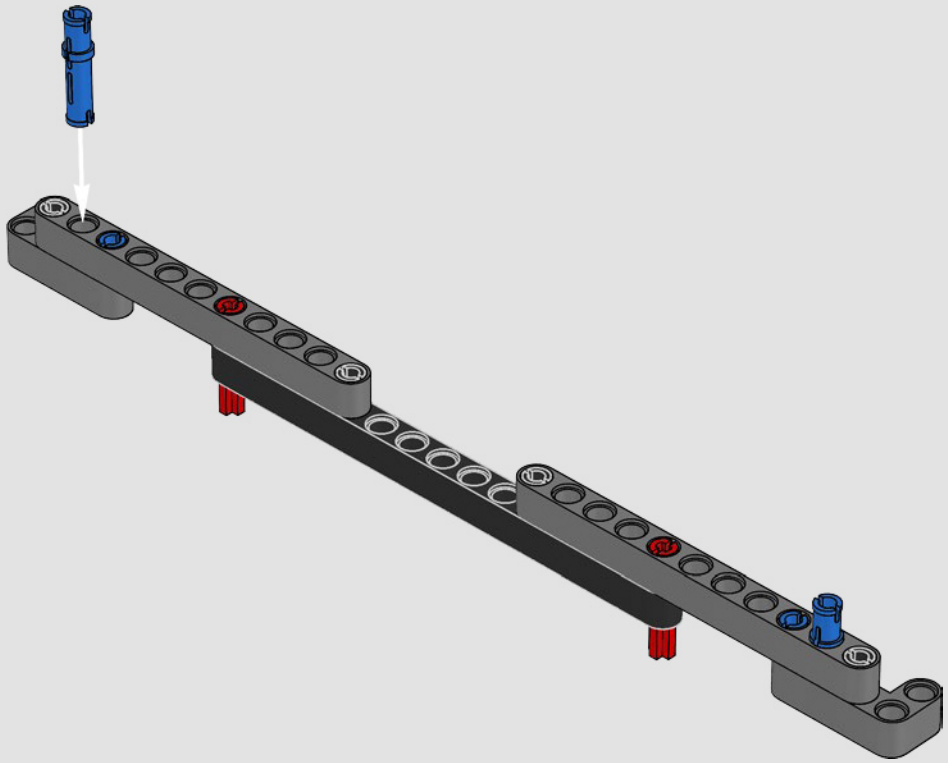

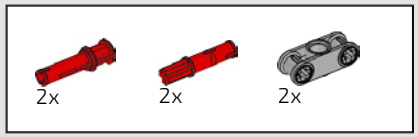

530

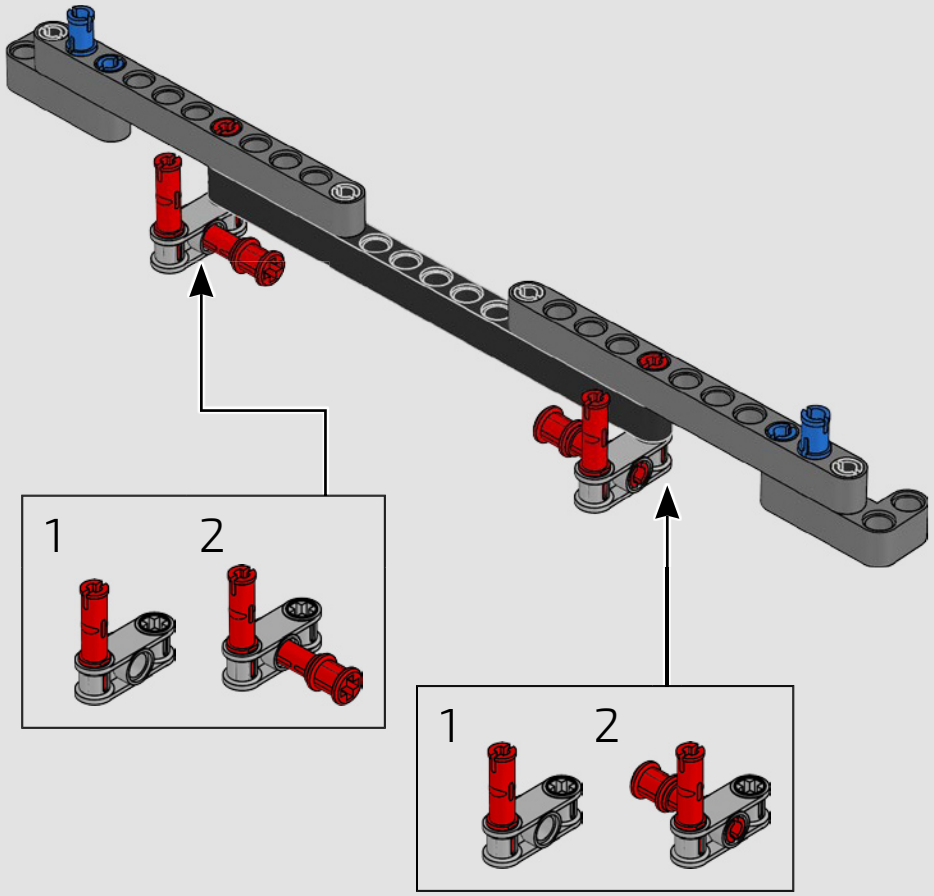

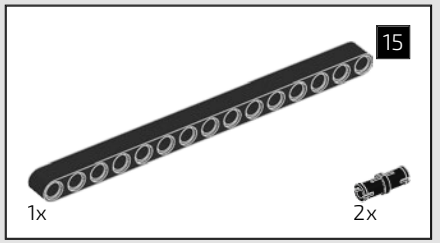

531

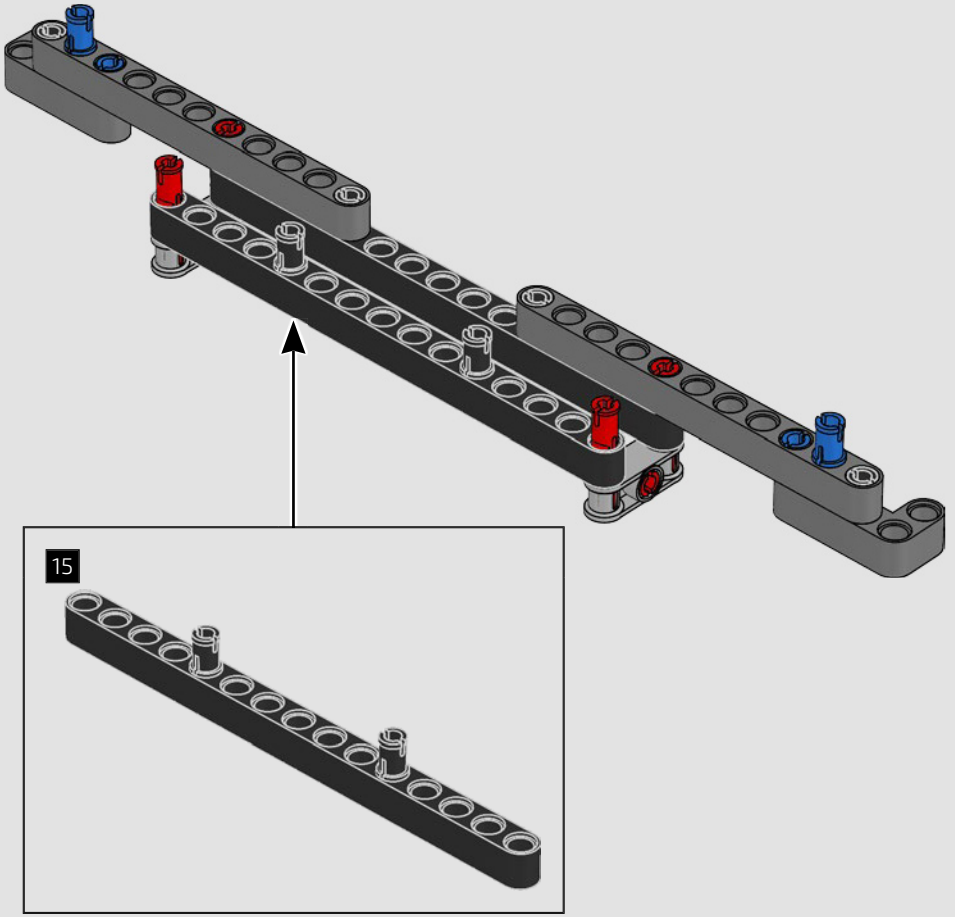

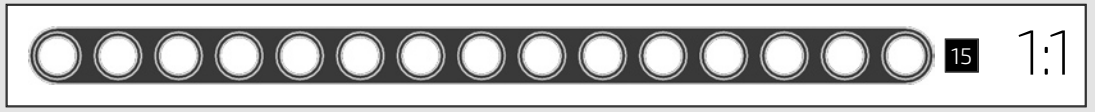

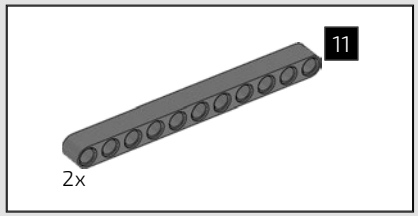

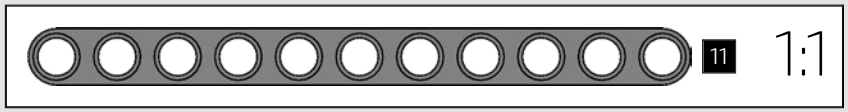

532

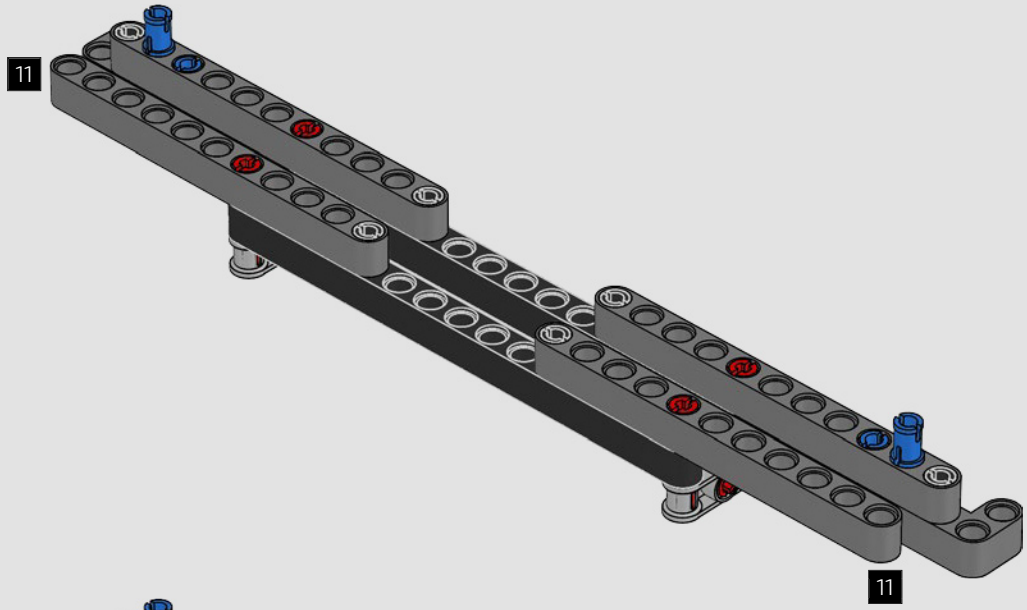

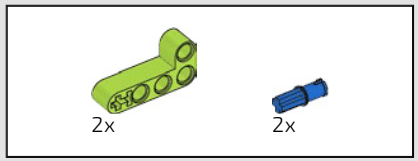

533

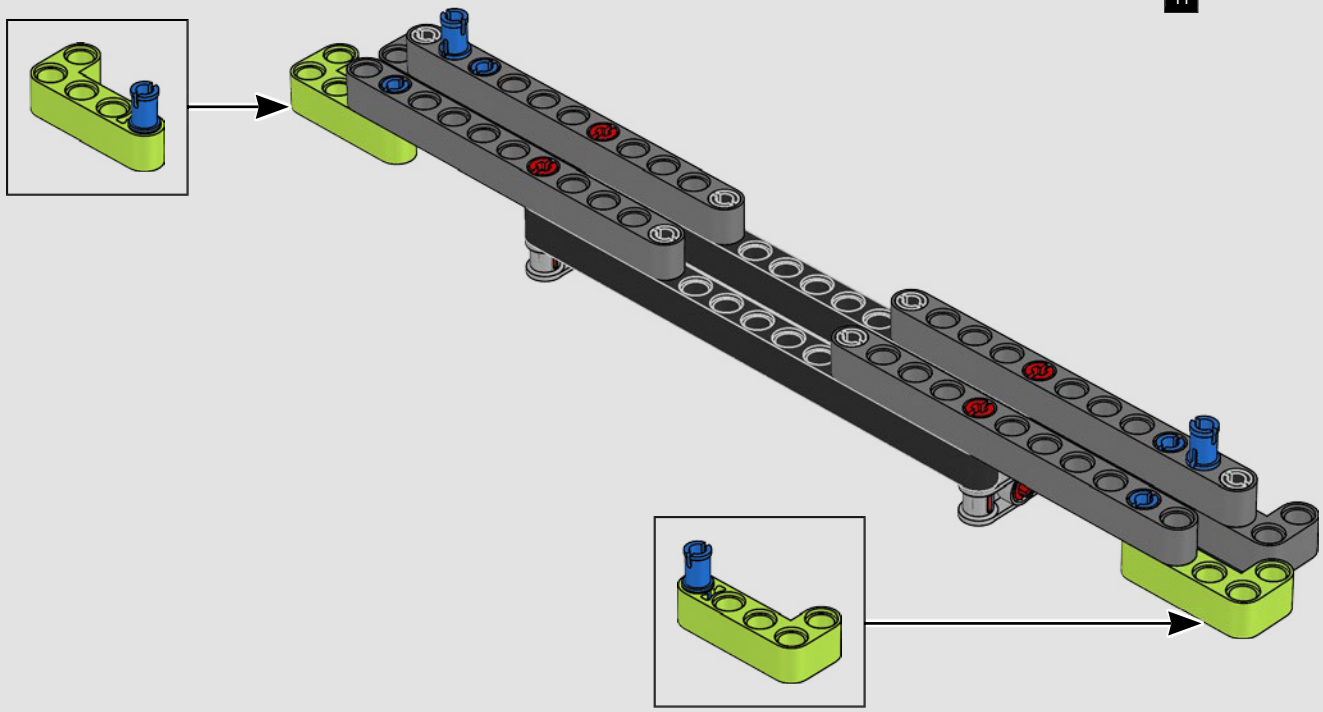

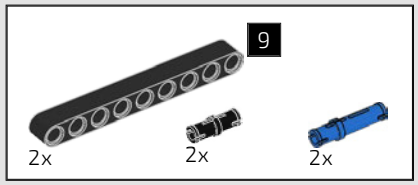

534

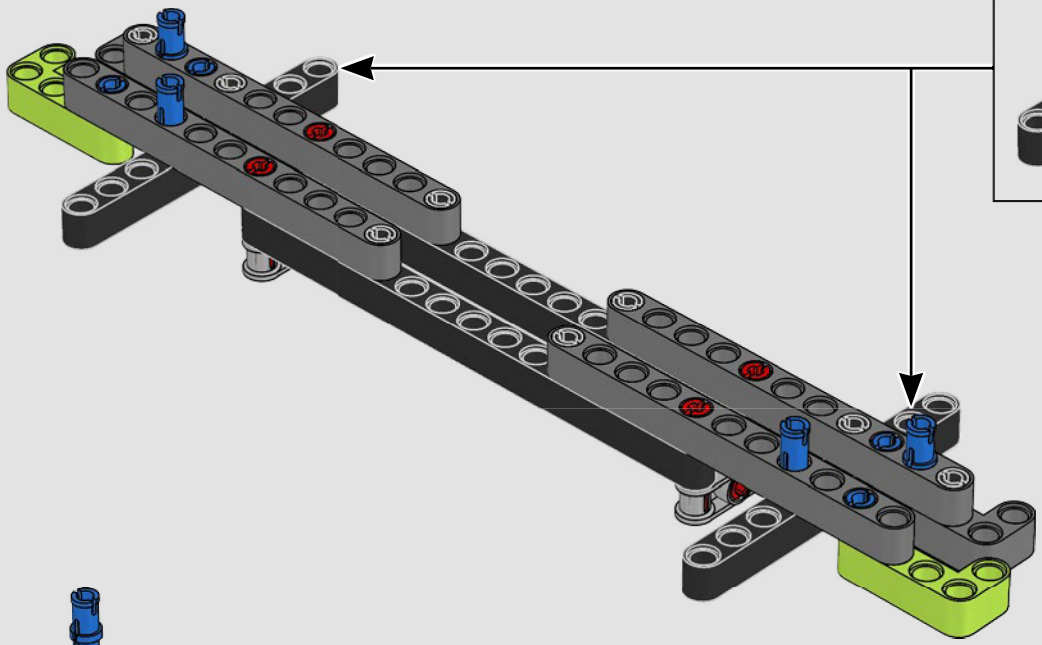

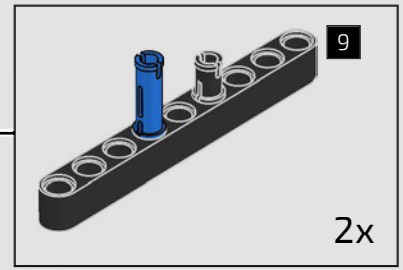

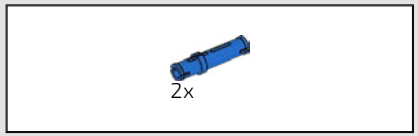

535

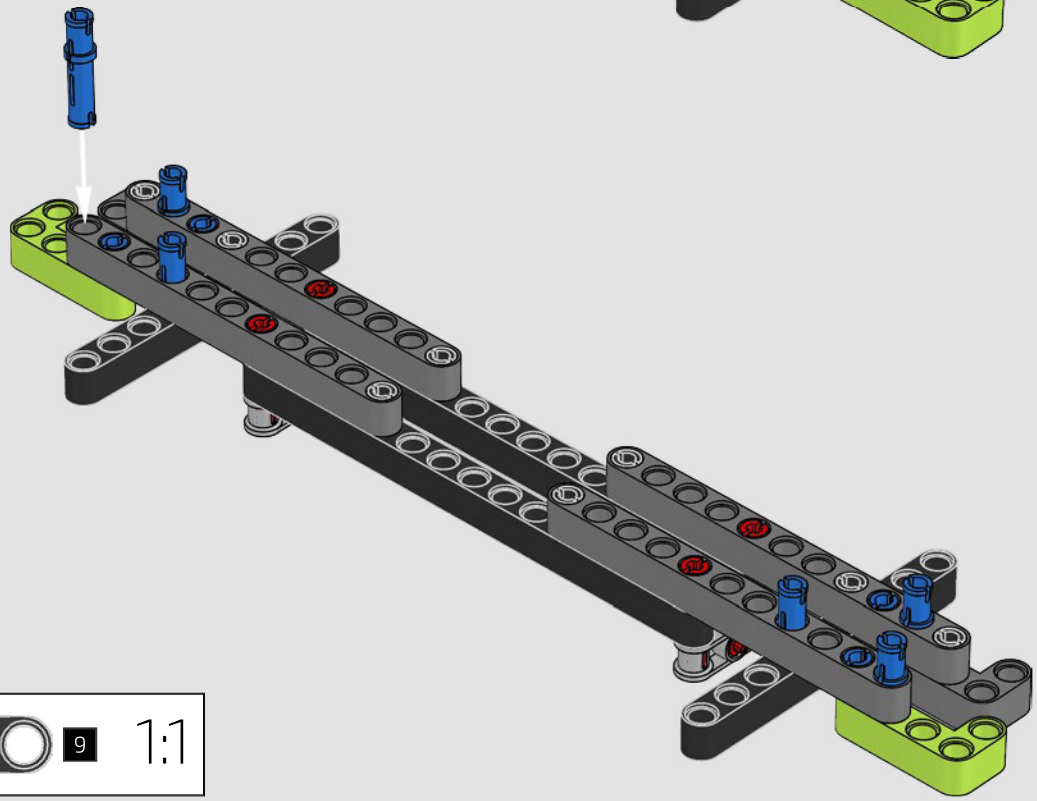

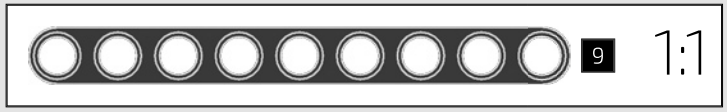

536

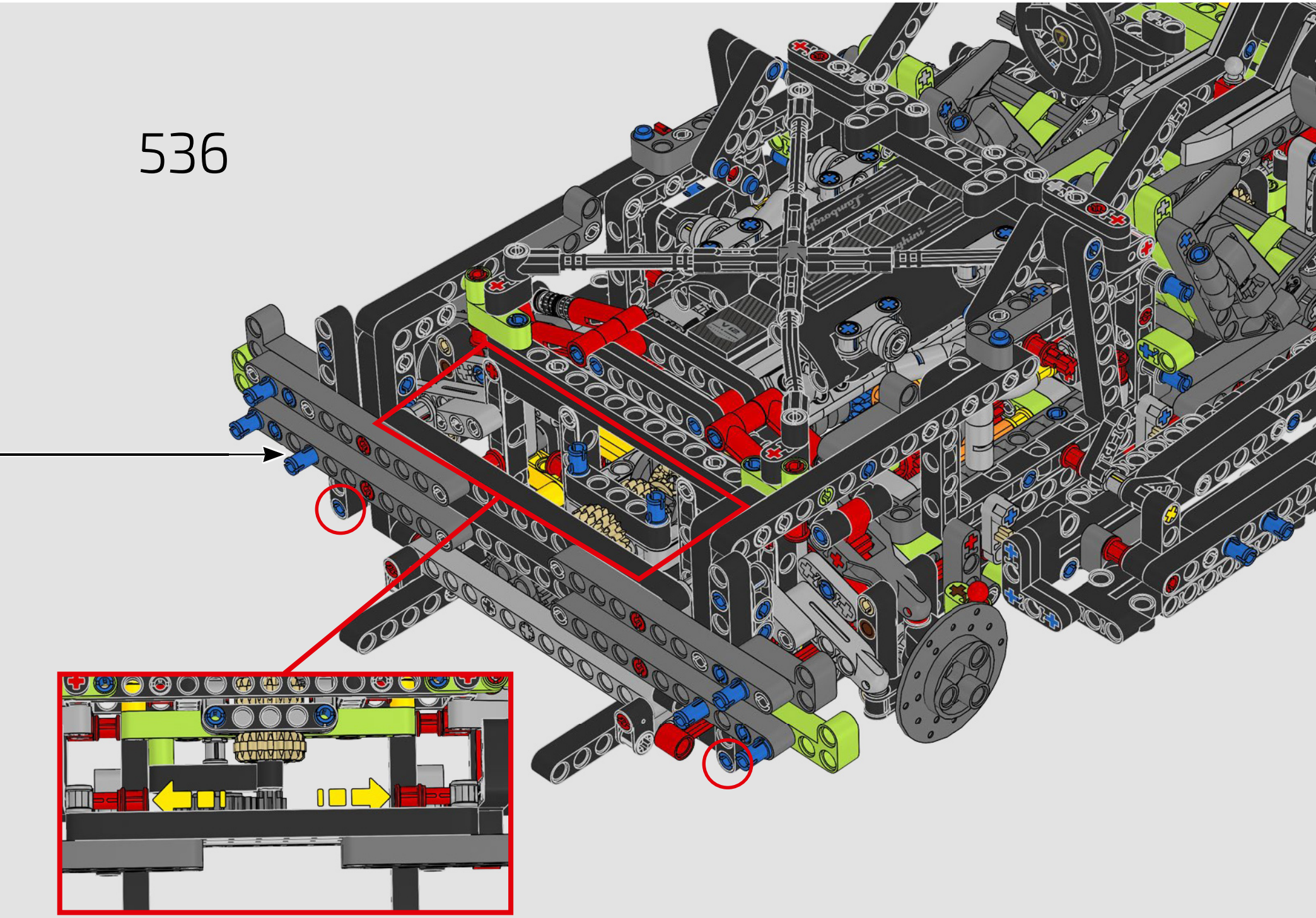

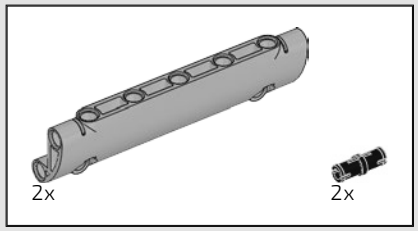

537

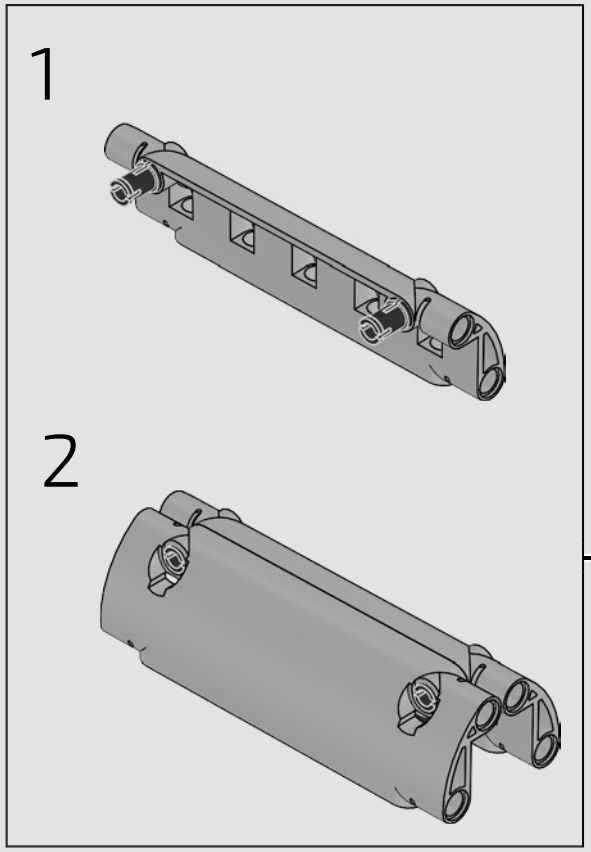

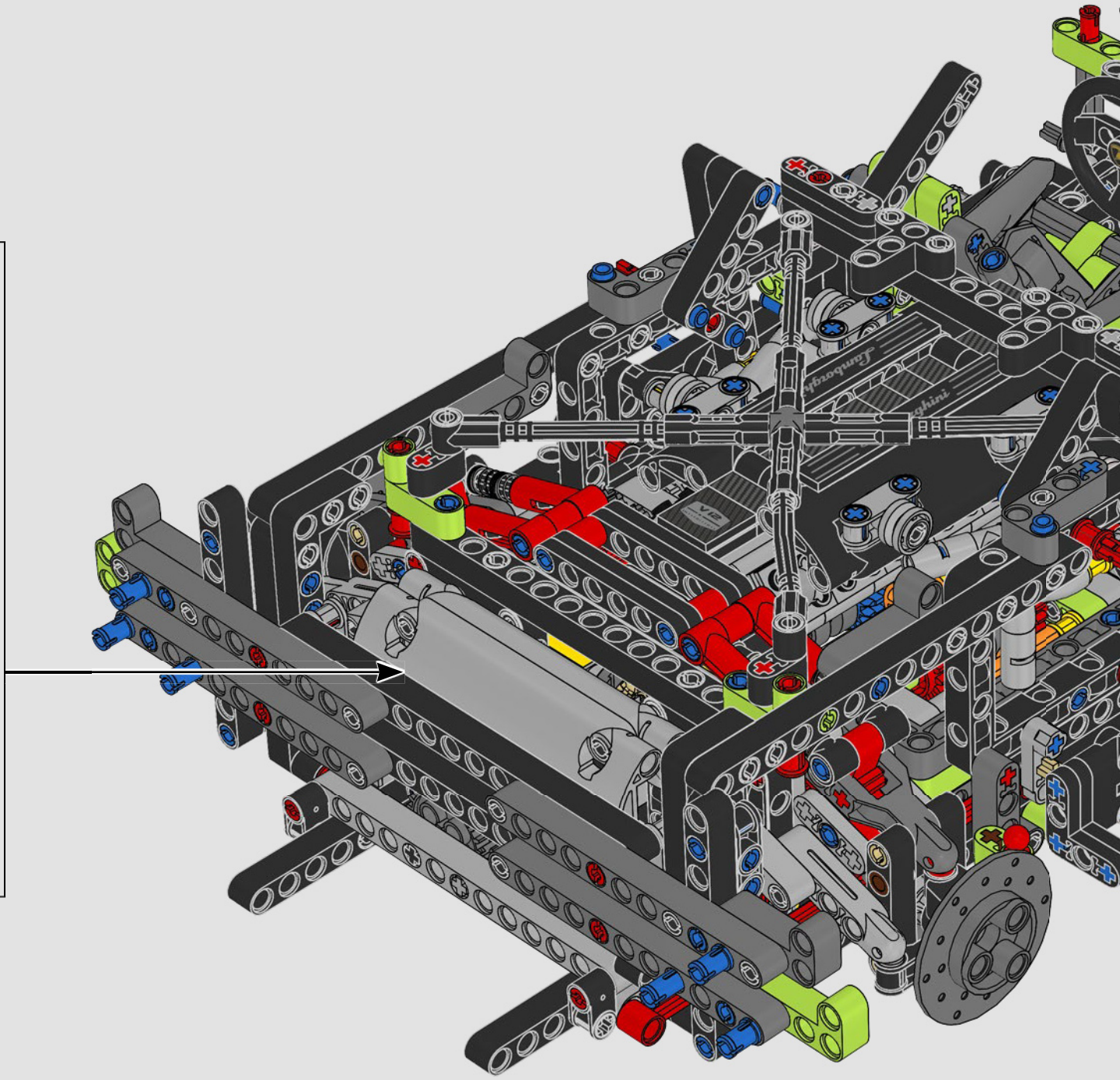



538

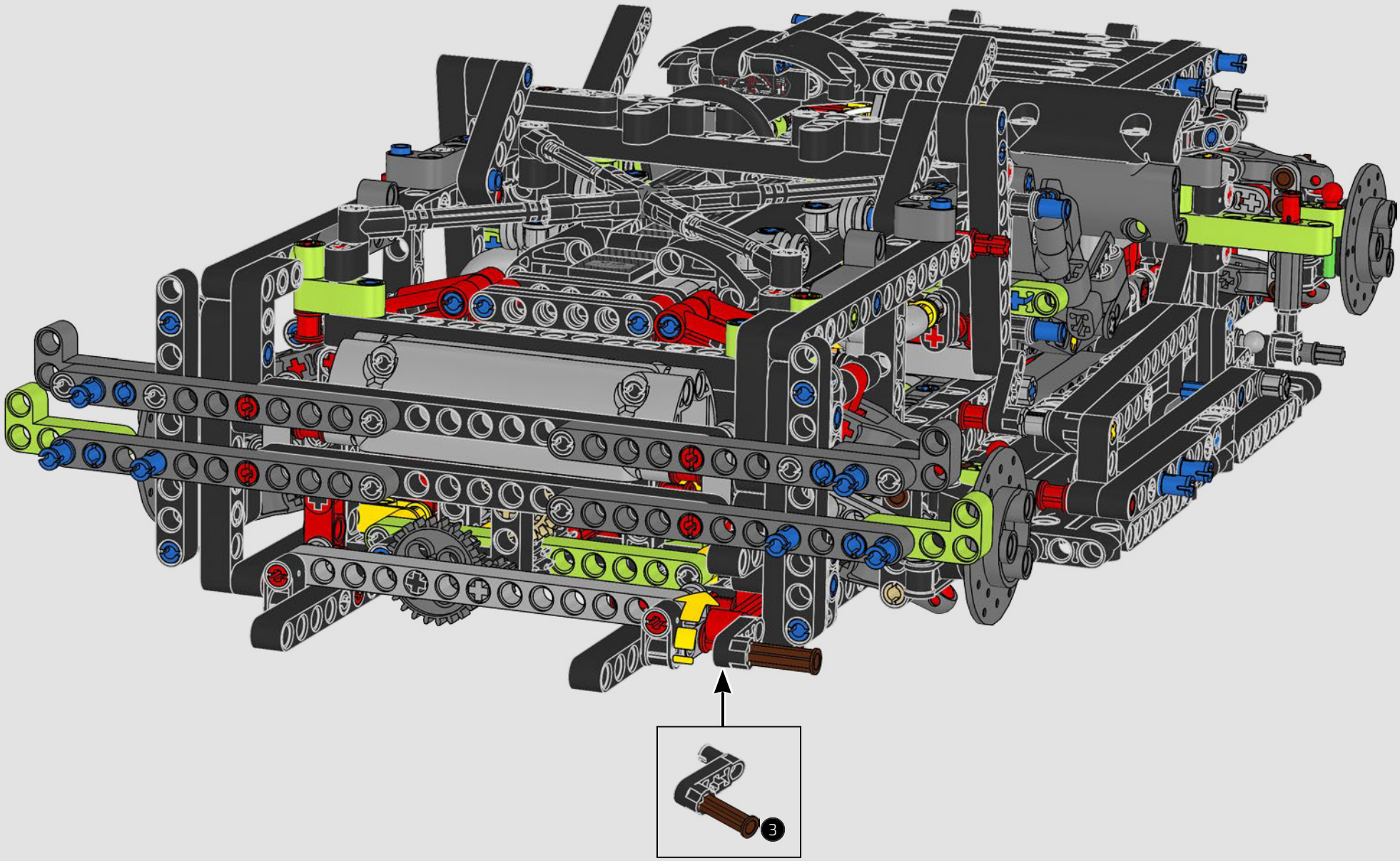

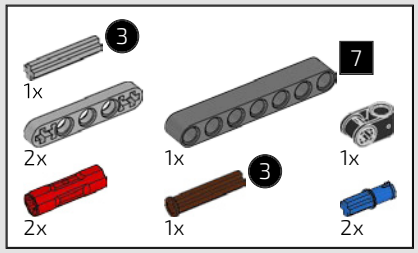

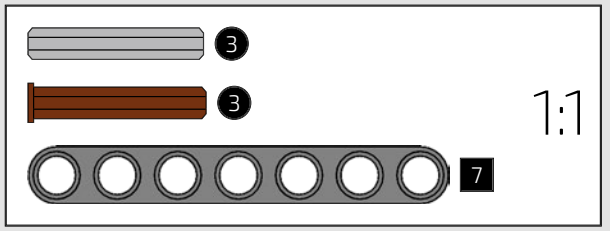

539

1

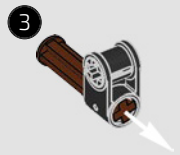

2

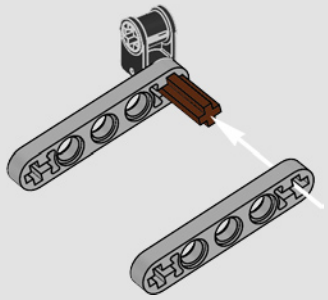

3

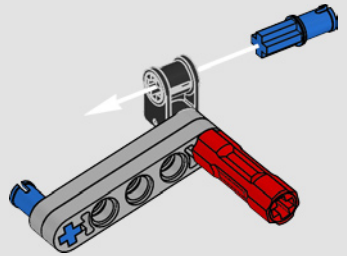

4

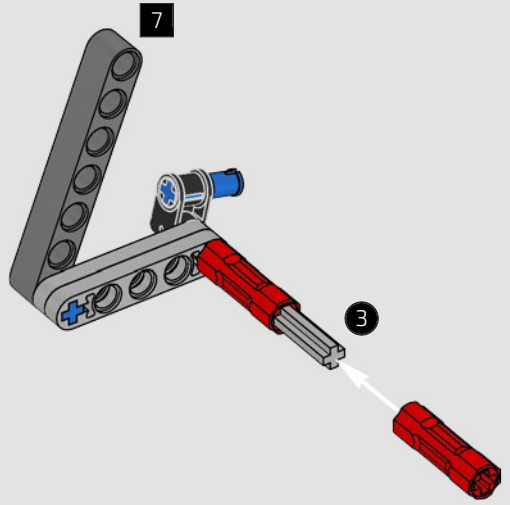

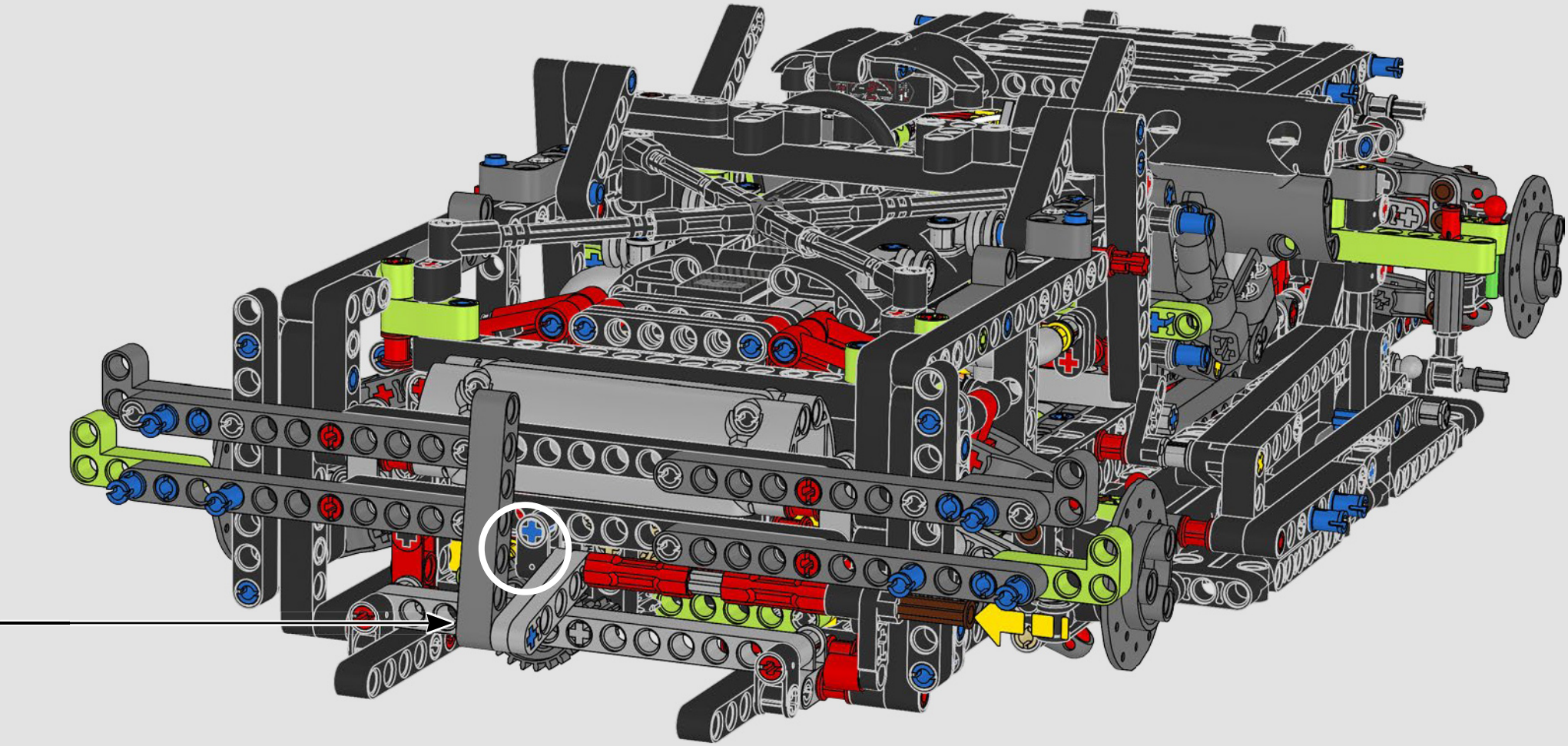

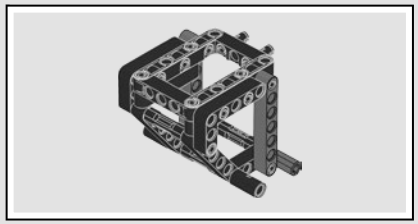

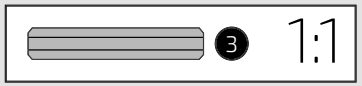

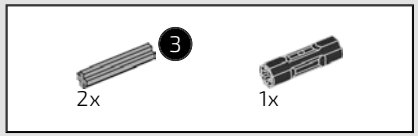

540

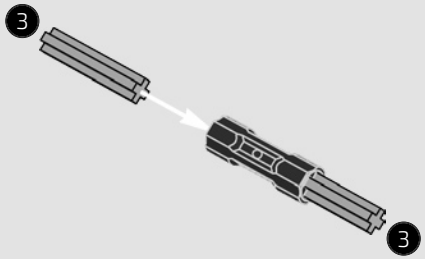

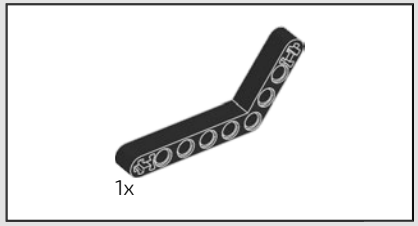

541

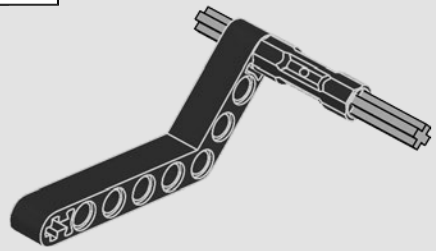

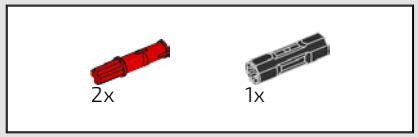

542

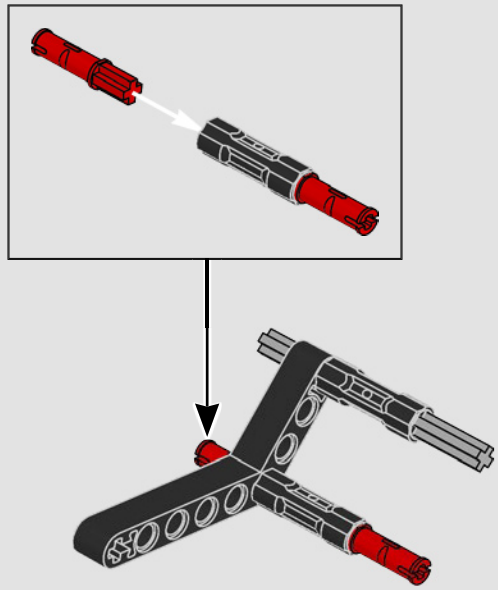

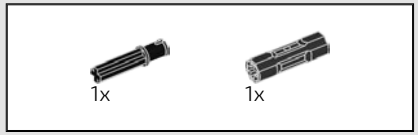

543

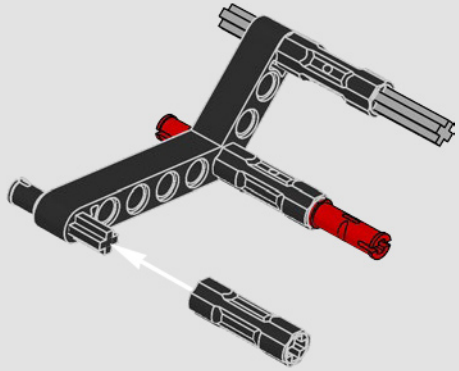

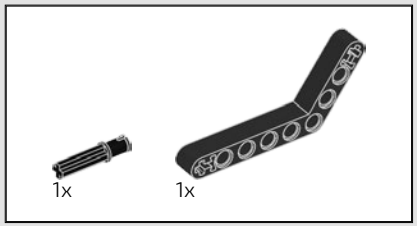

544

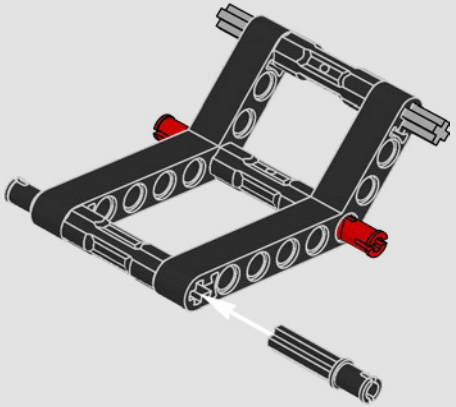



545

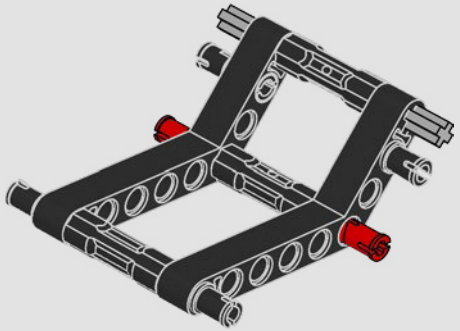

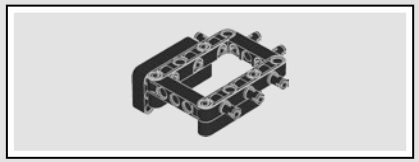

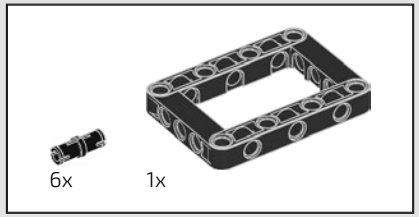

546

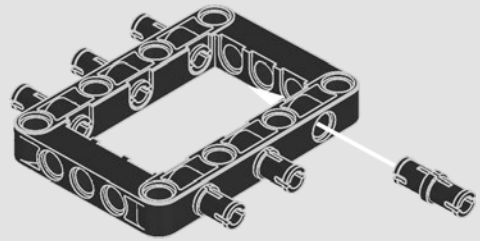

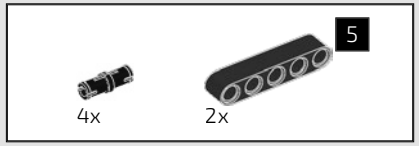

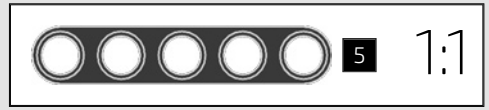

547

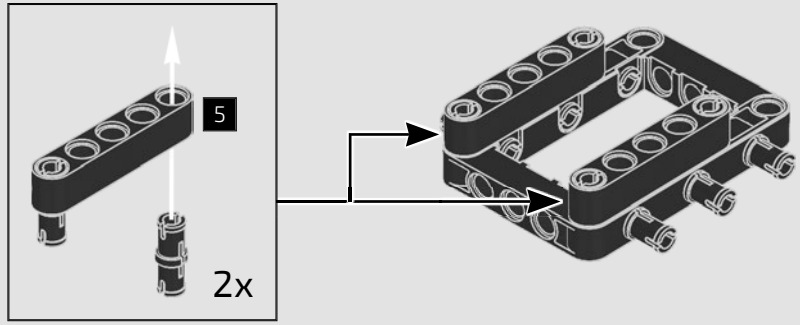

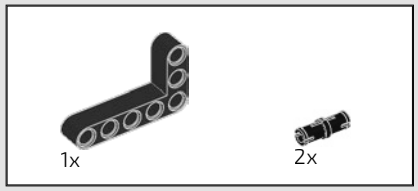

548

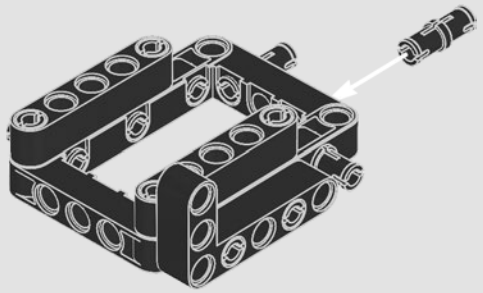

549

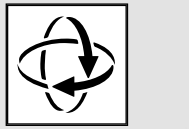

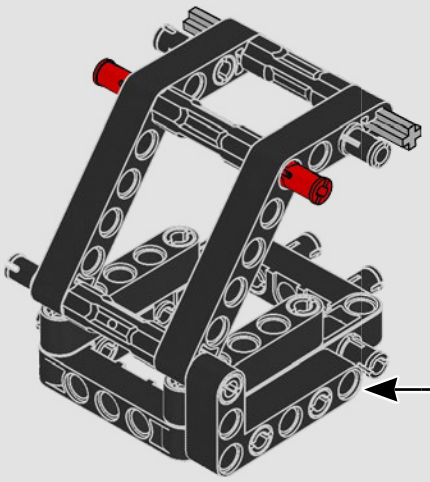

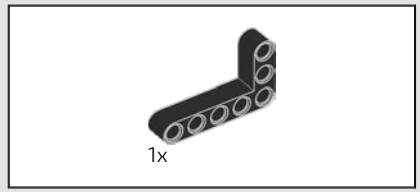

550

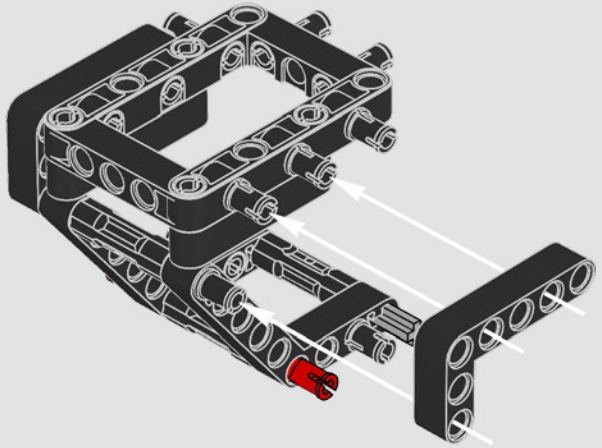

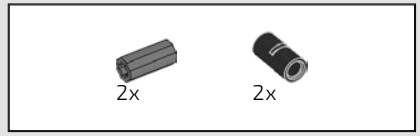

551

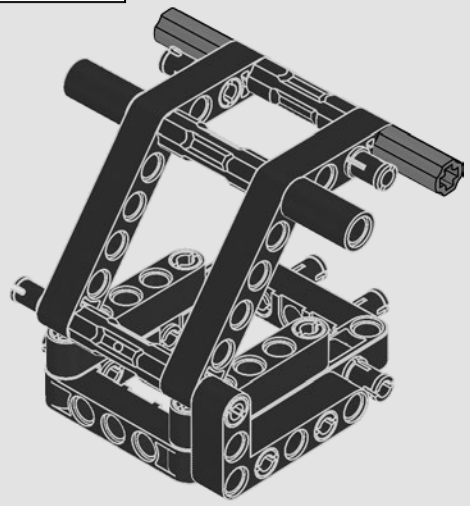

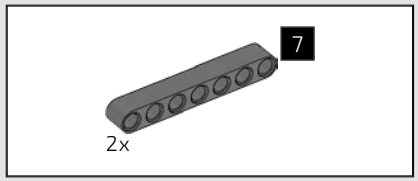

552

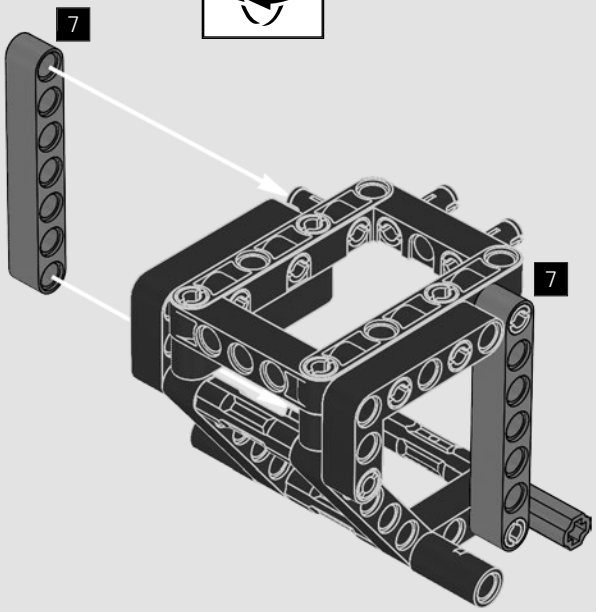

553

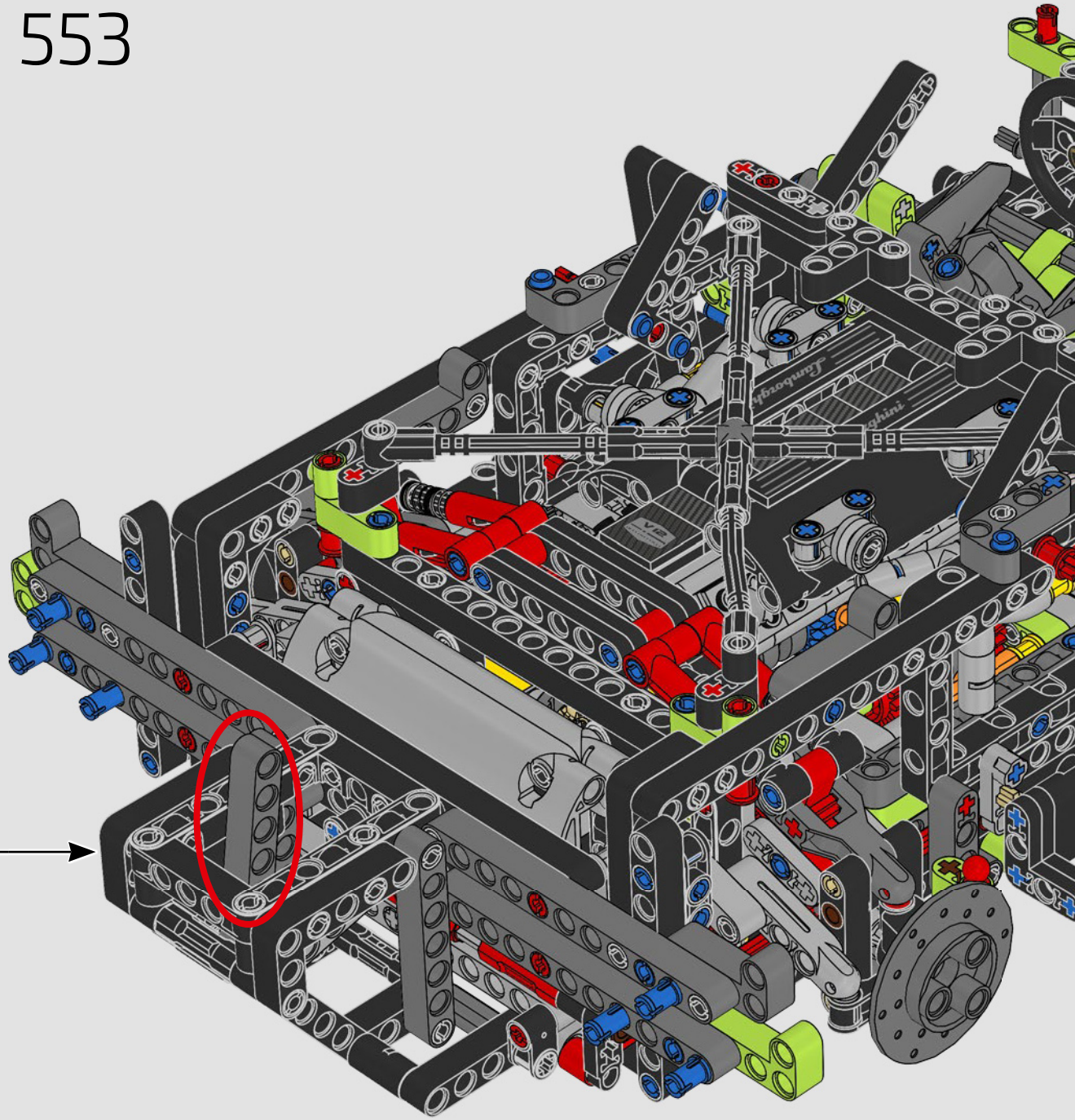

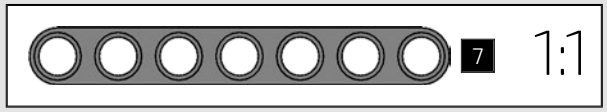

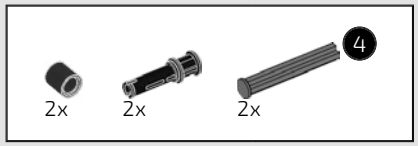

554

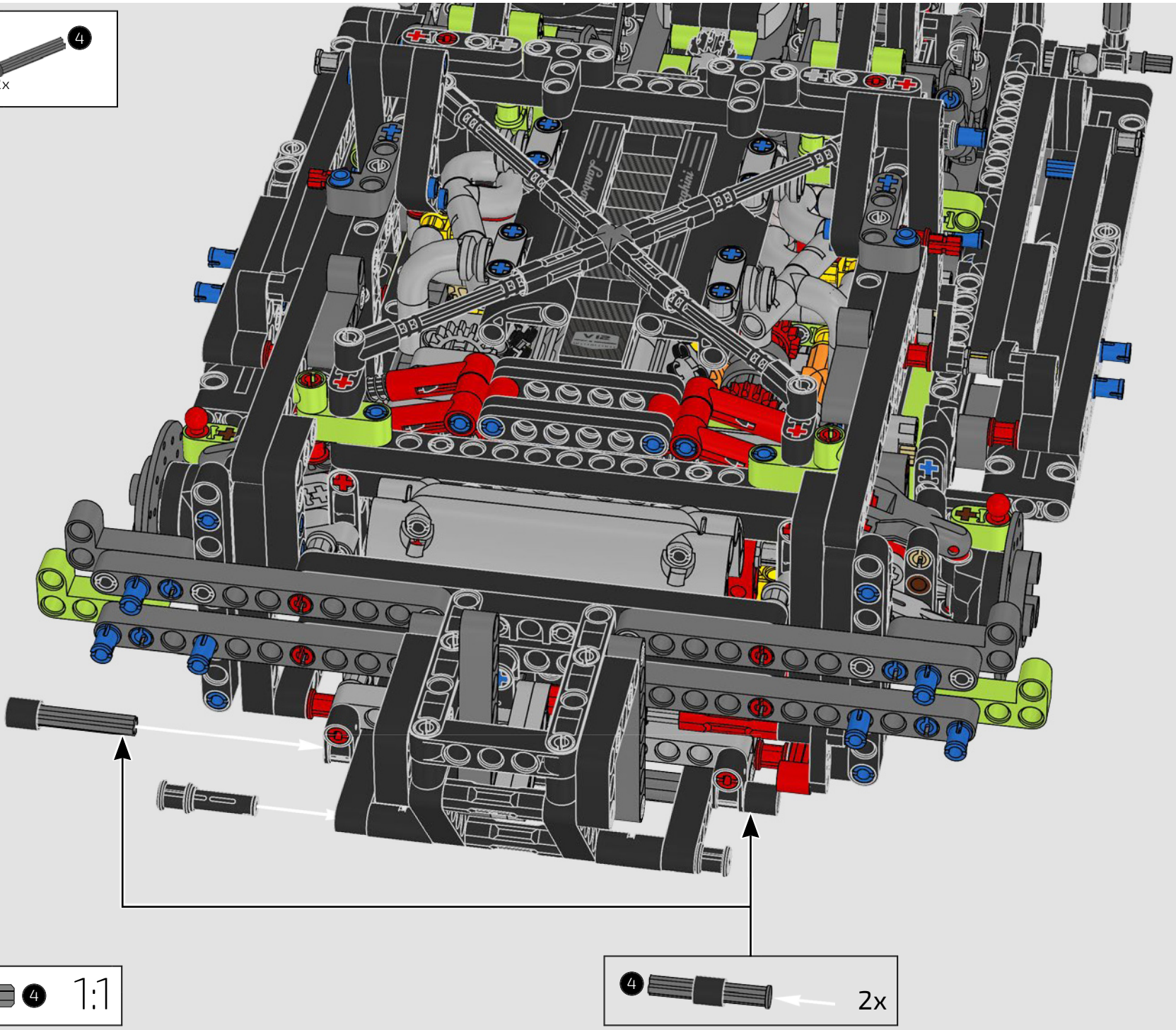

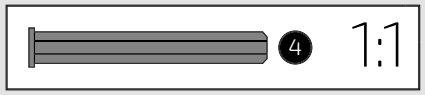

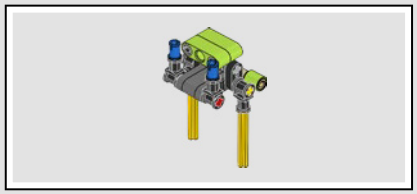

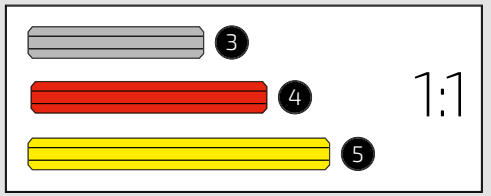

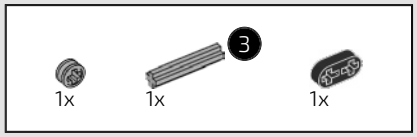

555

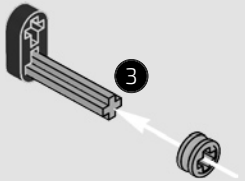

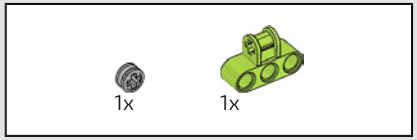

556

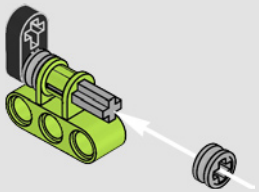

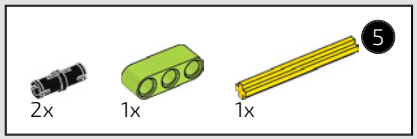

557

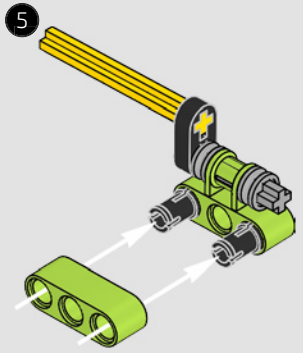

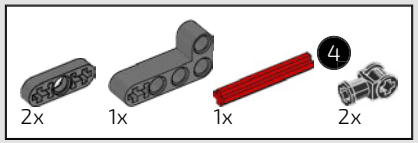

558

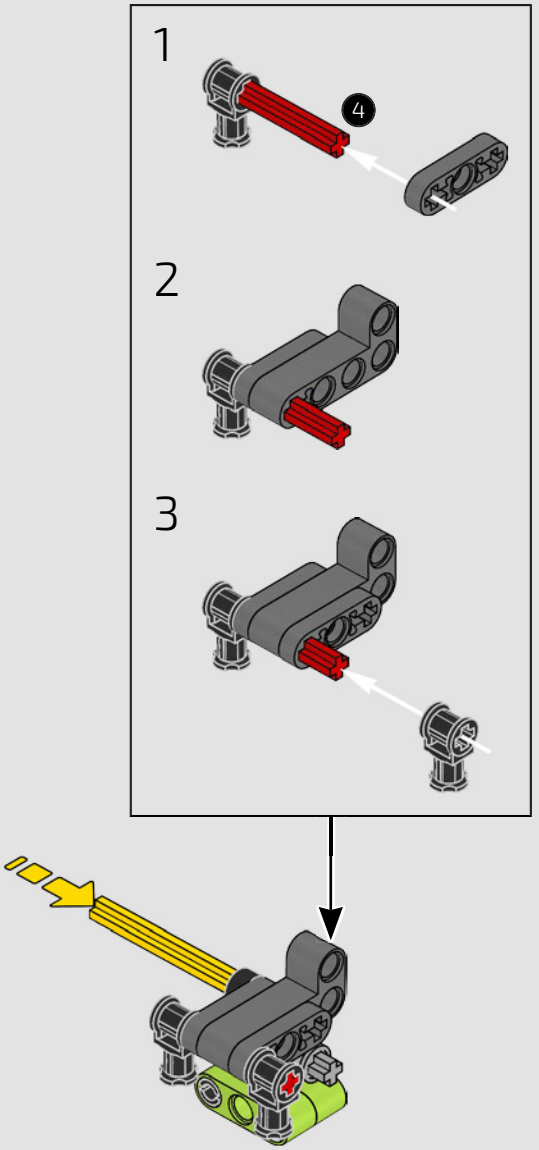

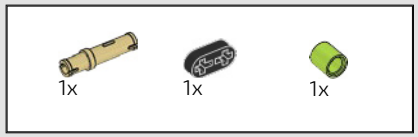

559

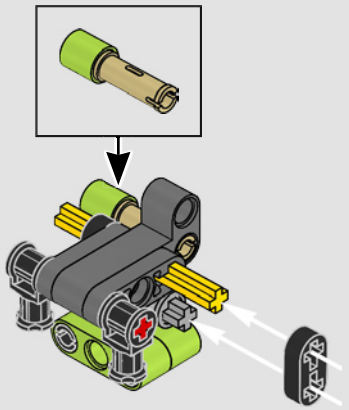

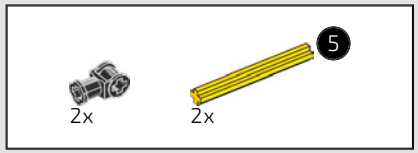

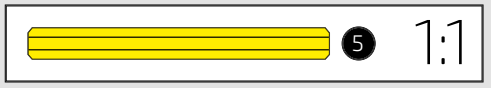

560

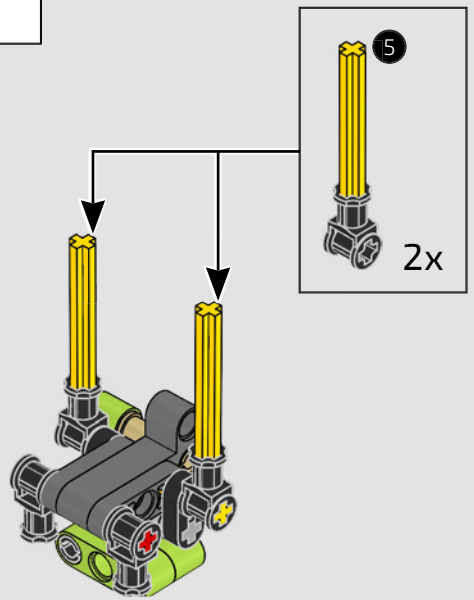

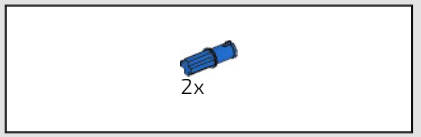

561



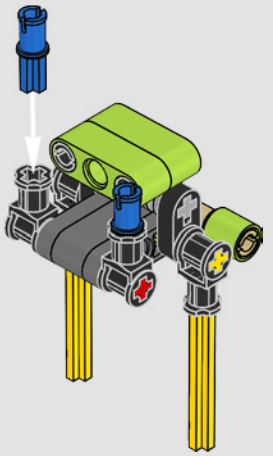

562



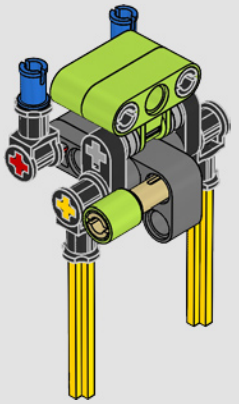

563

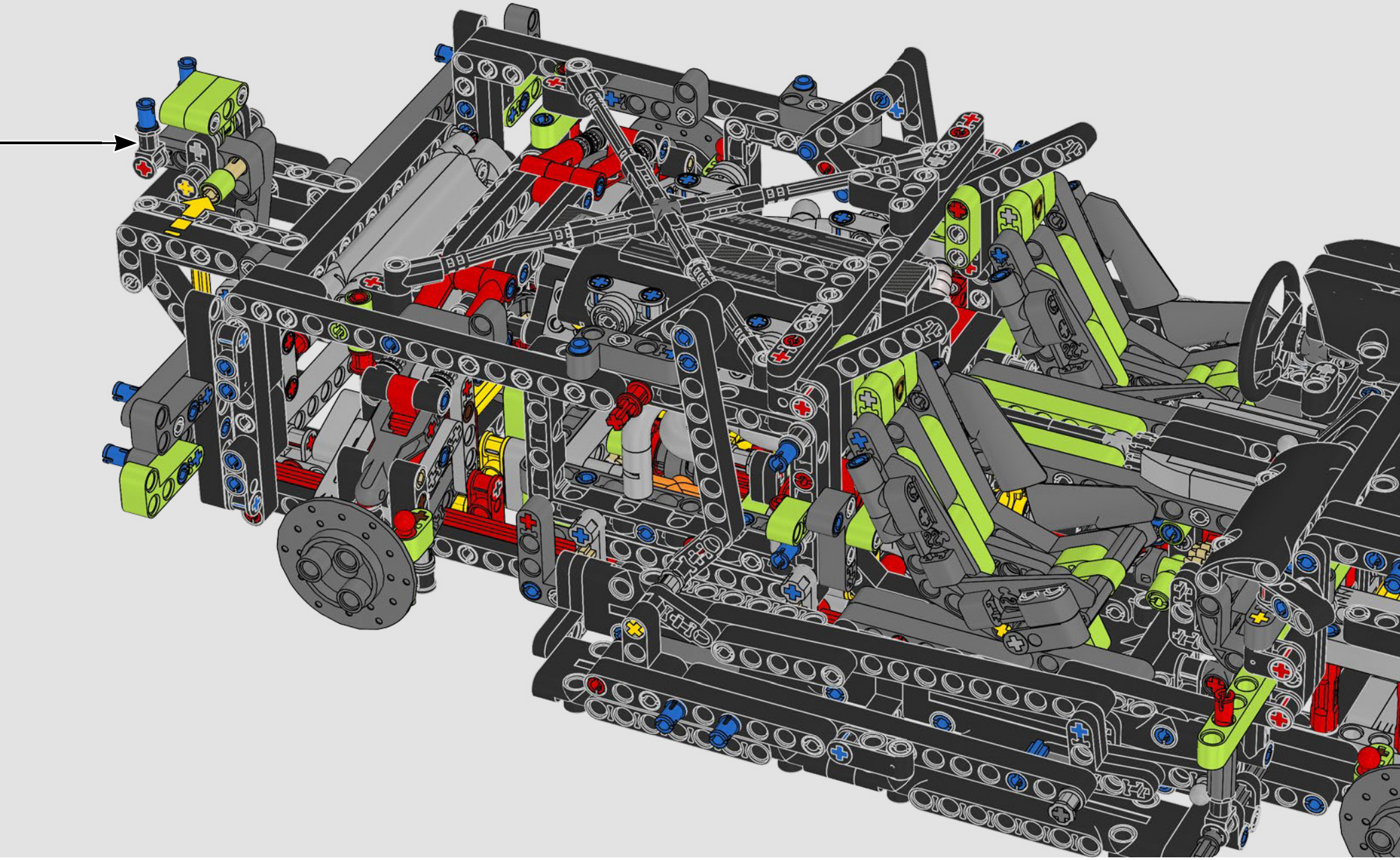

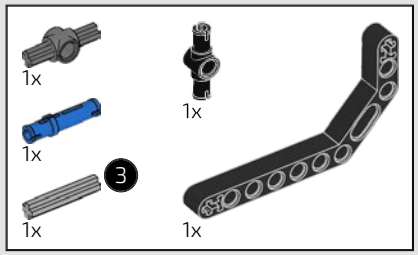

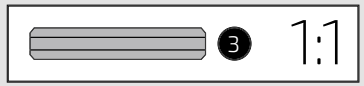

564

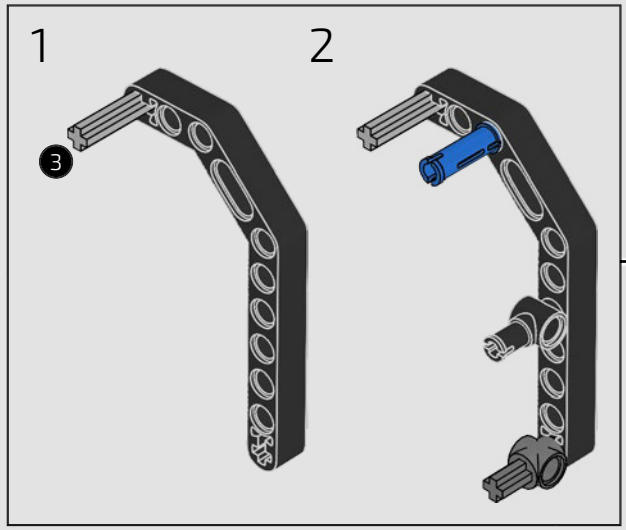

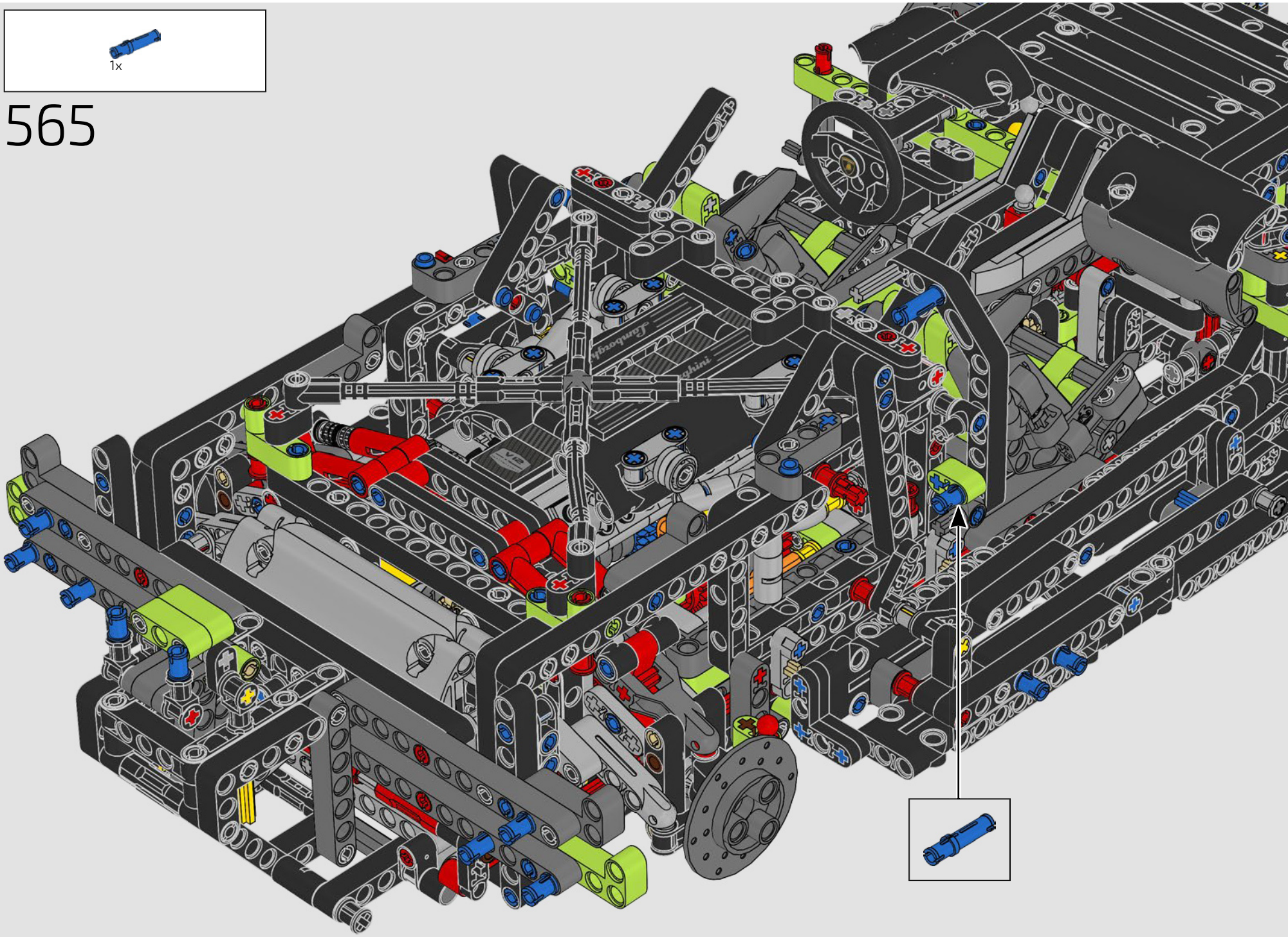
1x
565

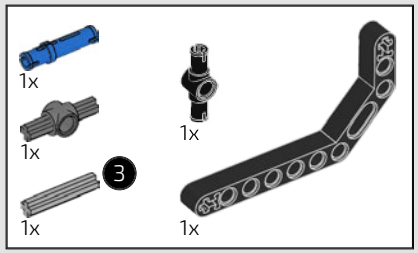

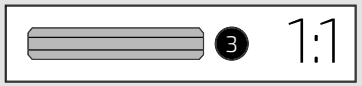

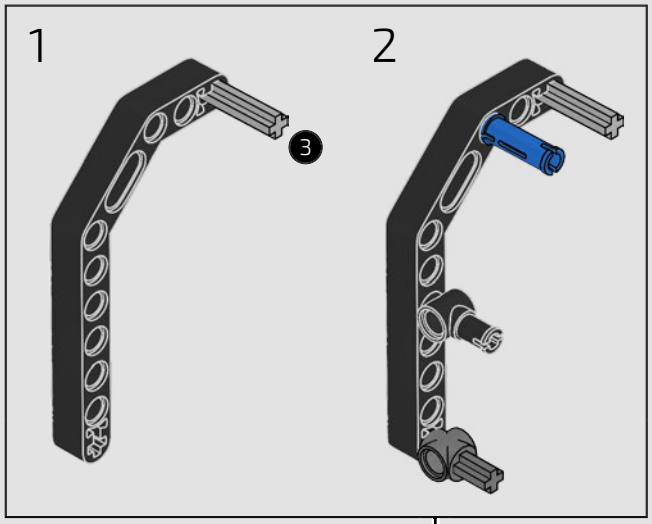

566

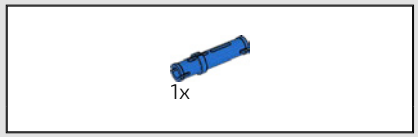

567

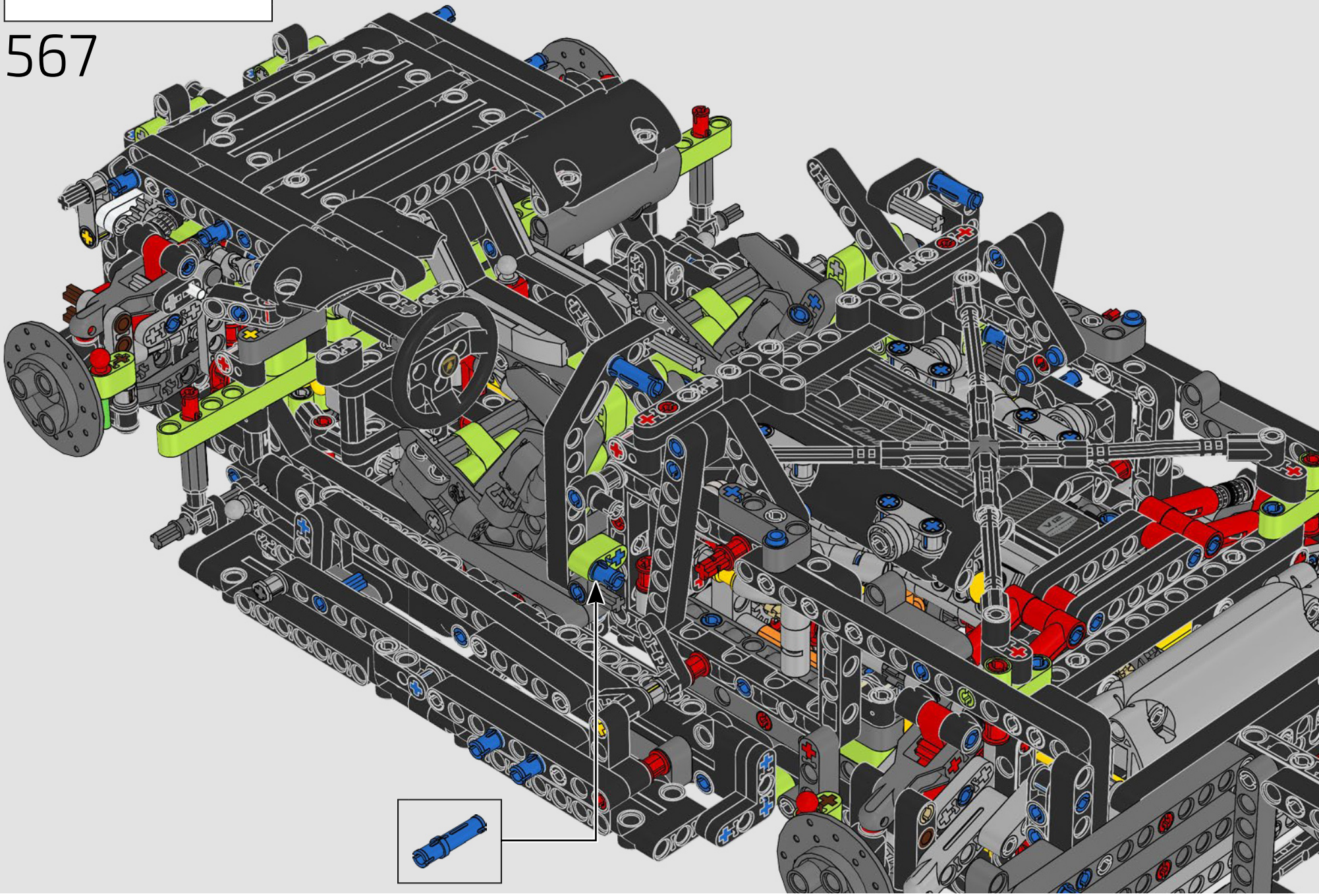

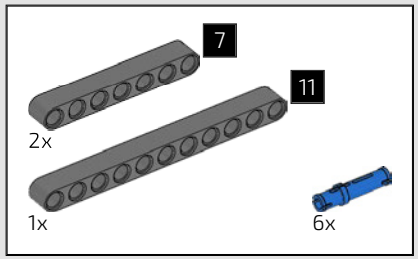

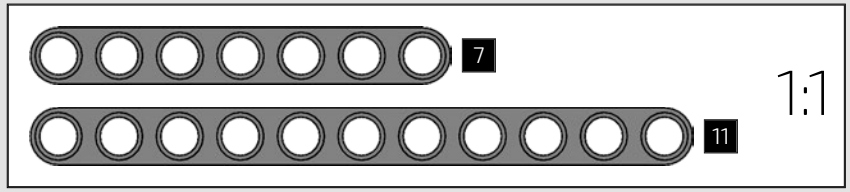

568

1

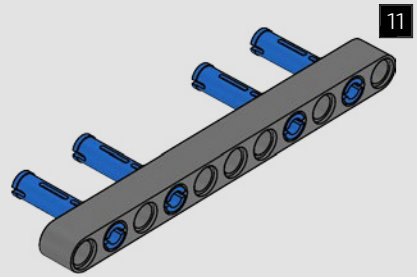

2

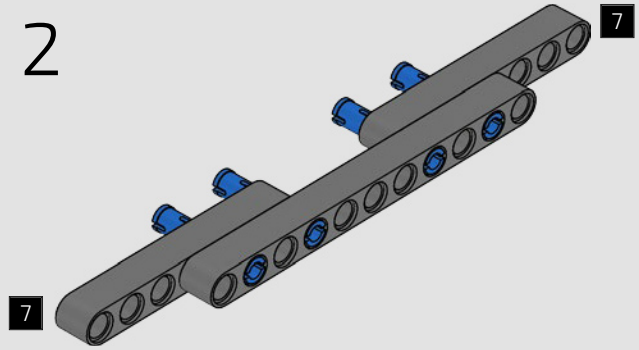

3

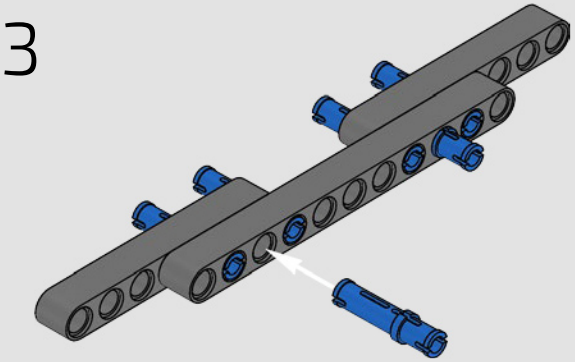

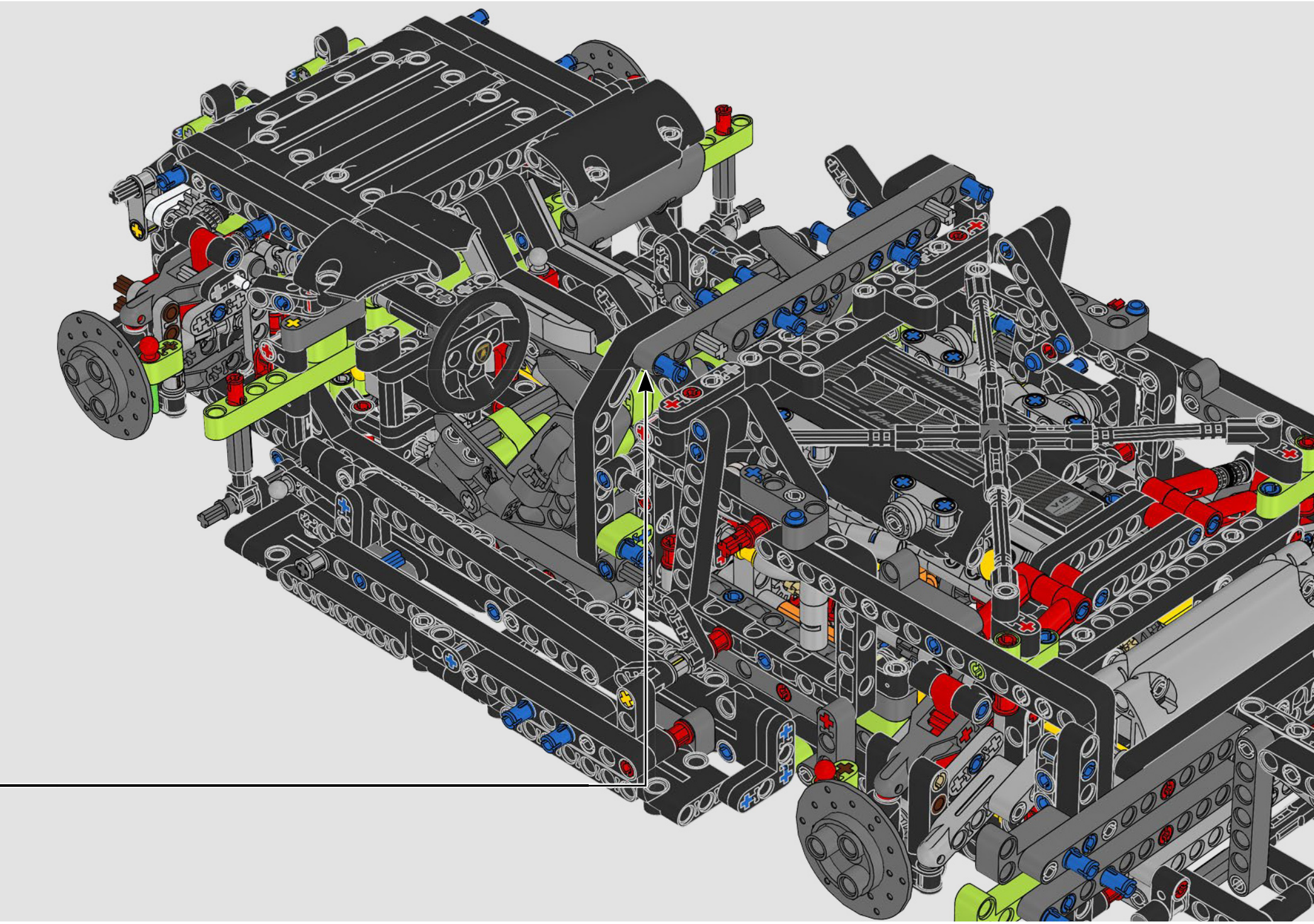

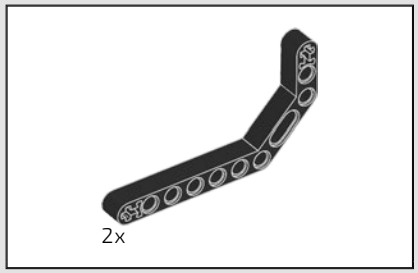

569

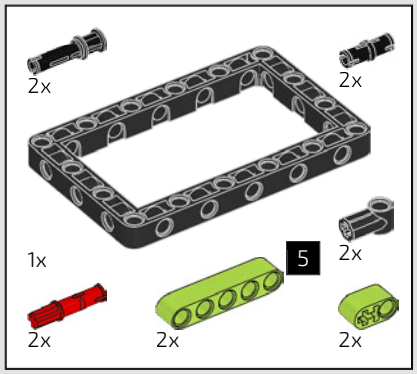

570

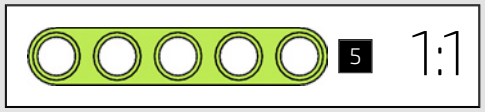

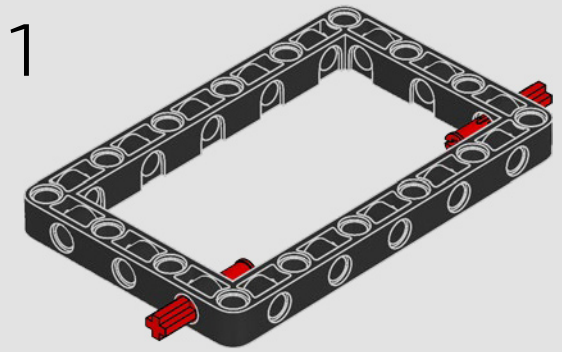

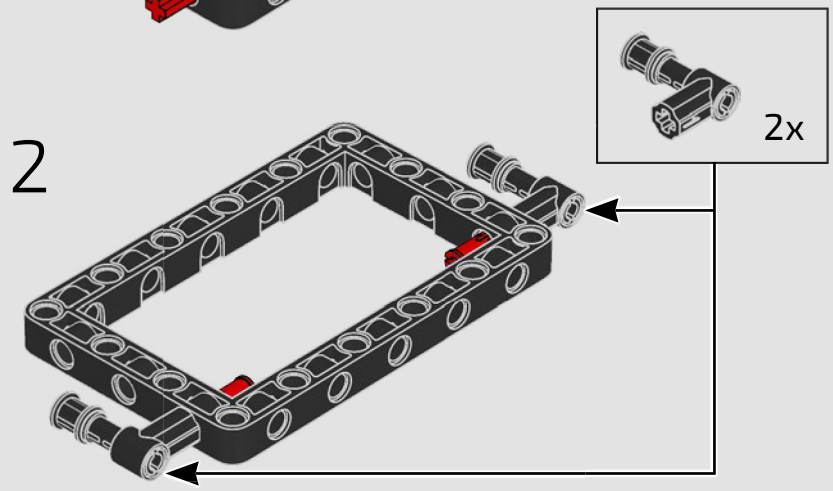

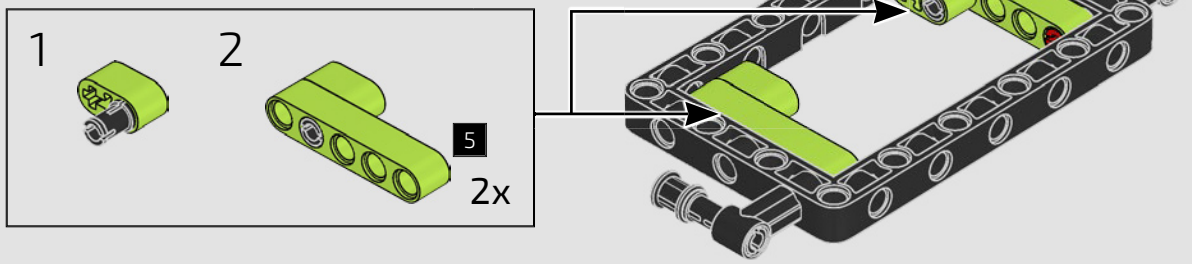

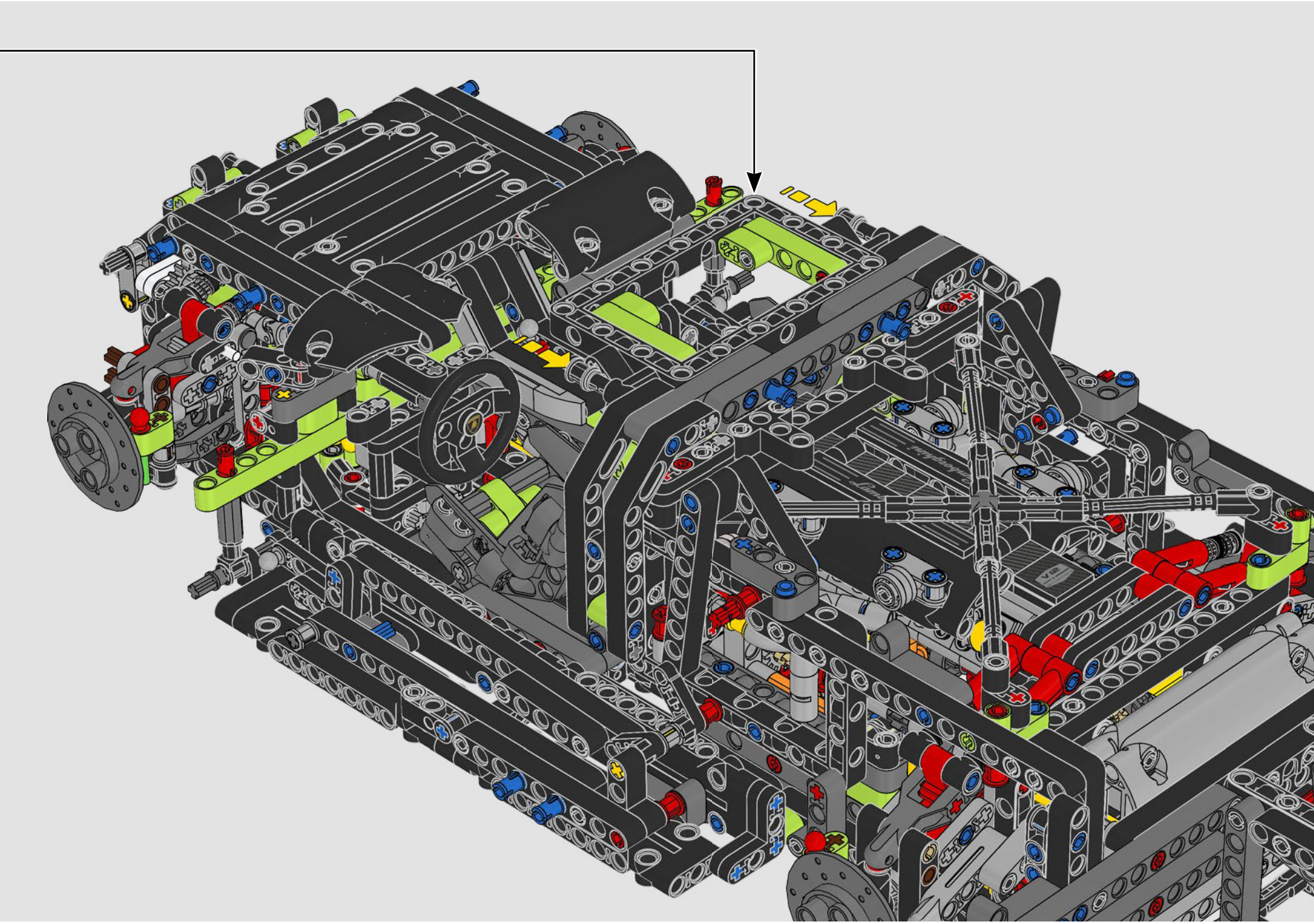

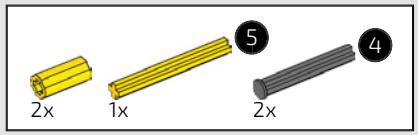

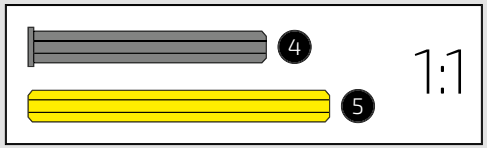

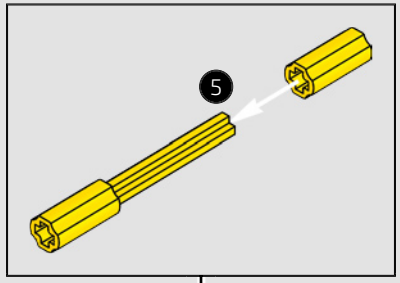

571

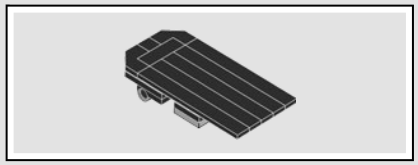

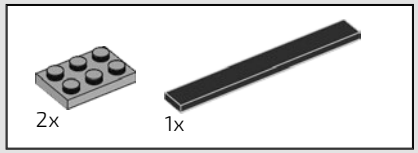

572

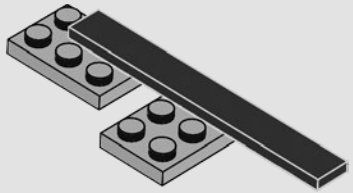

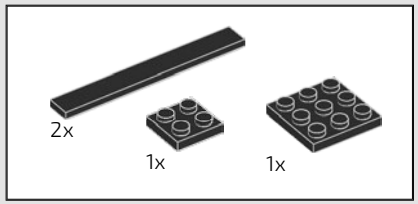

573

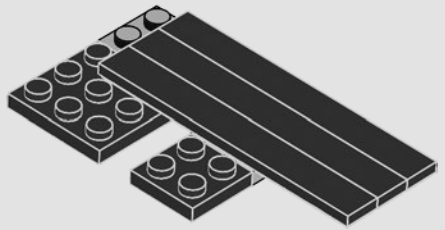

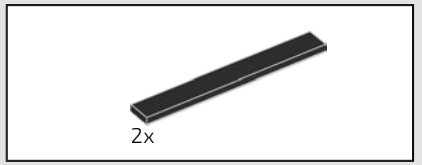

574

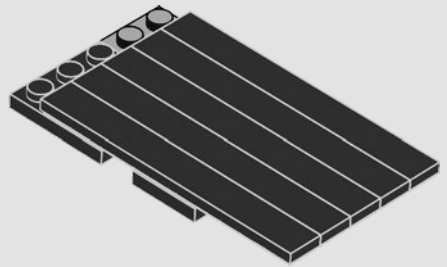

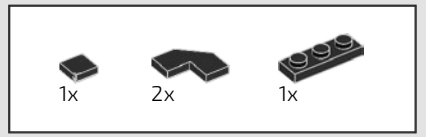

575

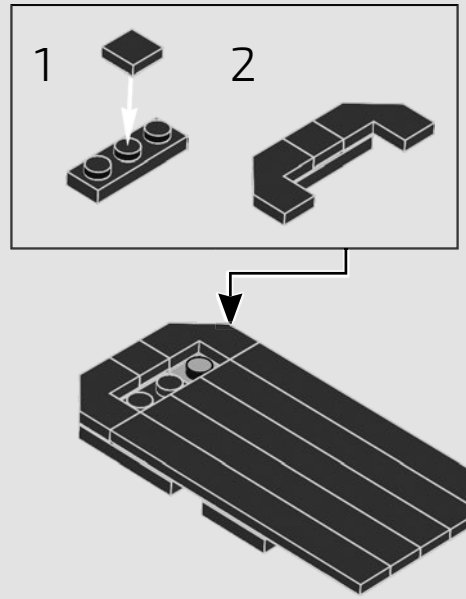

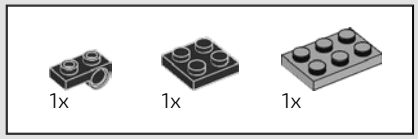

576



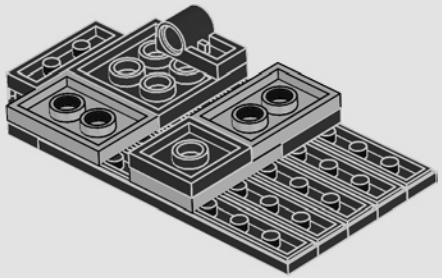

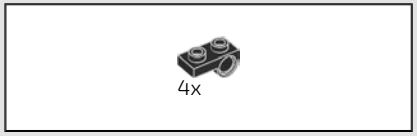

577

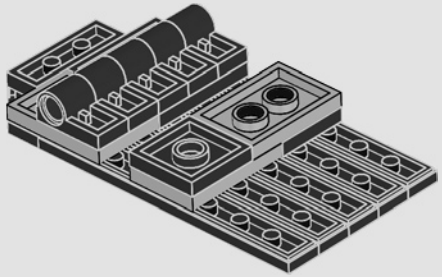

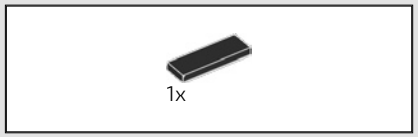

578



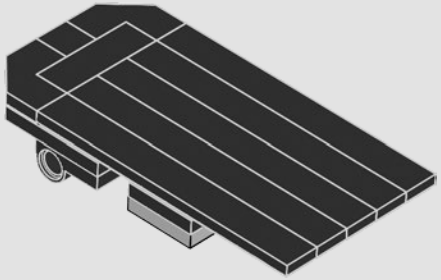

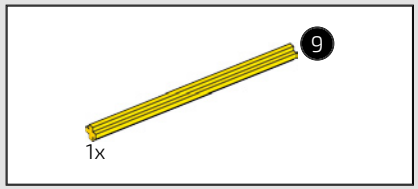



579

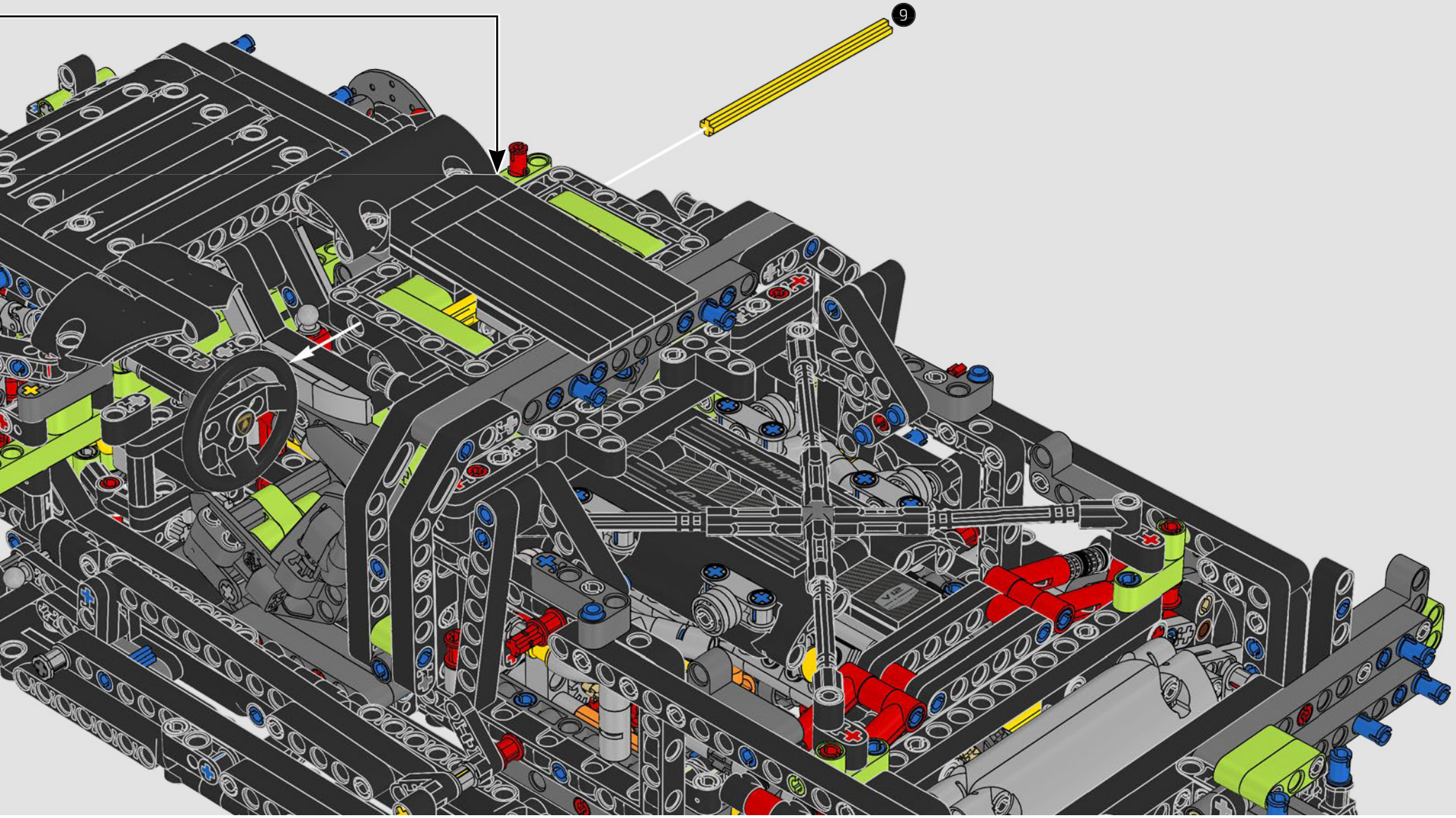



580


LAMBORGHINI
Lamborghini
SIÁN


Lamborghini

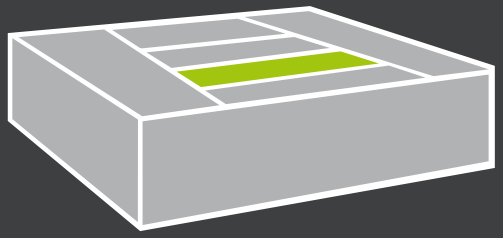

BOX FOUR BOX VIER

4

REAR SPOILER

HECKSPOILER

There is nothing that beats the drama of a rear spoiler moving elegantly into place on a supercar like the Lamborghini Sián FKP 37. Senior Designer Uwe Wabra was determined to recreate that movement, even if it did give him some serious design and mechanical challenges.

Nichts ist so spektakulär wie ein Heckspoiler, der an einem Supersportwagen wie dem Lamborghini Sián FKP 37 elegant ausgefahren wird. Senior Designer Uwe Wabra war fest entschlossen, diese Bewegung akkurat nachzustellen, obwohl ihn das vor einige knifflige Designherausforderungen und mechanische Probleme stellte.



> www.LEGO.com/lamborghini-sian/videocasts


Lamborghini

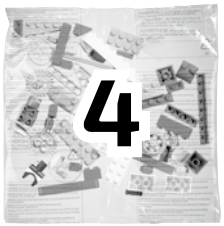
4

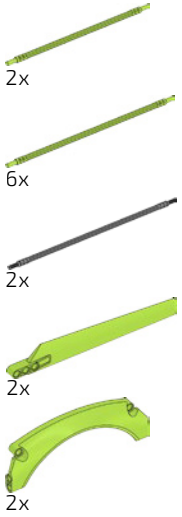
2x
6x
2x
2x
2x

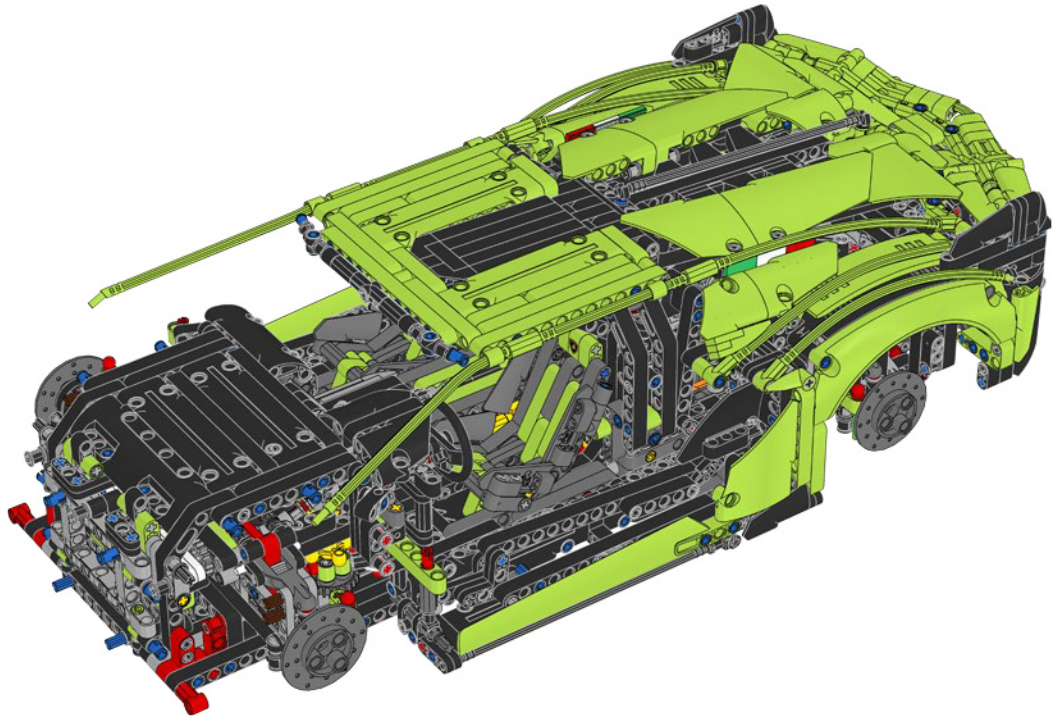

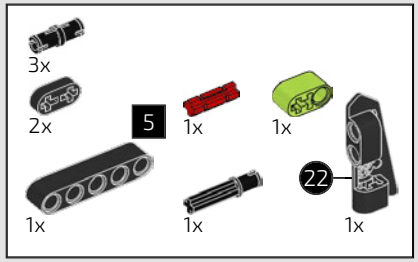

581

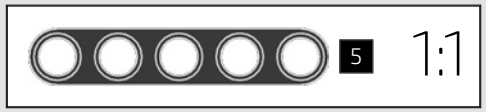

1

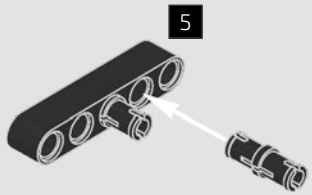

2

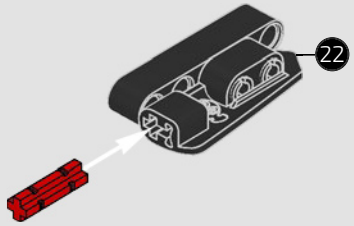

3

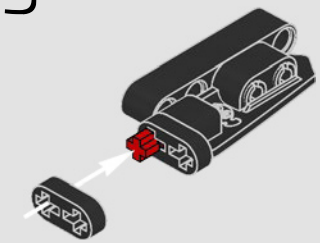

1

2

4

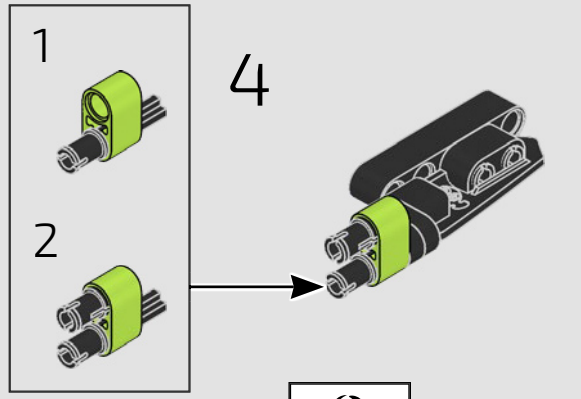

5

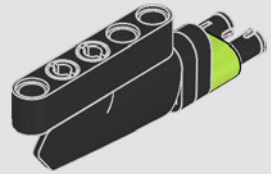

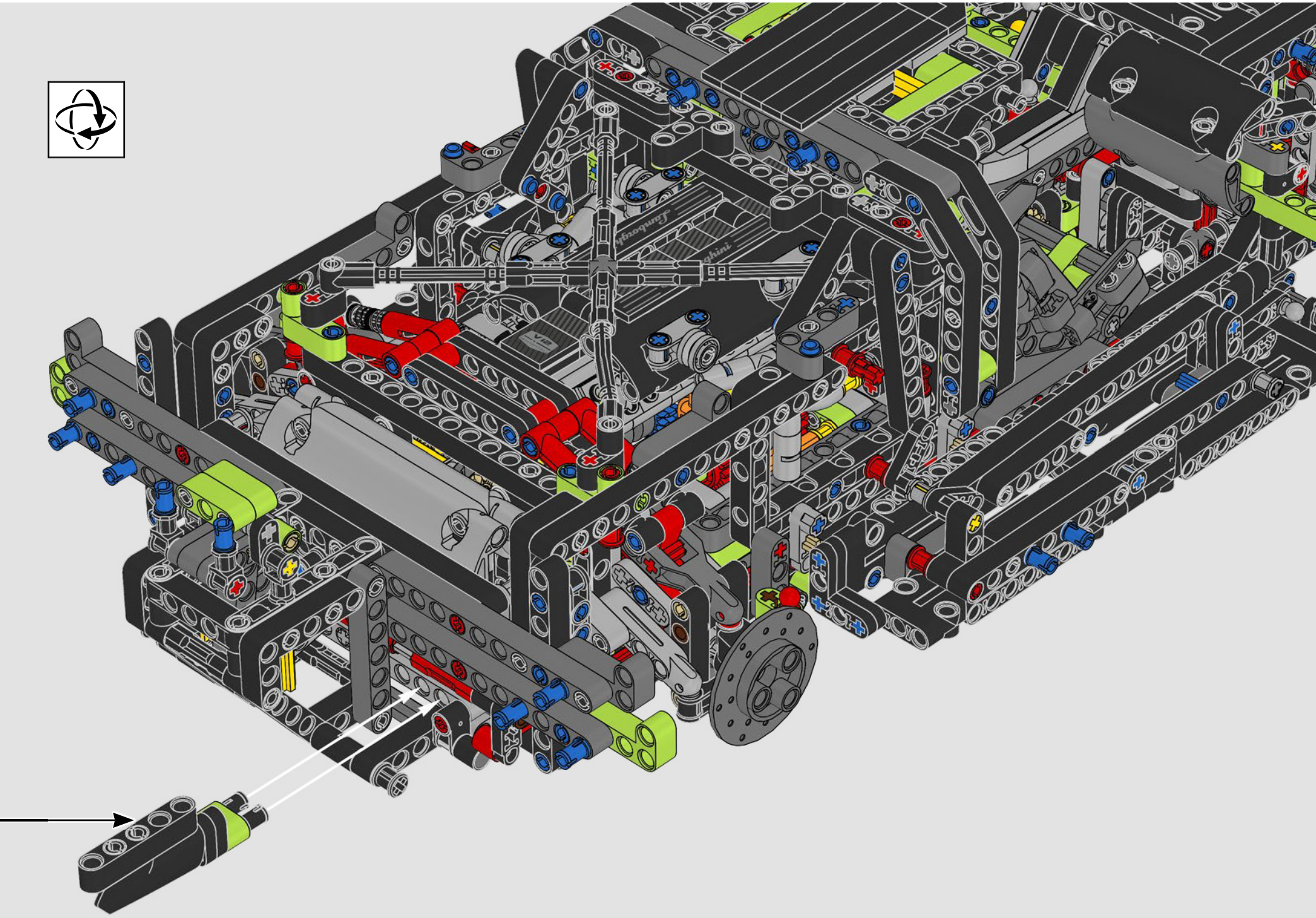

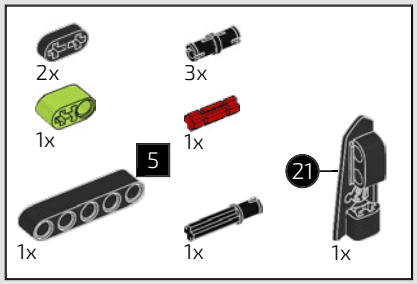

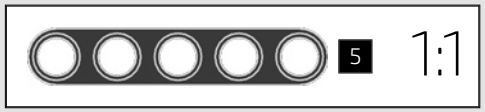

582

1

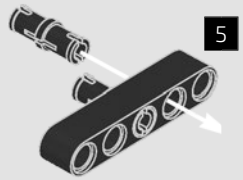

2

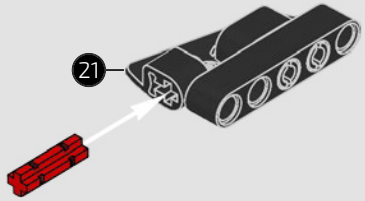

3

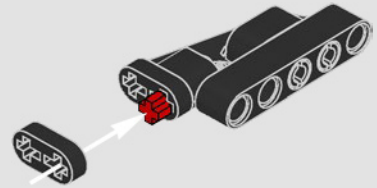

1

2

4

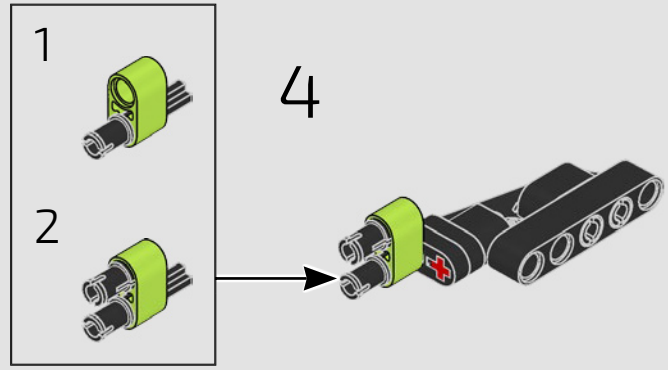

5

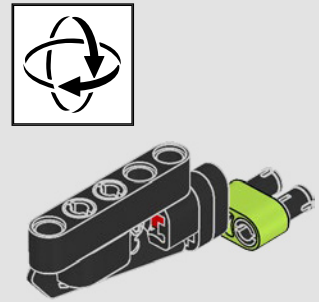

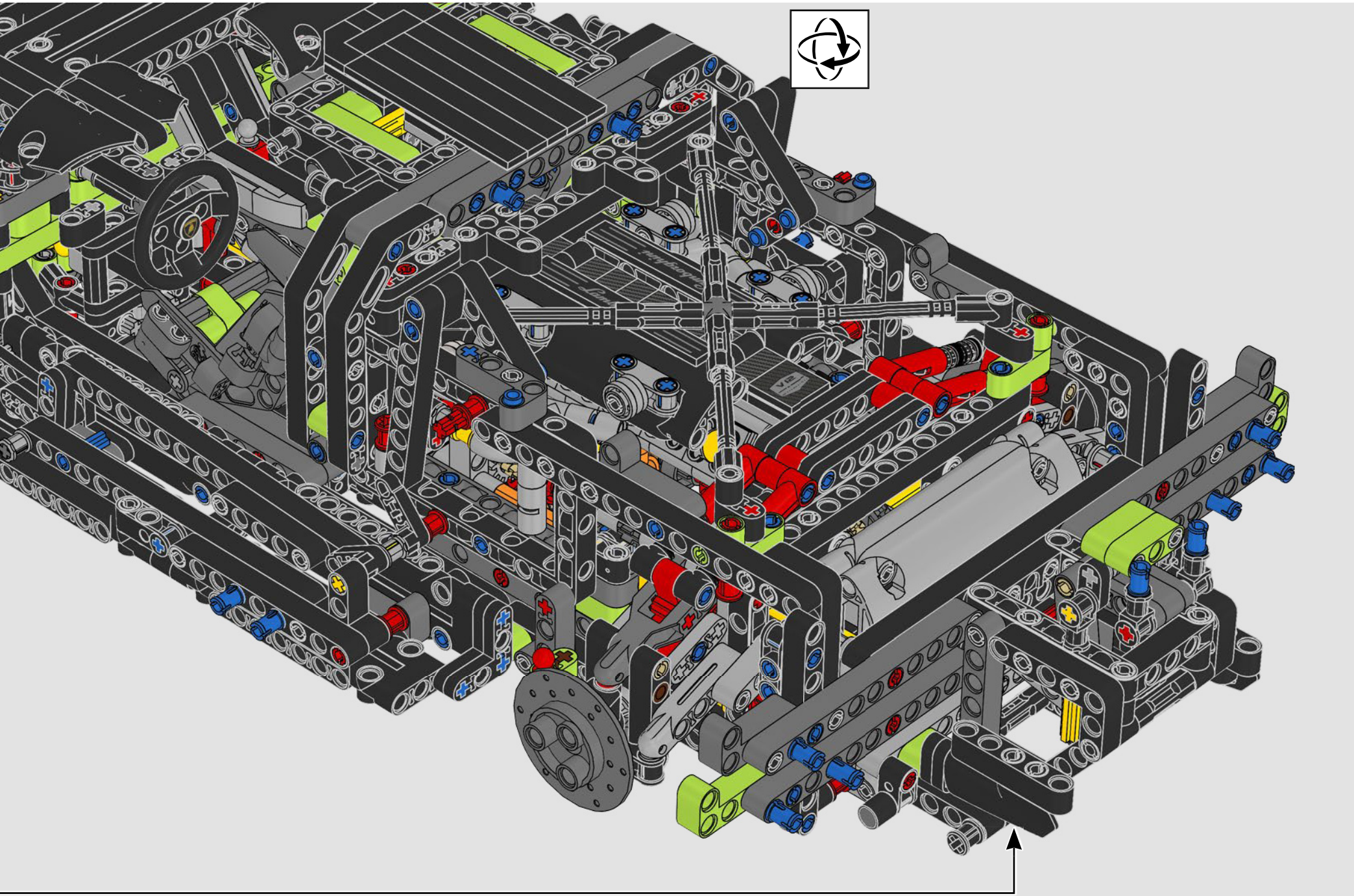

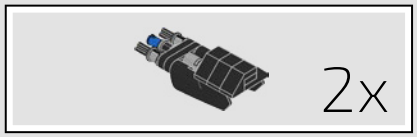



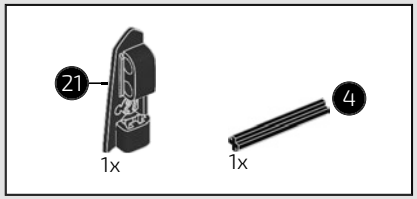

583

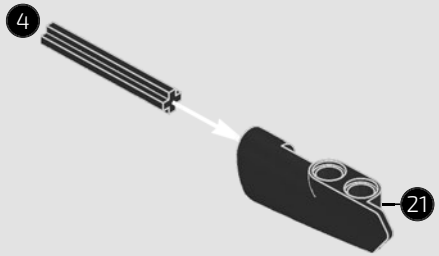

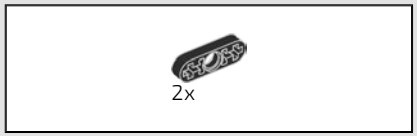

584

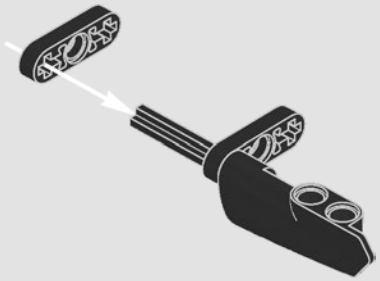

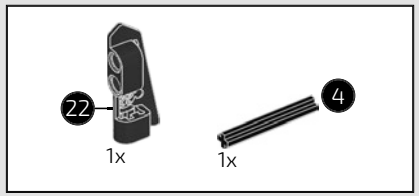

585

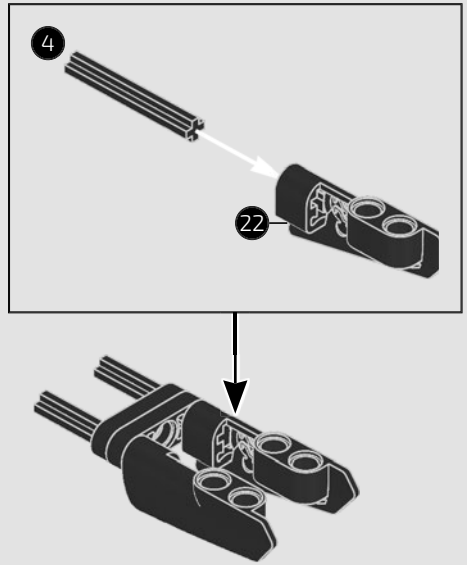

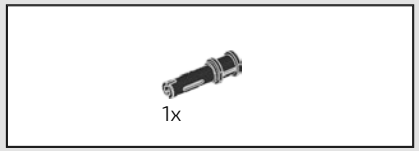

586

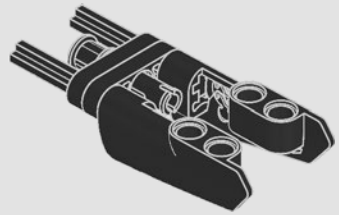

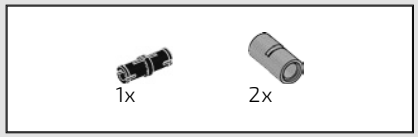

587

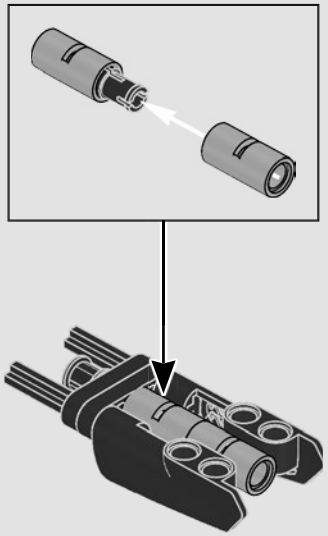

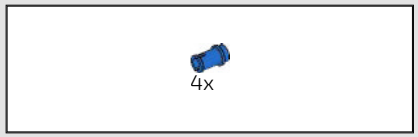

588

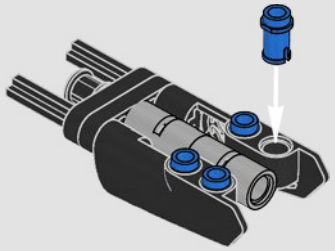

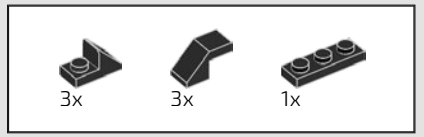

589

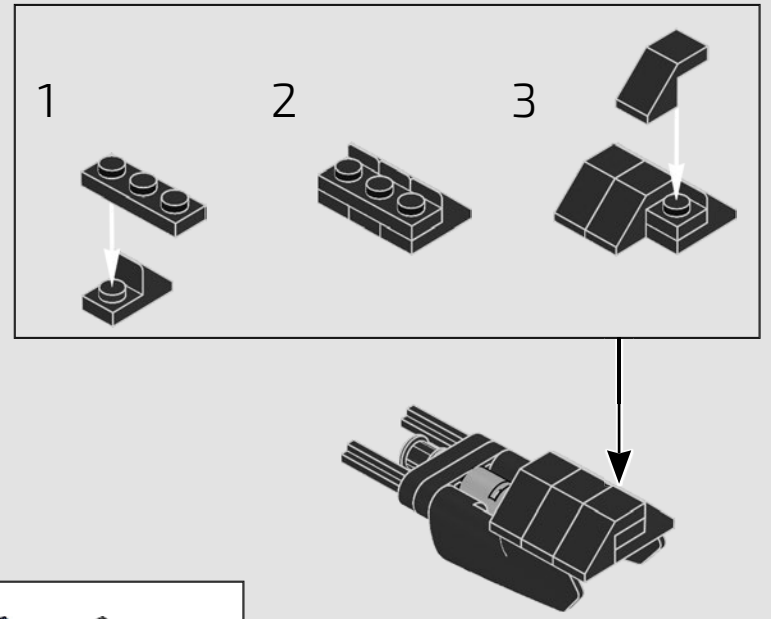

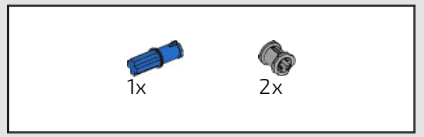

590

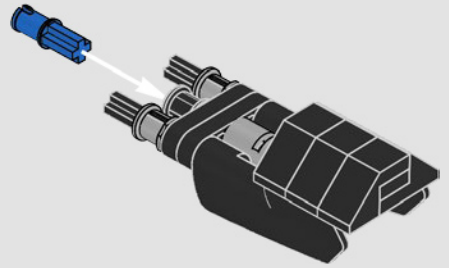

2x

591

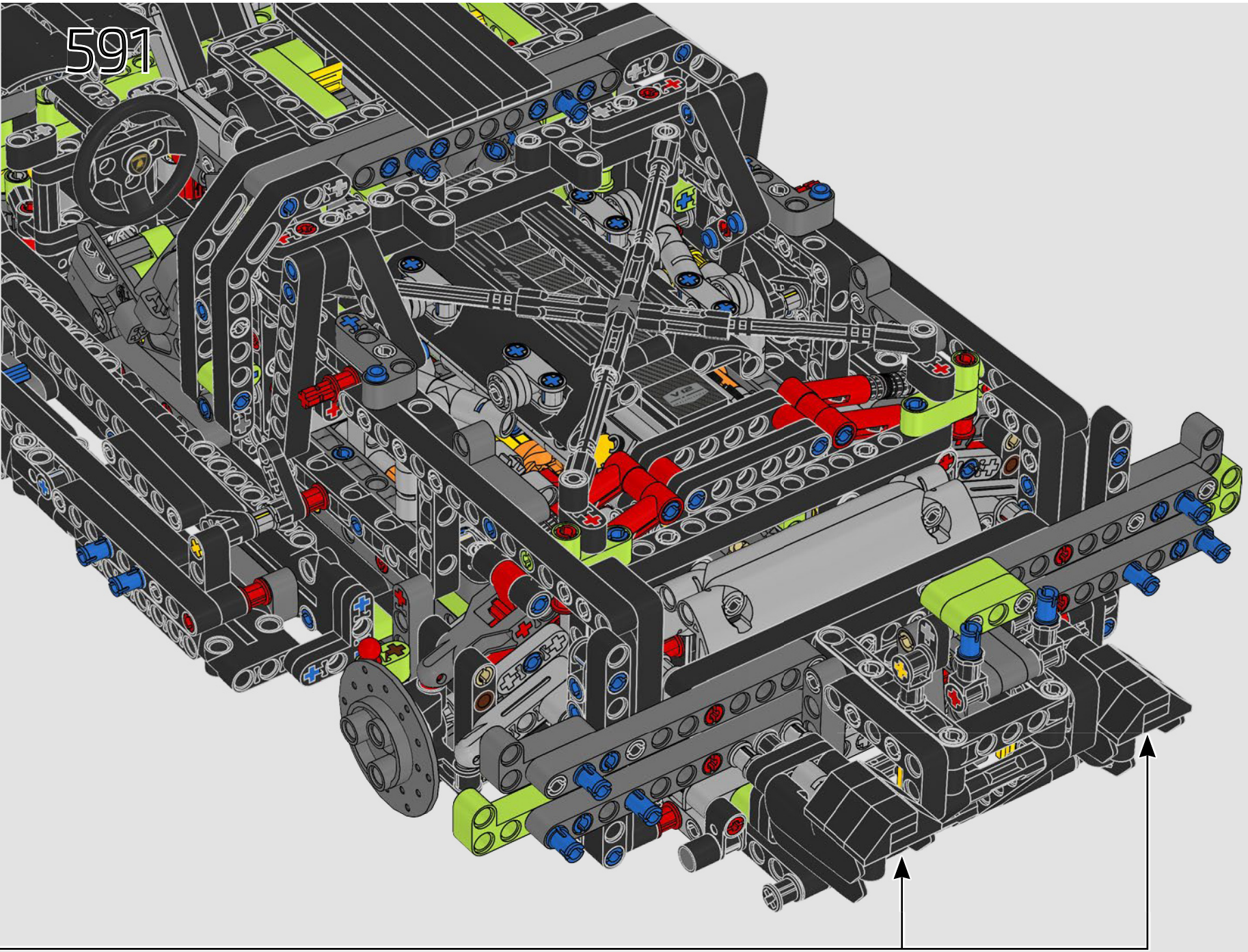

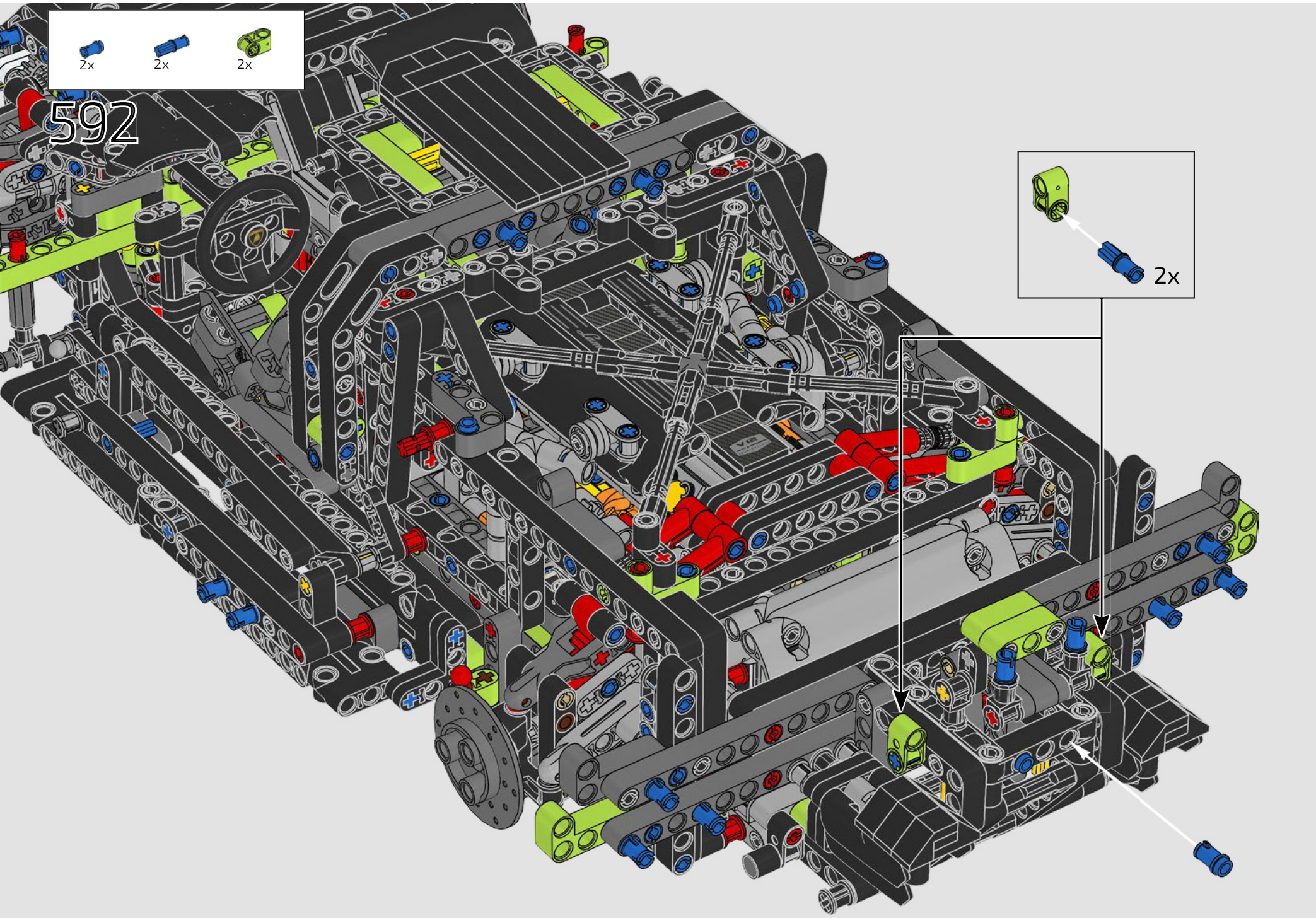
2x
2x
2x
592
2x

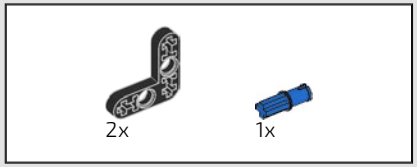

593

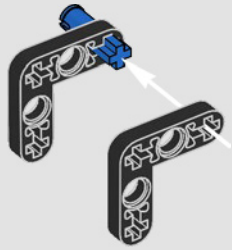

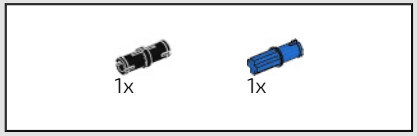

594



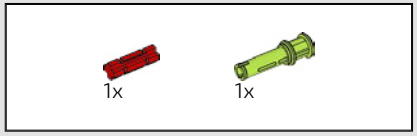

595

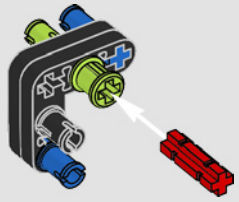

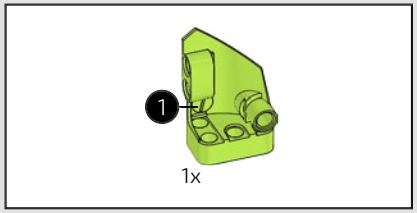

596

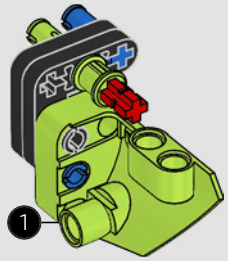

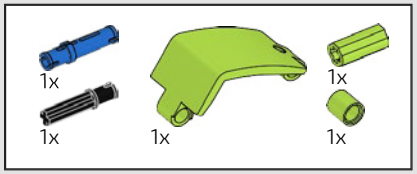

597

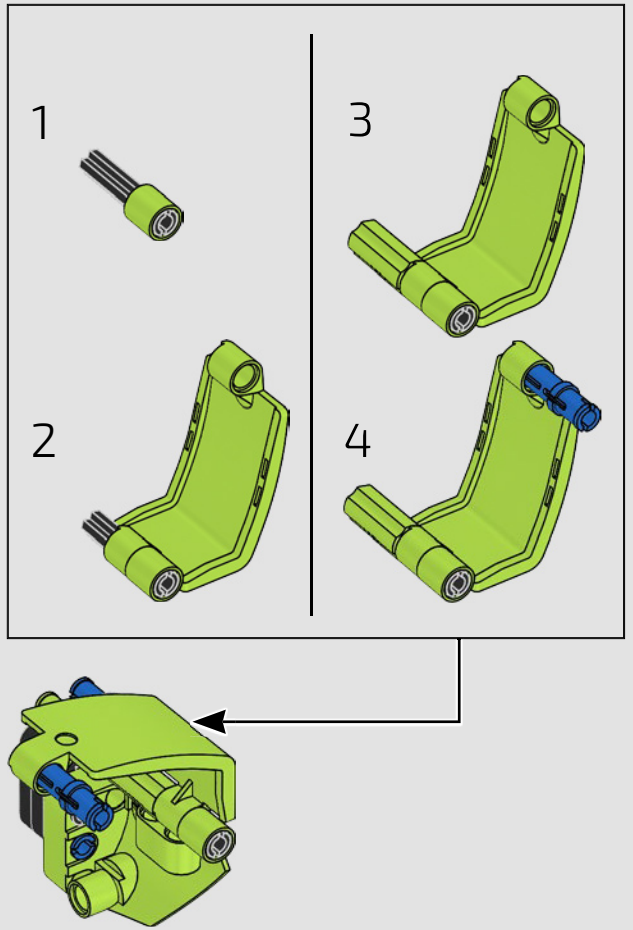

598

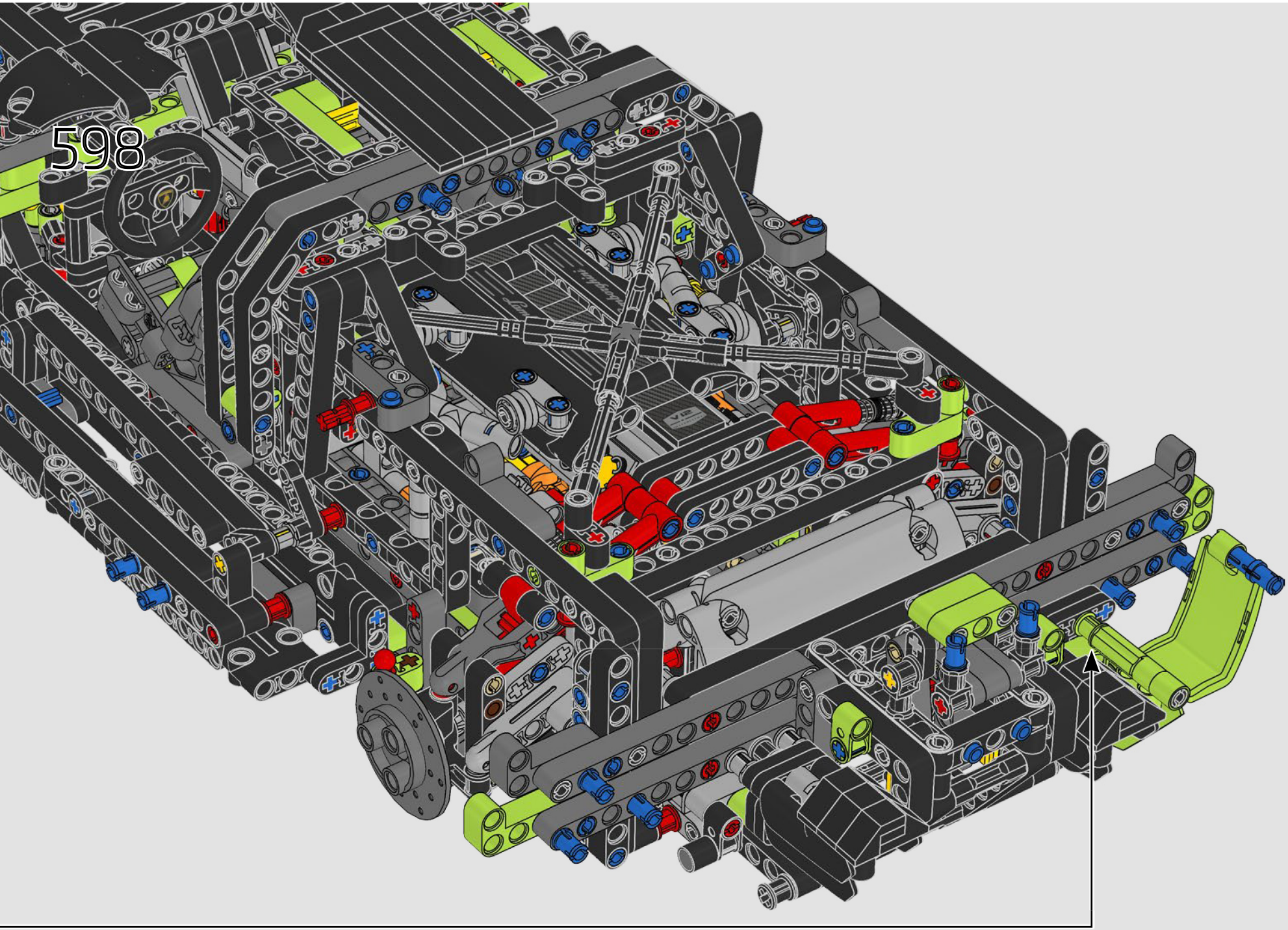

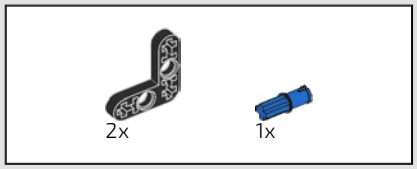

599

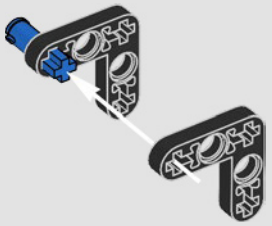

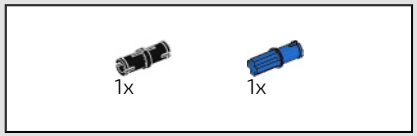

600

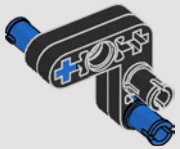

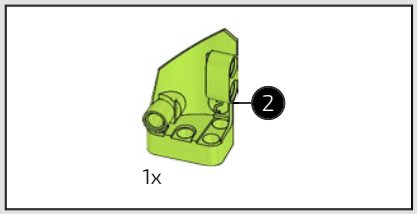

601

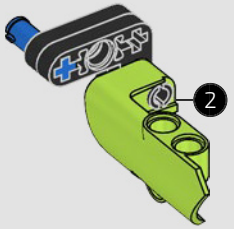

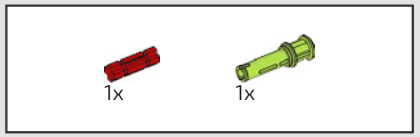

602

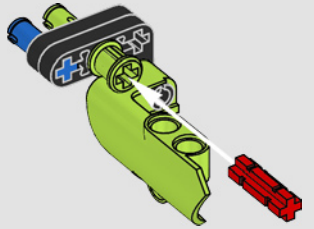

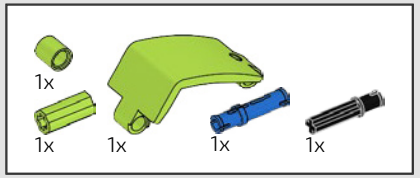

603

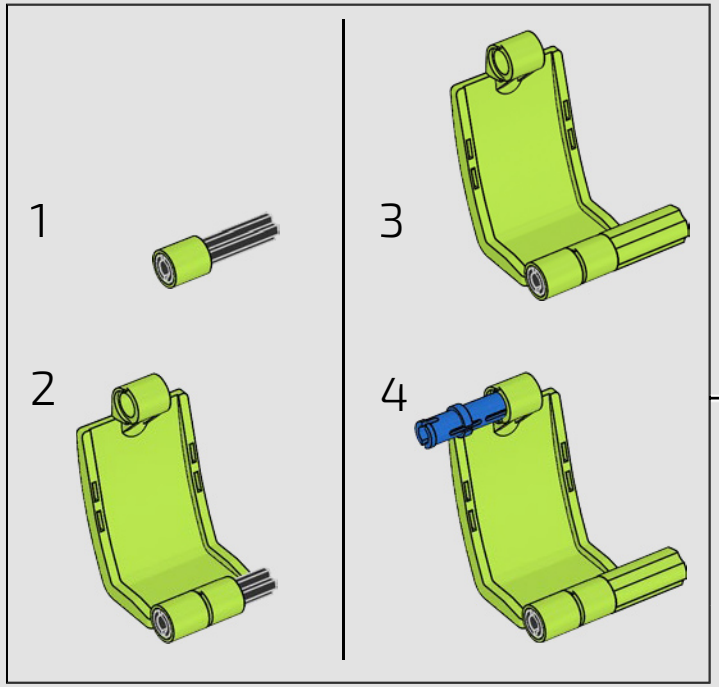

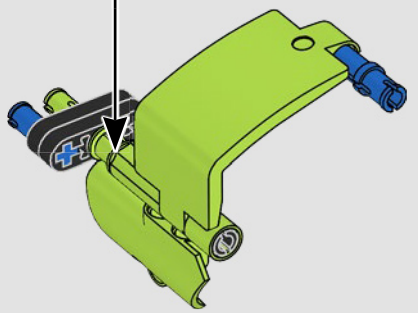

604

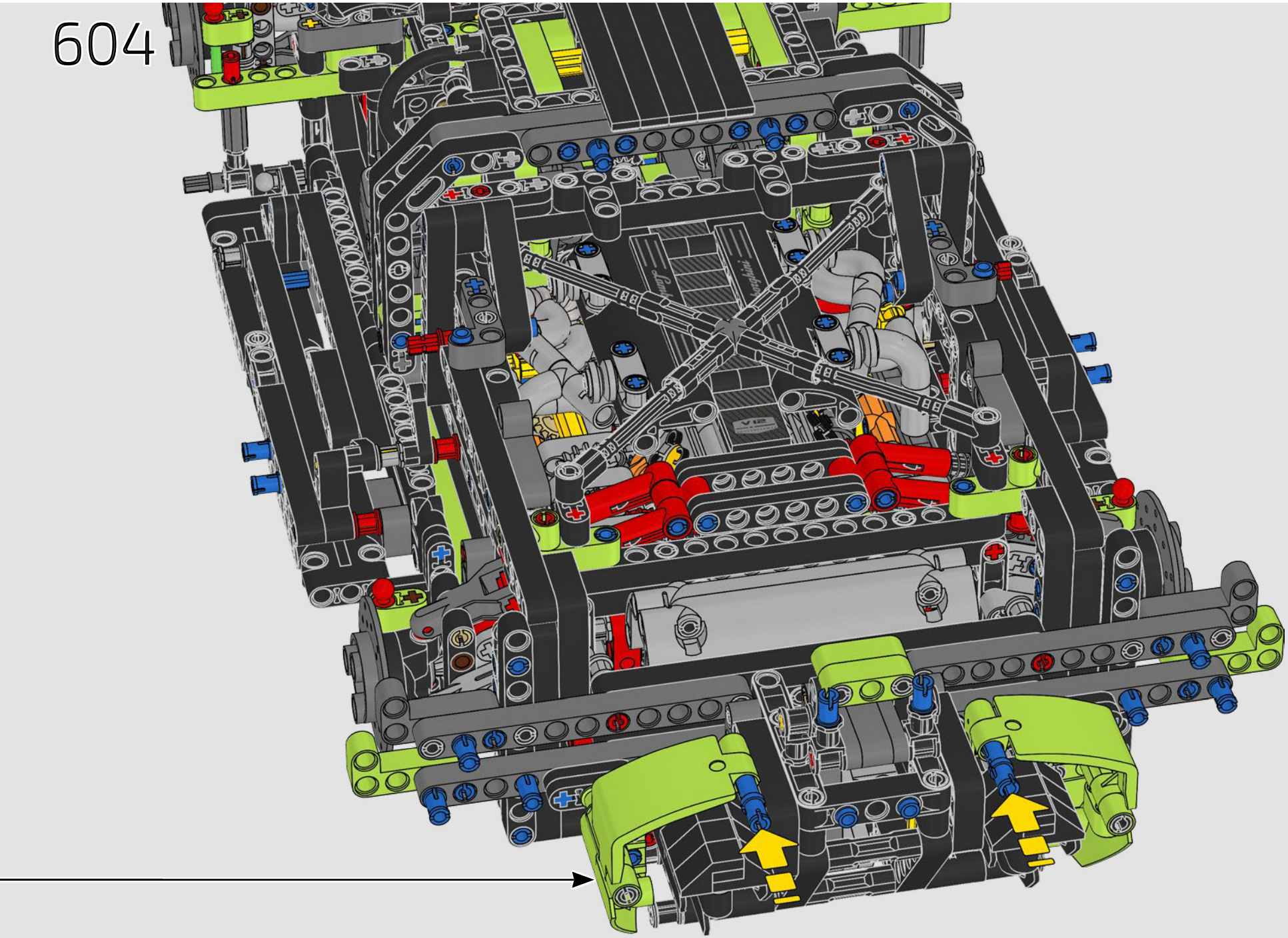

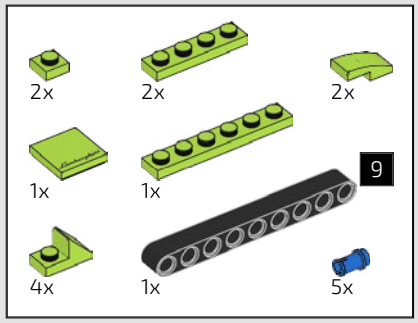

605

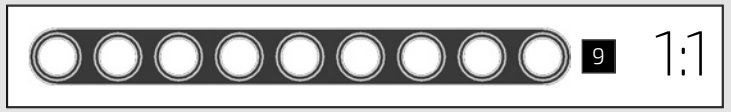

1

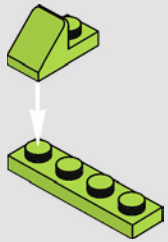

2

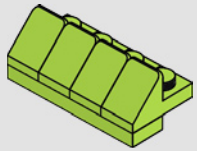

3

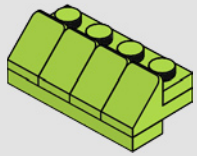

4

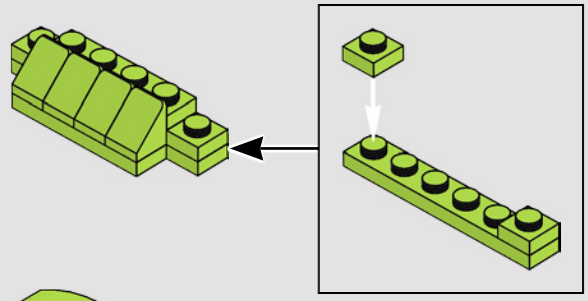

5

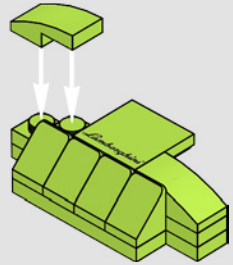

6

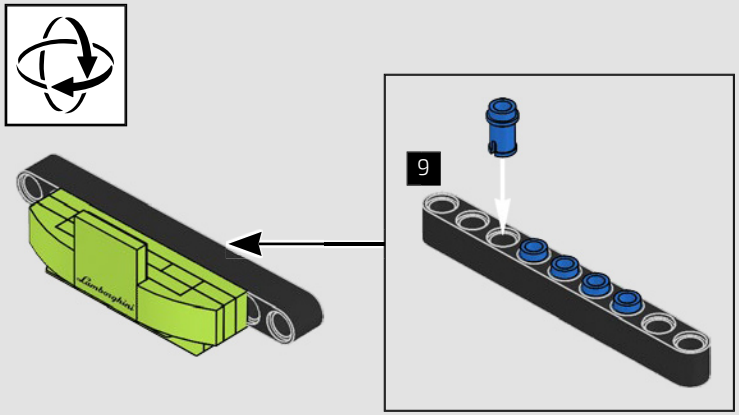

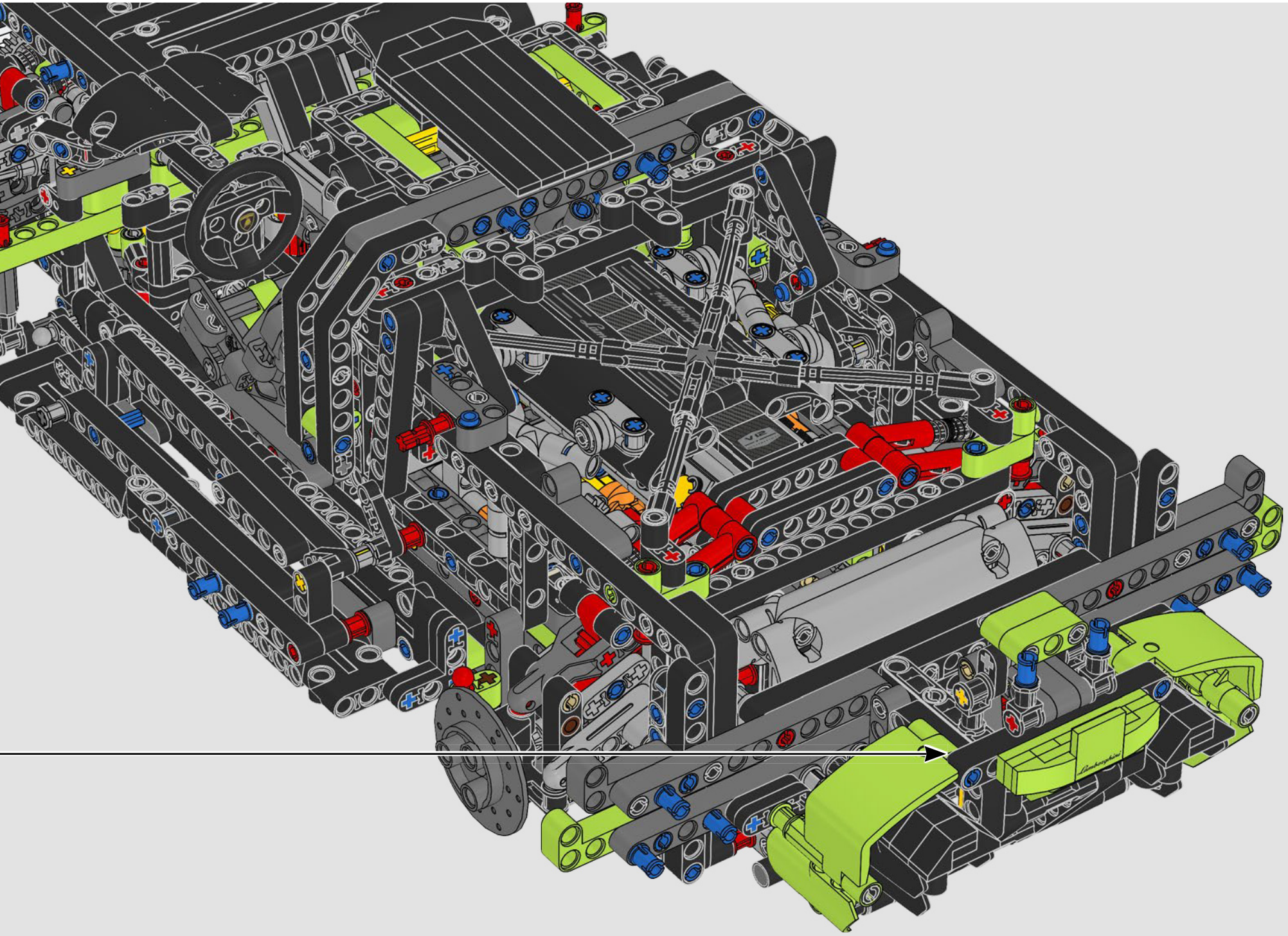



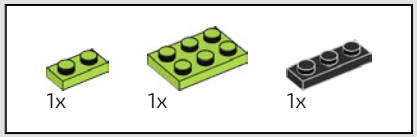

606

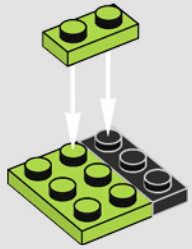

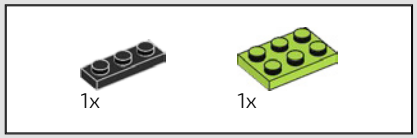

607

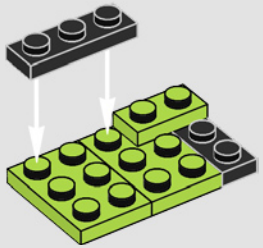

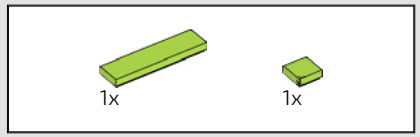

608

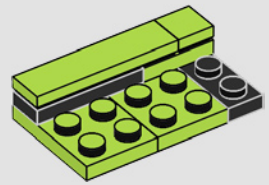

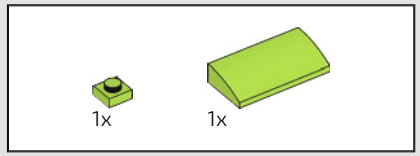

609

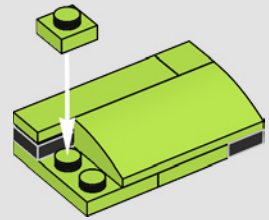

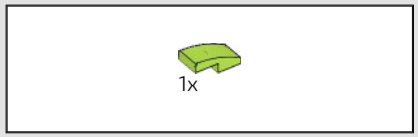

610

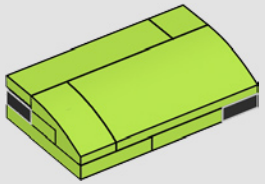

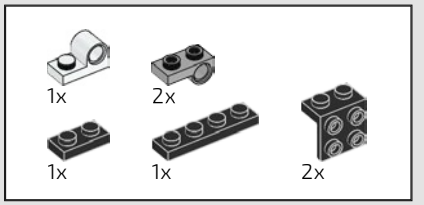

611

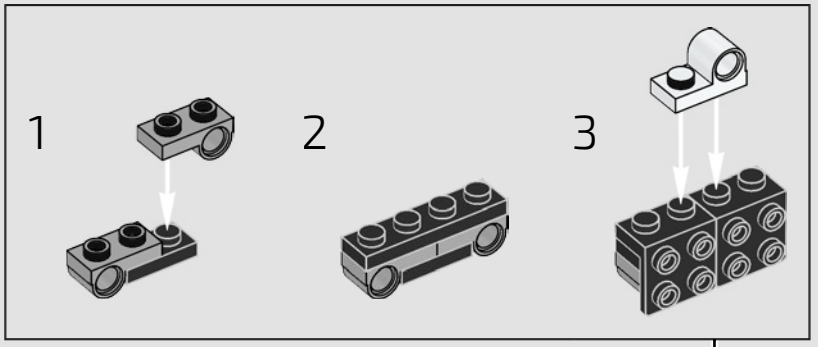



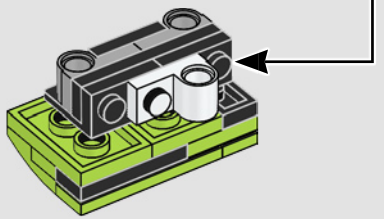

612



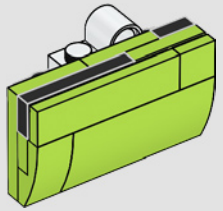

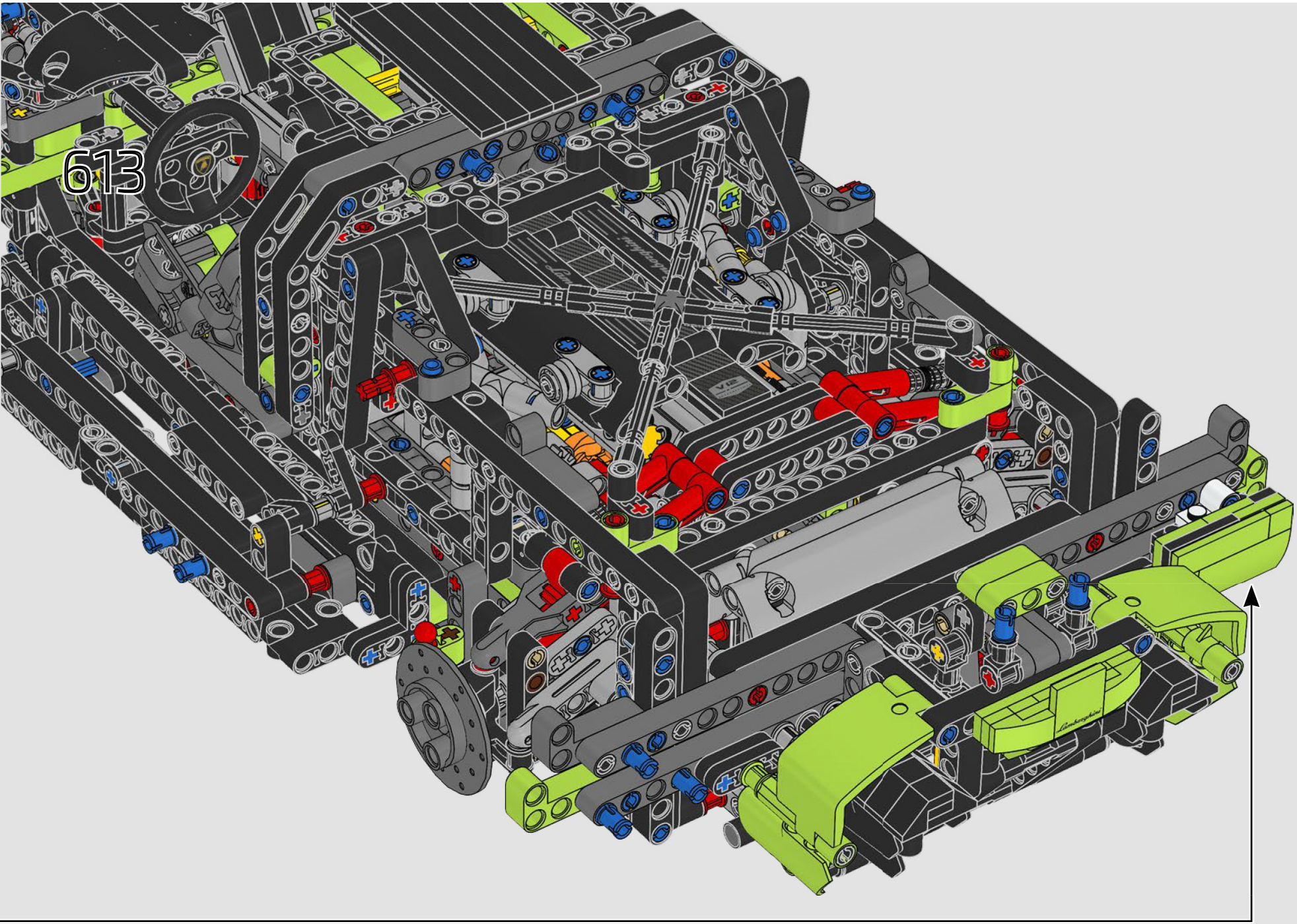
613

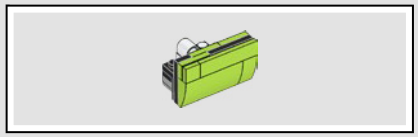

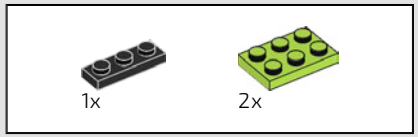

614

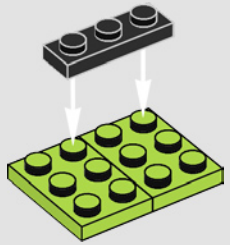

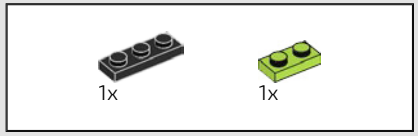

615

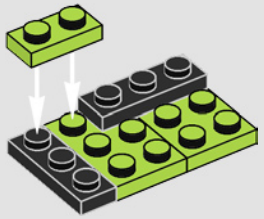

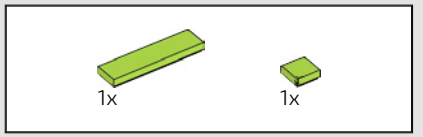

616

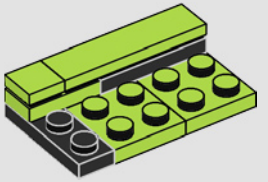

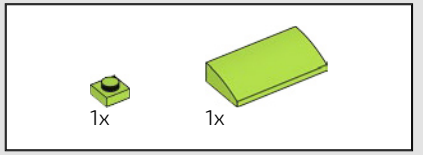

617

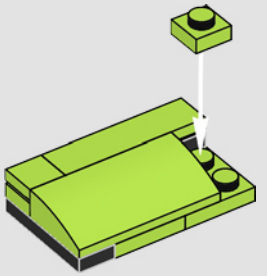

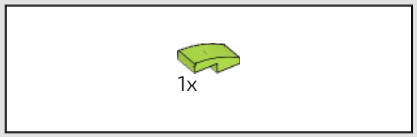

618

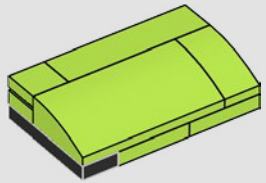

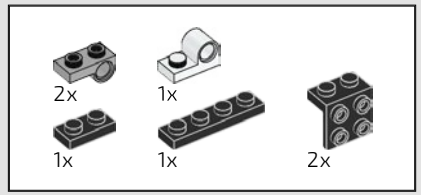

619

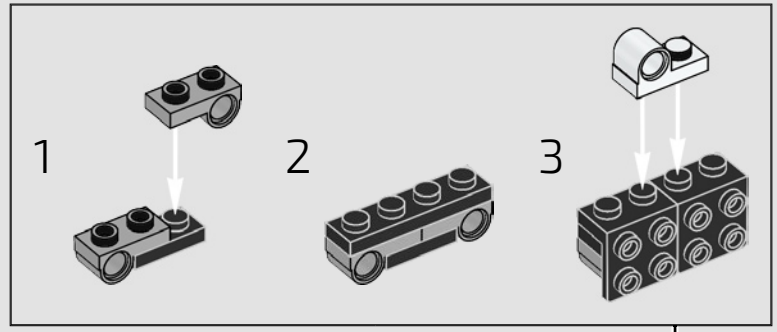



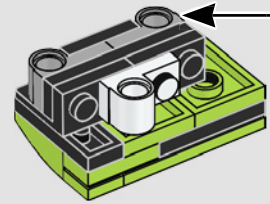

620



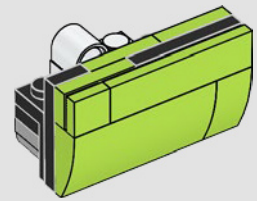

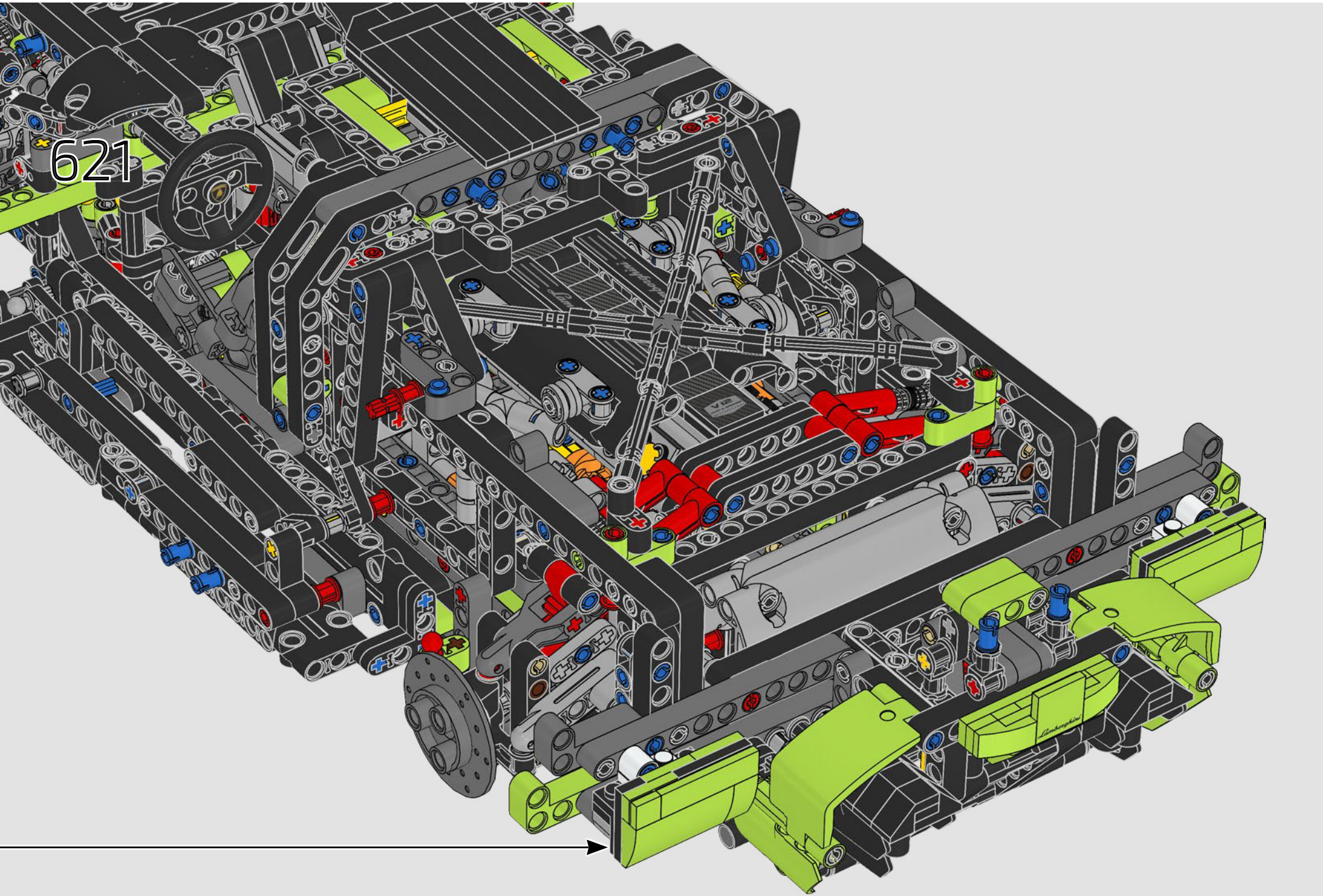
621

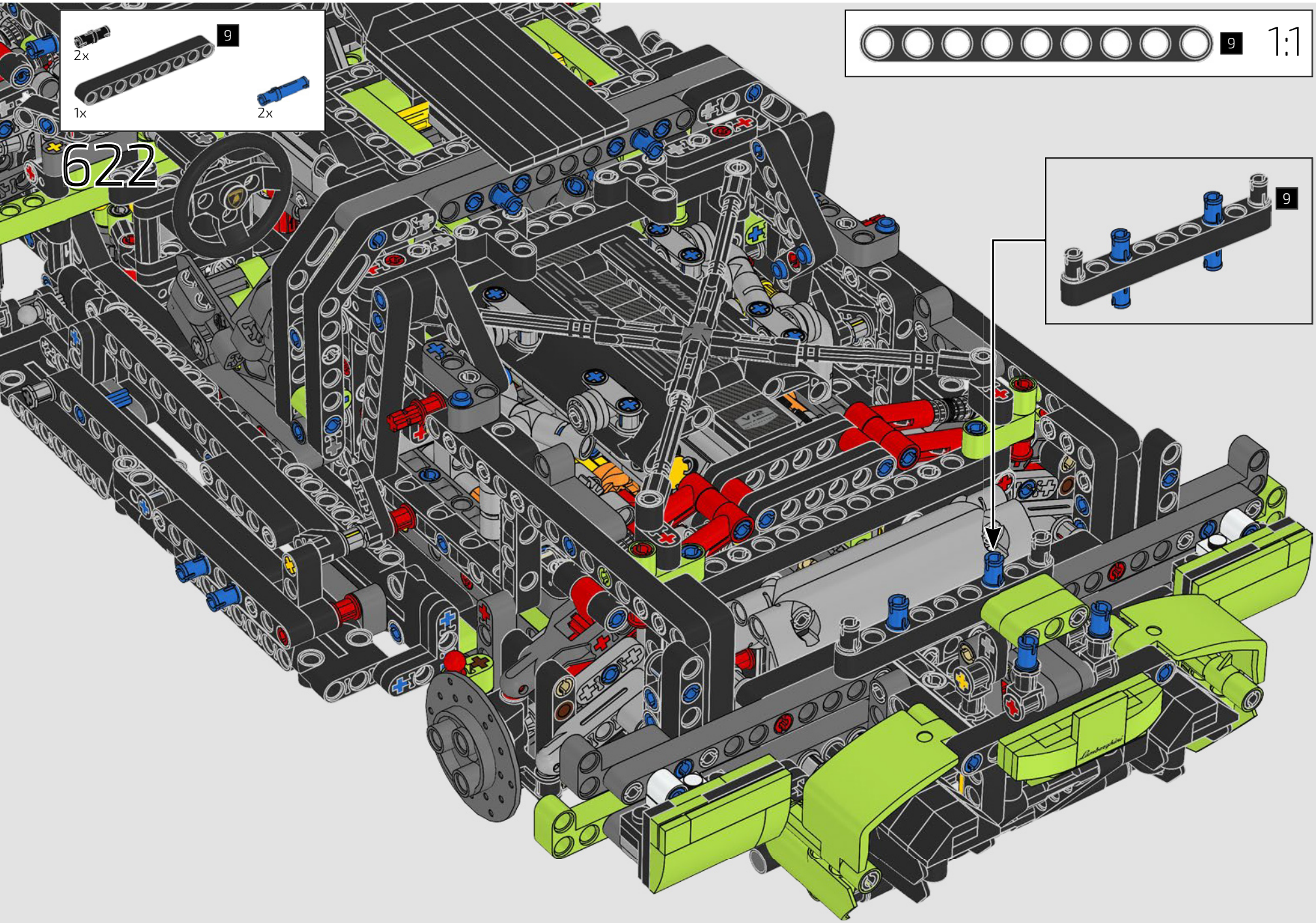
9
2x
1x
2x
622
9
1:1
9

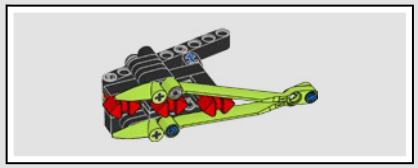

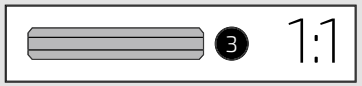

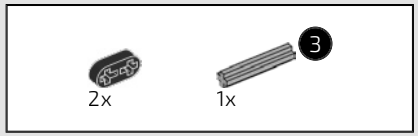

623

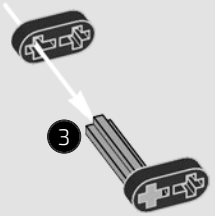

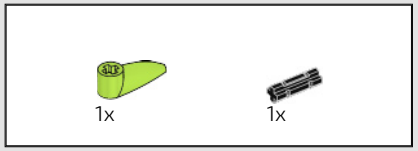

624

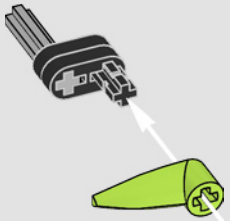

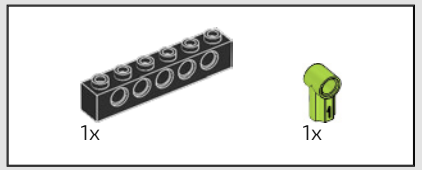

625

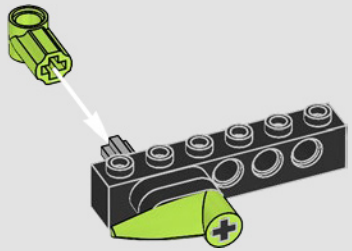



626

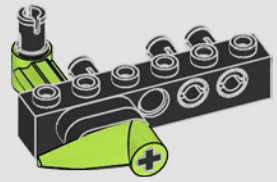

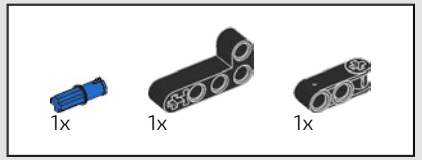

627

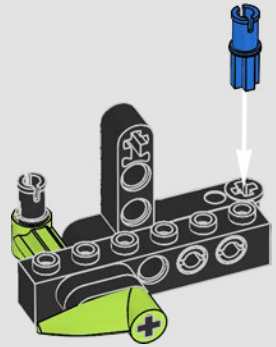

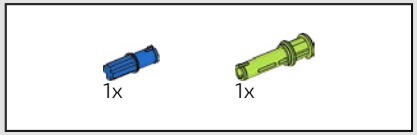

628

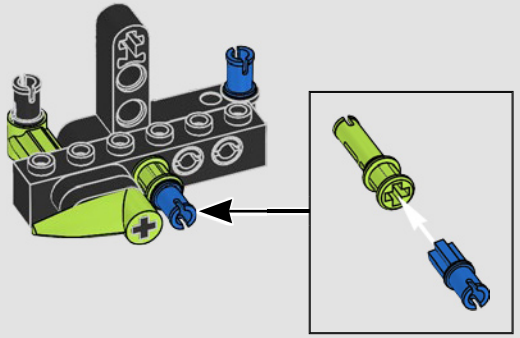

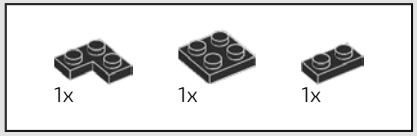

629

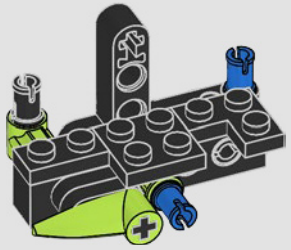

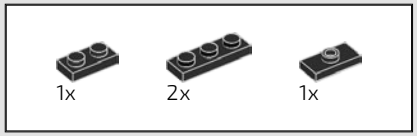

630

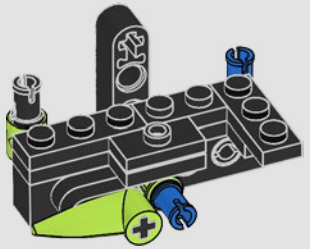

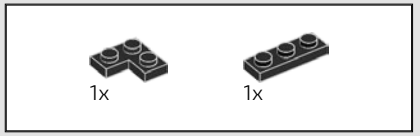

631

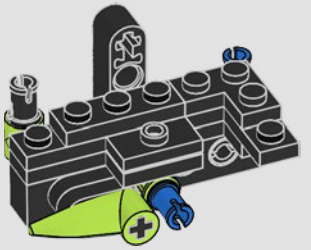

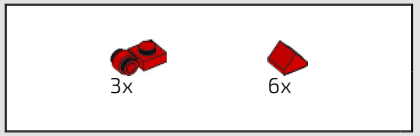

632

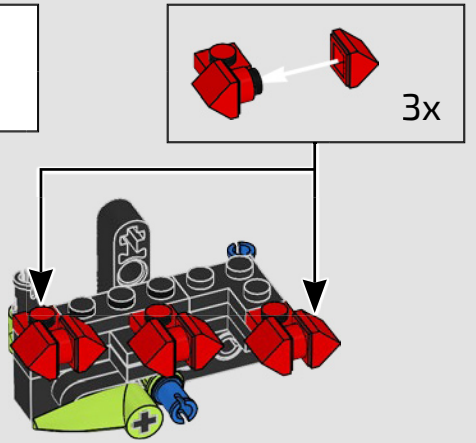

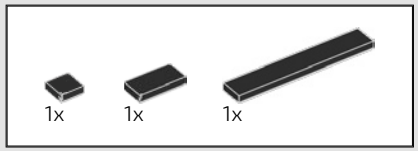

633

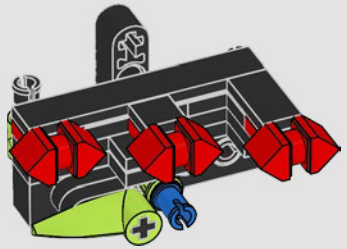

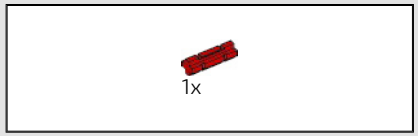

634

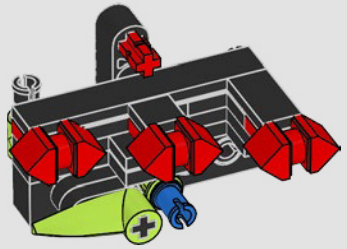

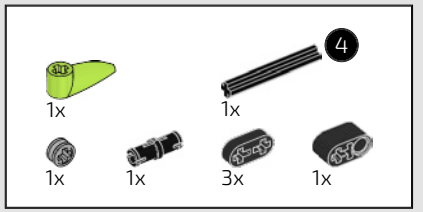



635

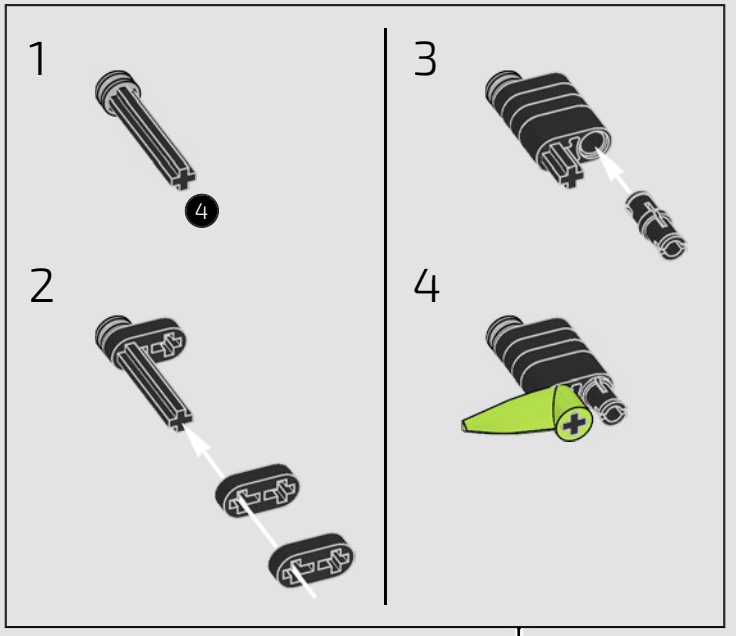

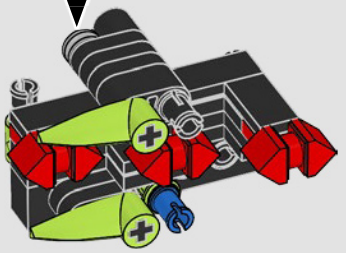

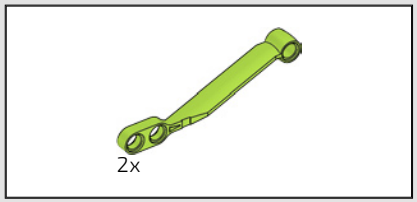

636

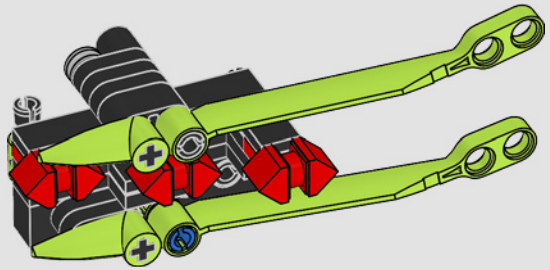

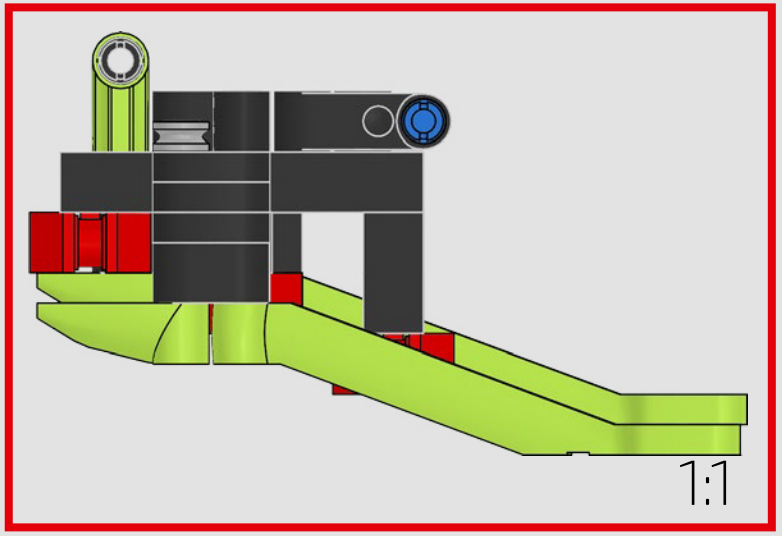

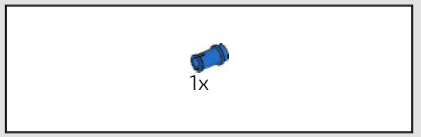

637

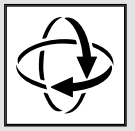

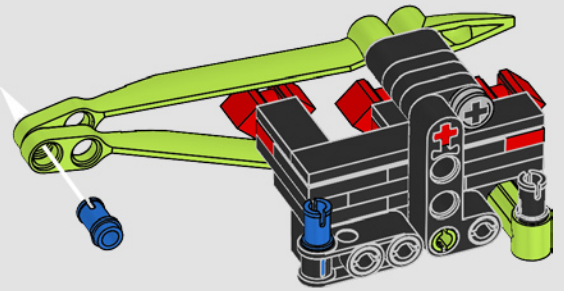

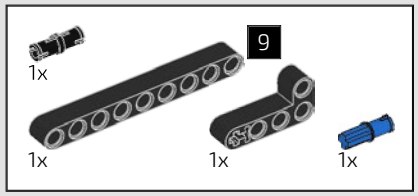

638

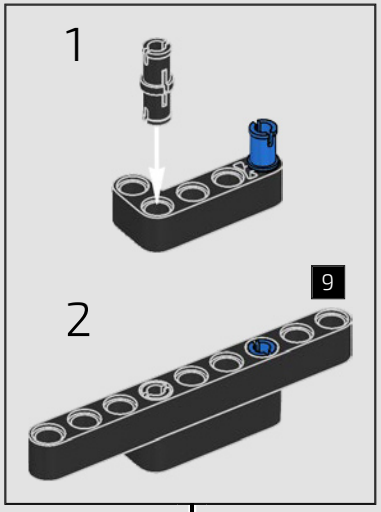

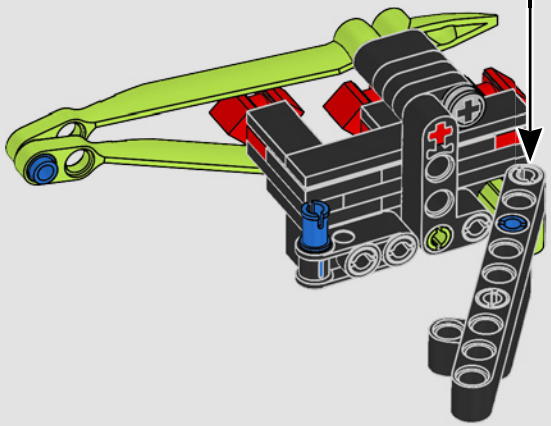

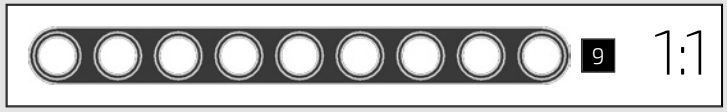

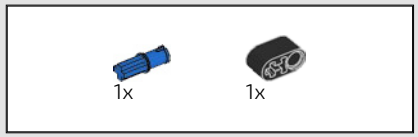

639

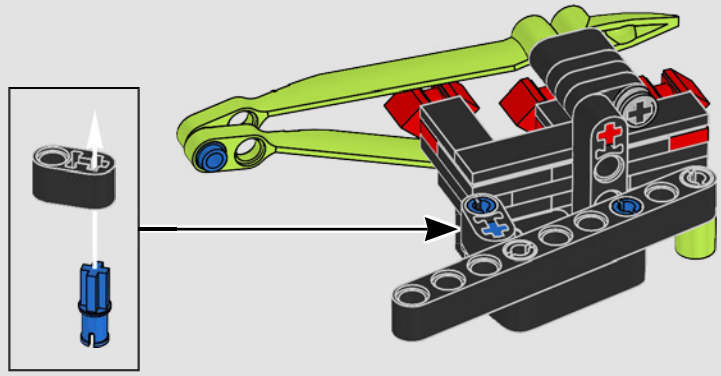

640



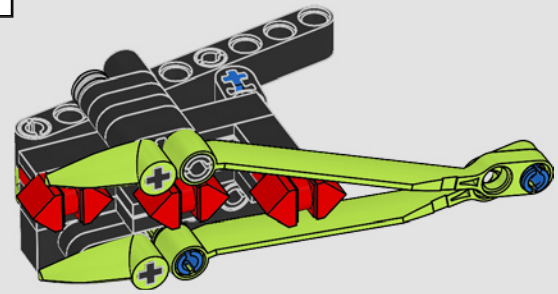

641

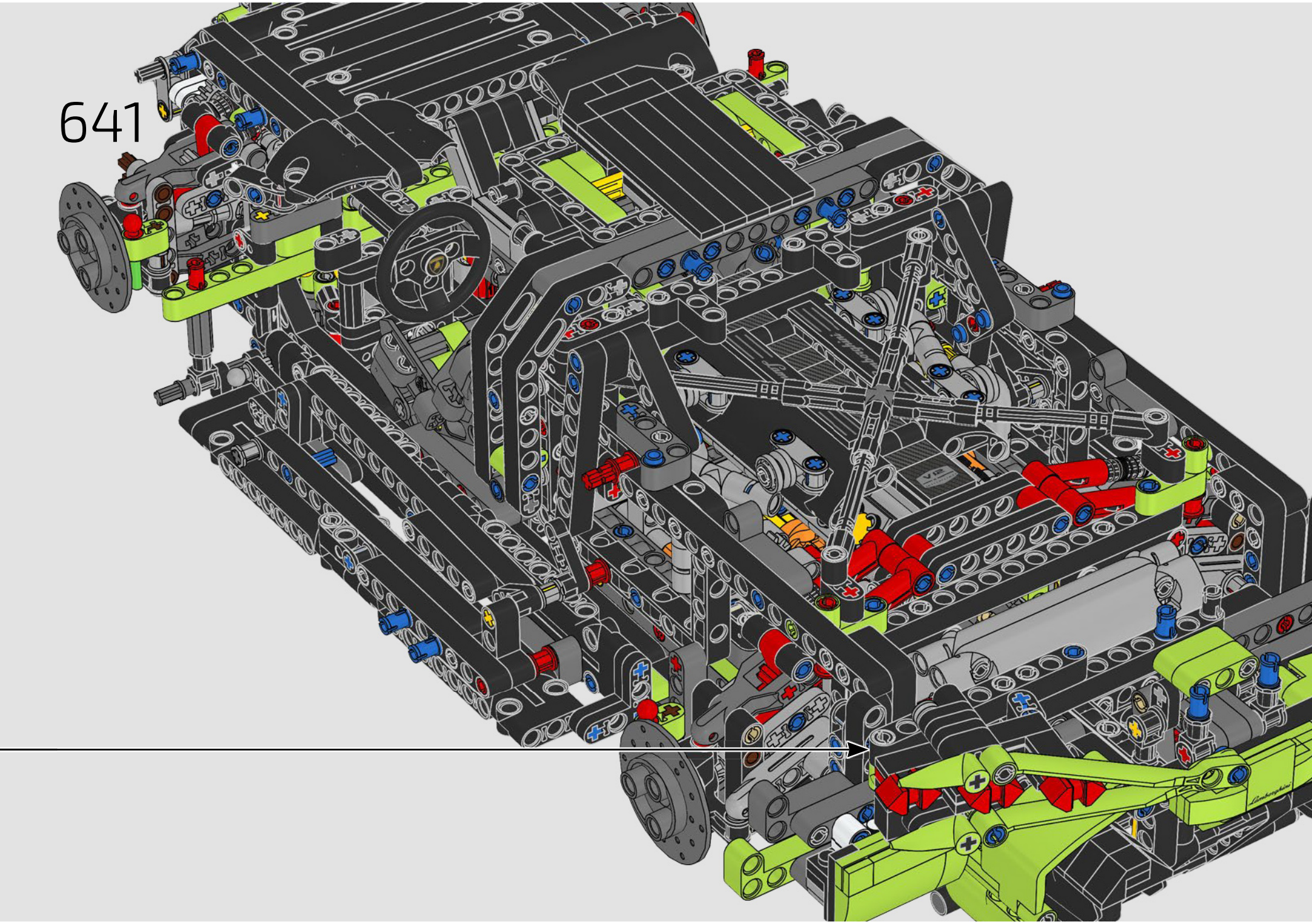

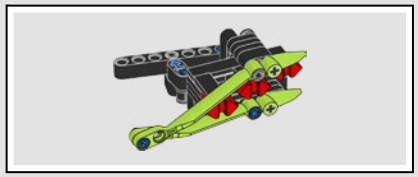

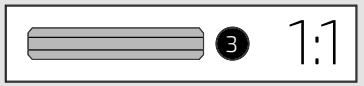

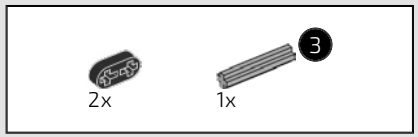

642

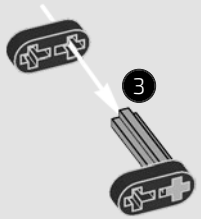

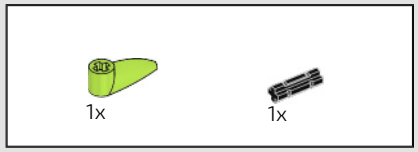

643

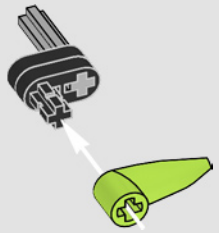

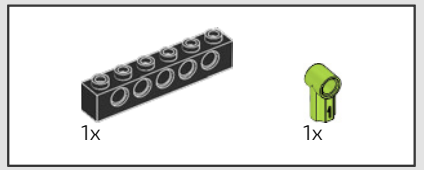

644

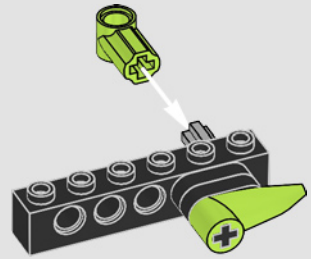



645

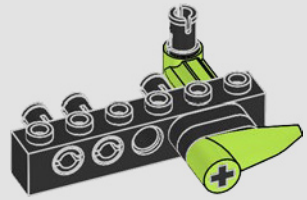

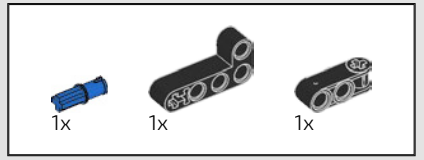

646

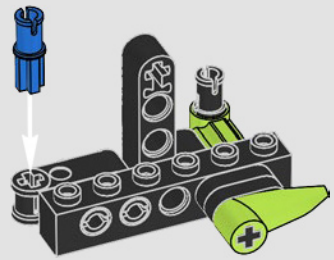

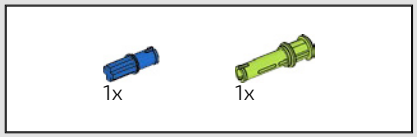

647

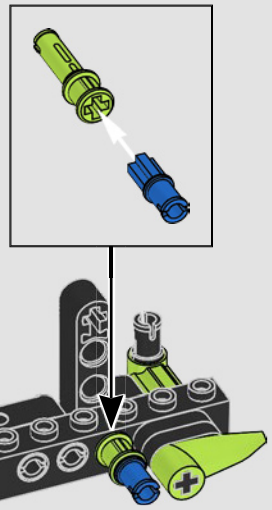

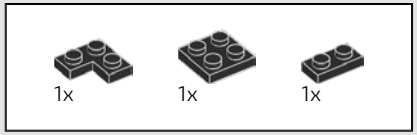

648

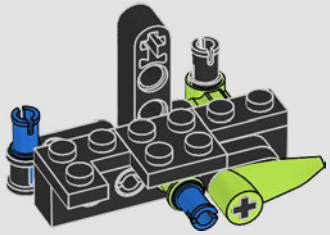

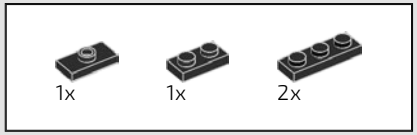

649

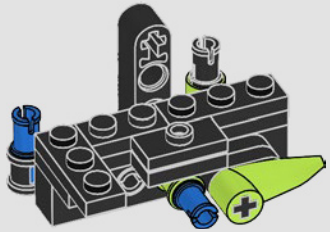

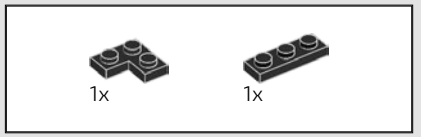

650

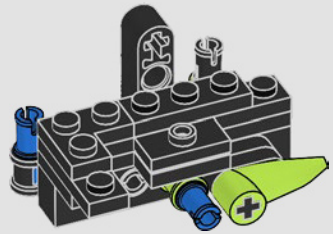

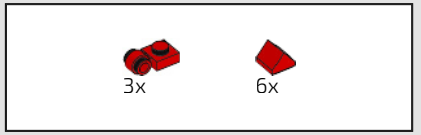

651

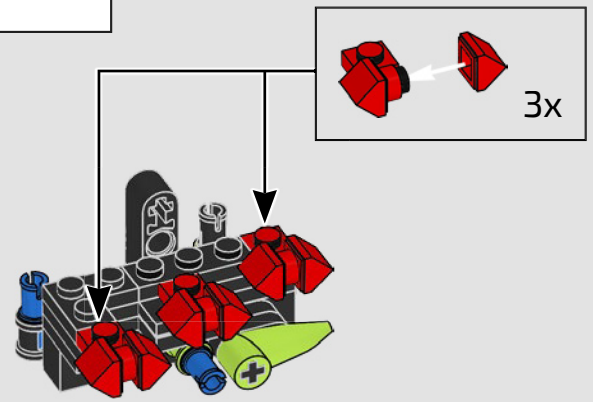

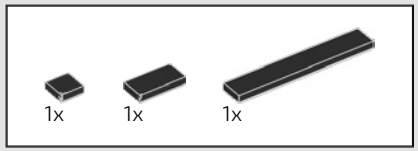

652

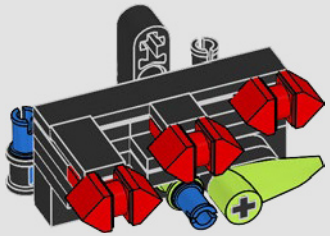

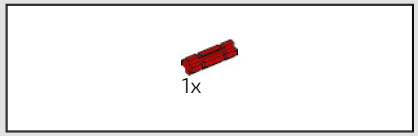

653

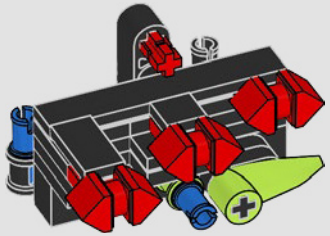

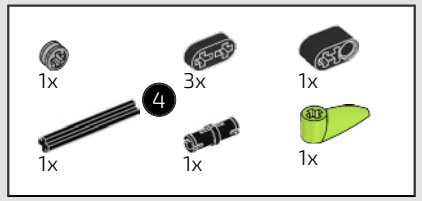

654



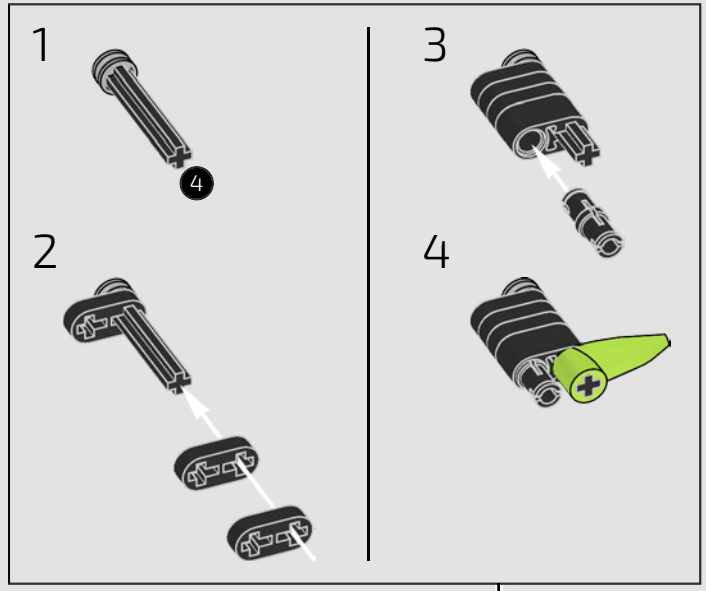

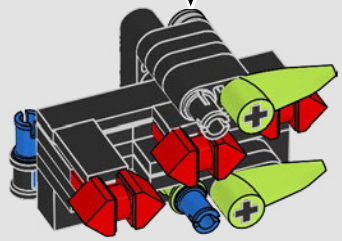

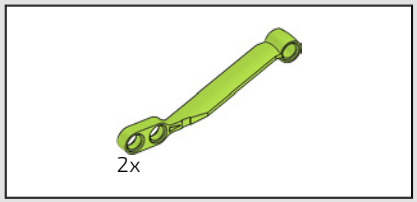

655

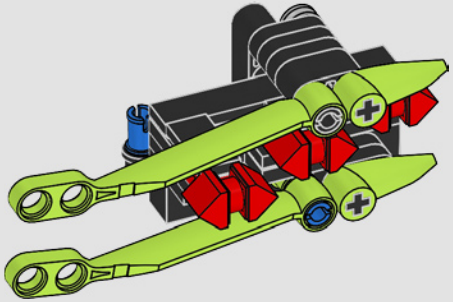

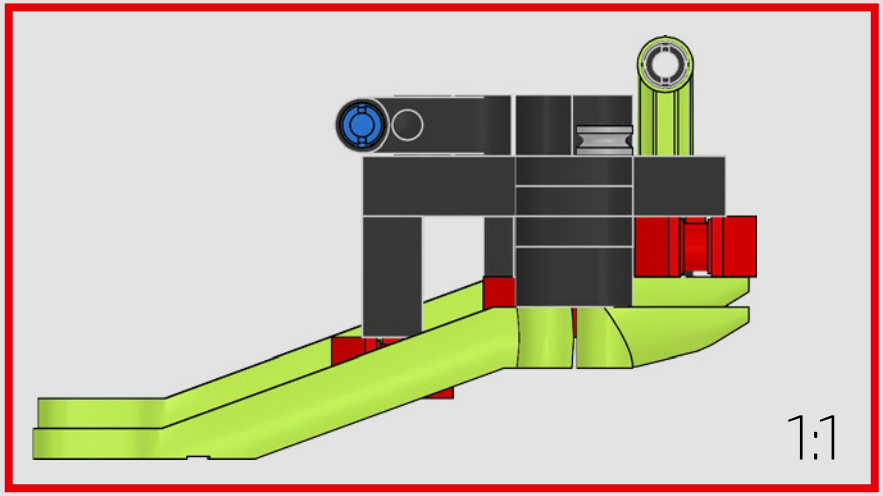

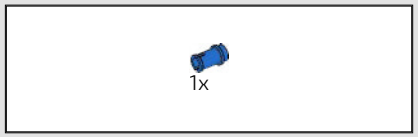

656



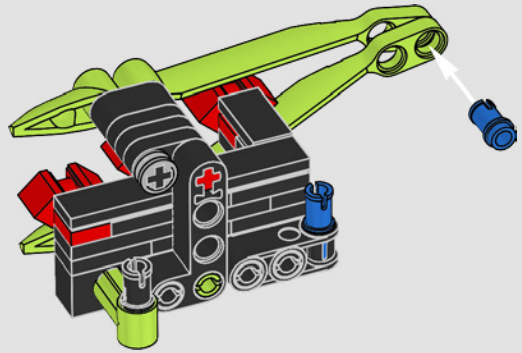

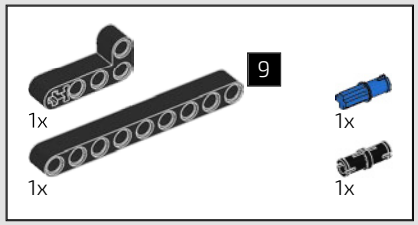

657

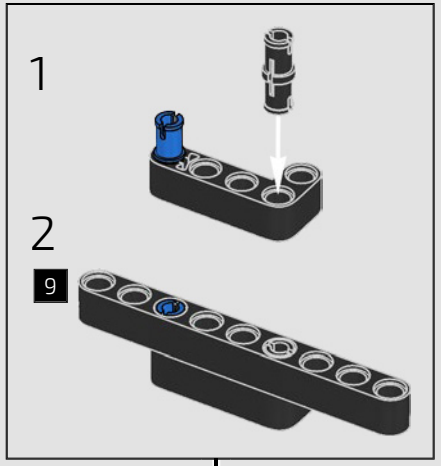

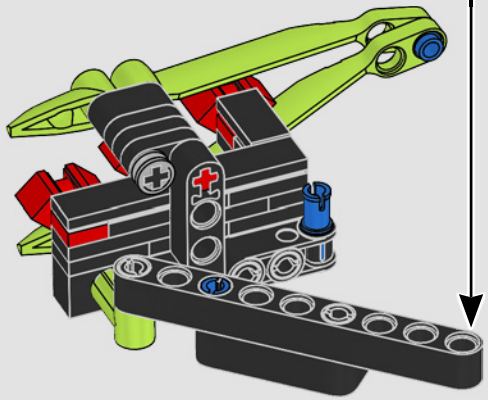

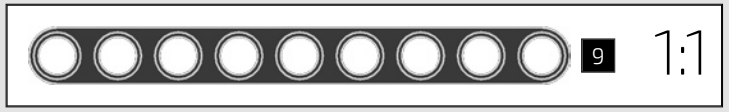

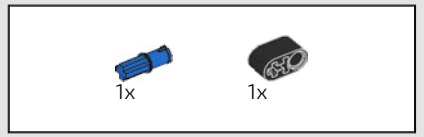

658

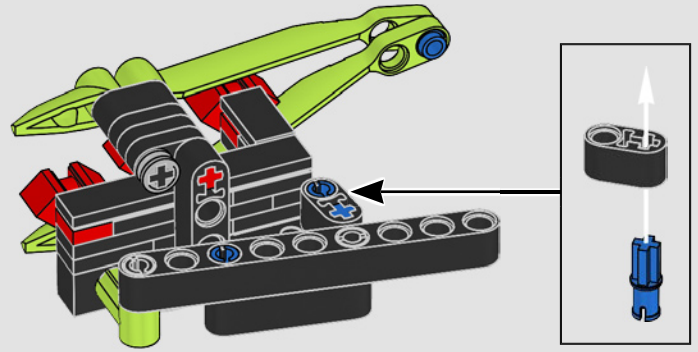

659



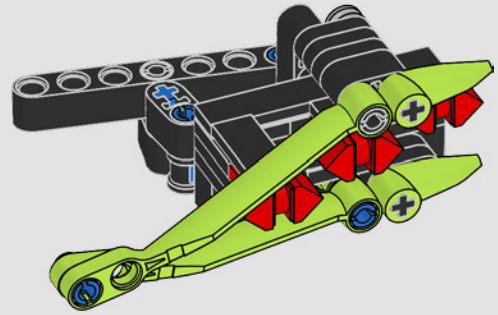

660

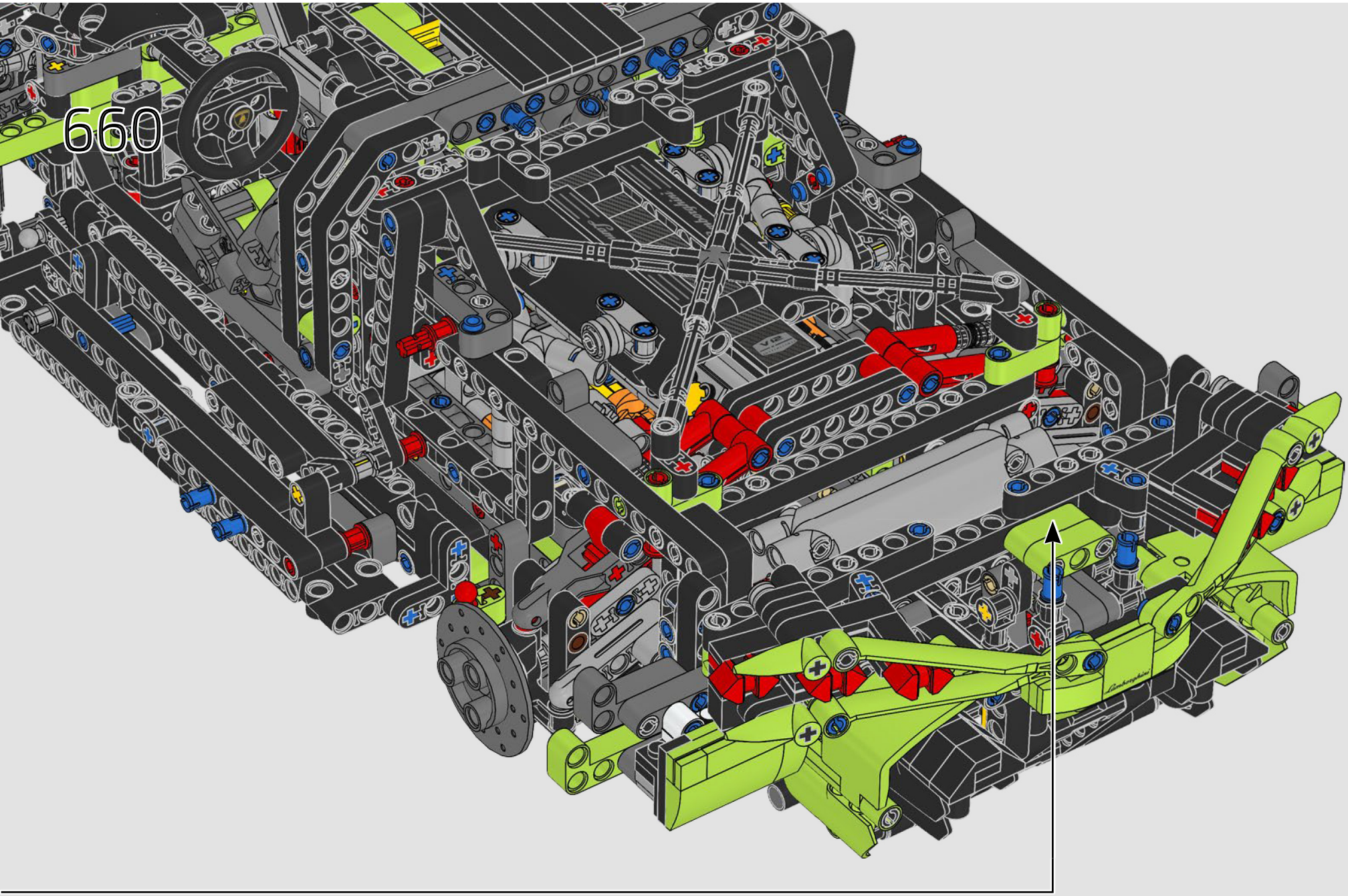

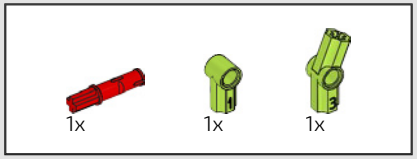

661



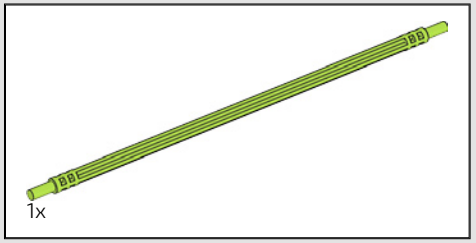

662

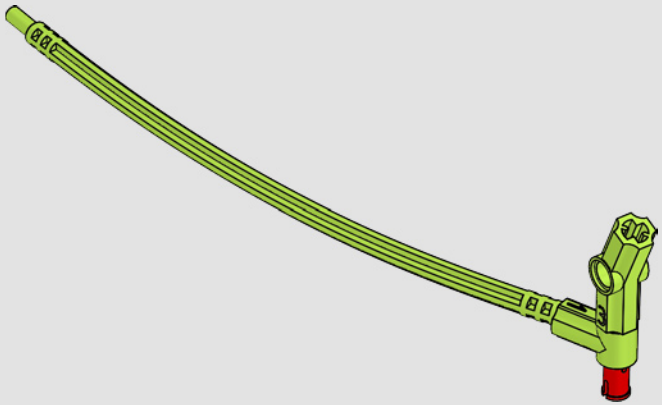

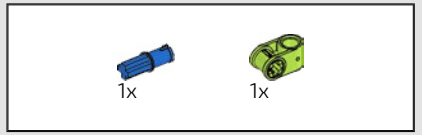

663

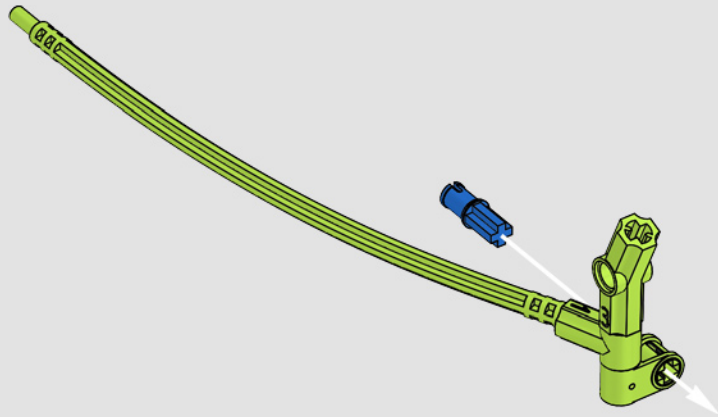

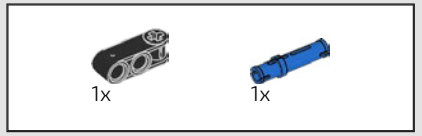

664

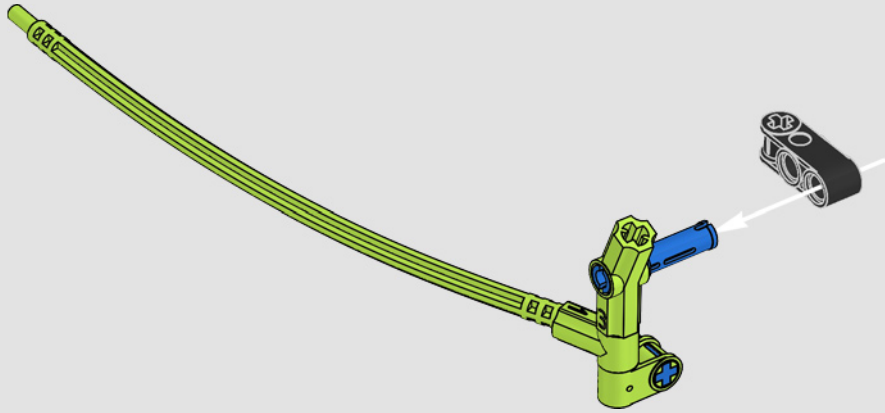

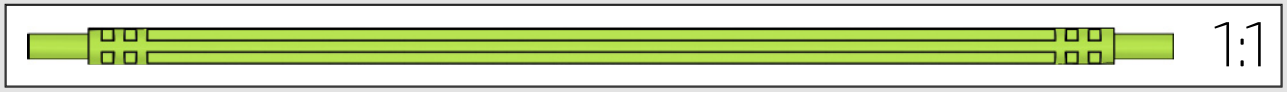

665

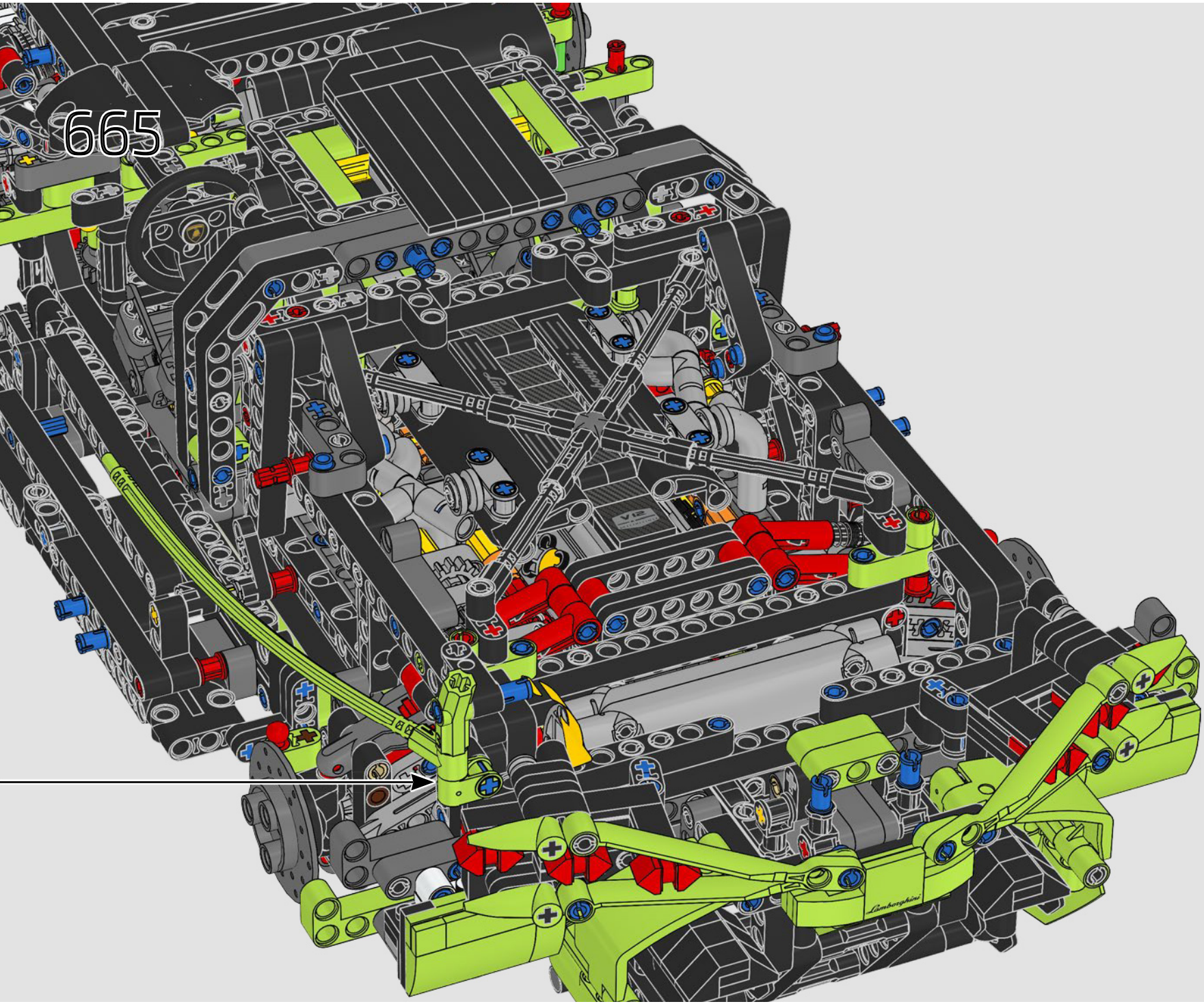

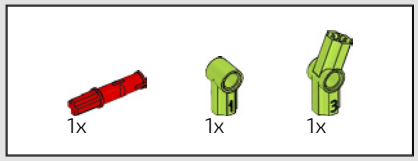

666



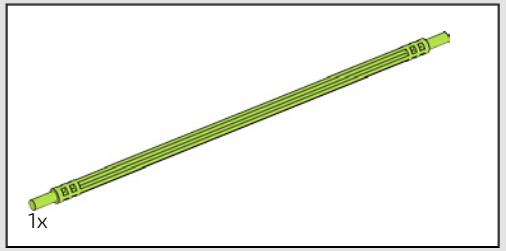

667

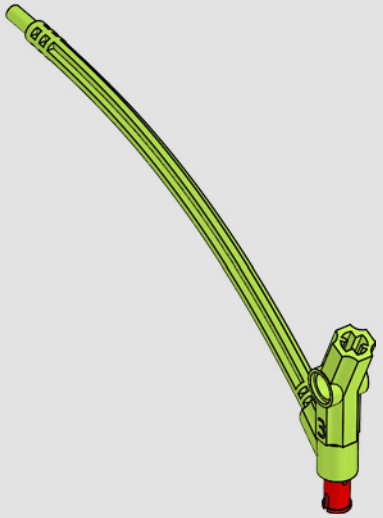



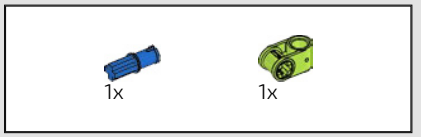

668

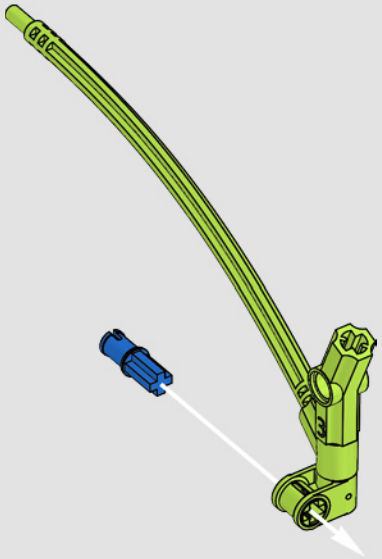

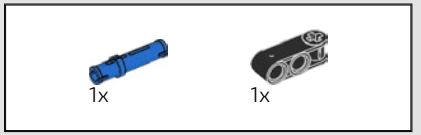

669

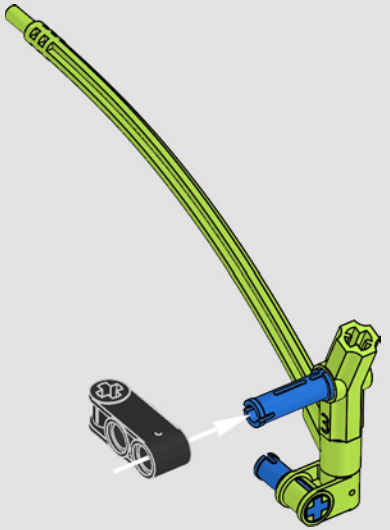

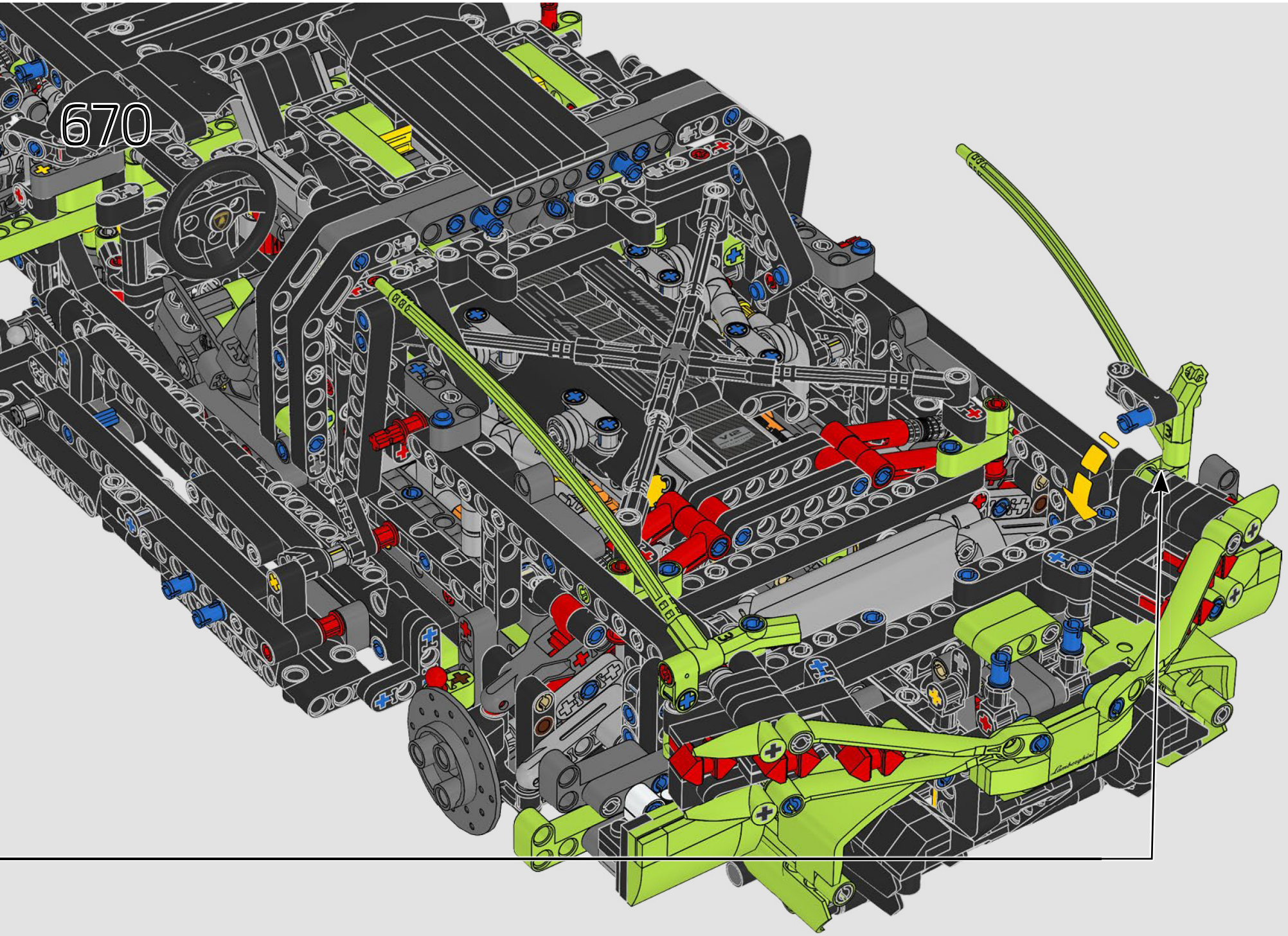
670

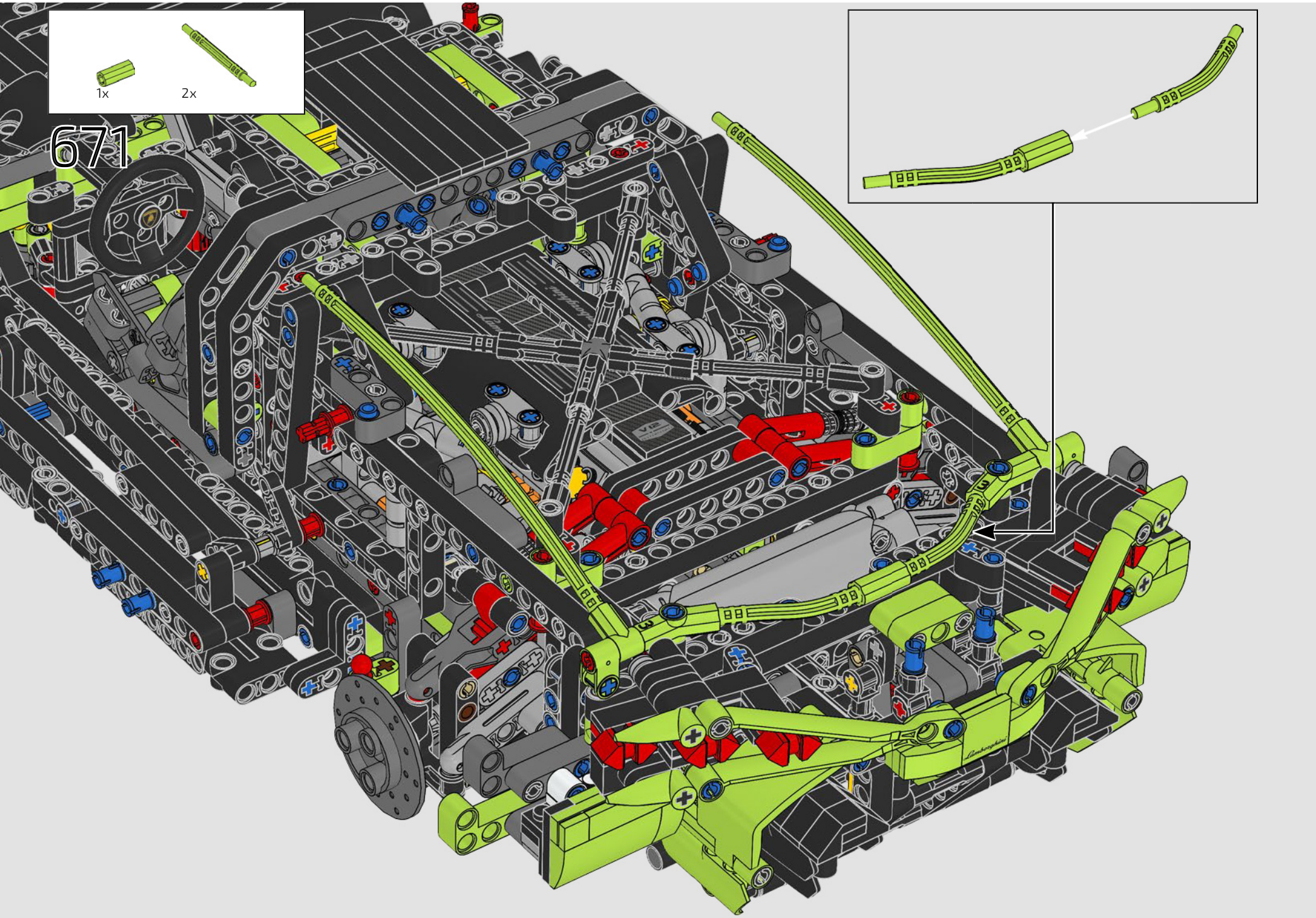
1x
2x
671

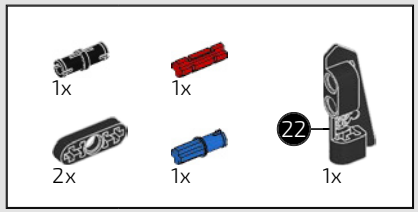

672

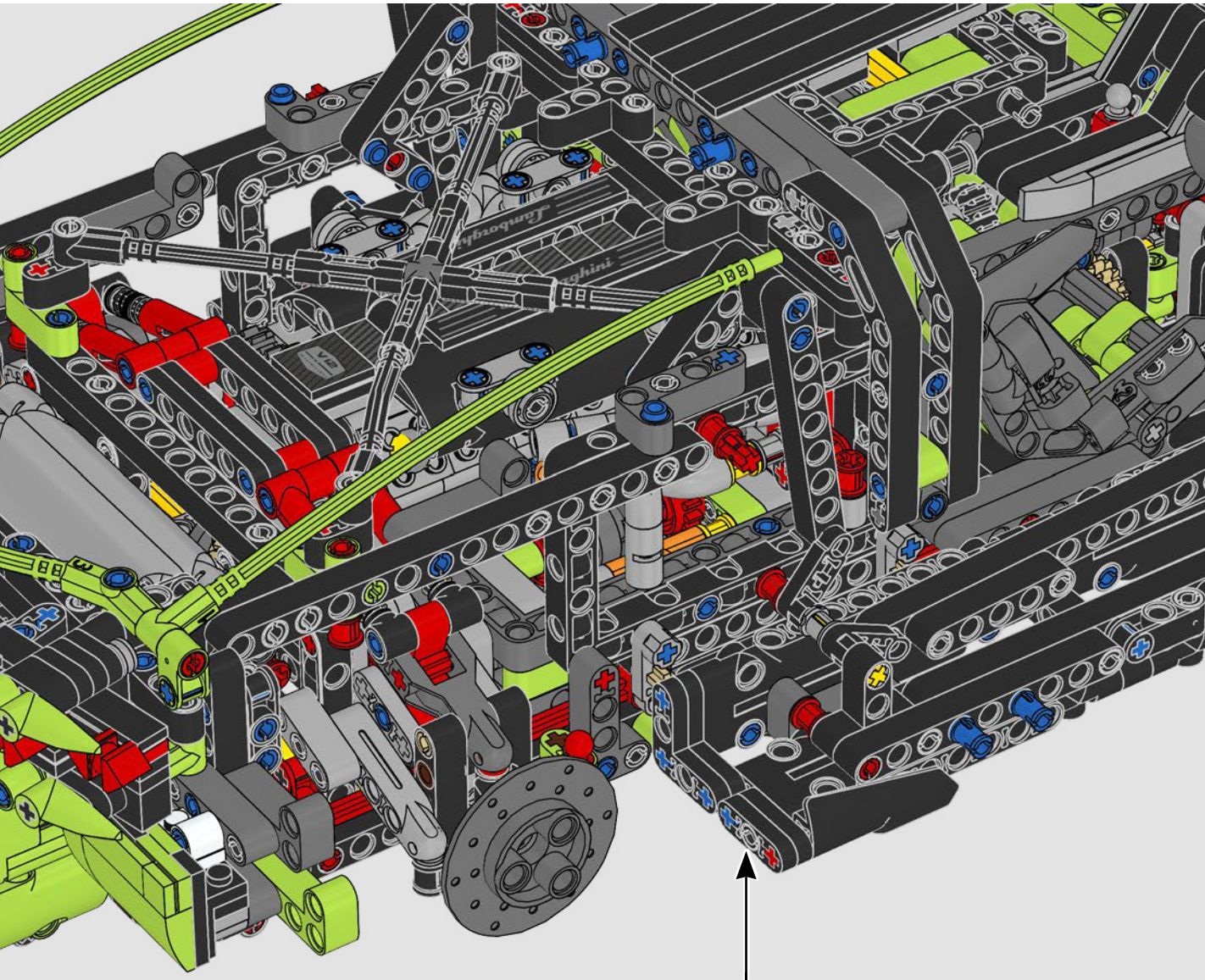

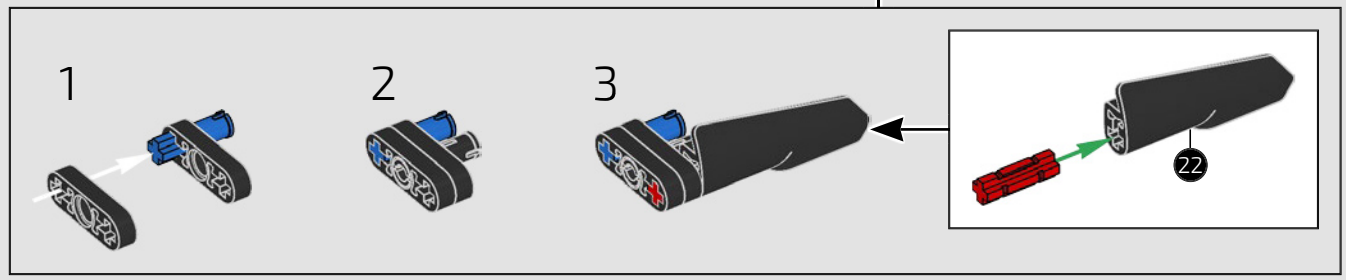

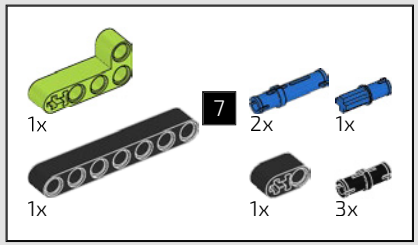

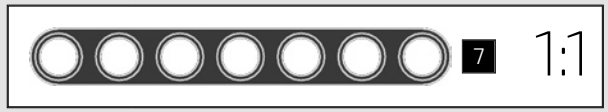

673

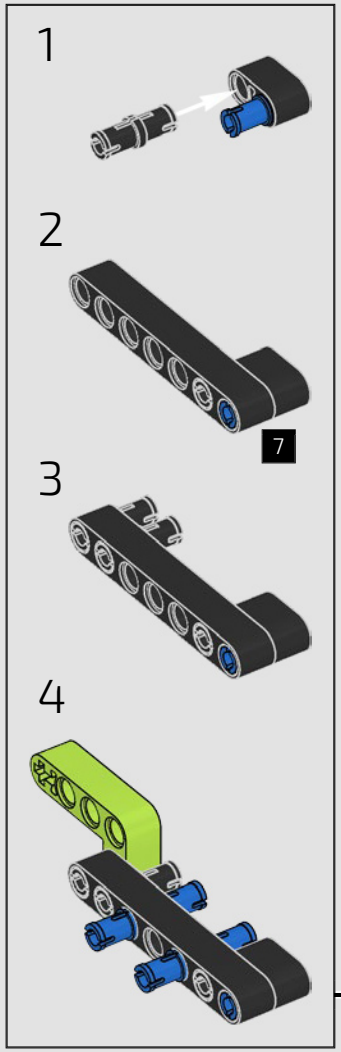

674

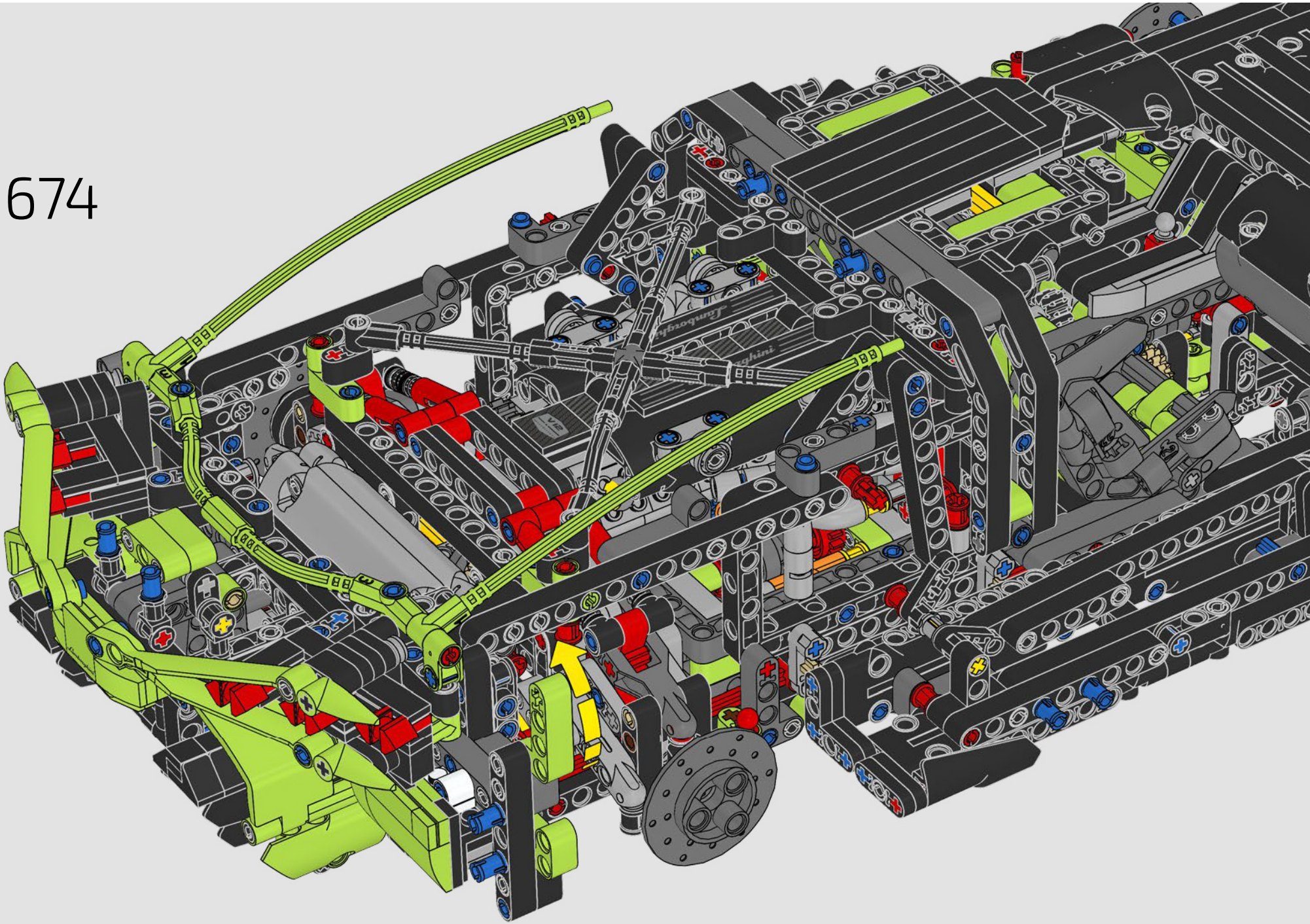

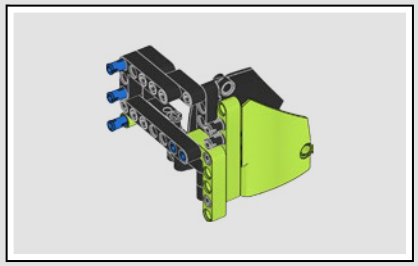

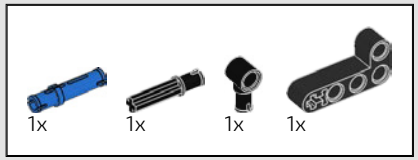

675

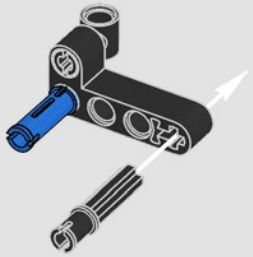

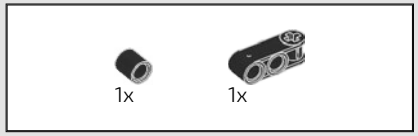

676

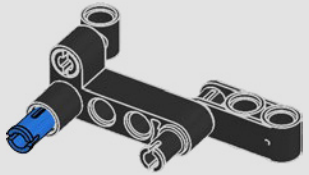

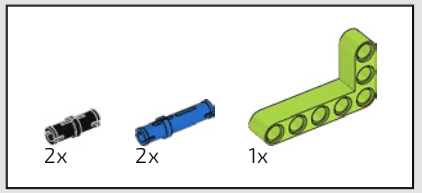

677

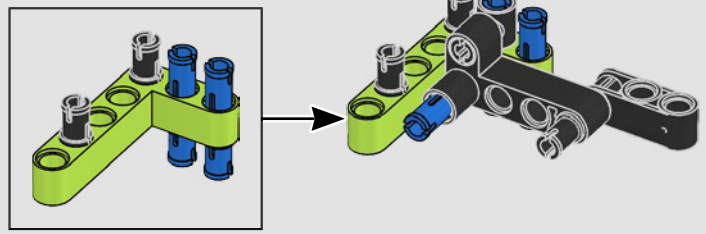

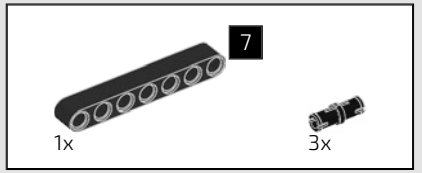

678

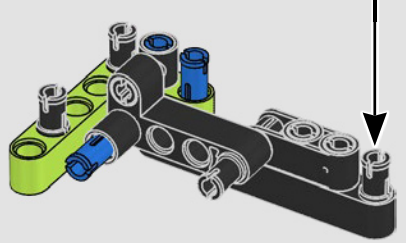

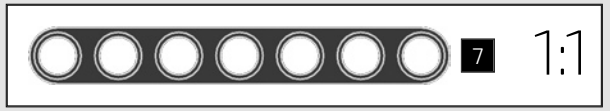

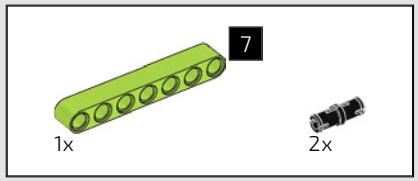

679

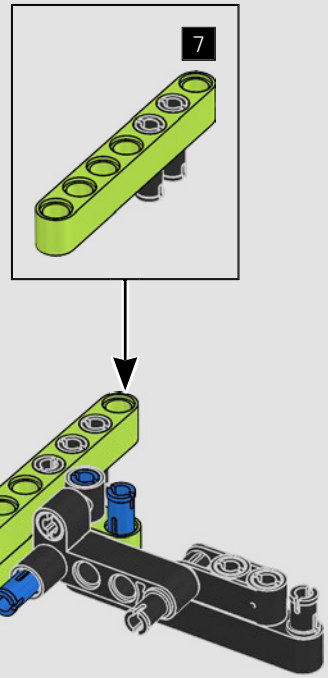

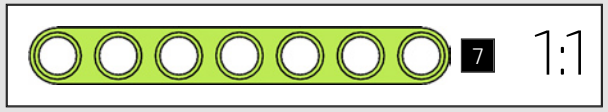

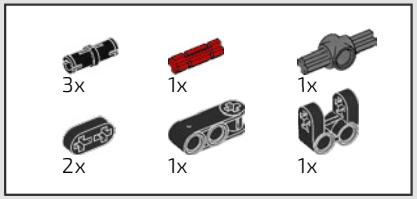

680

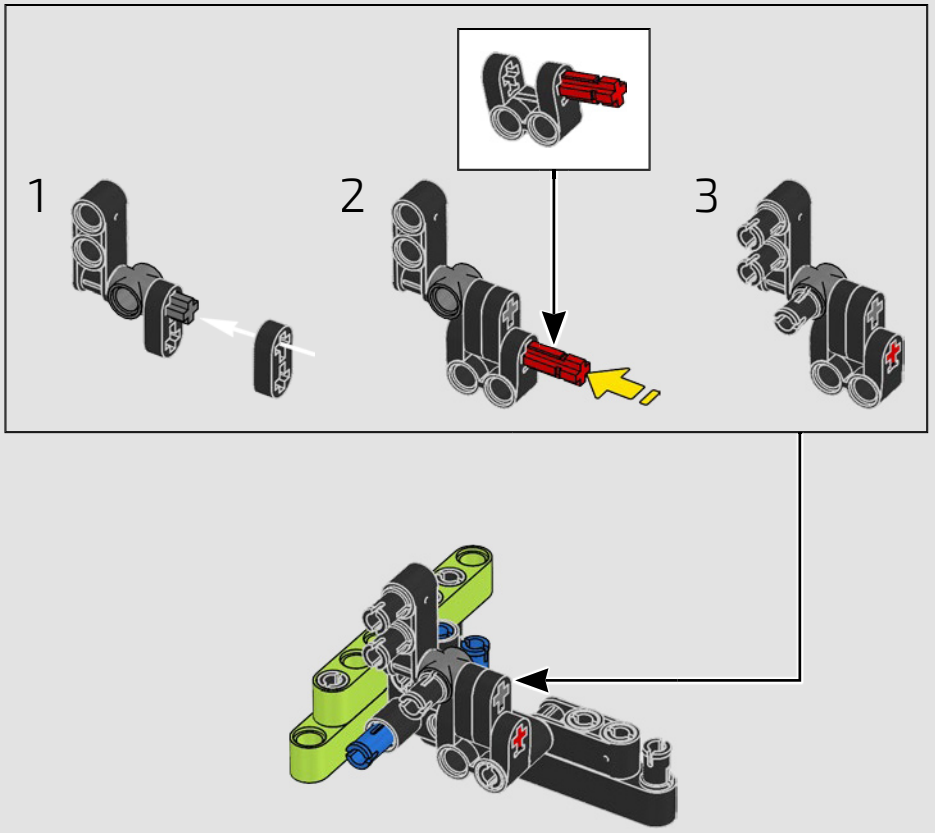

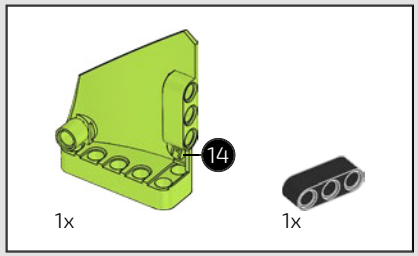

681

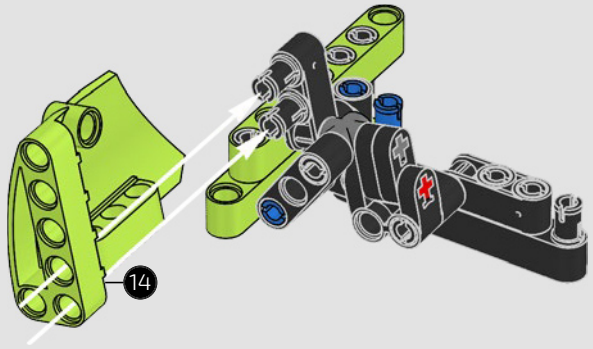

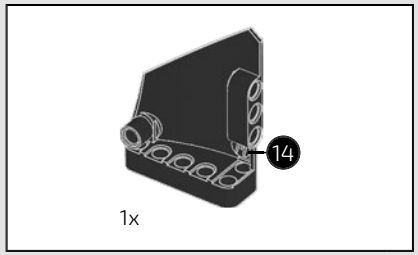

682



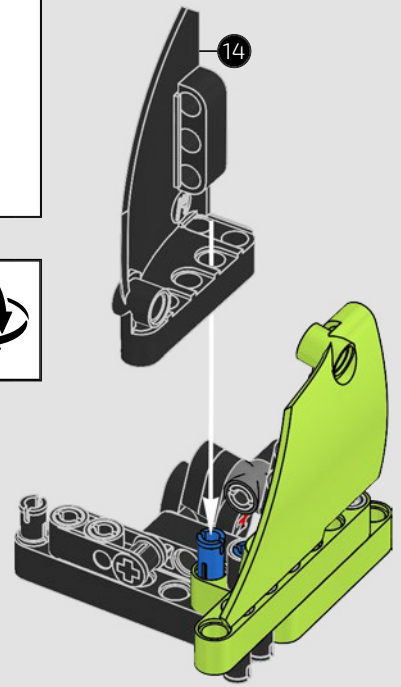

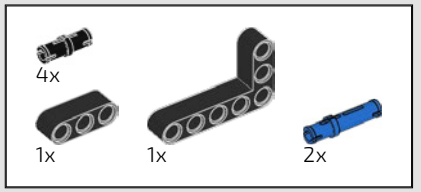

683

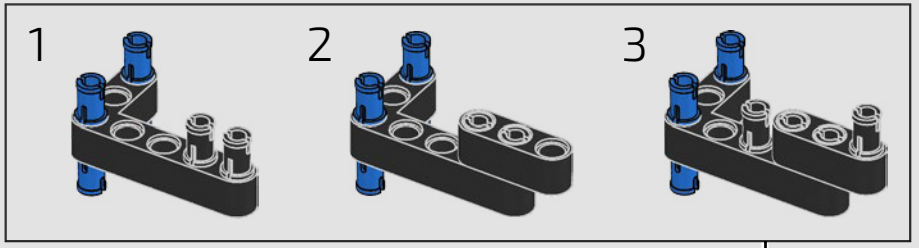

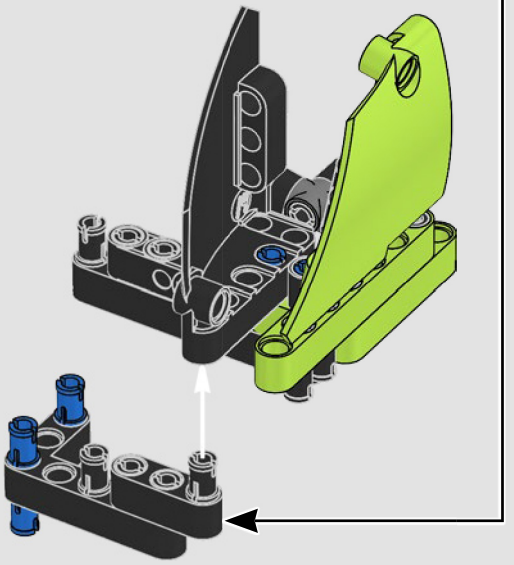

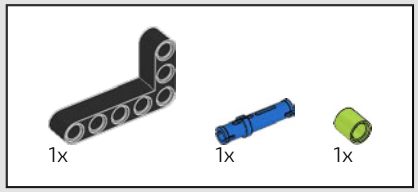

684

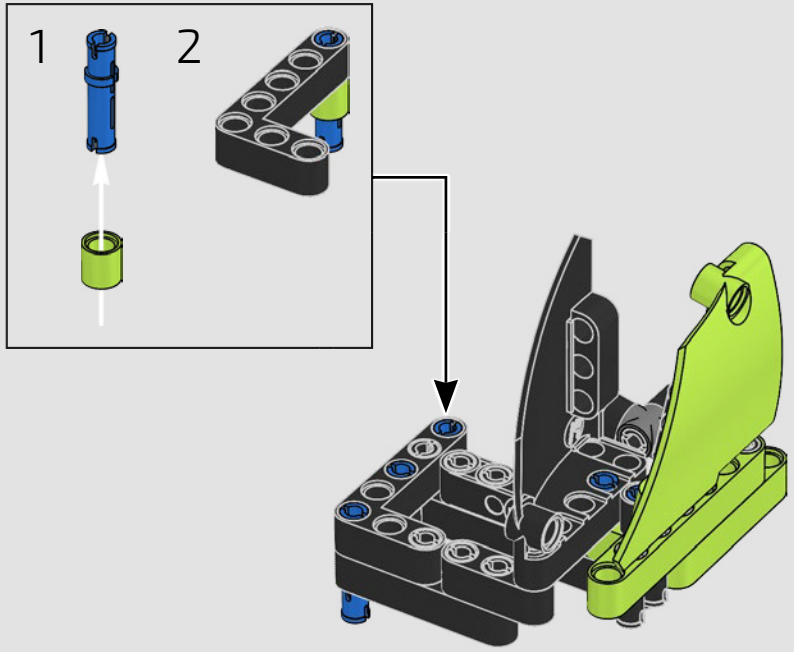

685



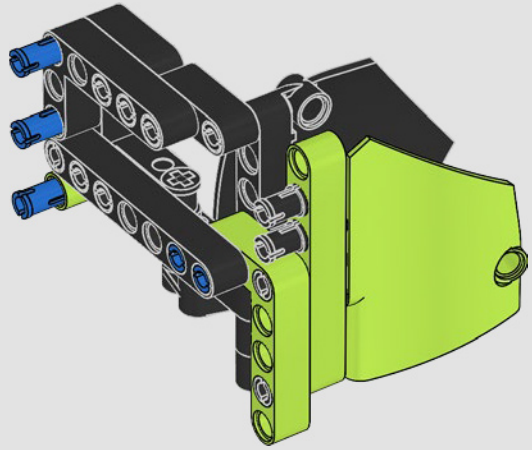

686

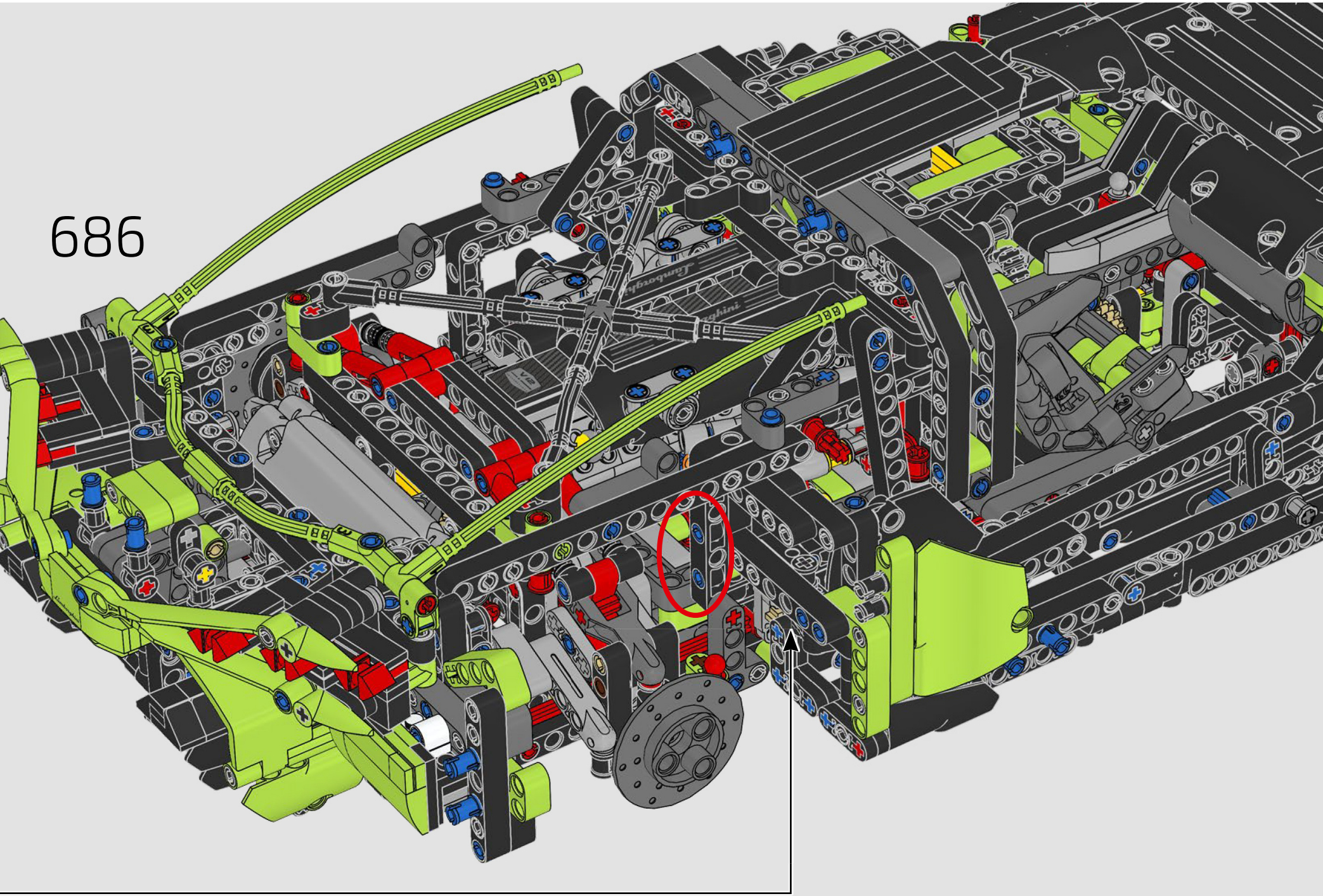

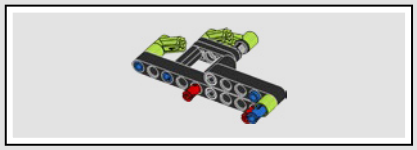

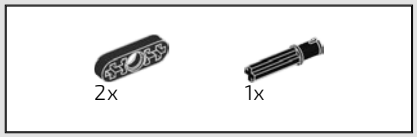

687

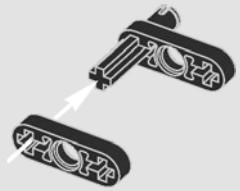

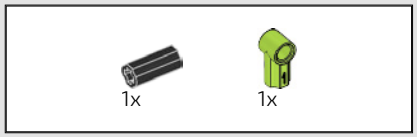

688

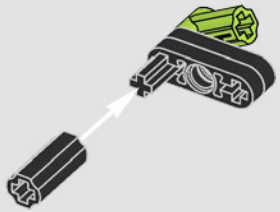

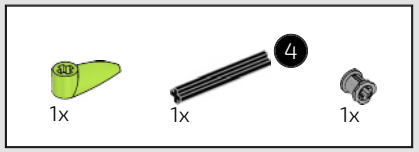



689

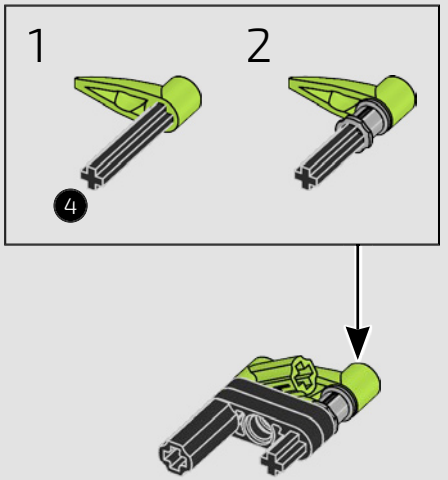

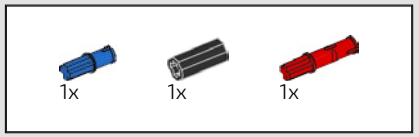

690

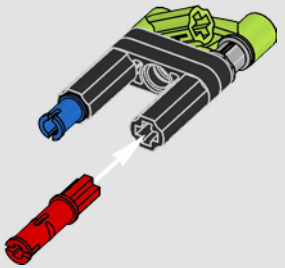

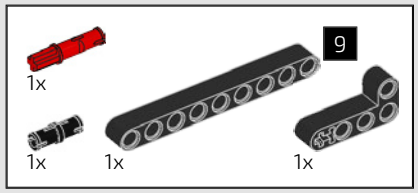

691

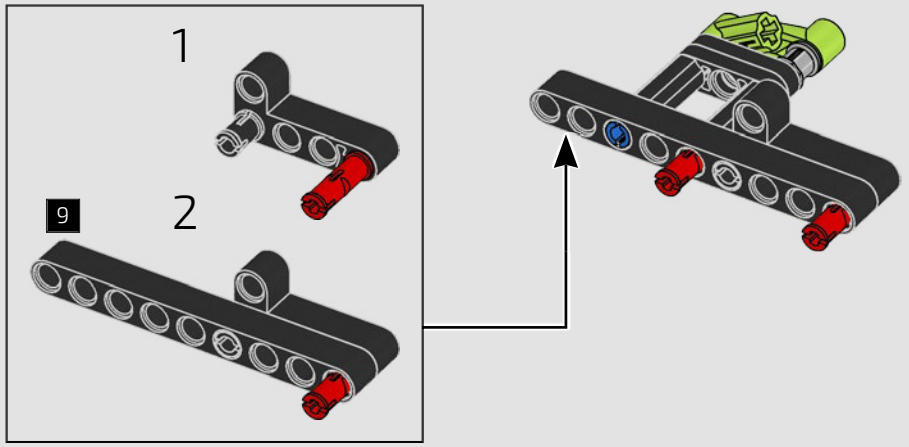



692

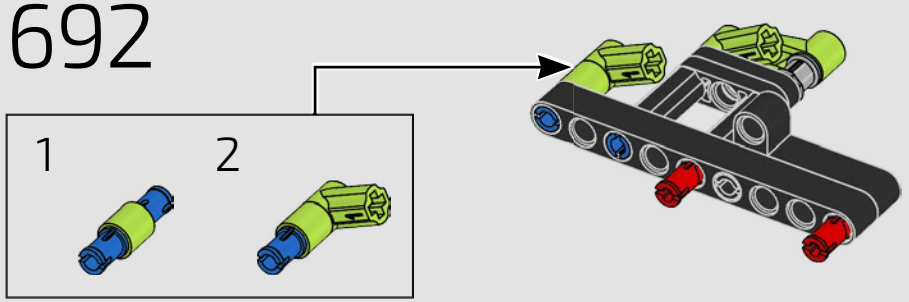

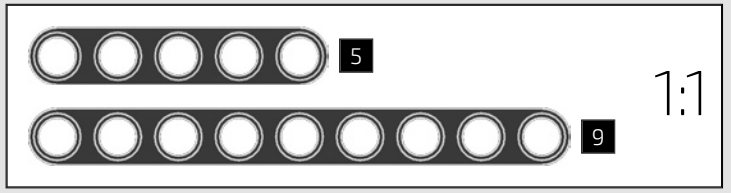

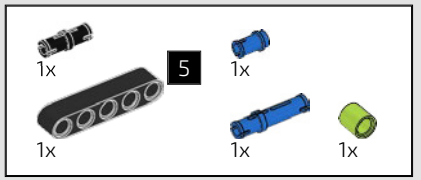

693

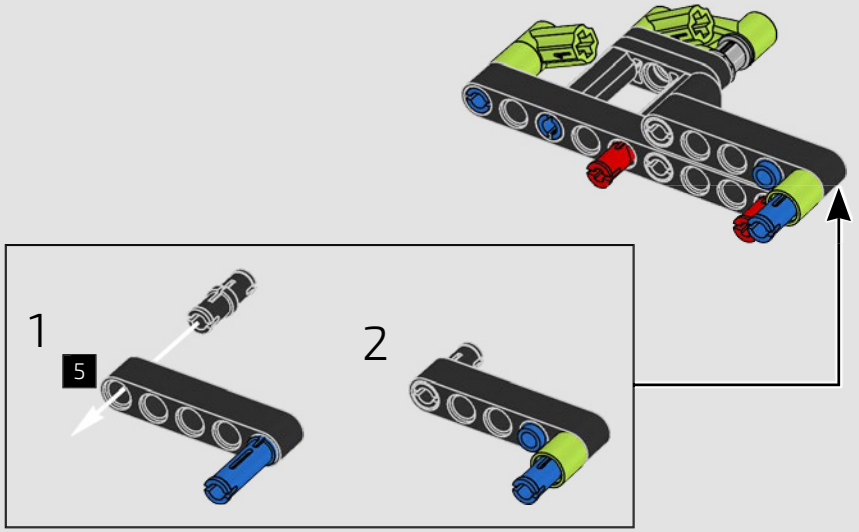

694

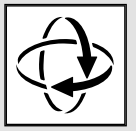

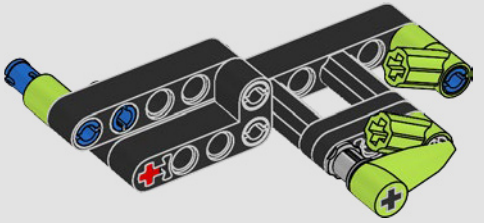

695

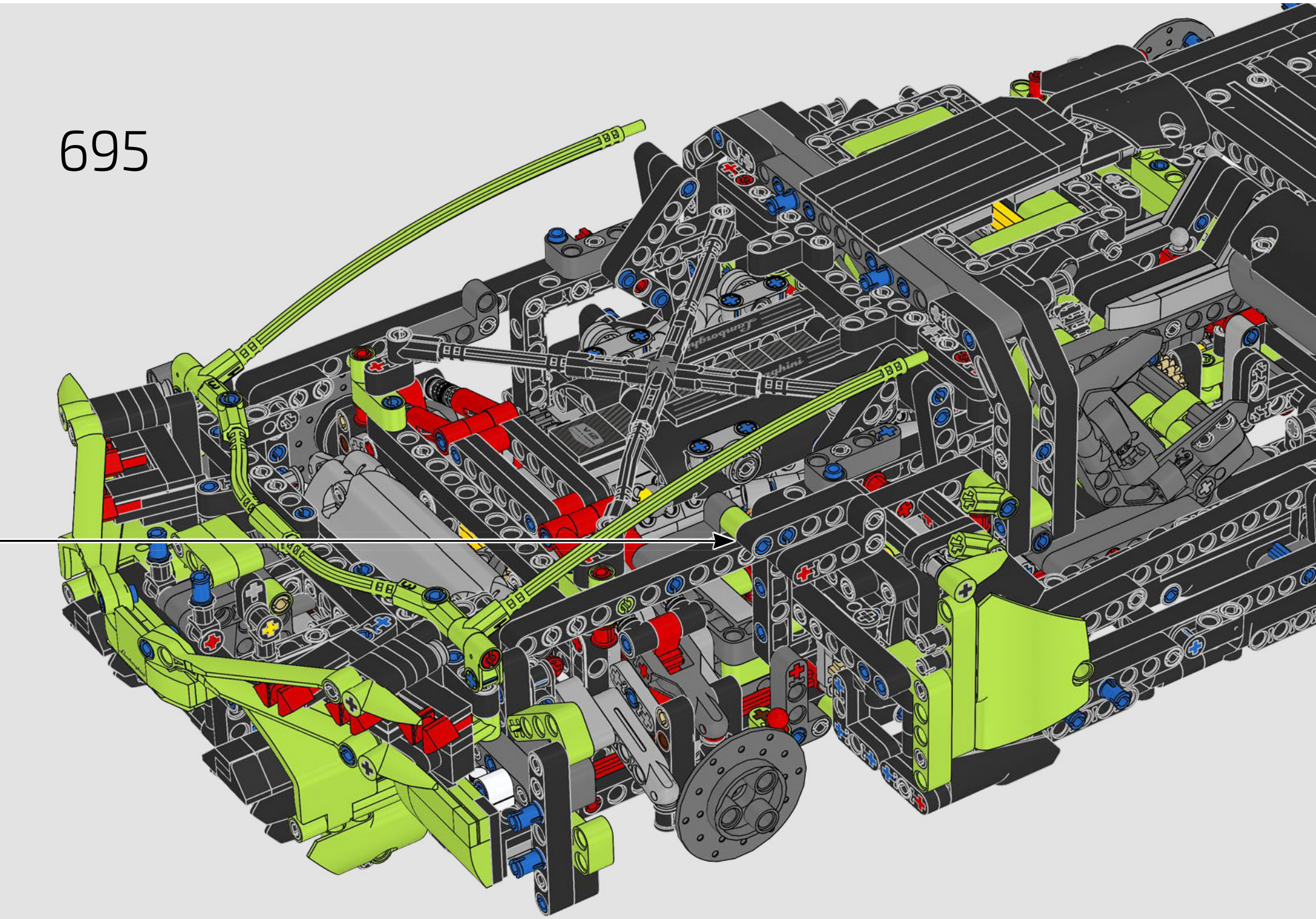



696



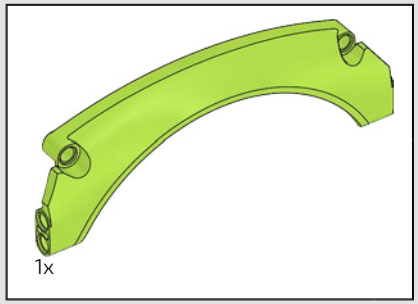

697

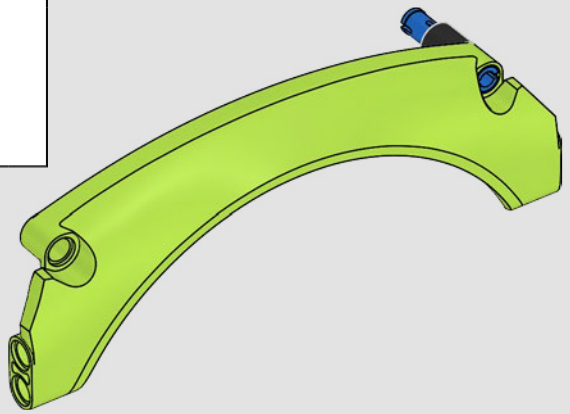

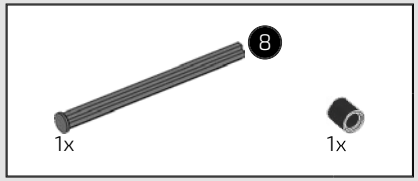

698

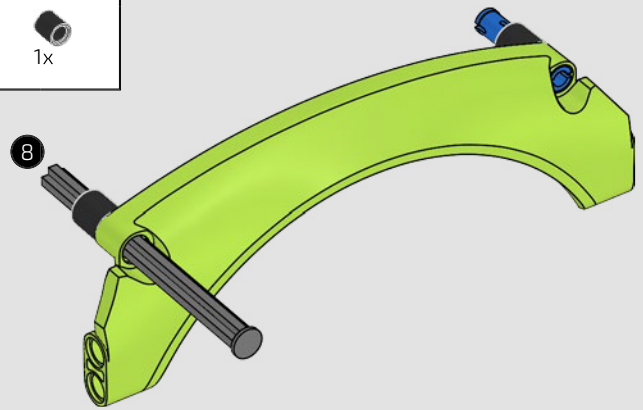

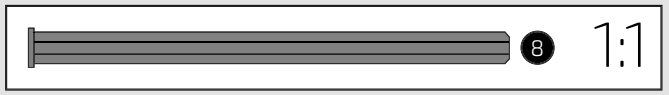

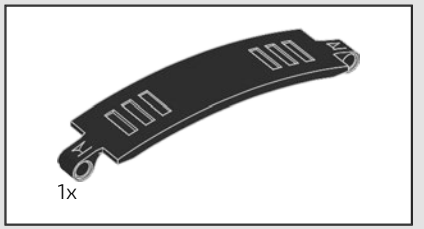

699

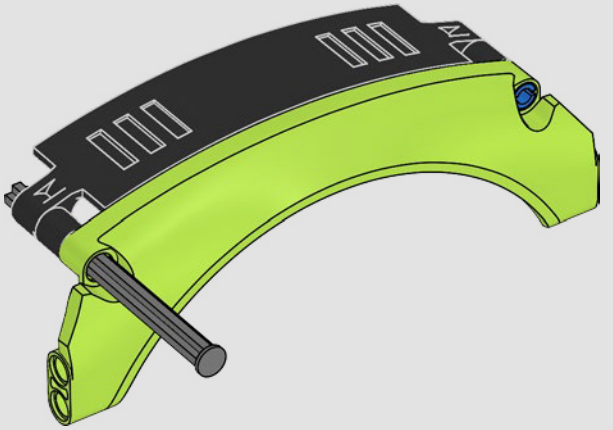

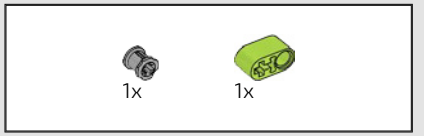

700

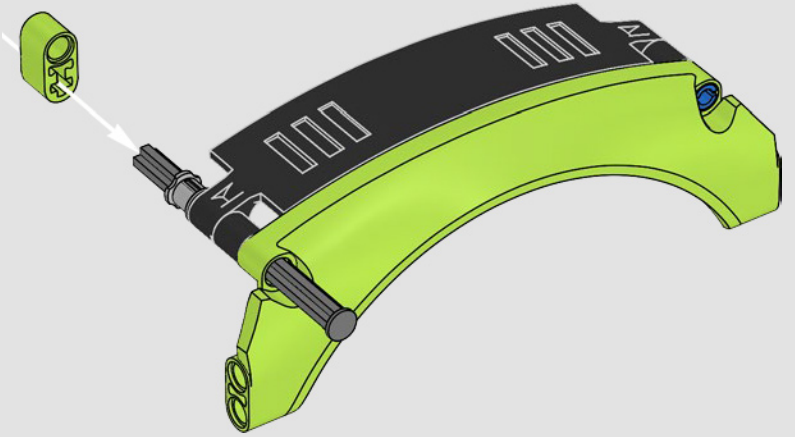

701

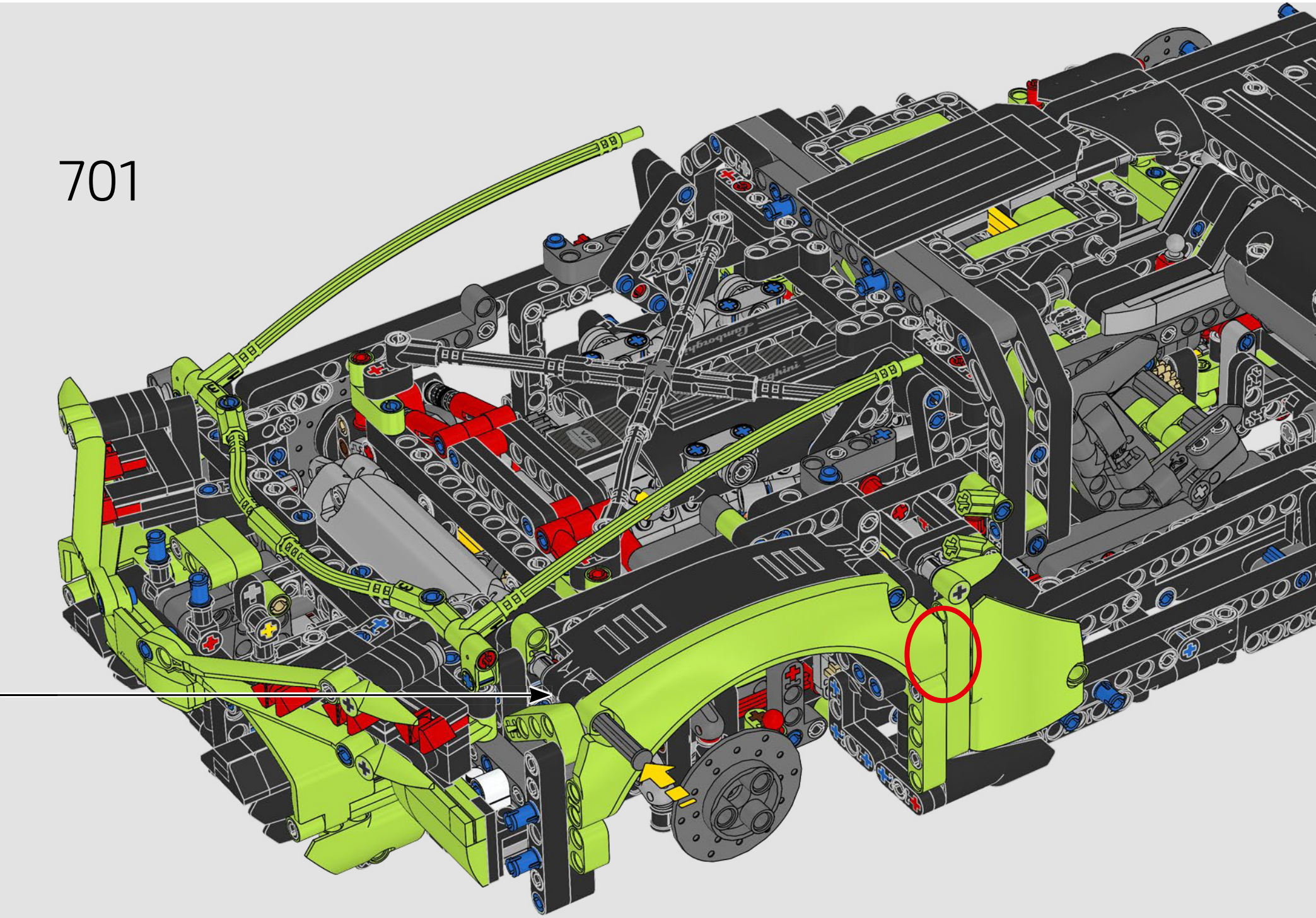

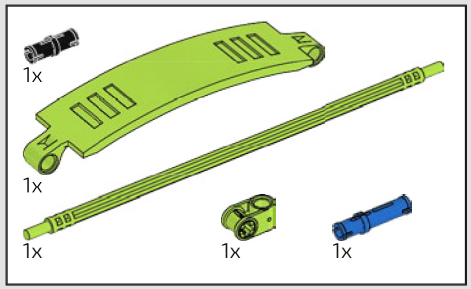

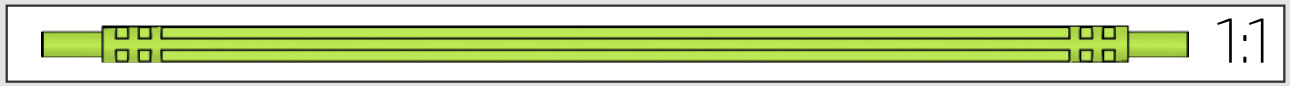

702

1



2

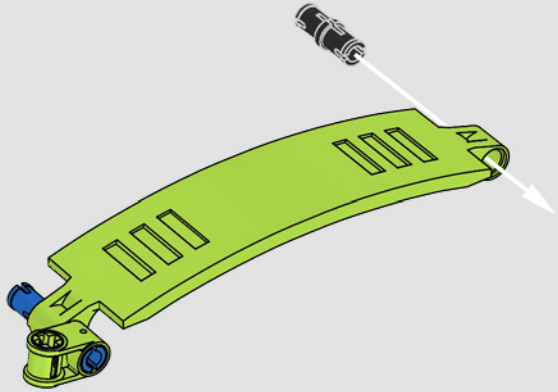

3

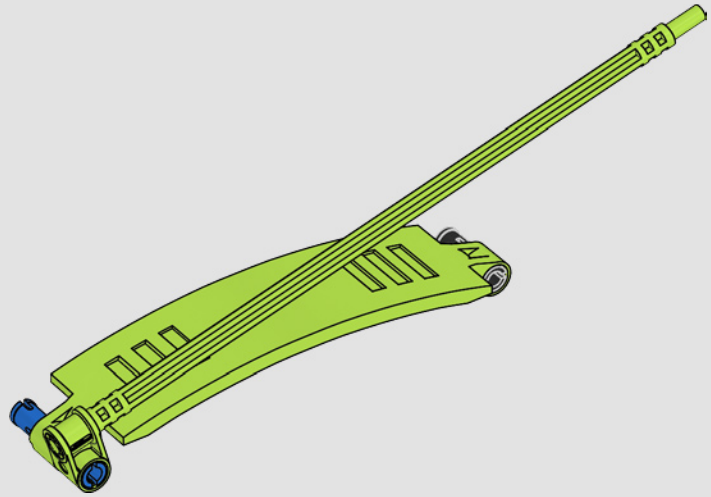

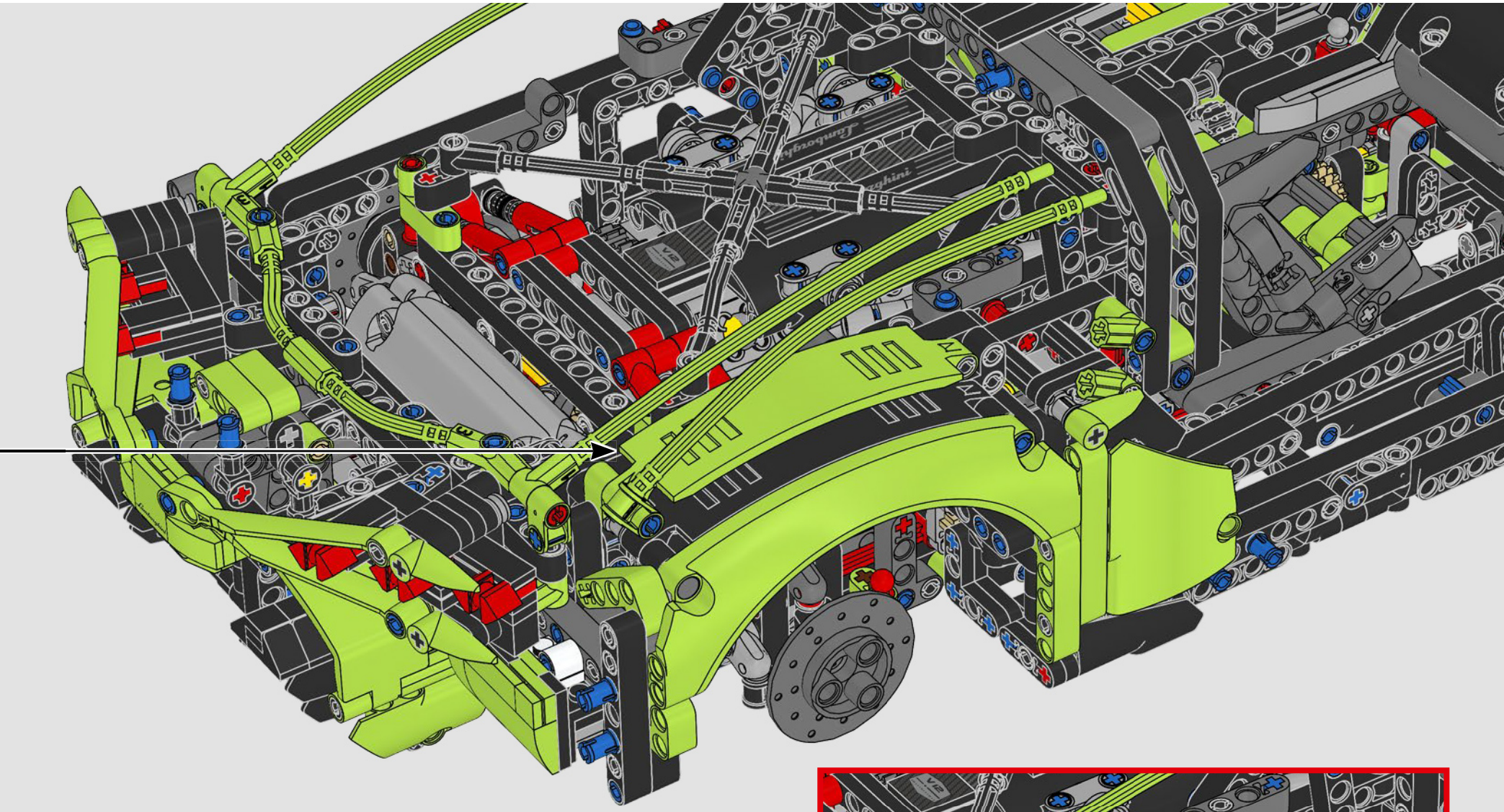

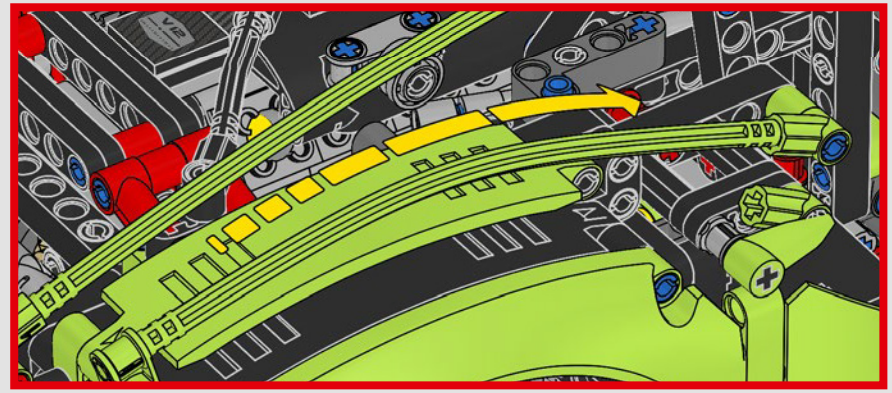



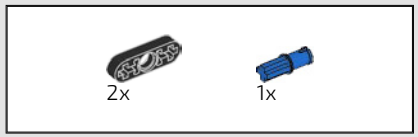

703

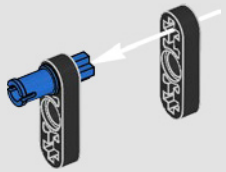

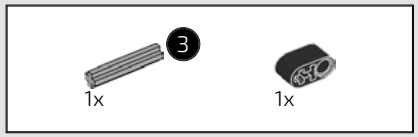

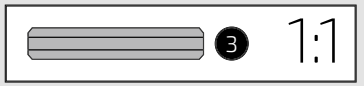

704



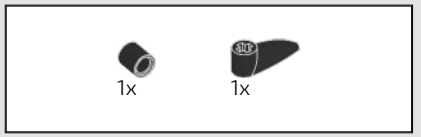

705

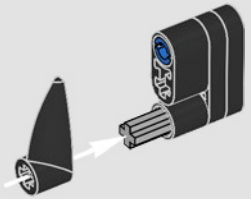

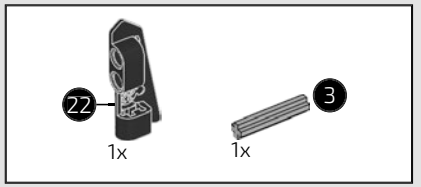

706

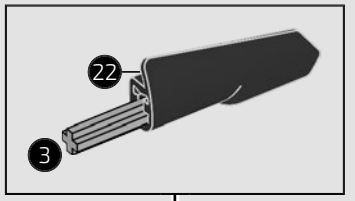

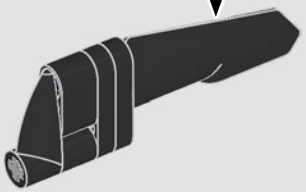

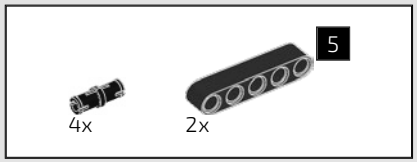

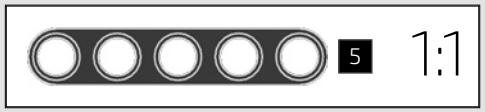

707

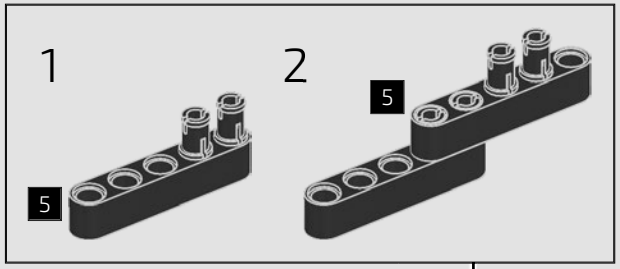

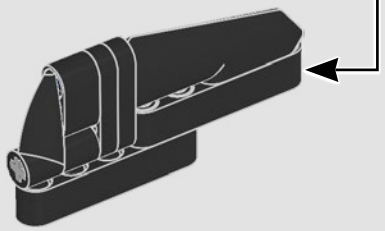

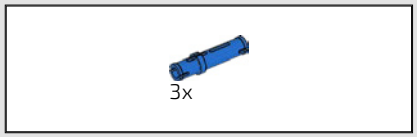

708

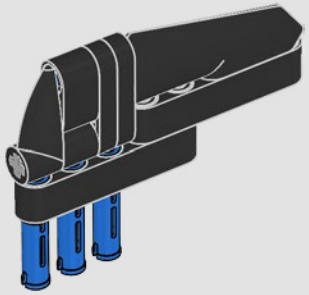

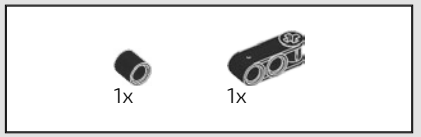

709

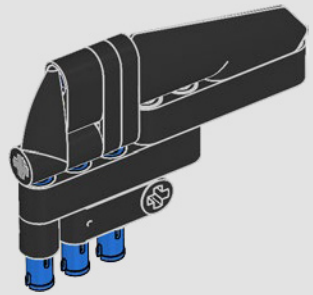

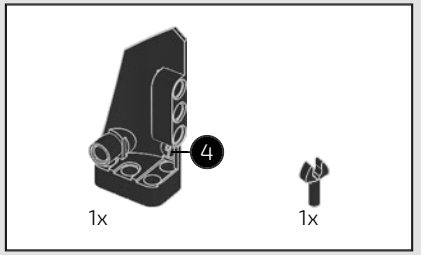

710

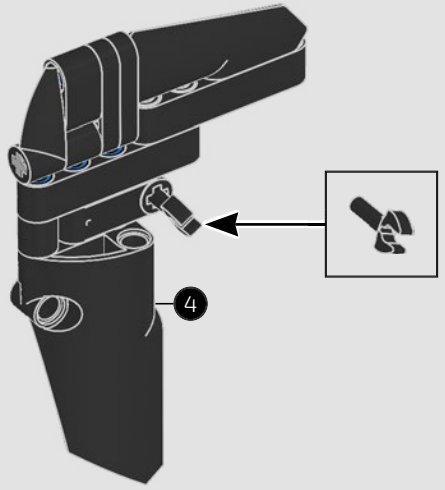

711

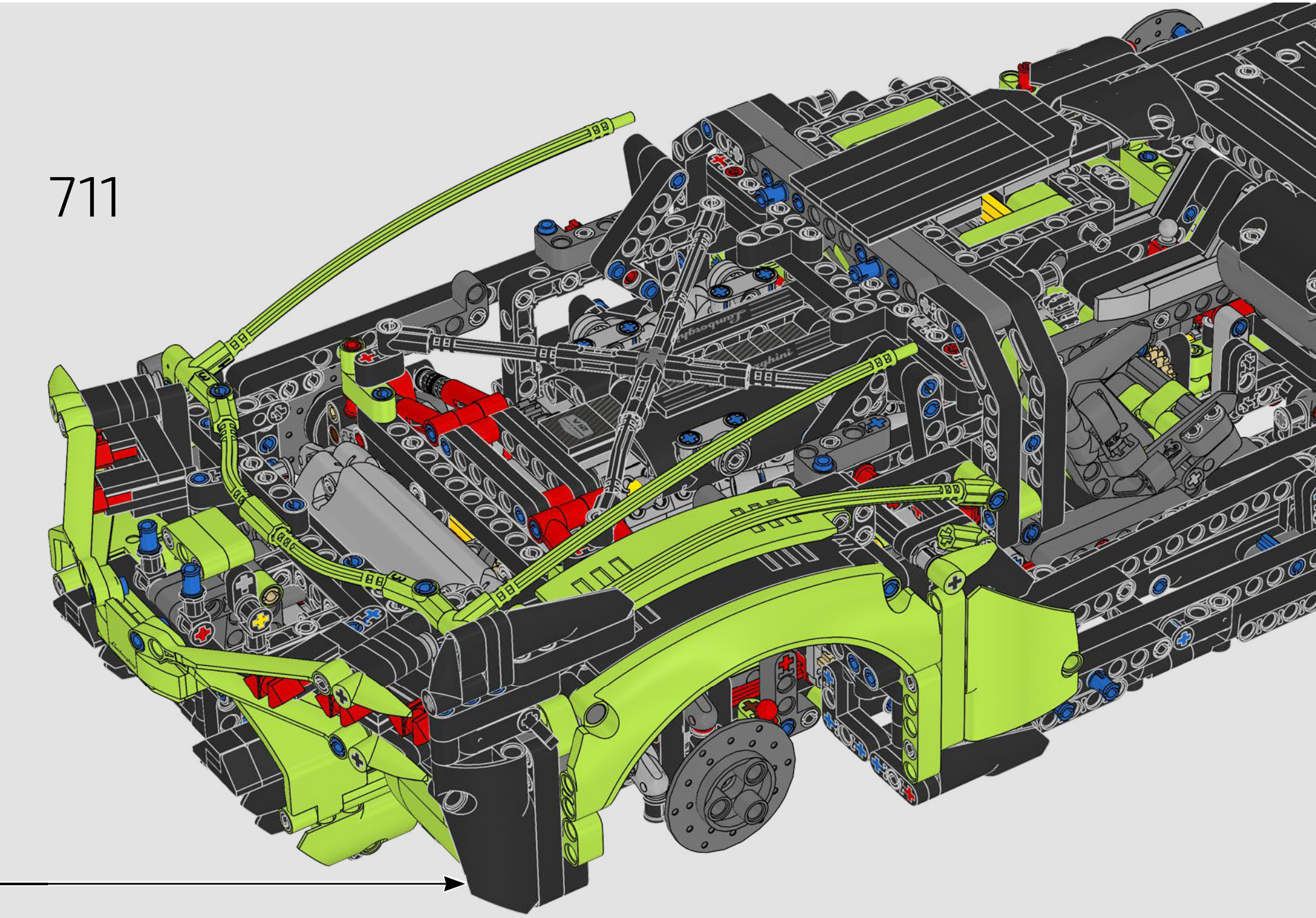

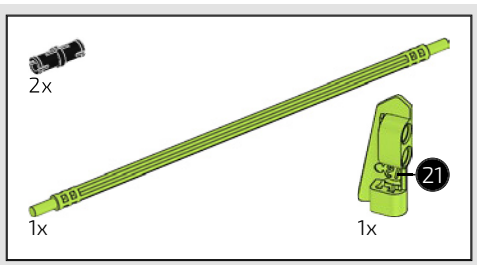

712

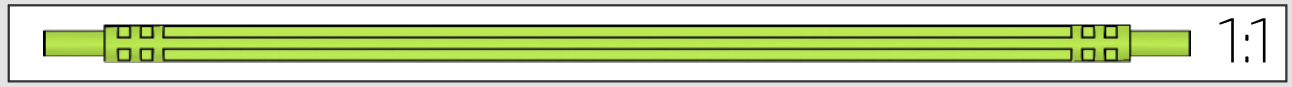

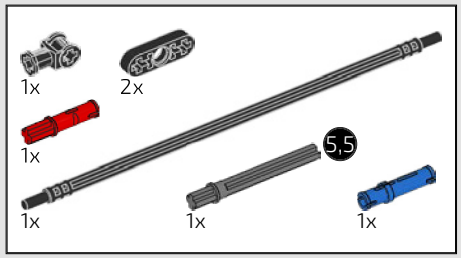

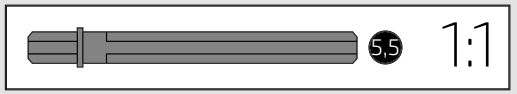

713

1

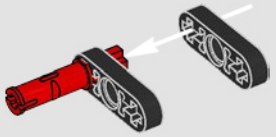

2

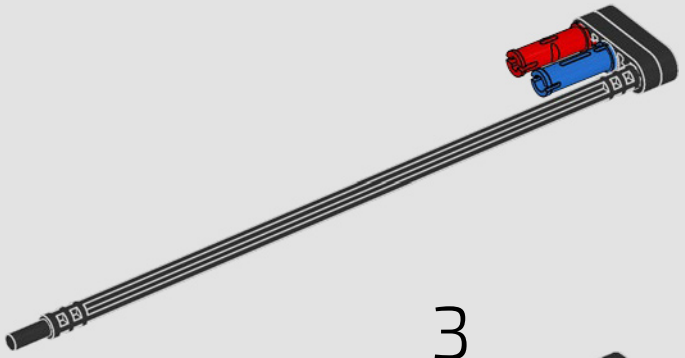

3

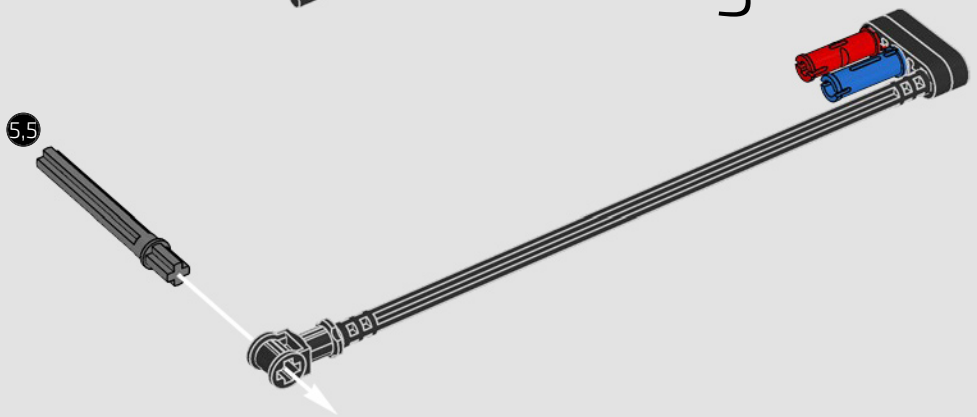

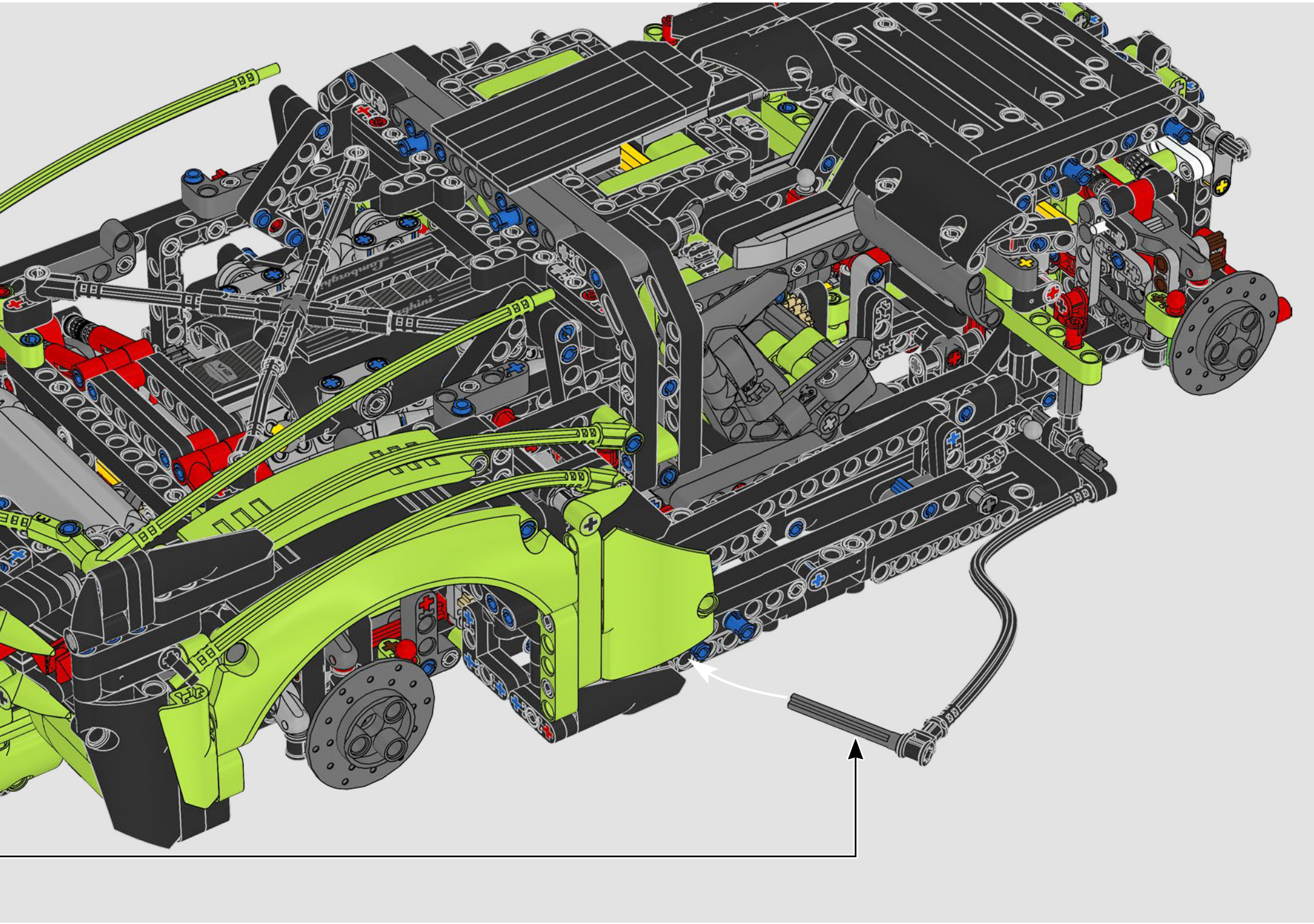

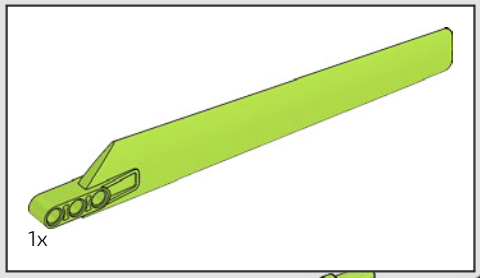

714

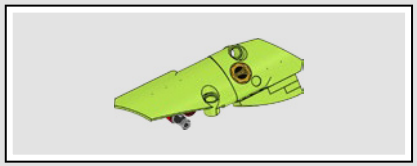

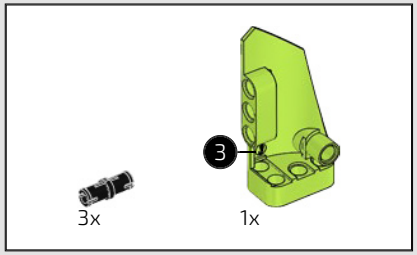

715

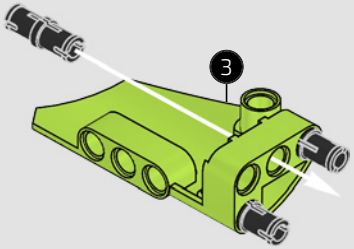

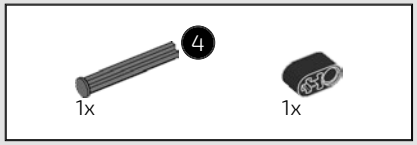

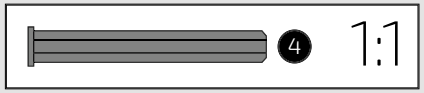

716

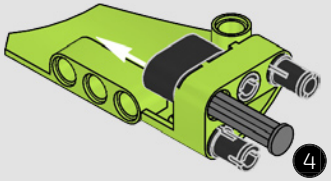

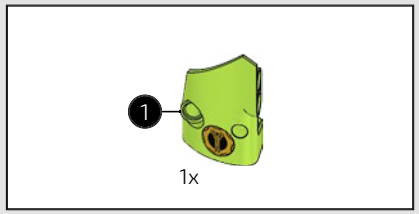

717

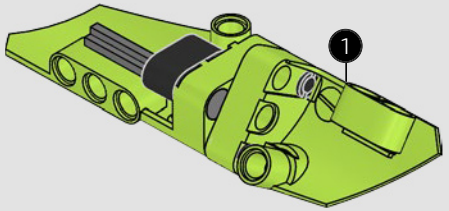

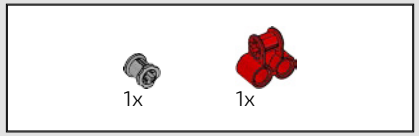

718

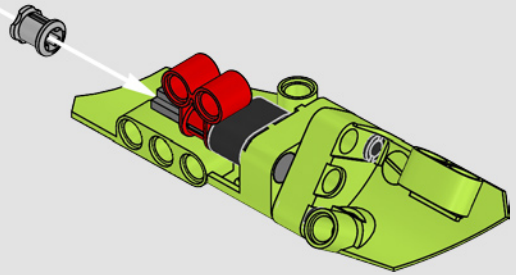

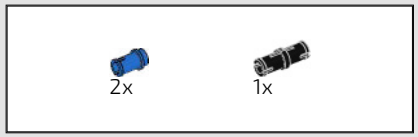

719

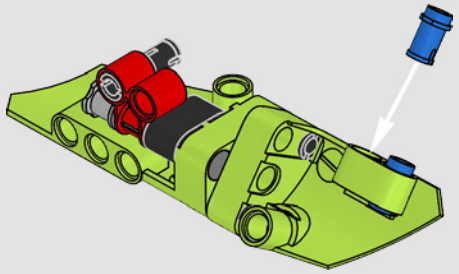

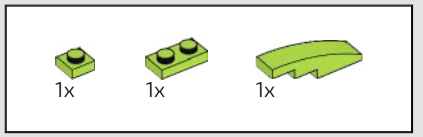

720

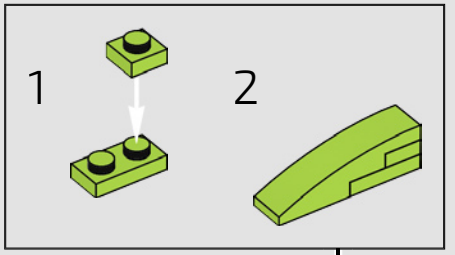

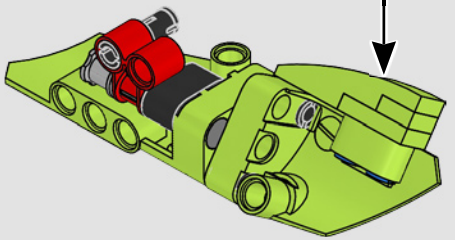

721

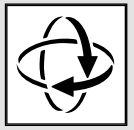

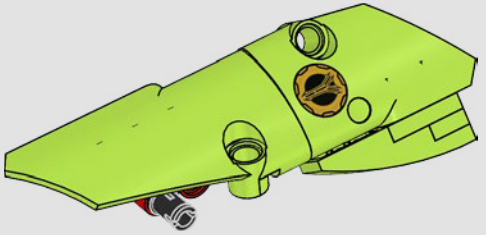

722

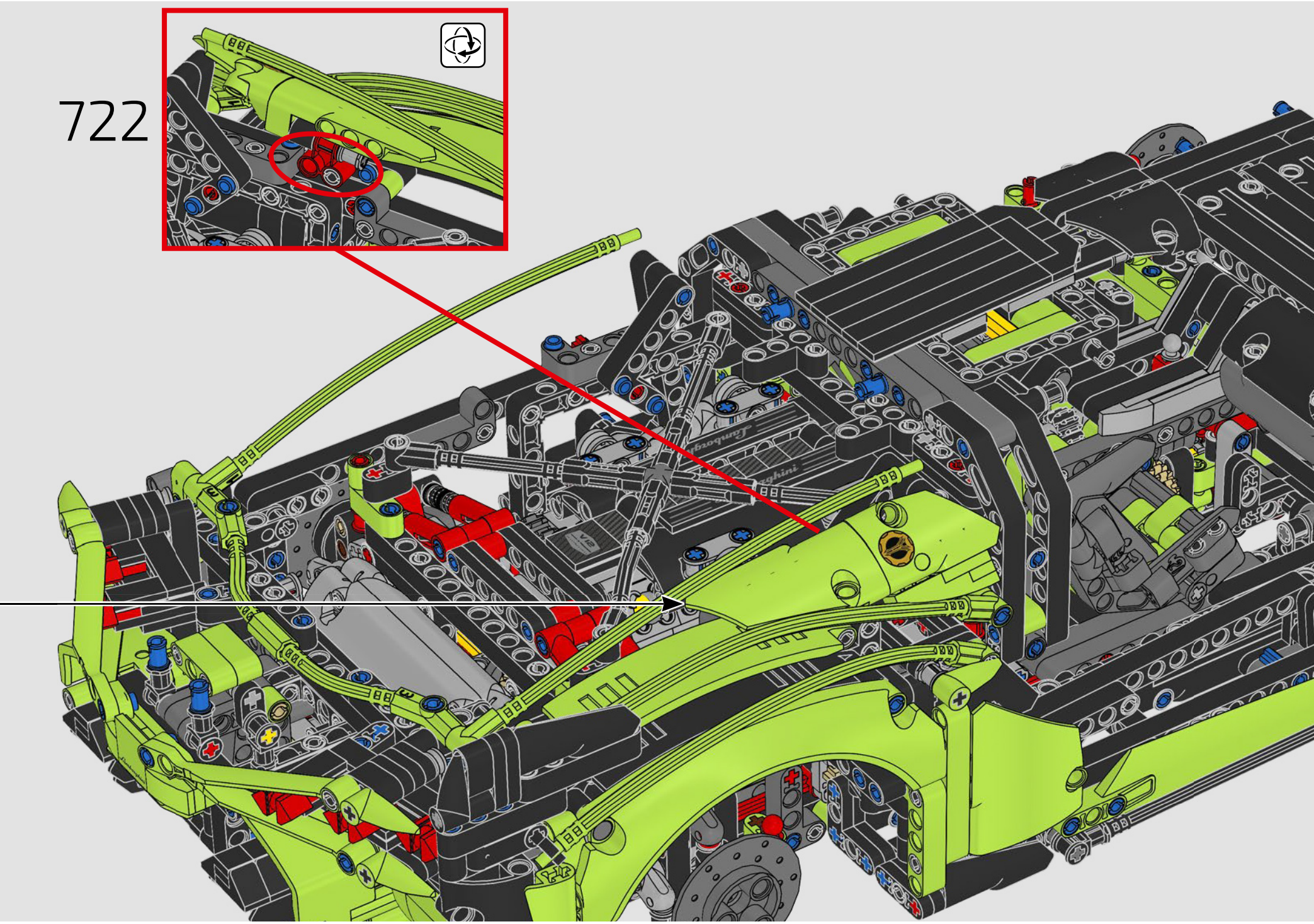

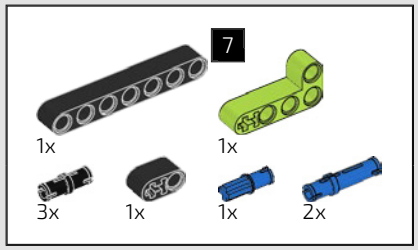

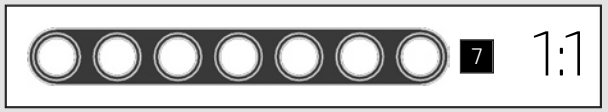

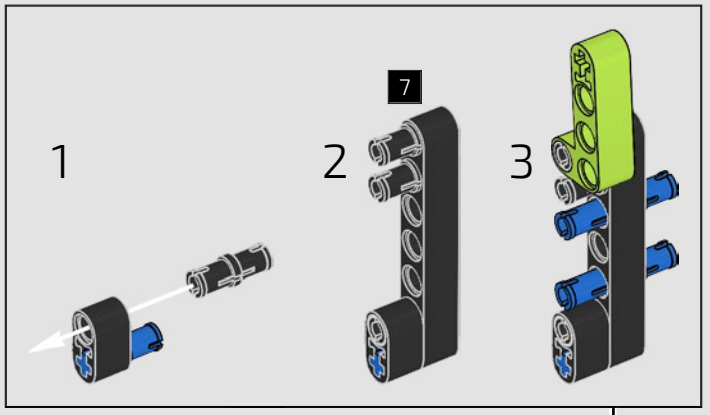

723



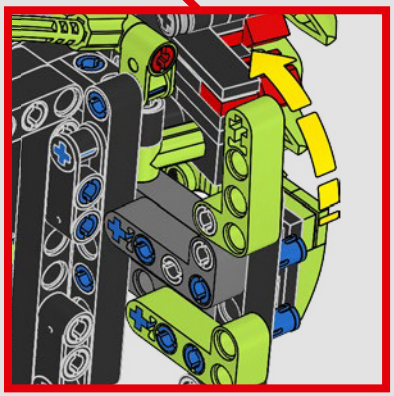

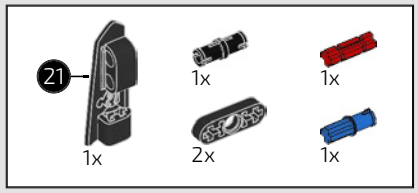

724

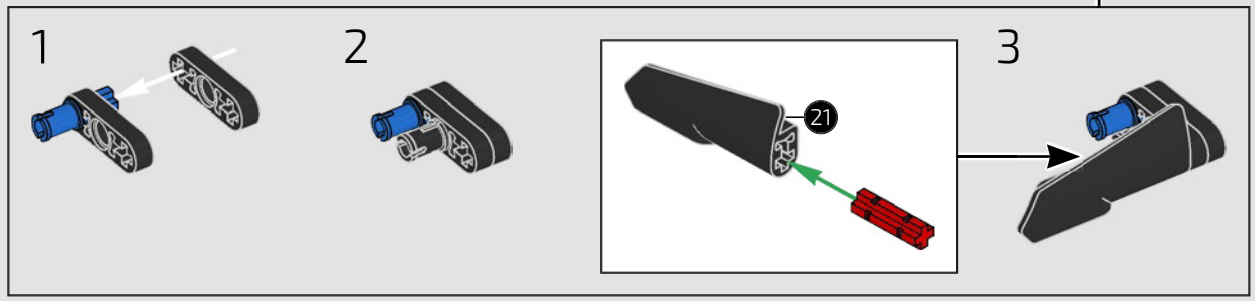

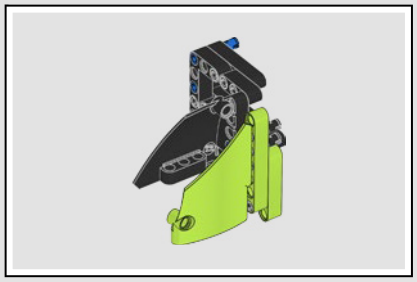

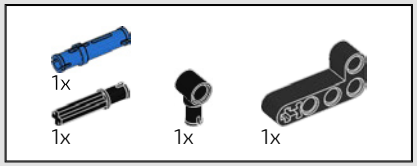

725

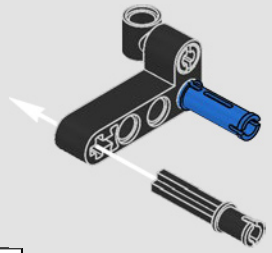

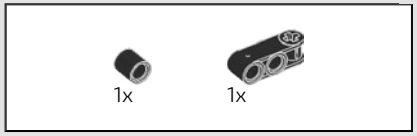

726

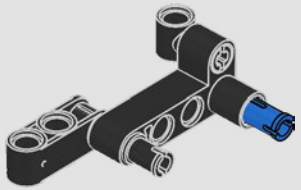

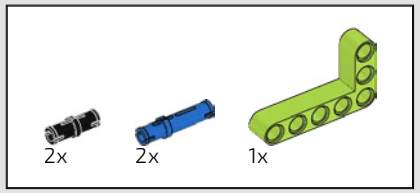

727

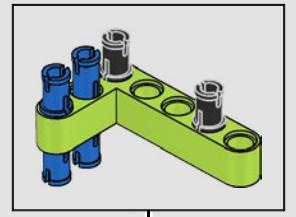

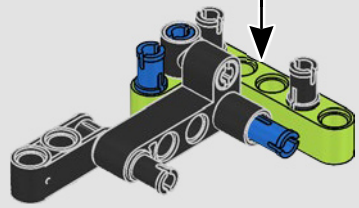

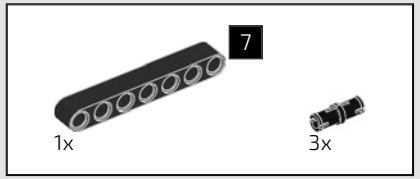

728

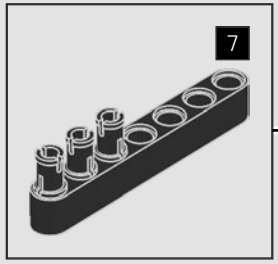

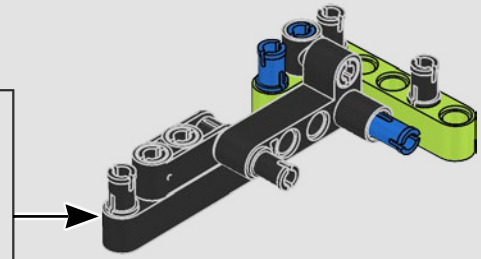

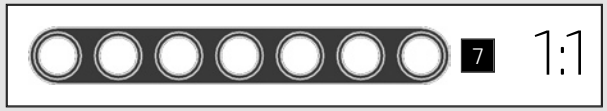

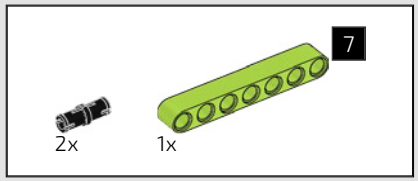

729

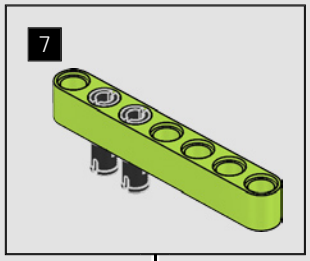

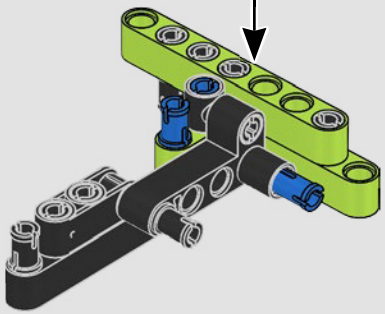

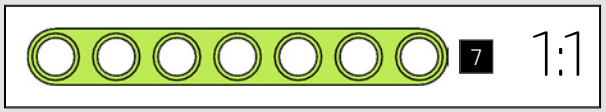

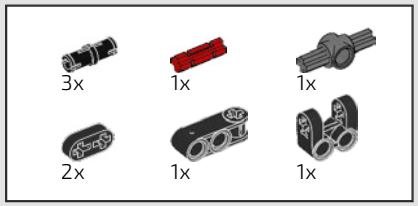

730

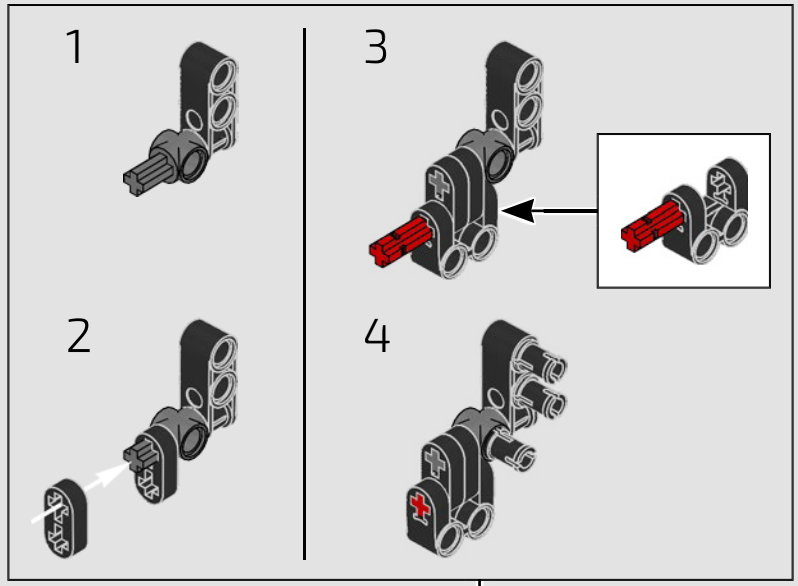

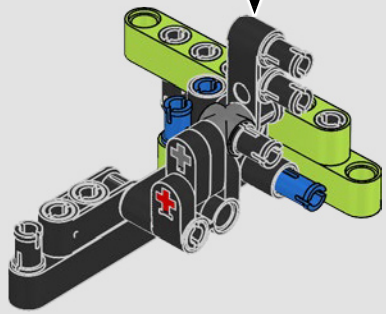

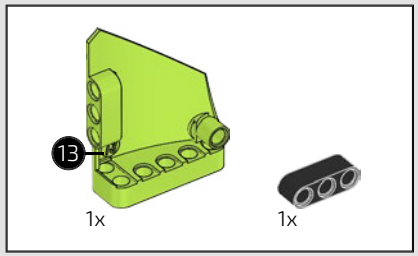

731

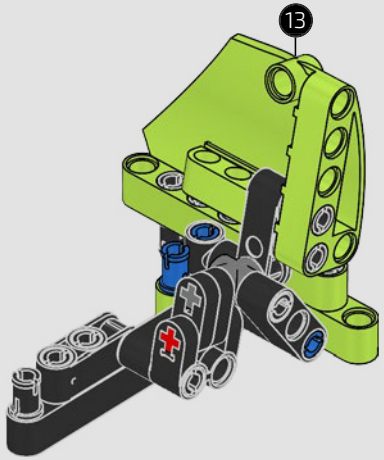

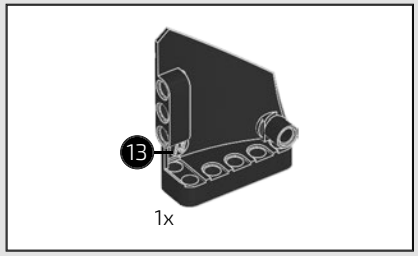

732



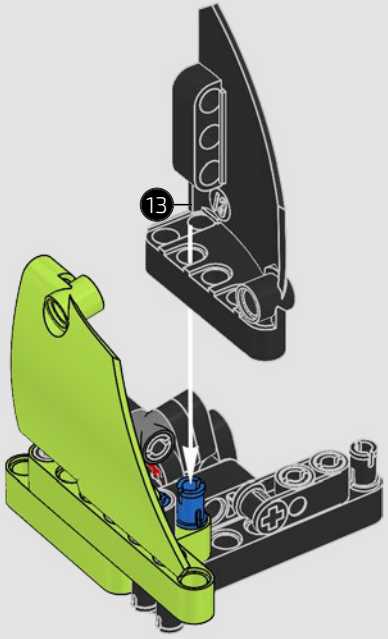

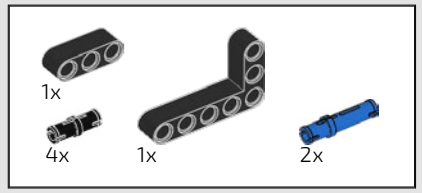

733

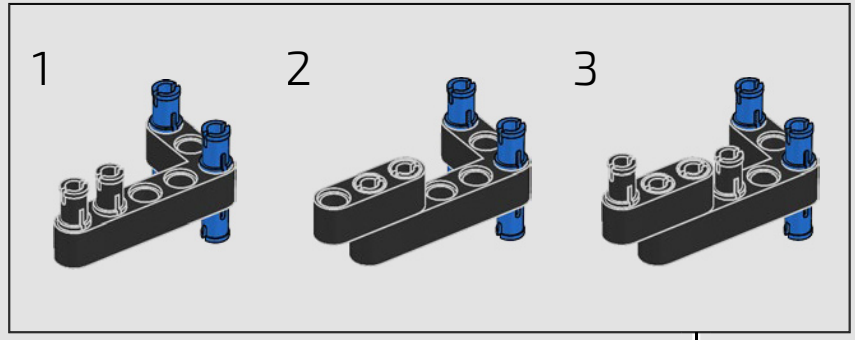

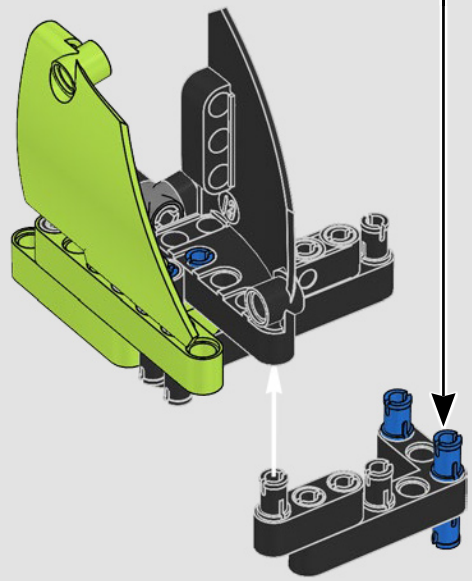

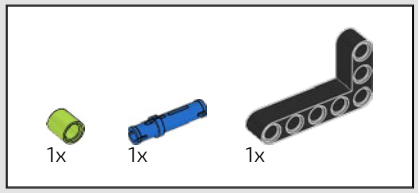

734

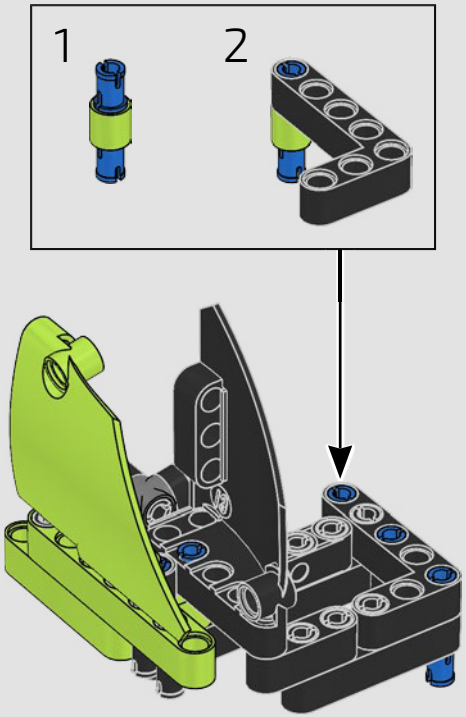

735



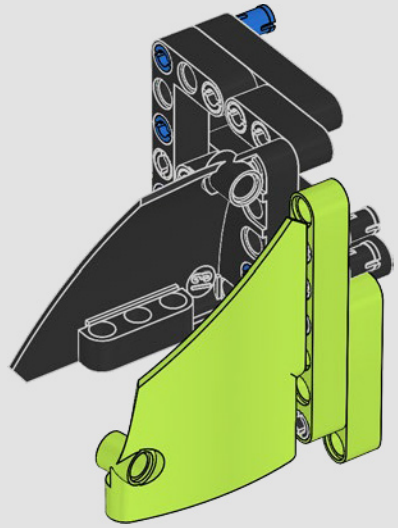

736

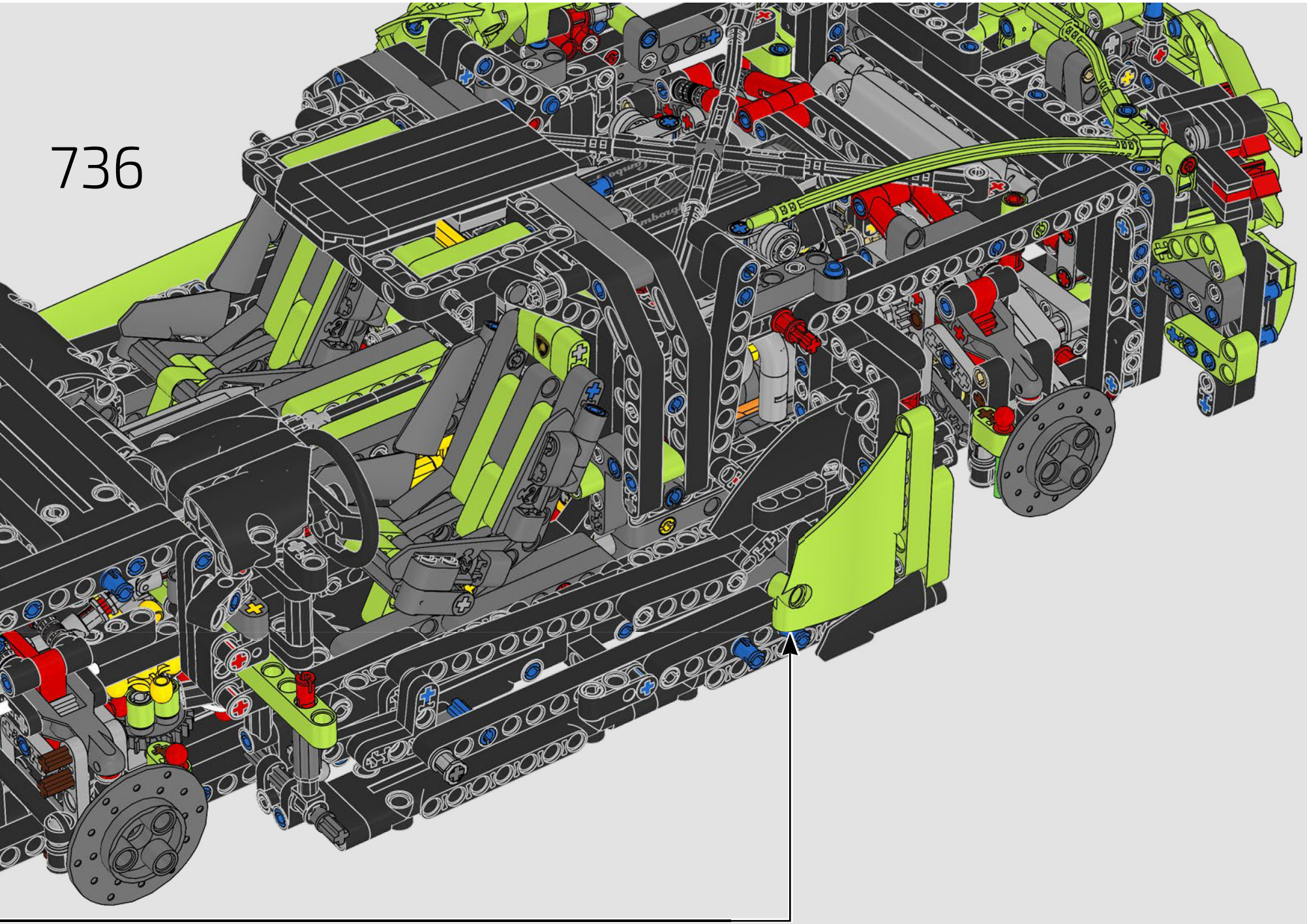

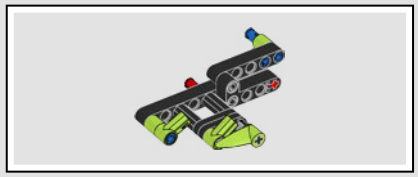

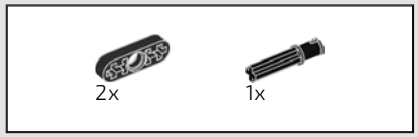

737

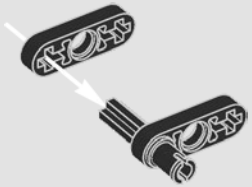

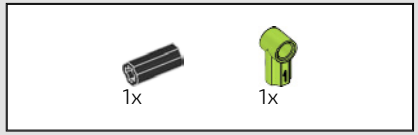

738

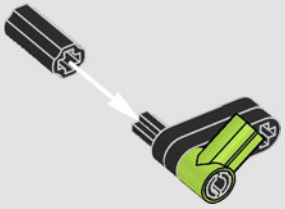

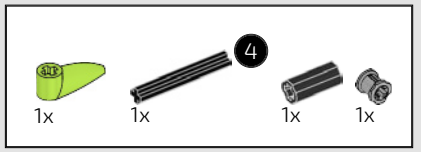

739



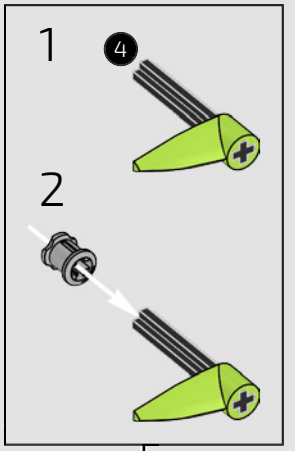

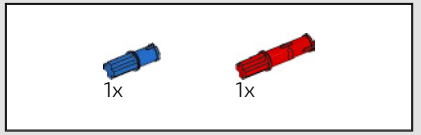

740

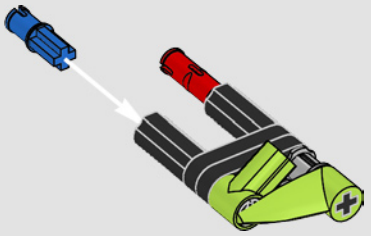

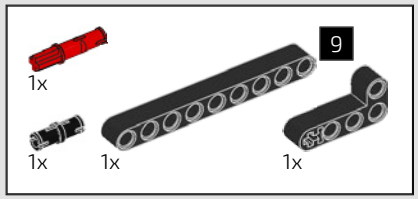

741

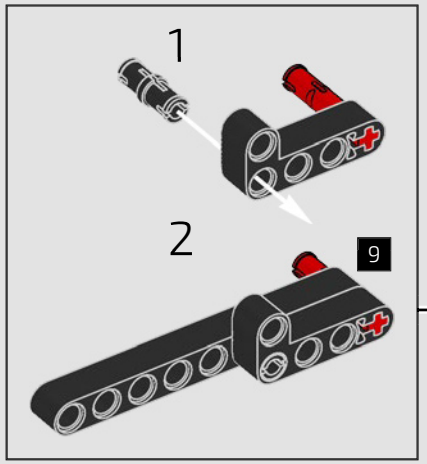

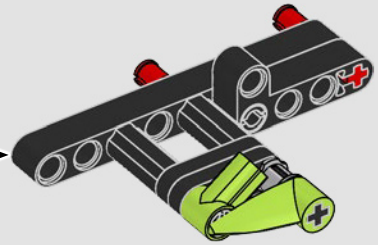



742

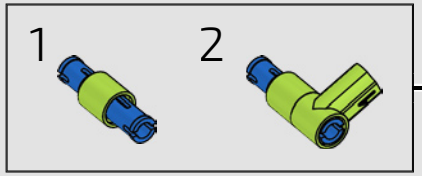

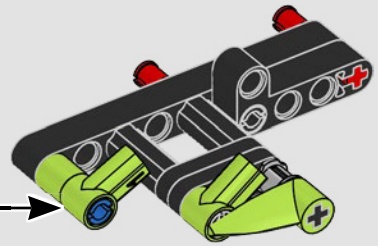

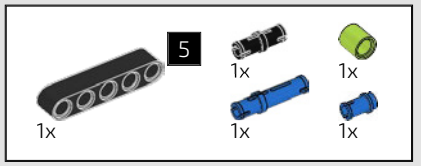

743

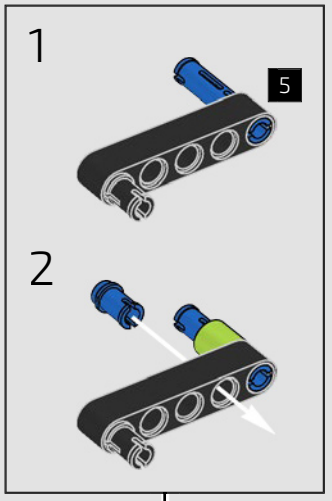

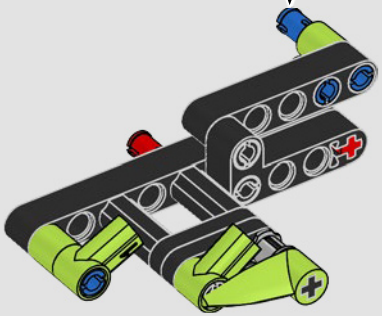

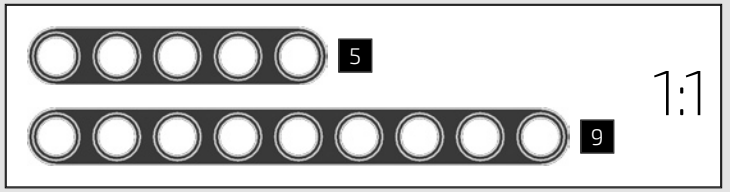

744

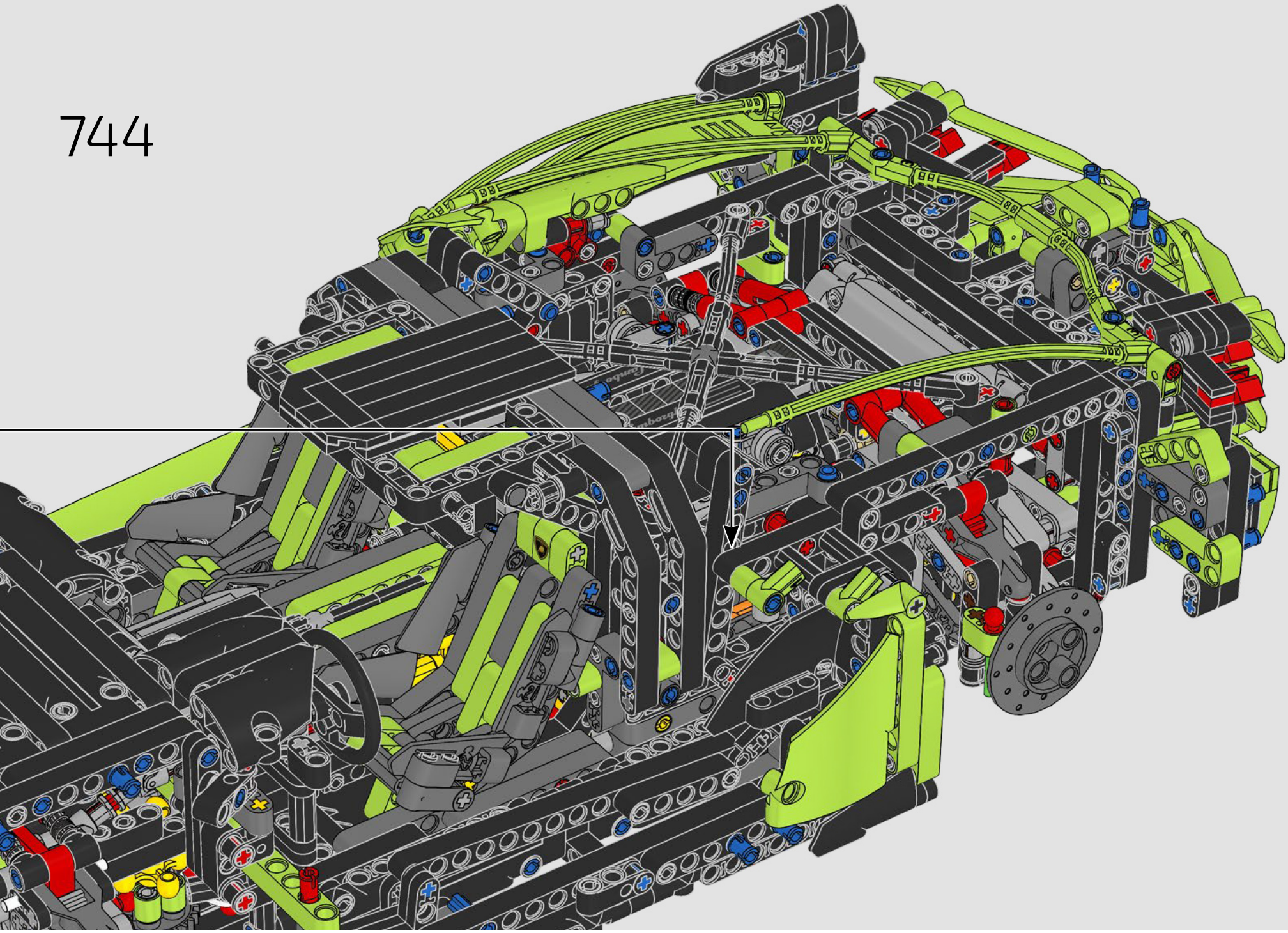



745



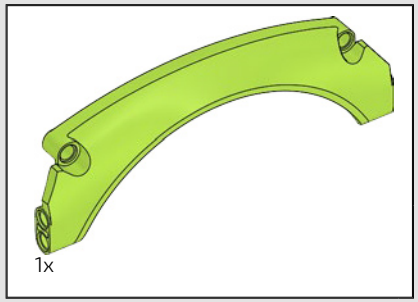

746

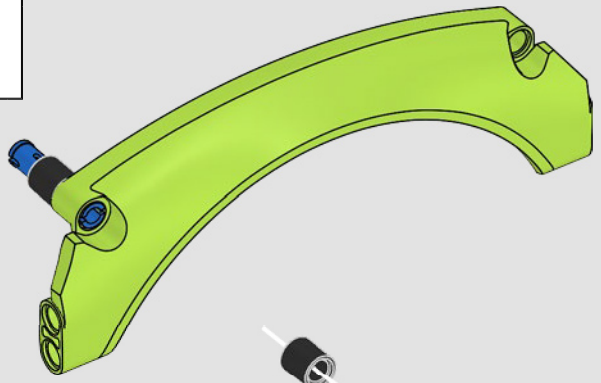

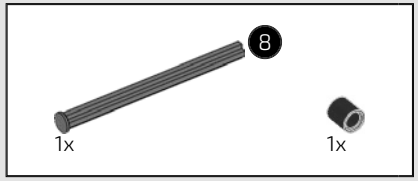

747

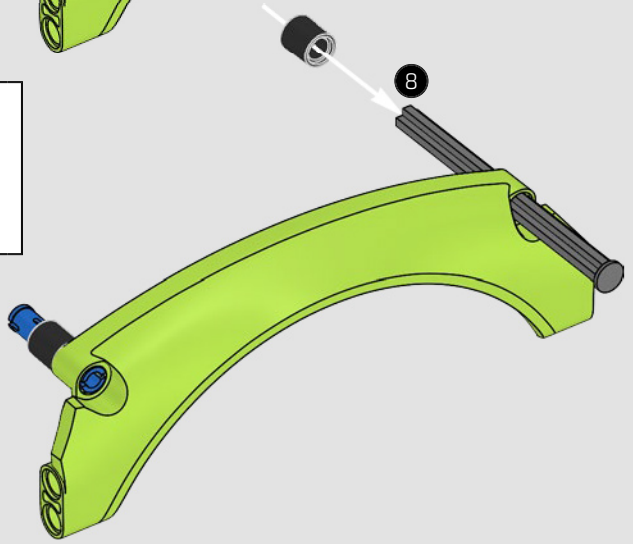

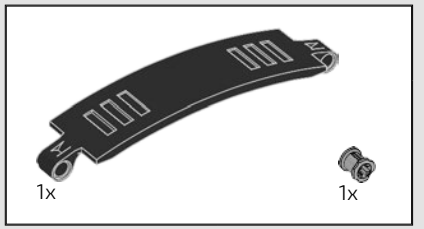

748

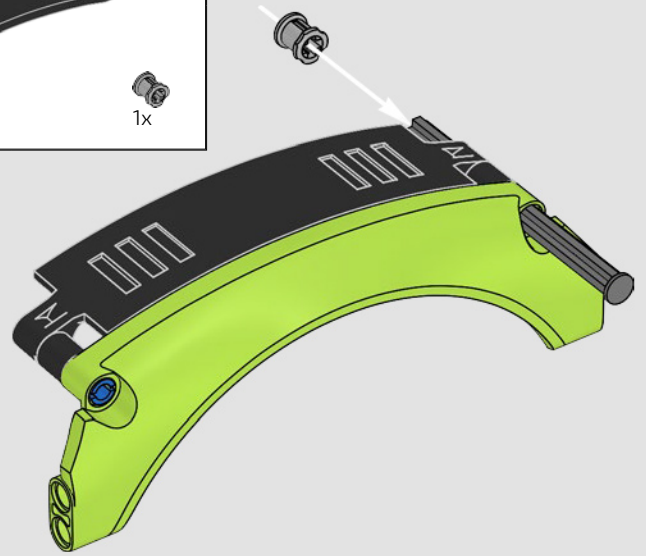

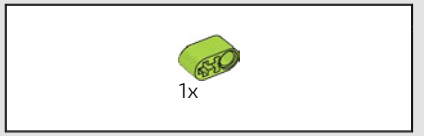

749

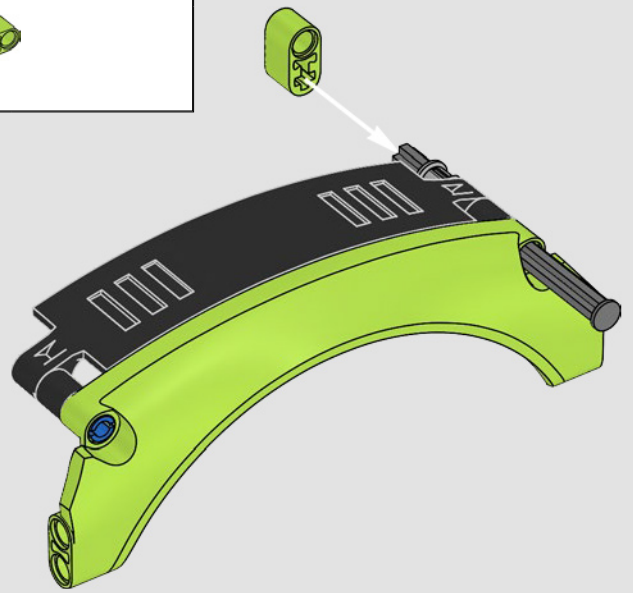

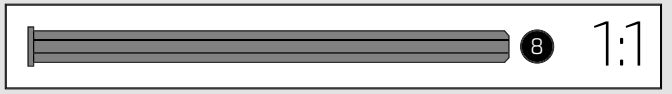

750

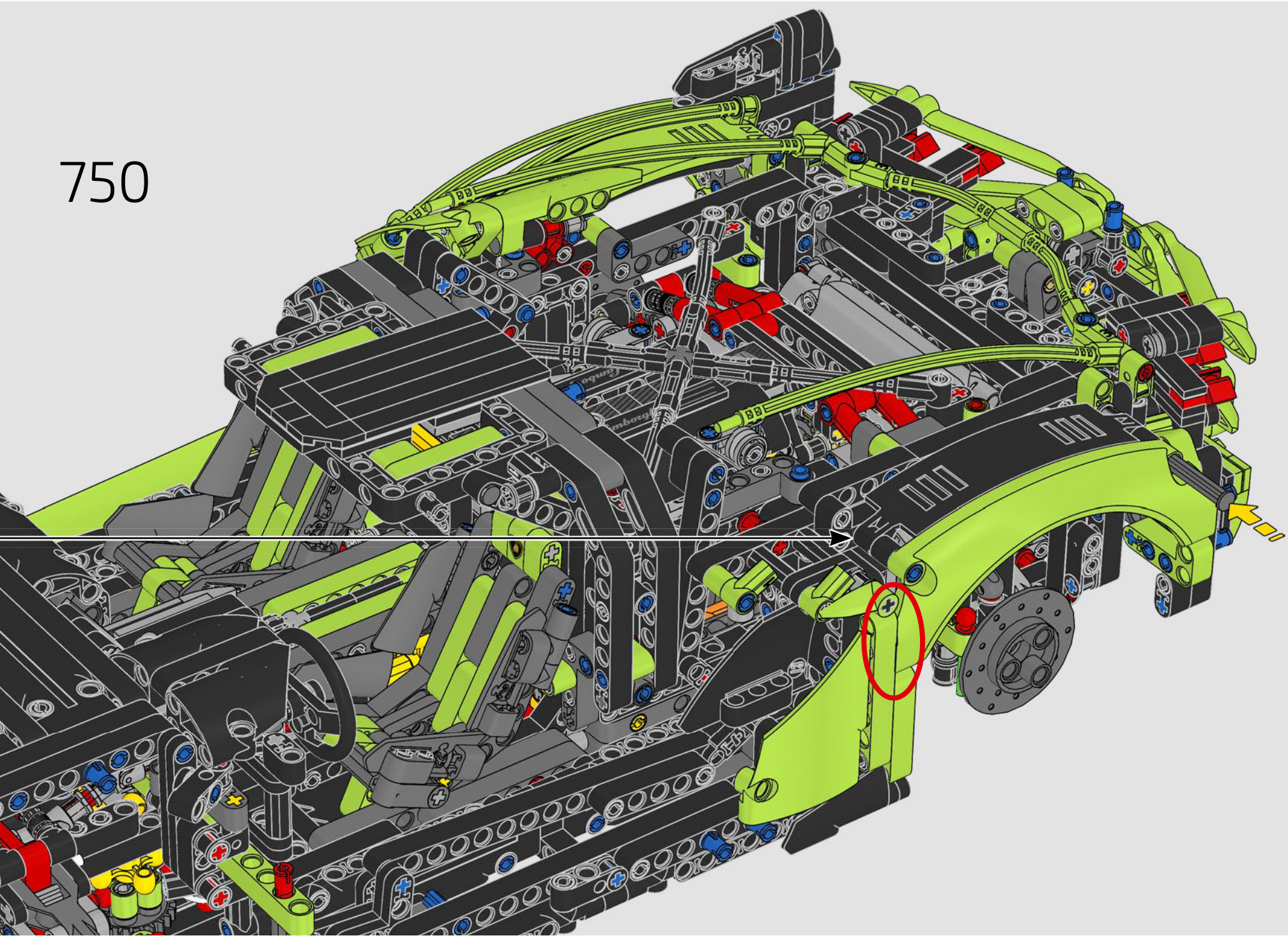

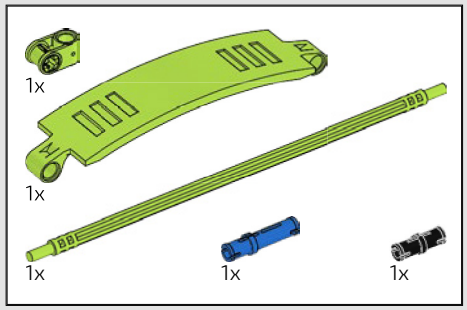

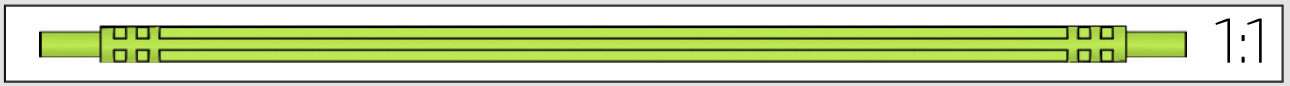

751

1

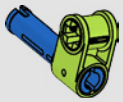

2

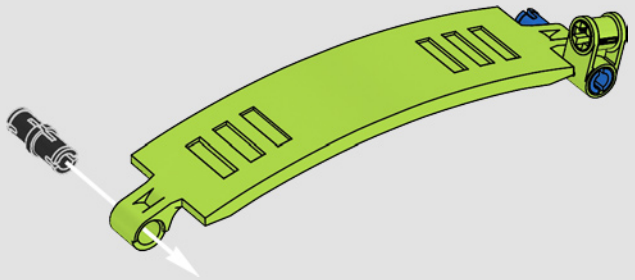

3

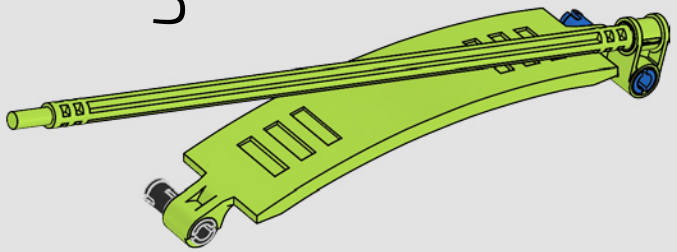

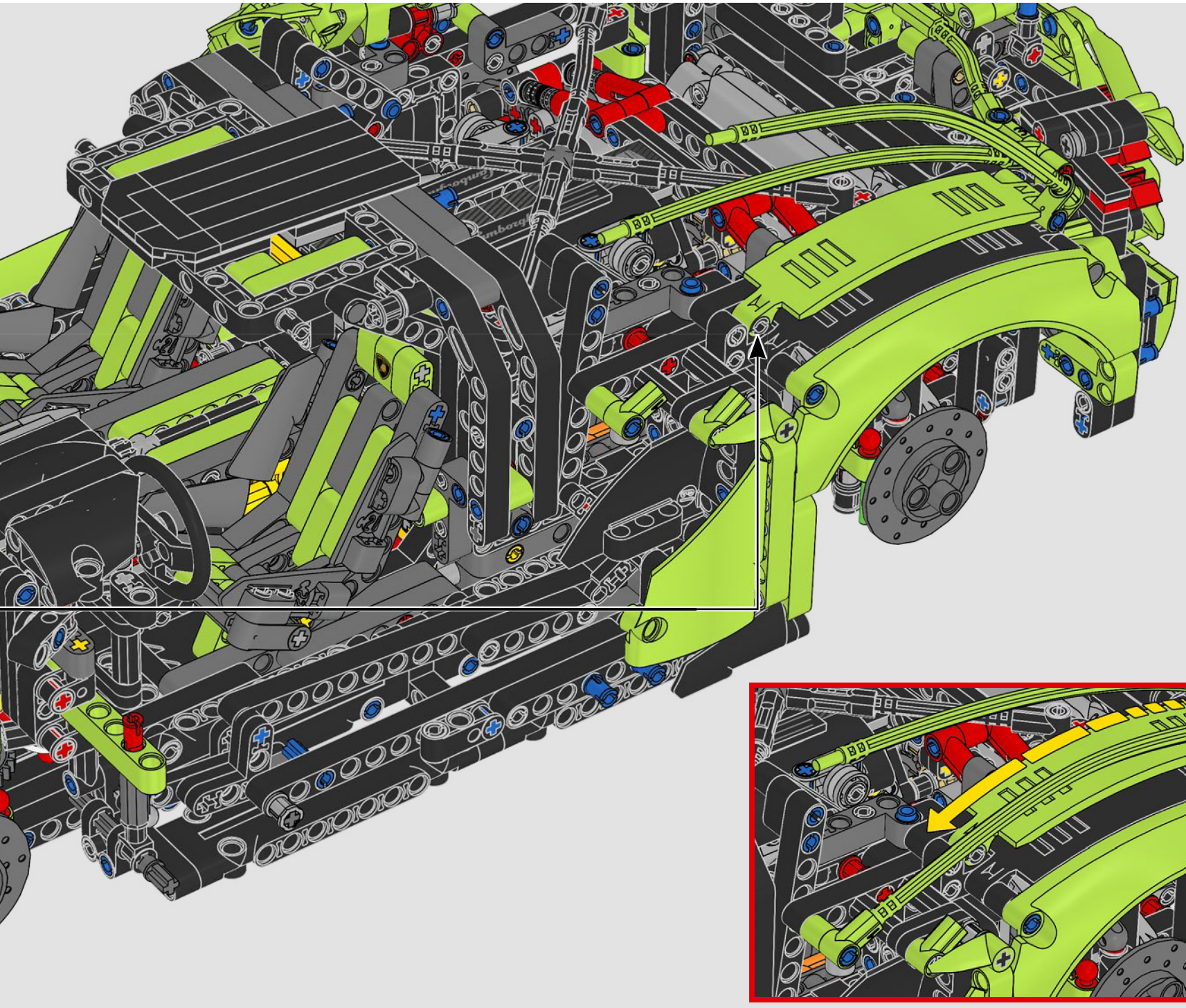



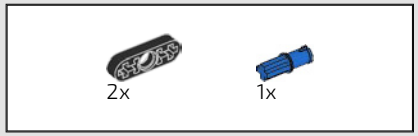

752

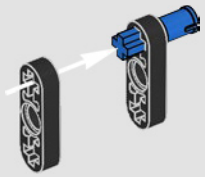

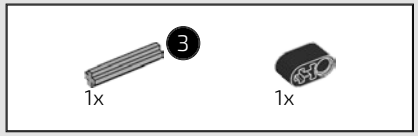

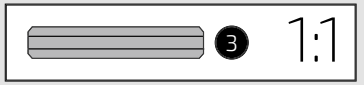

753

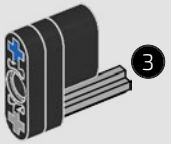

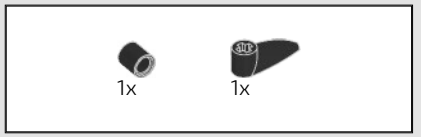

754

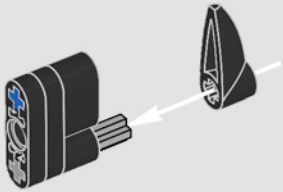

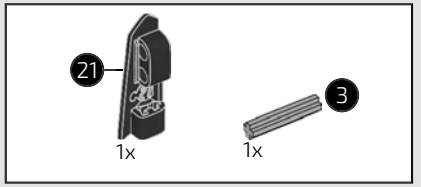

755

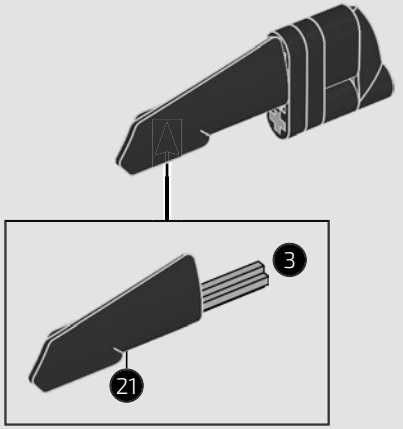

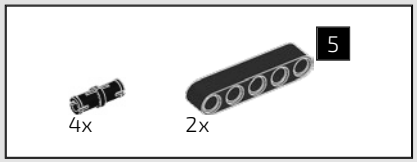

756

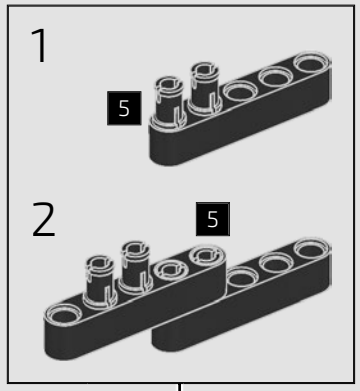

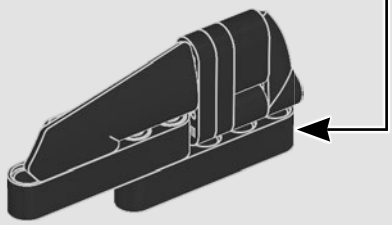

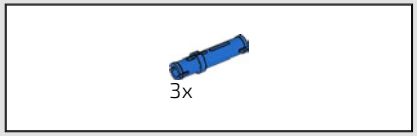

757

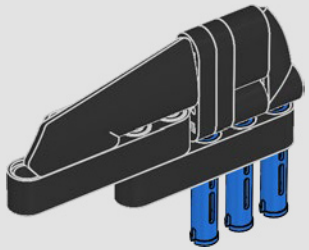

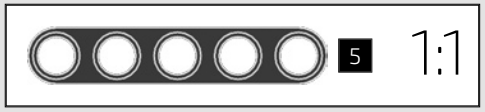

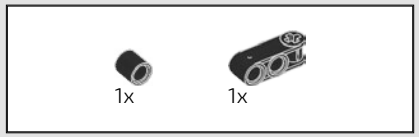

758

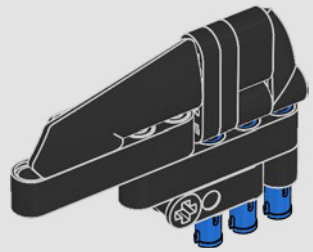

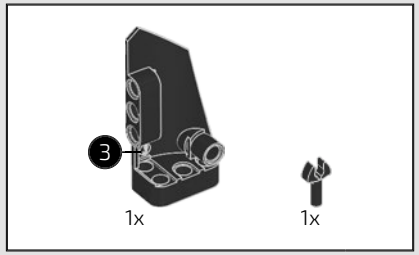

759

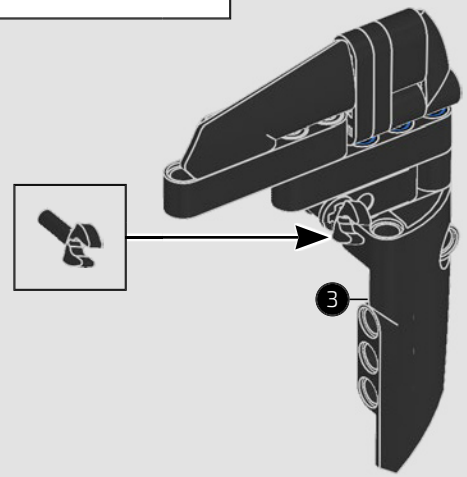

760

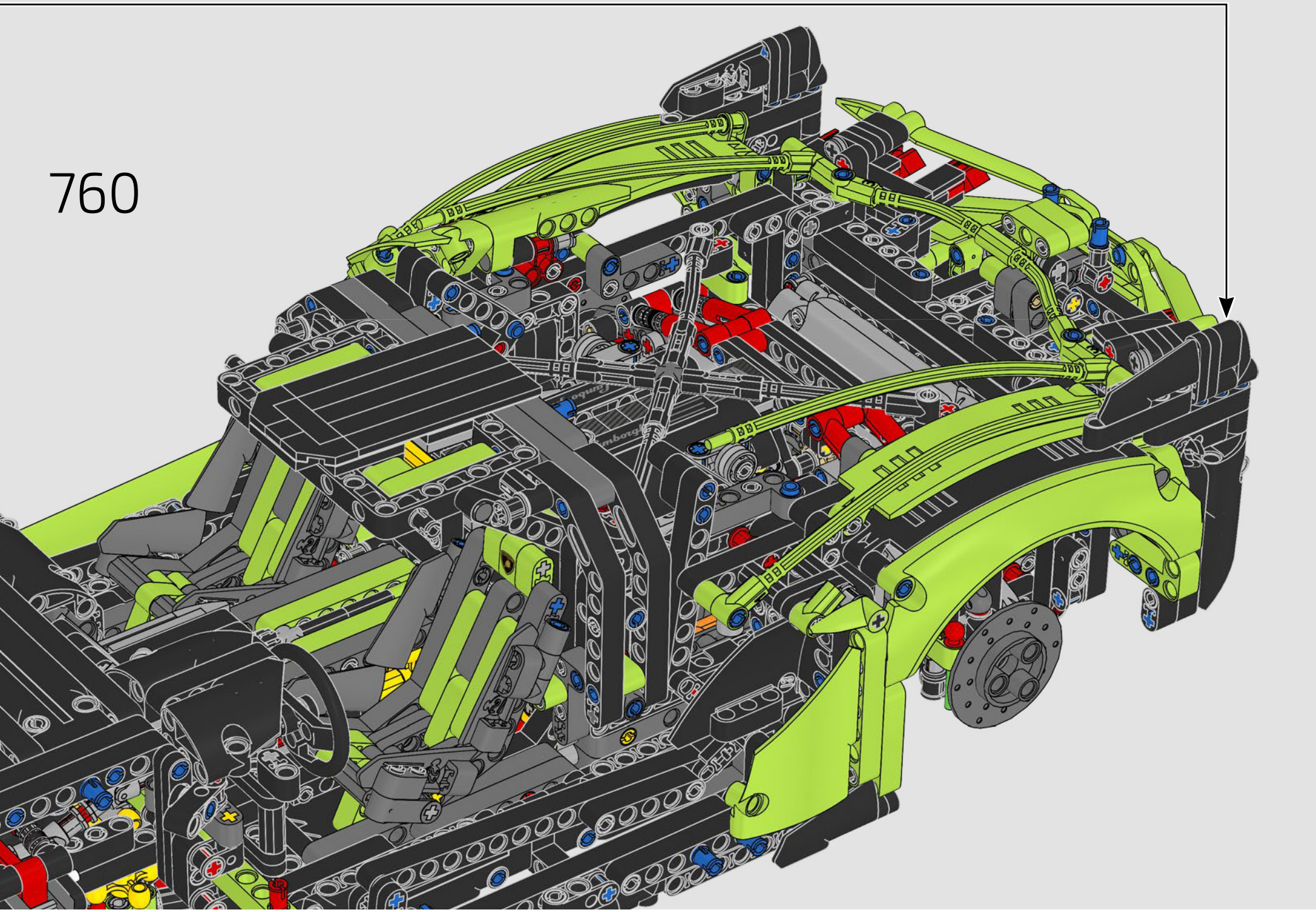

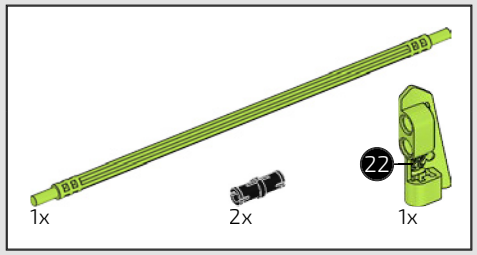

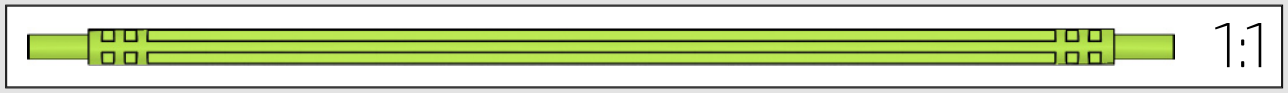

761

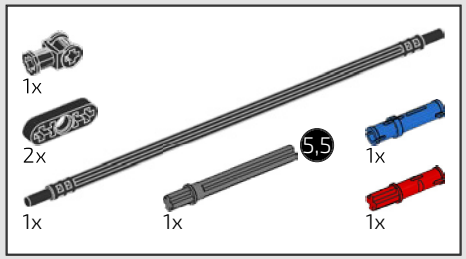

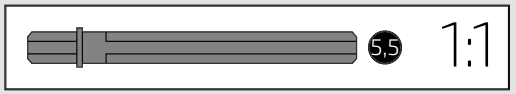

762

1

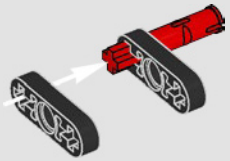

2

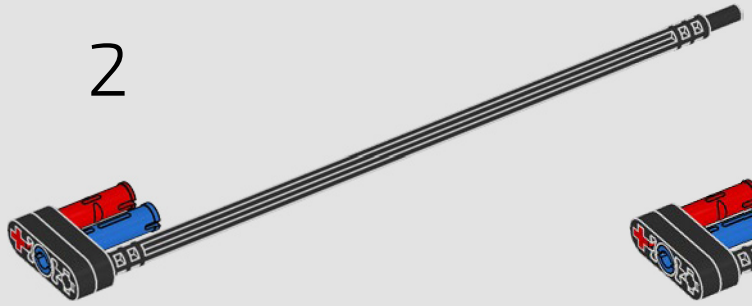

3

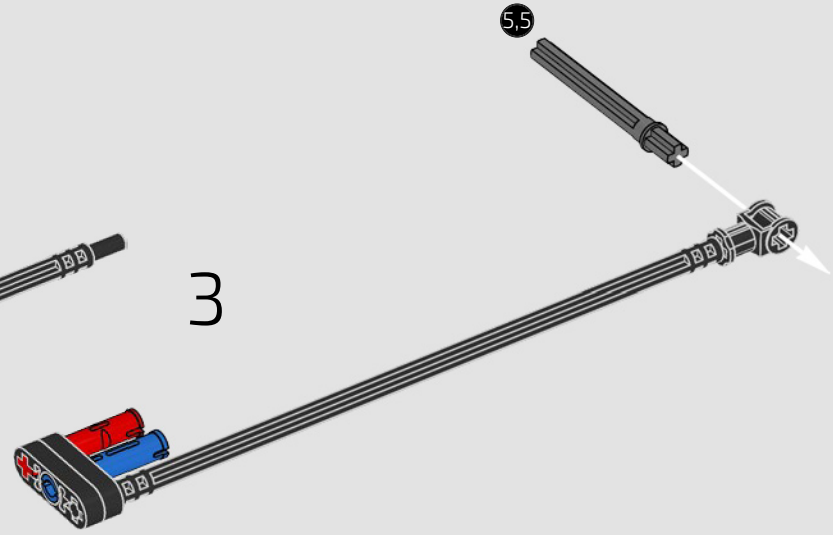

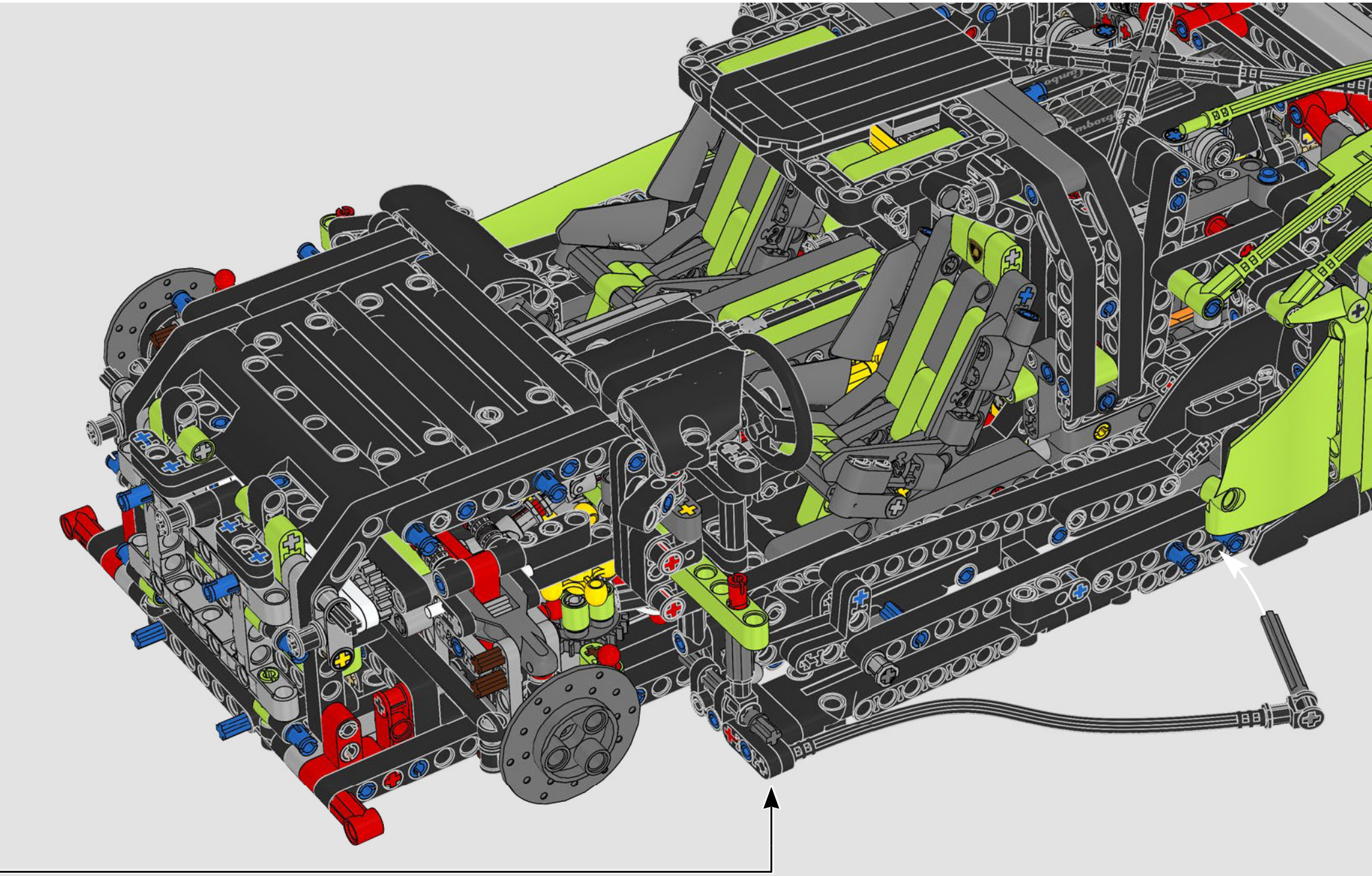

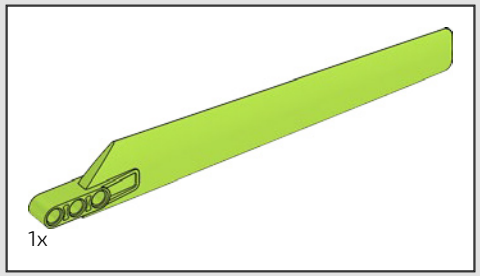

763

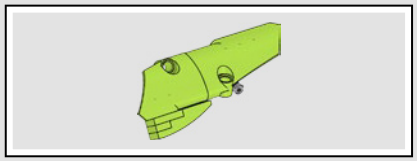

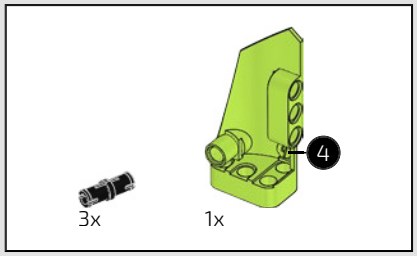

764

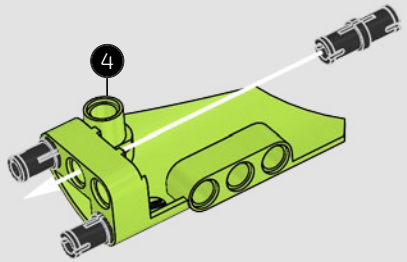

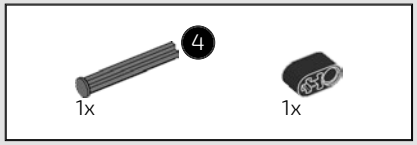

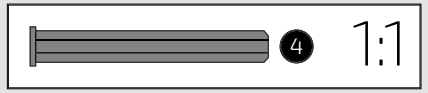

765

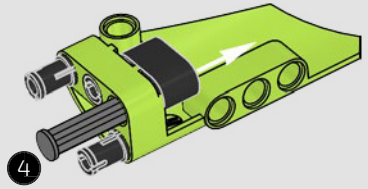

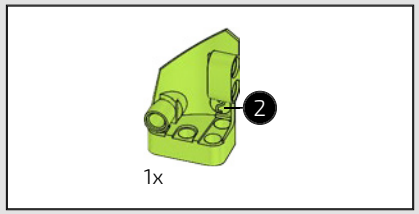

766

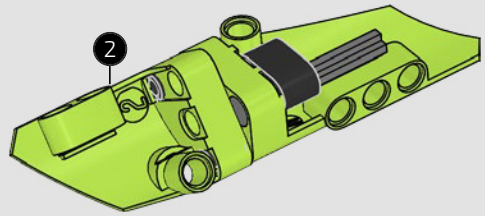

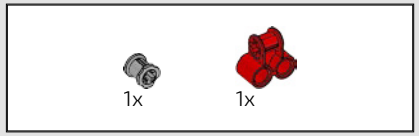

767

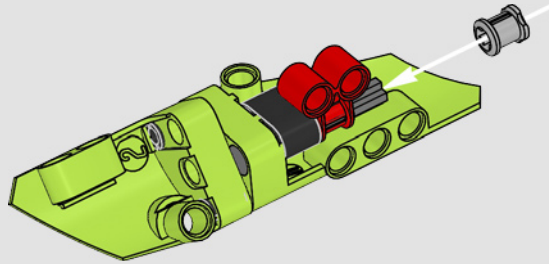

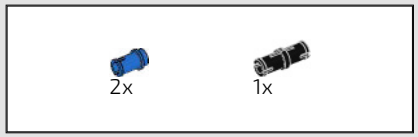

768

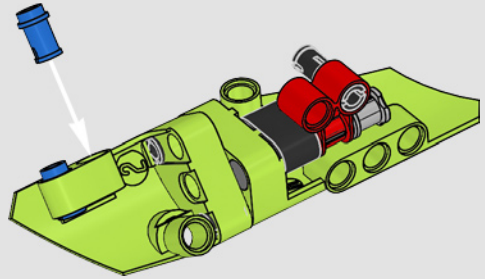

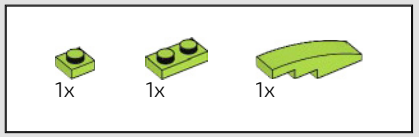

769

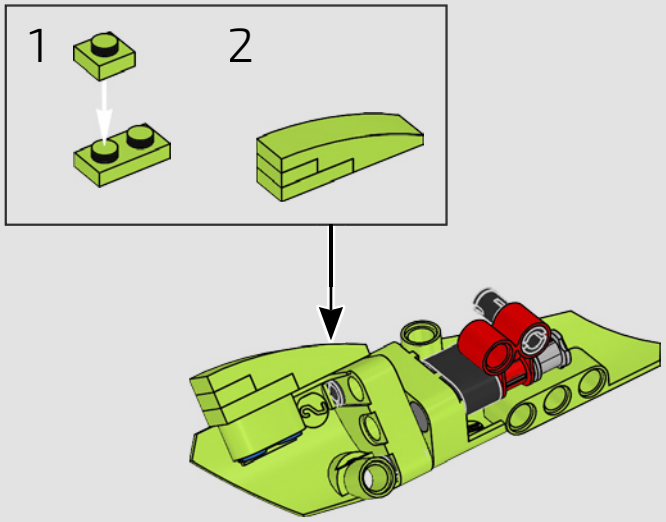

770

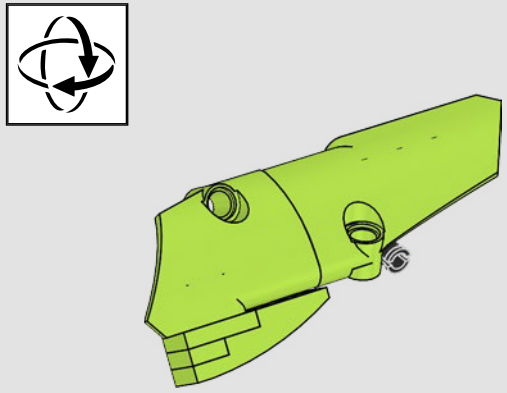

771

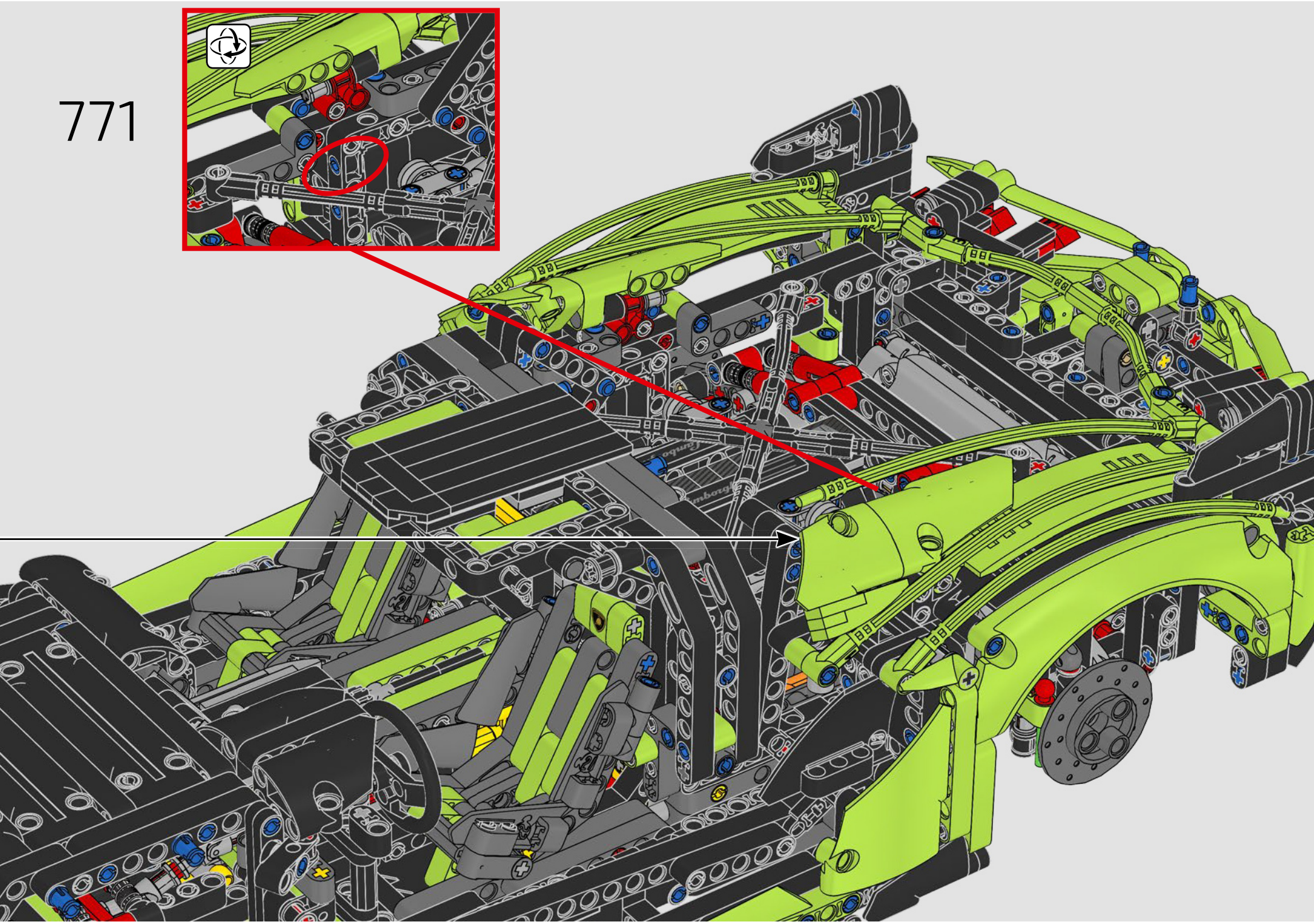

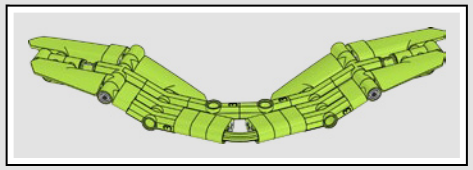

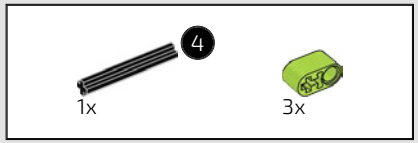

772

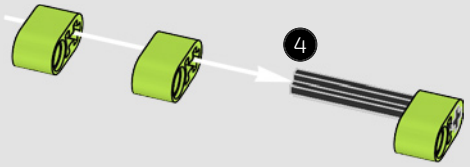

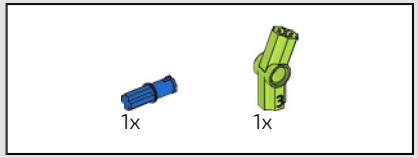

773

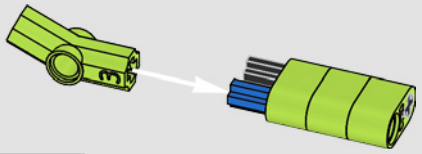



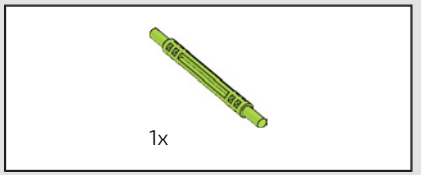

774

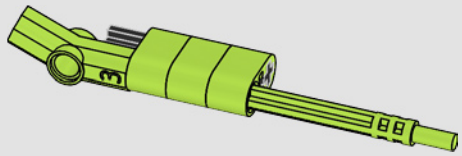

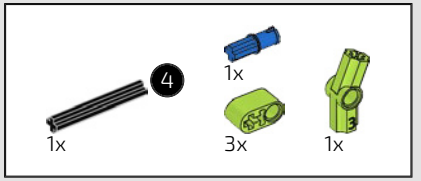

775

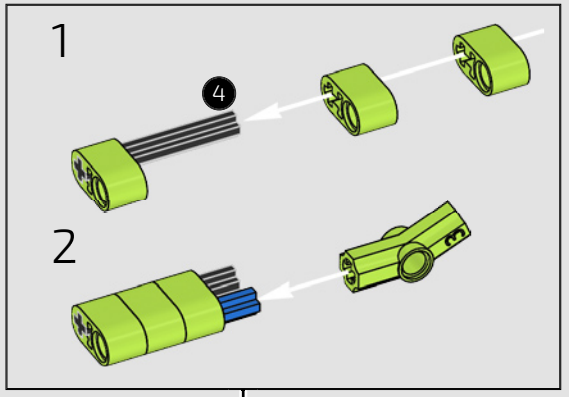

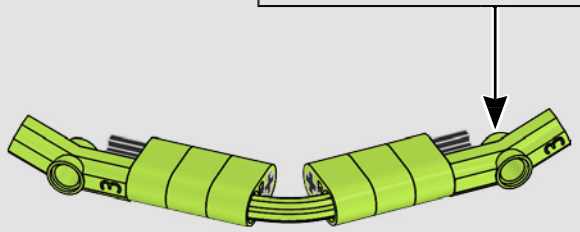



776

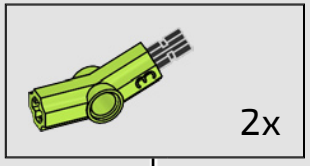

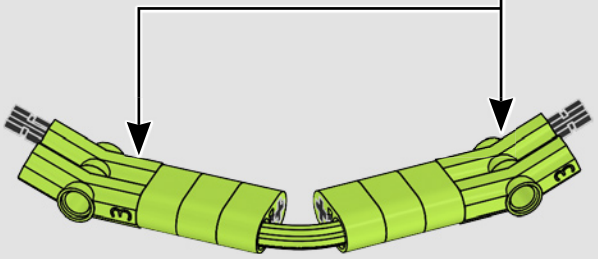

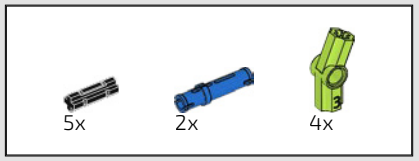

777

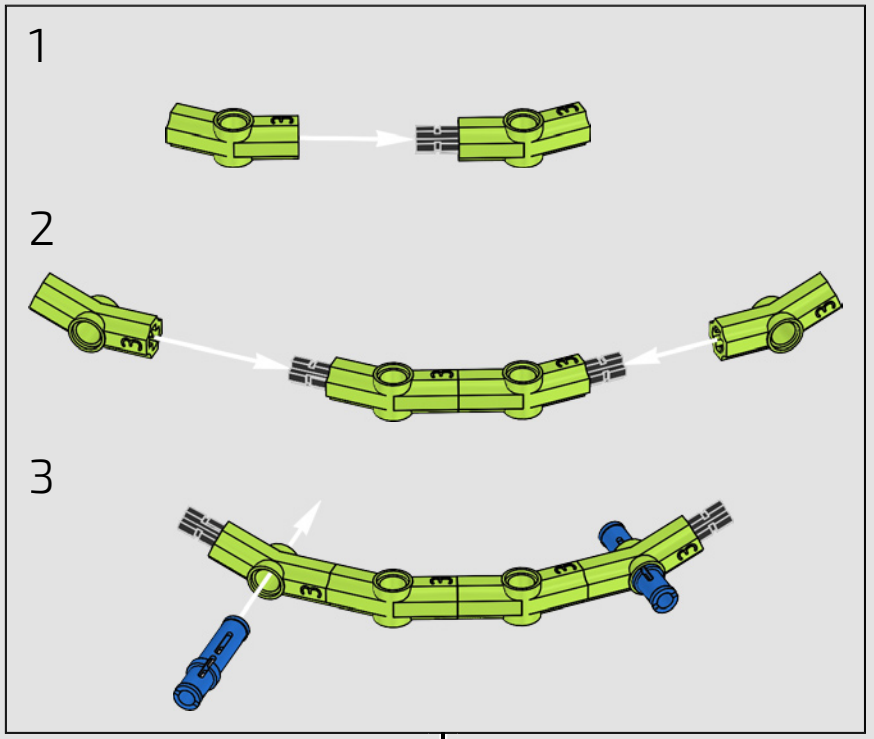

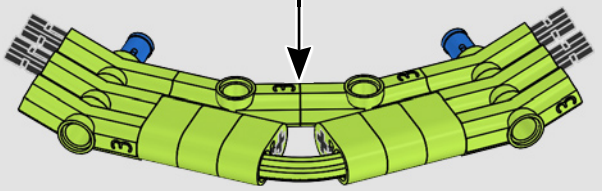

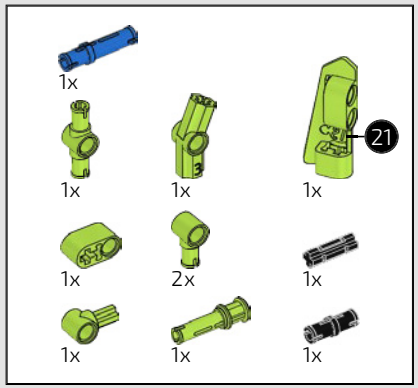

778

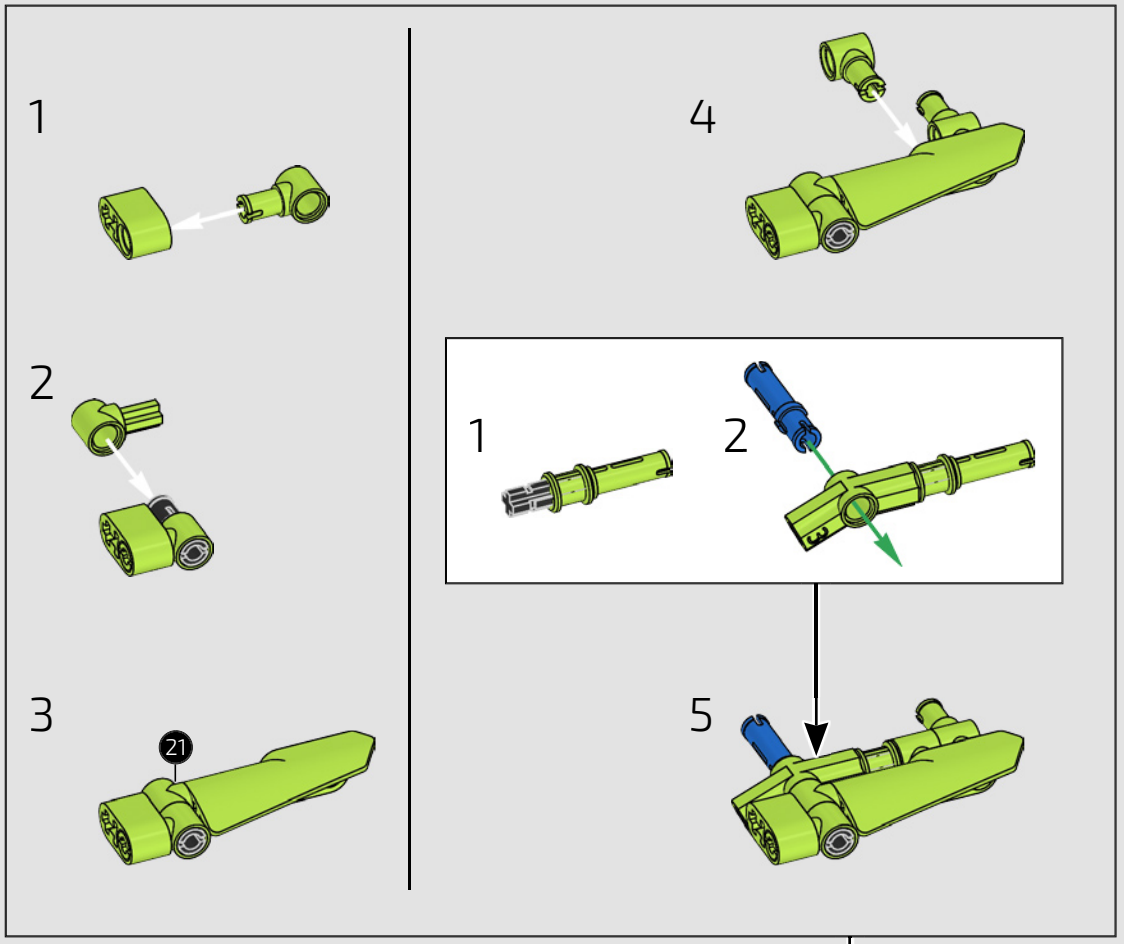

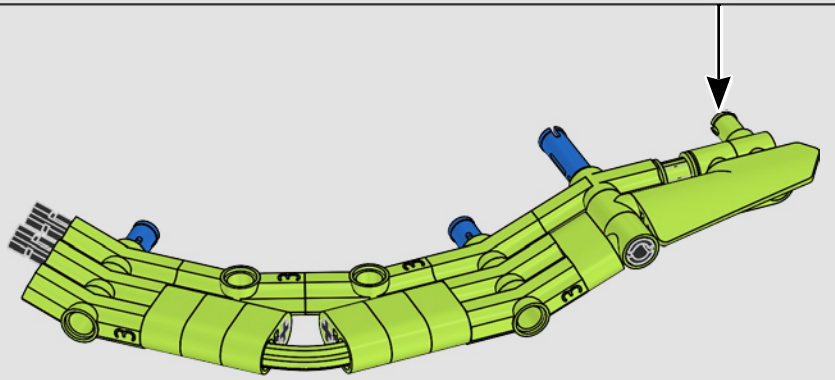

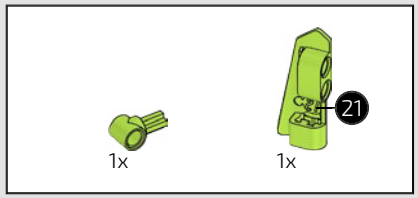

779

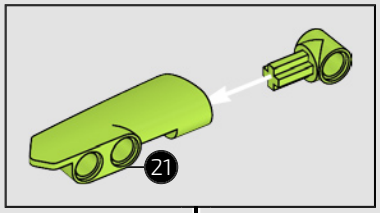

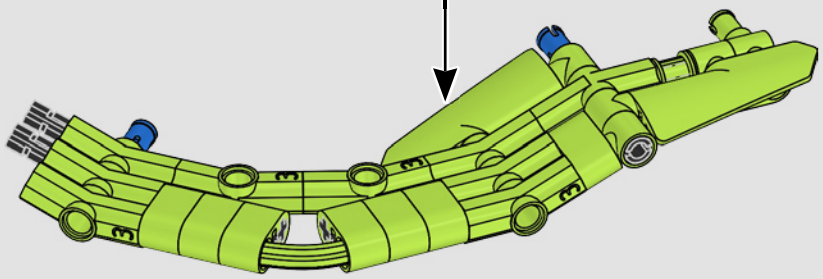

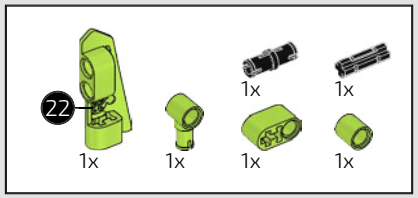

780

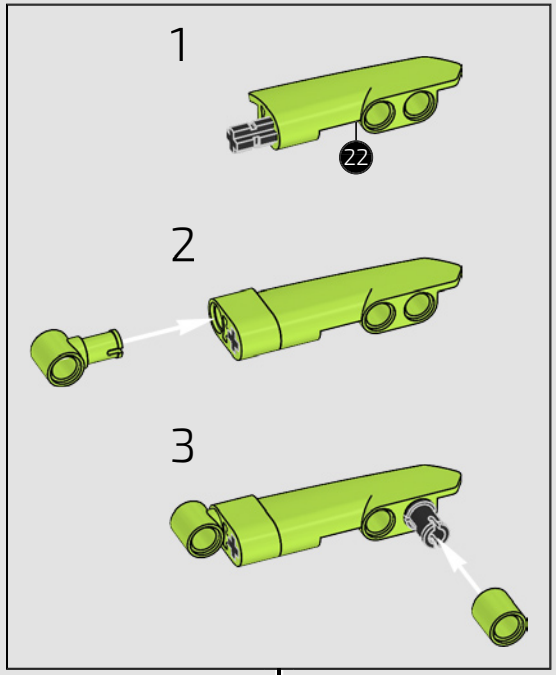

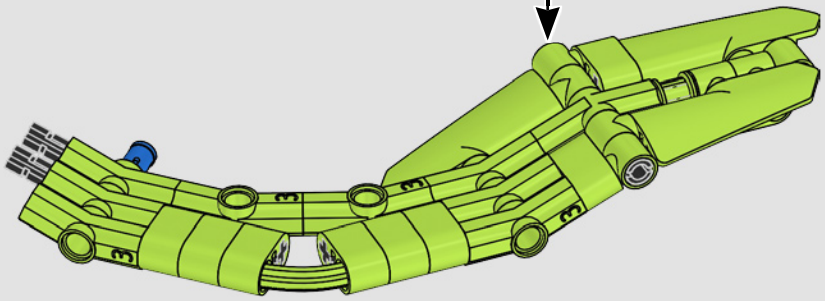

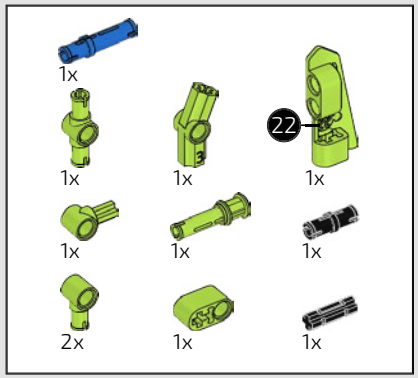

781

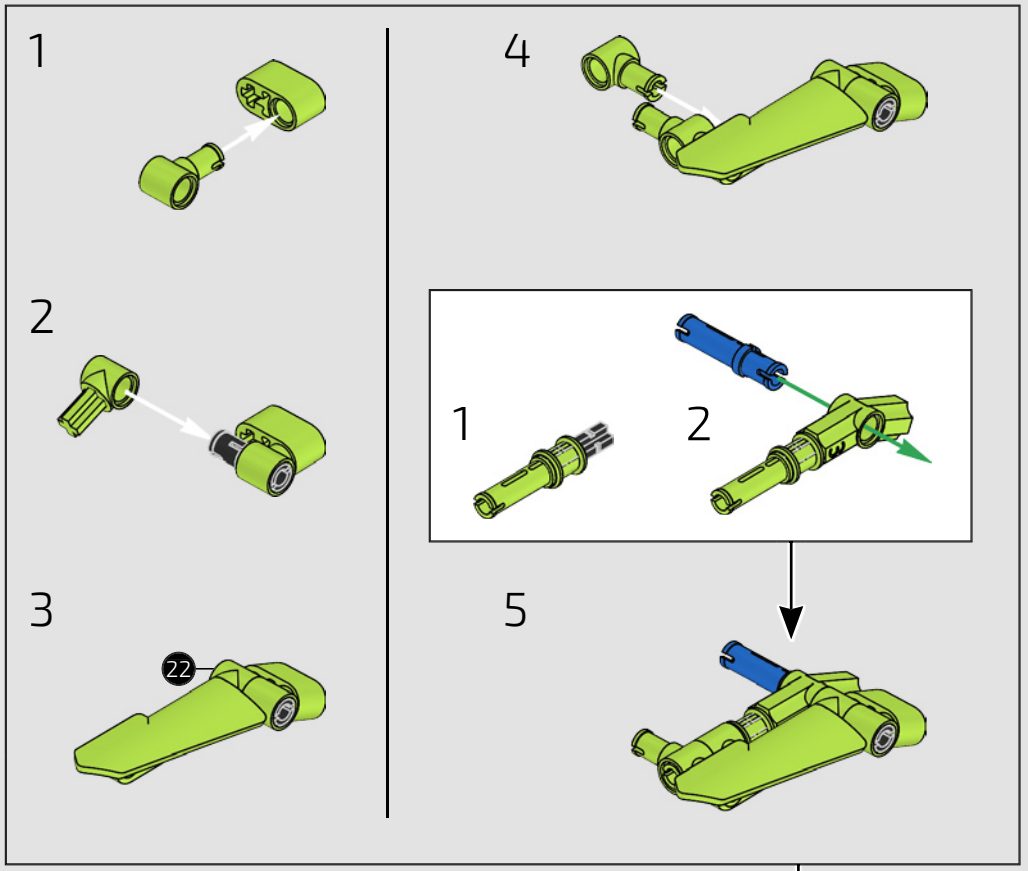

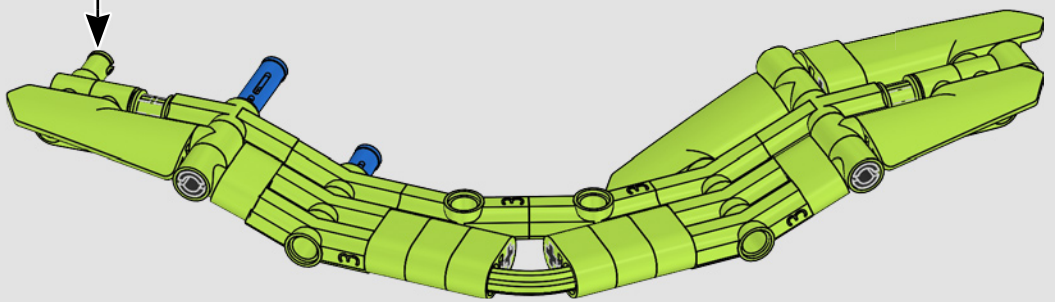

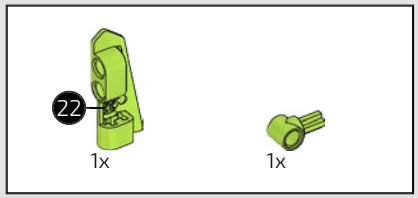

782

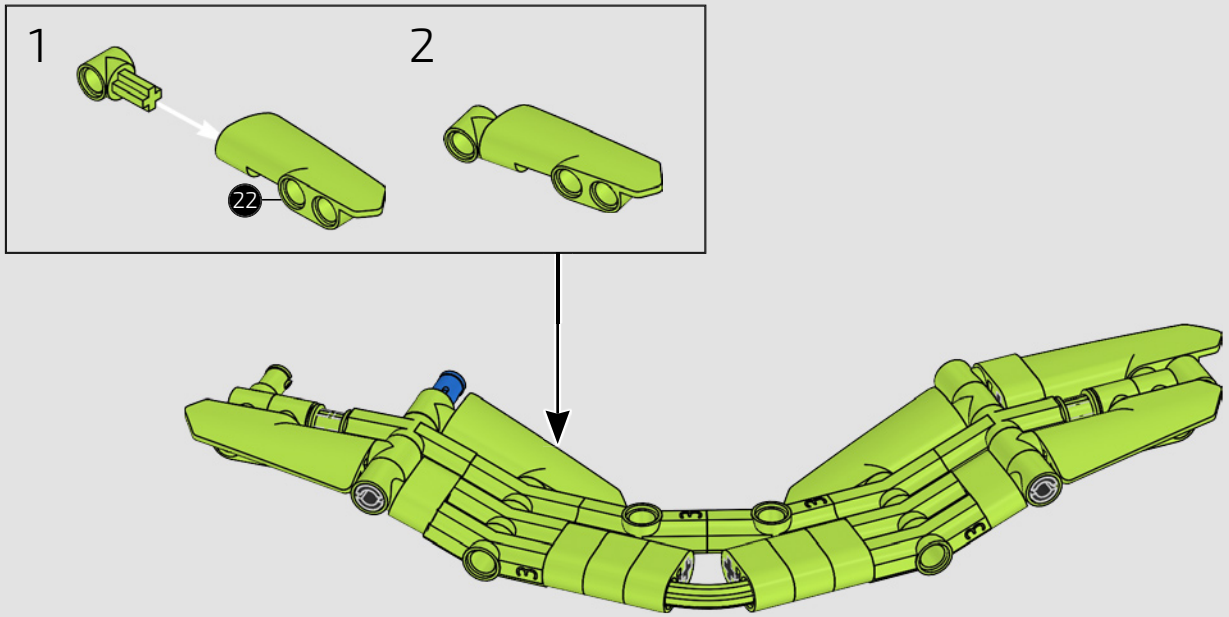

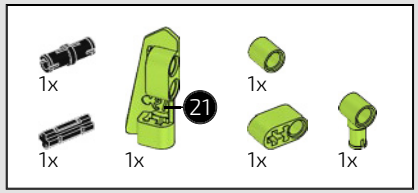

783

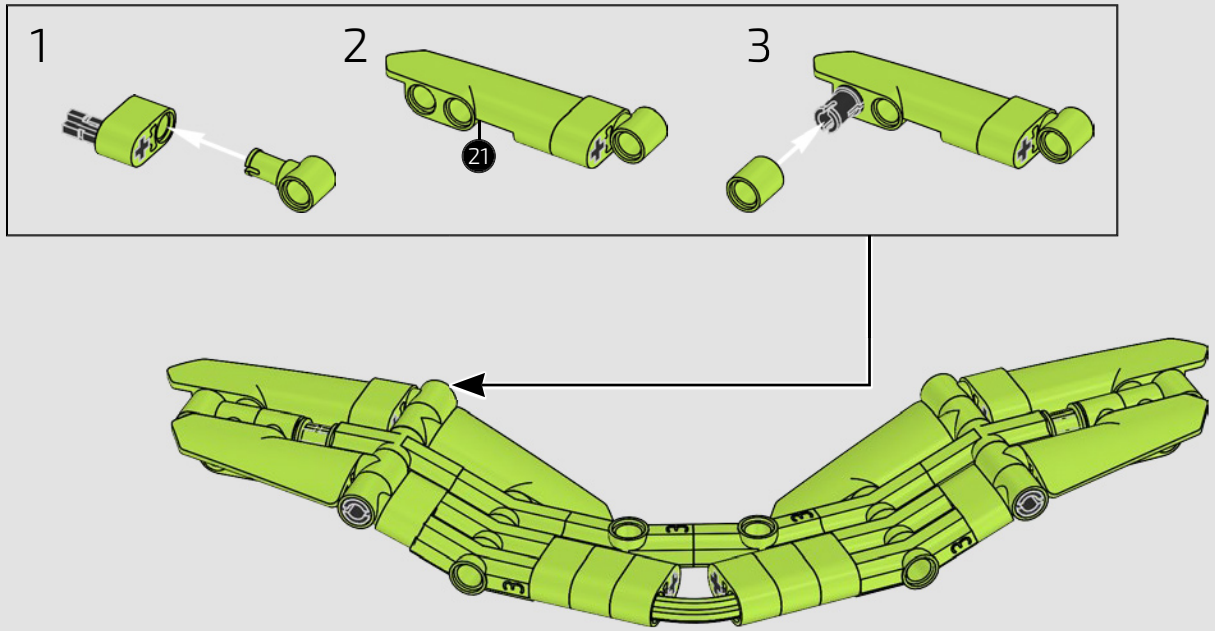

784

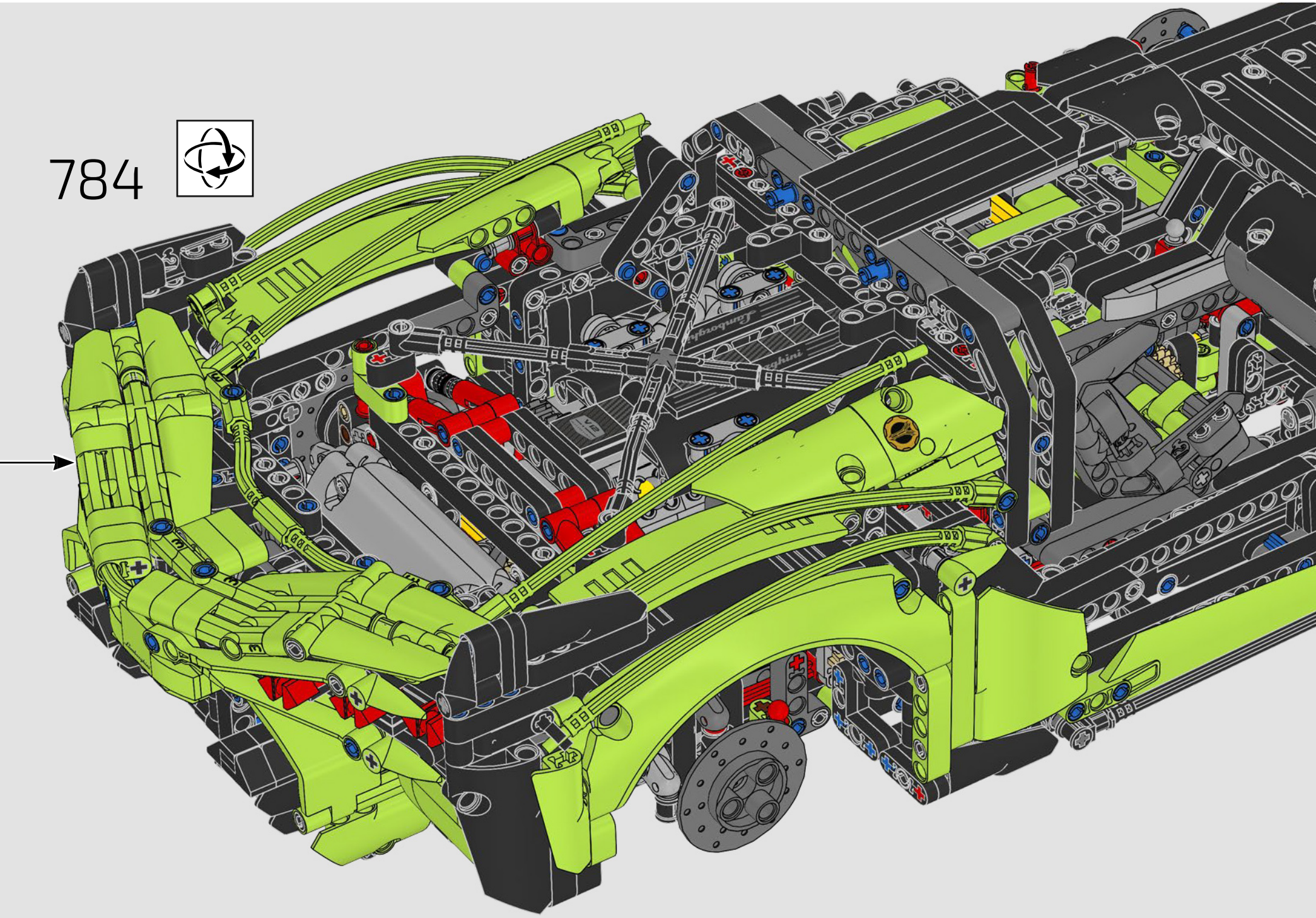

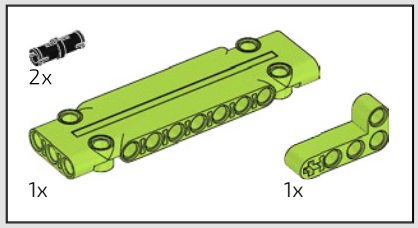

785

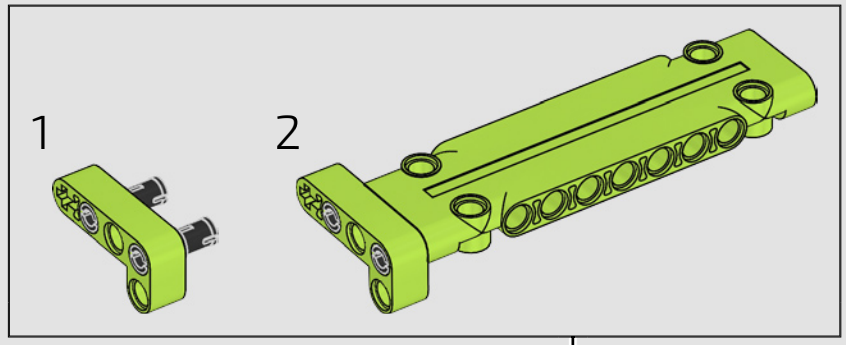

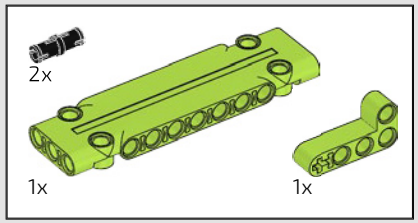

786

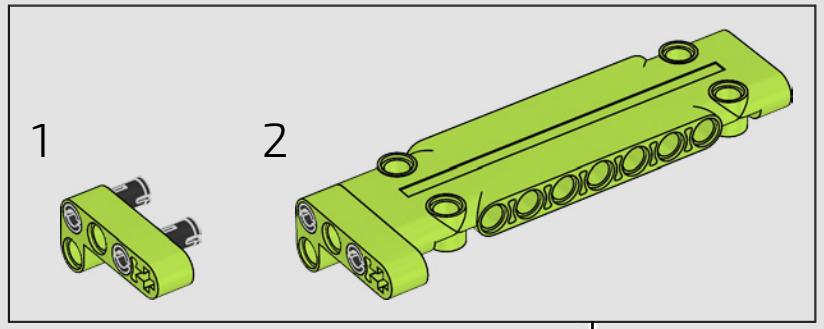



787

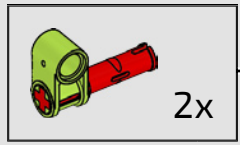

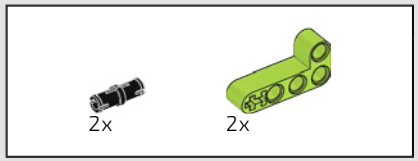

788

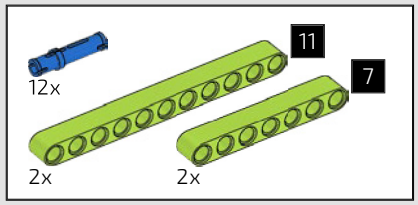

789

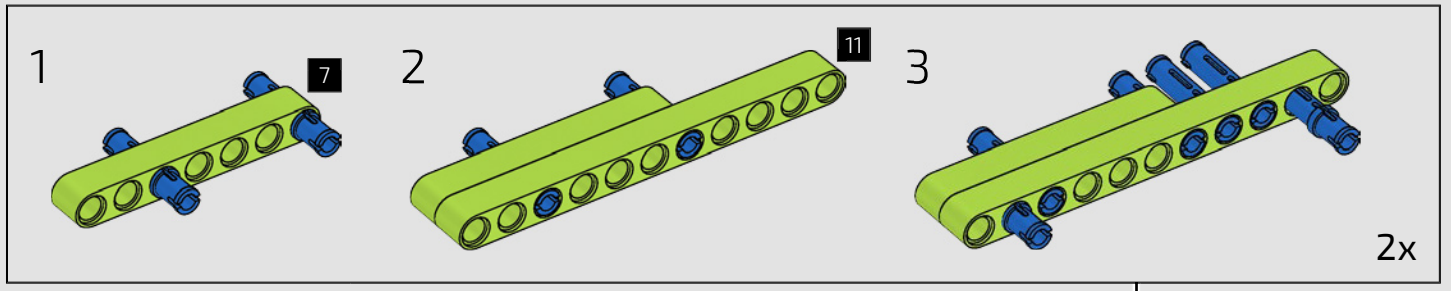

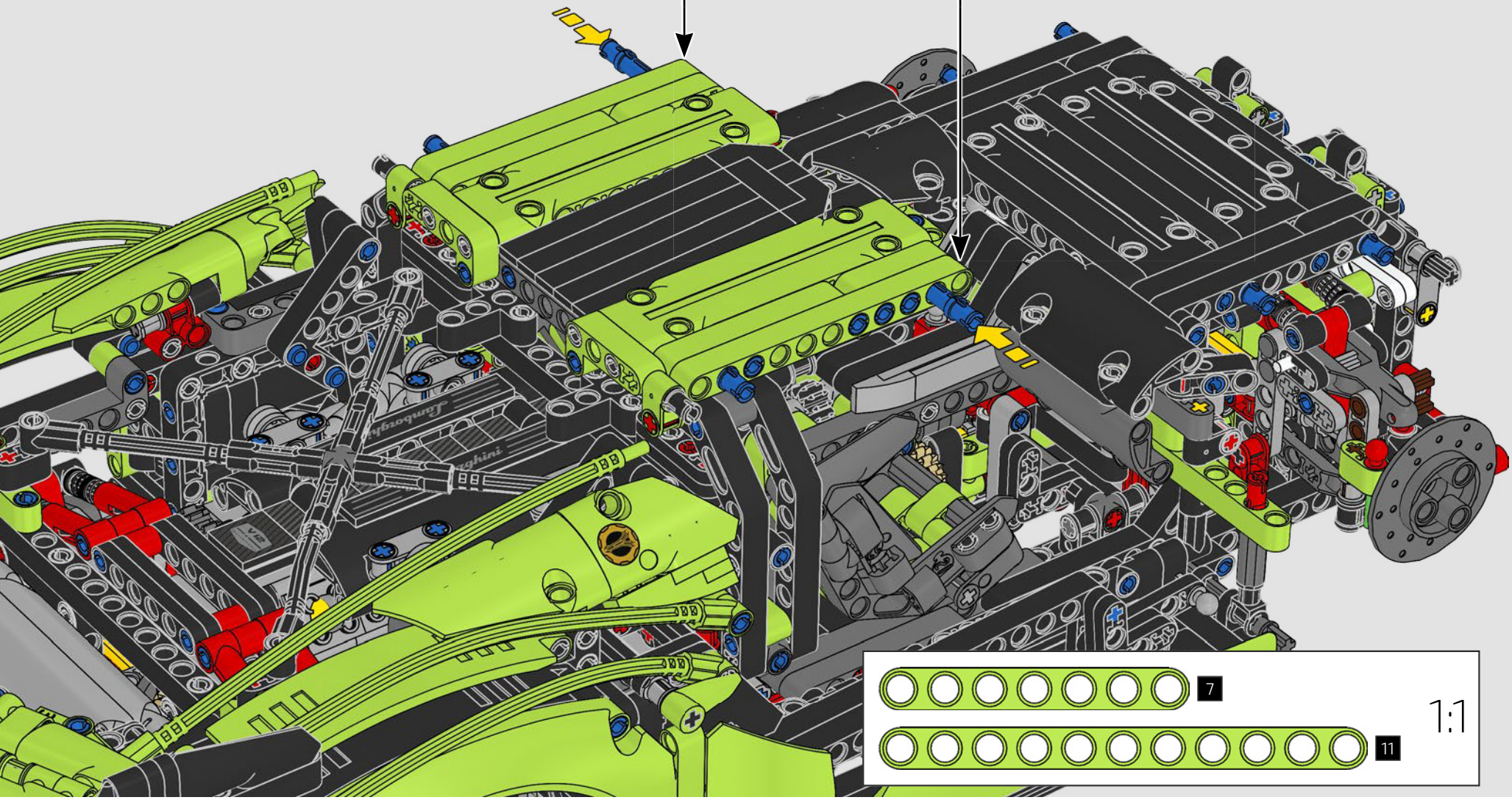

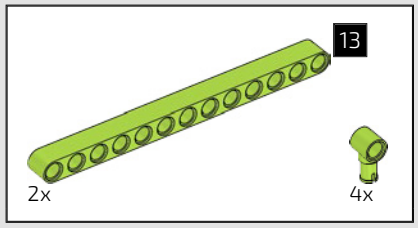

790

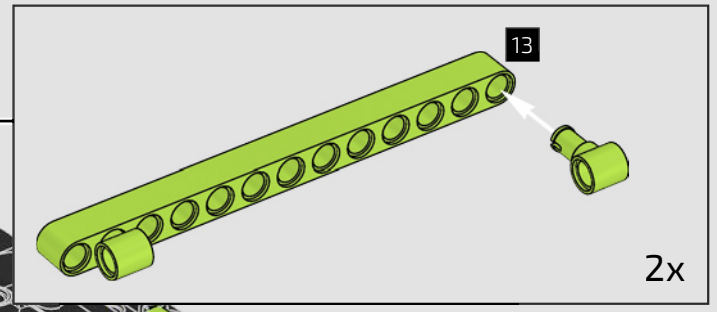

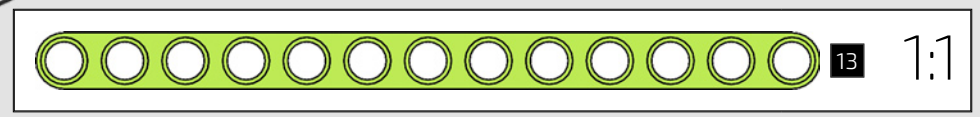

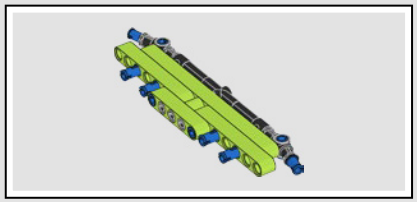

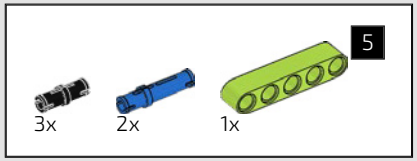

791

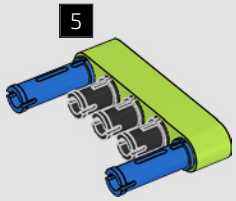

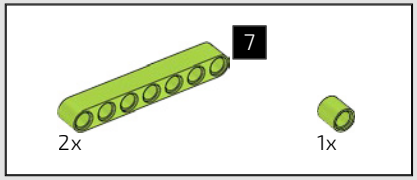

792

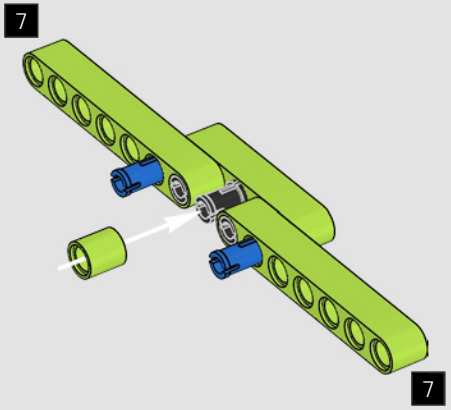

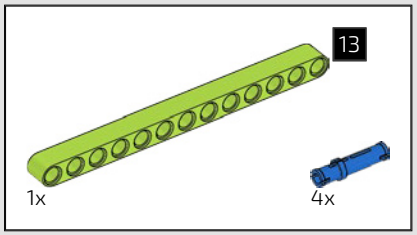

793

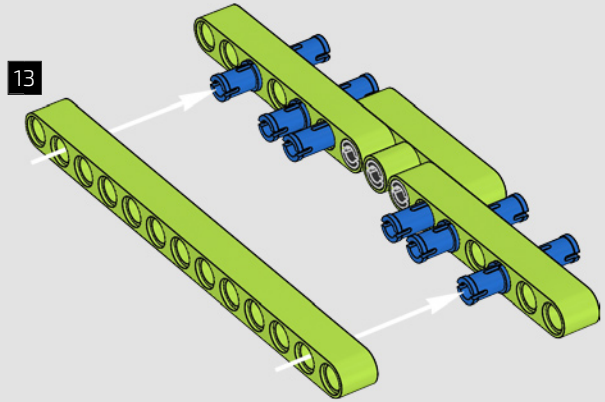

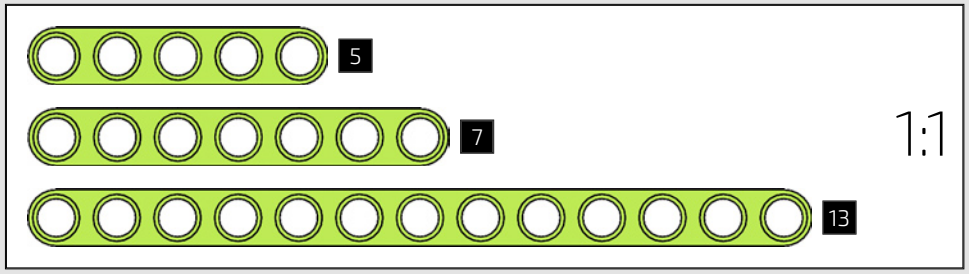

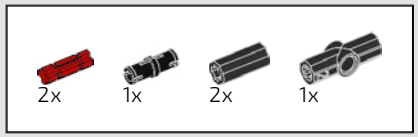

794

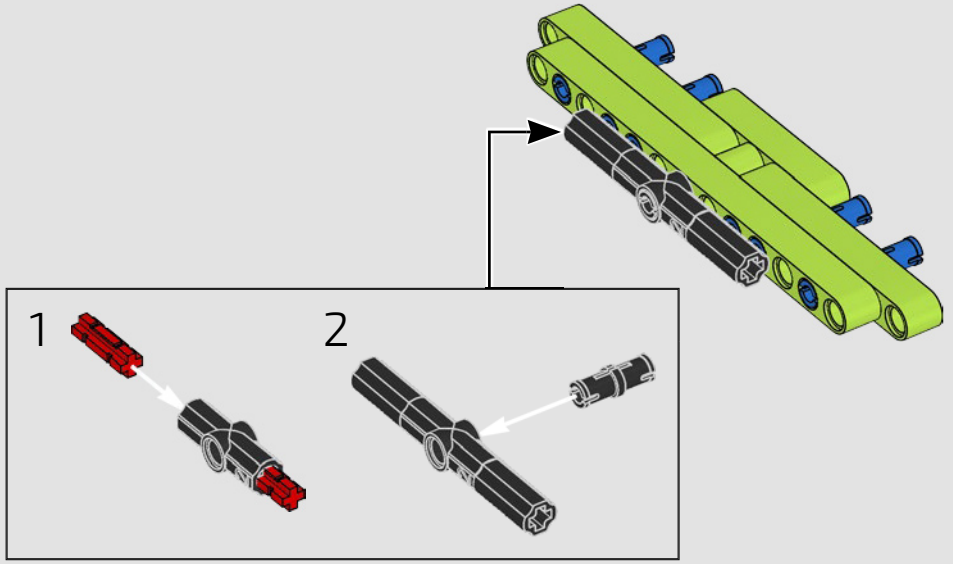



795

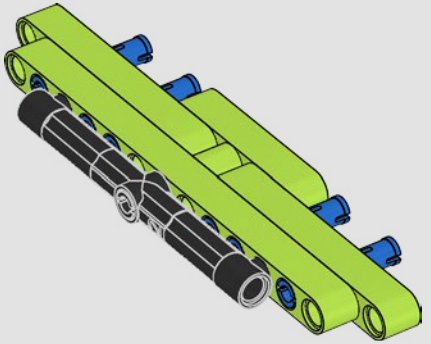

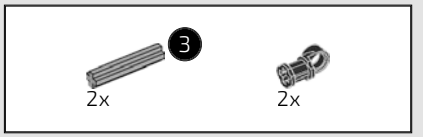



796

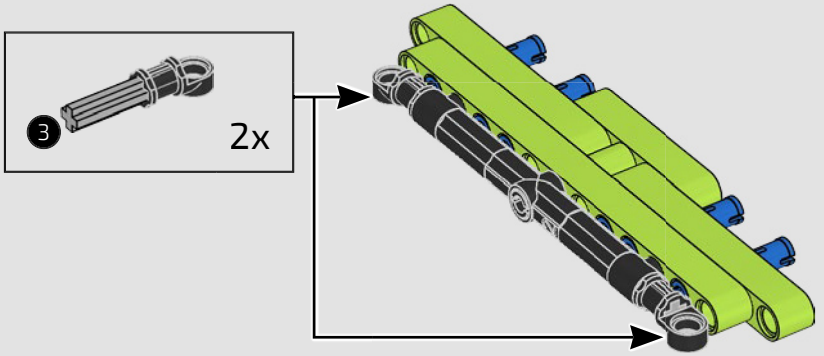

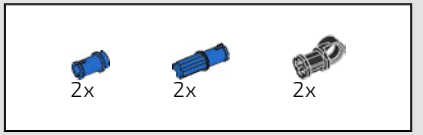

797

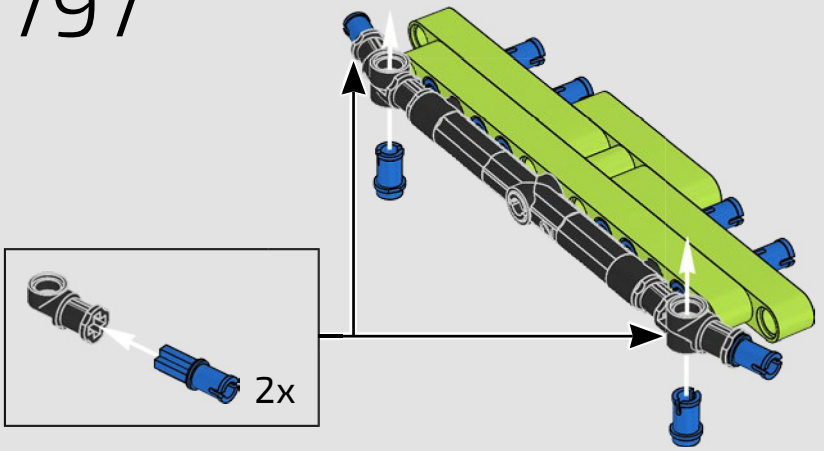

798

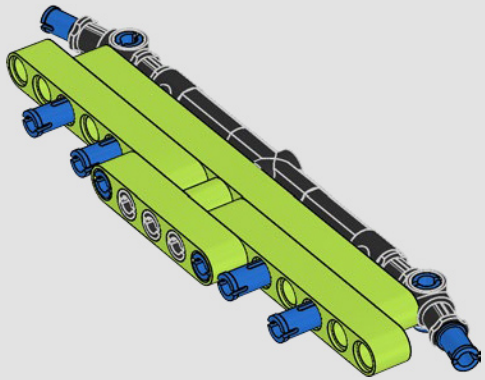

799

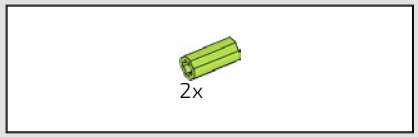

800

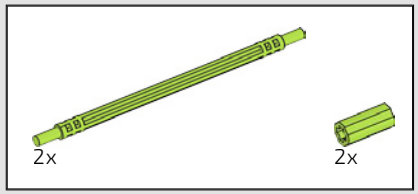



801

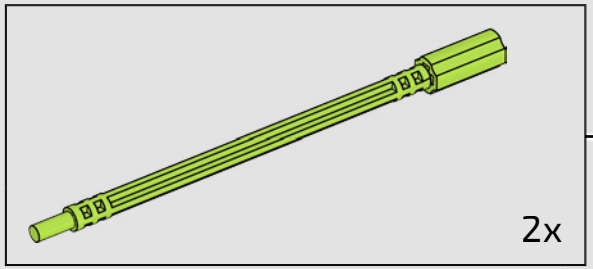

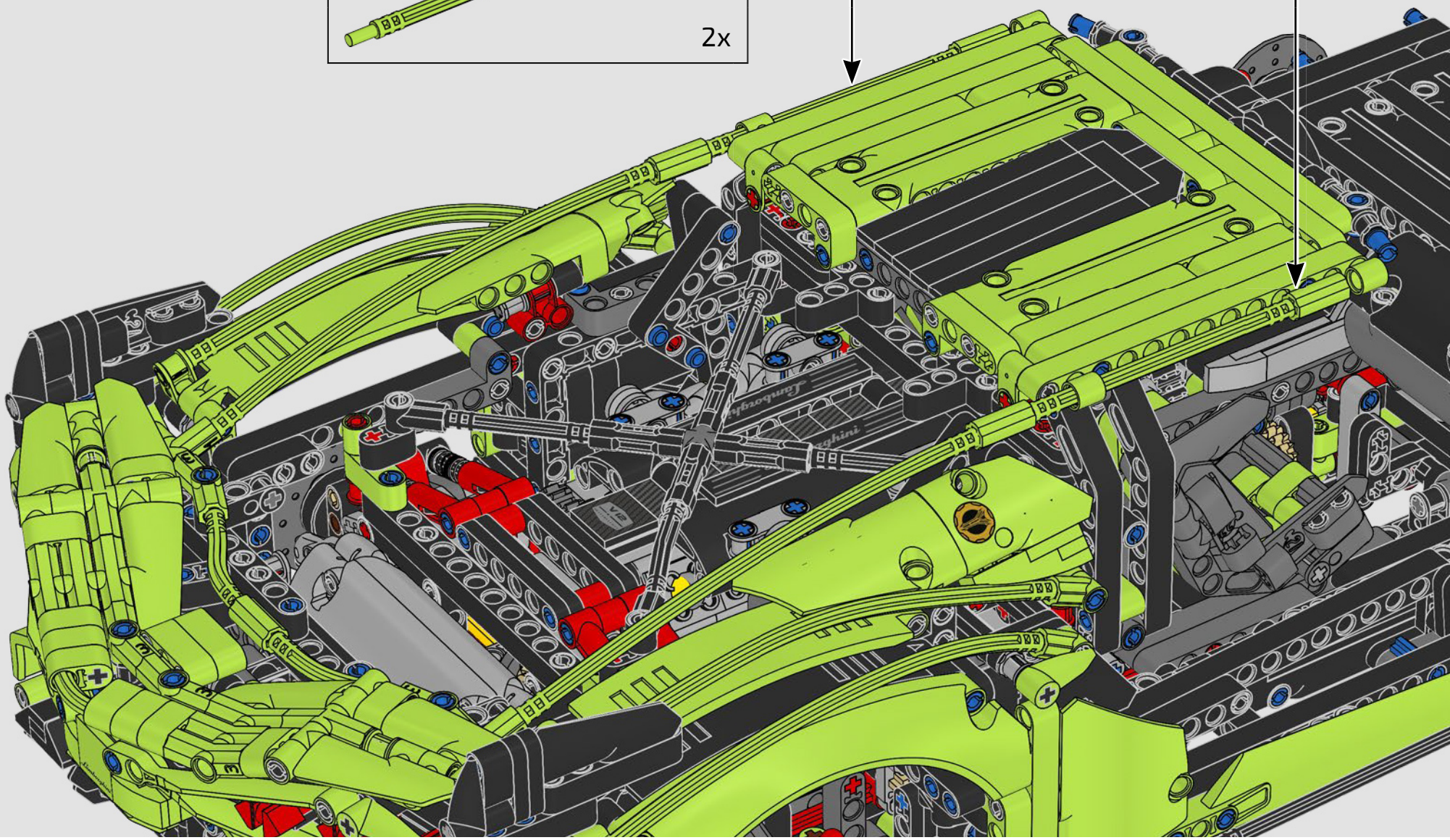

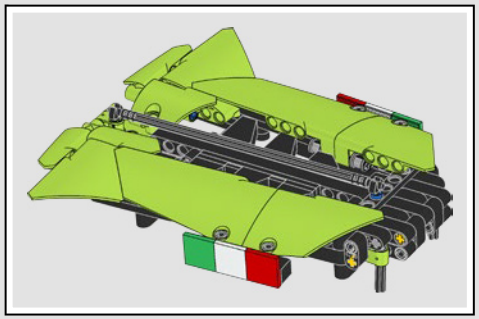

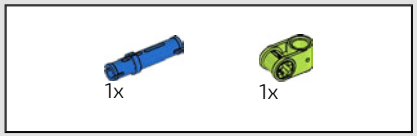

802



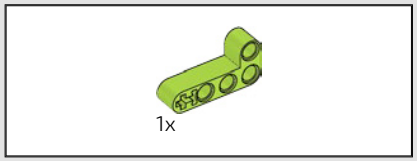

803

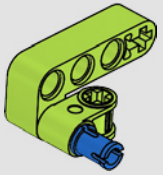

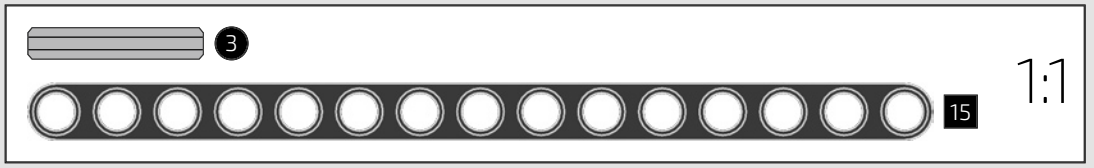

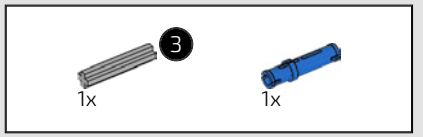

804

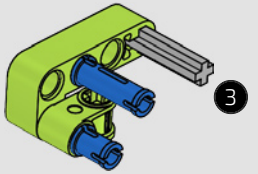

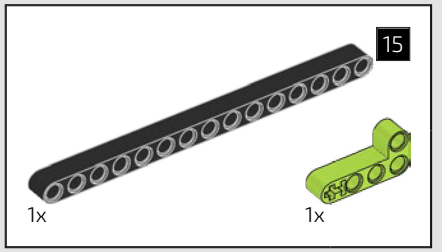

805

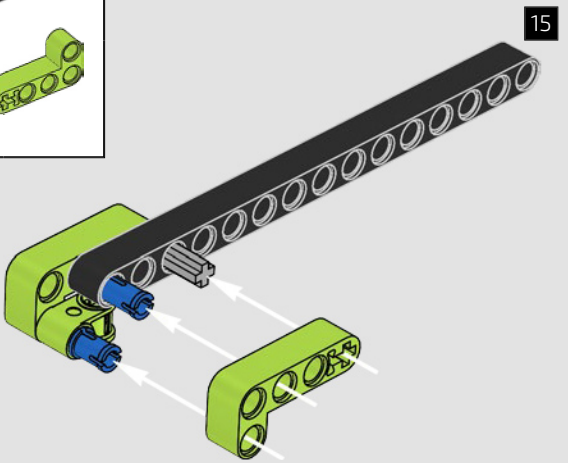

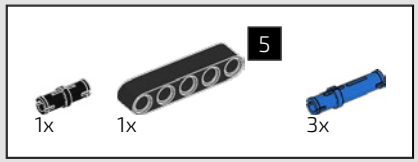

806

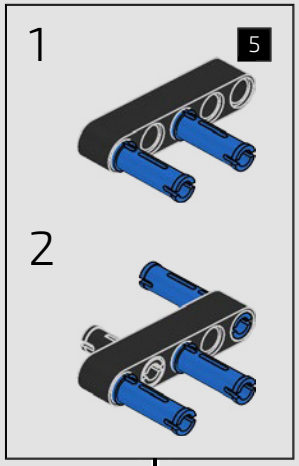

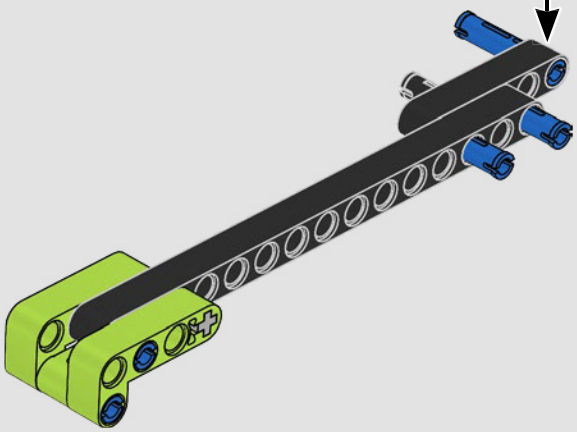

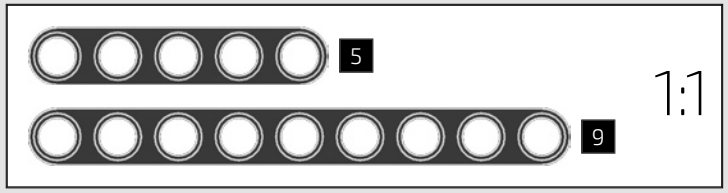

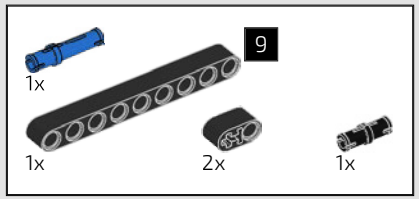

807

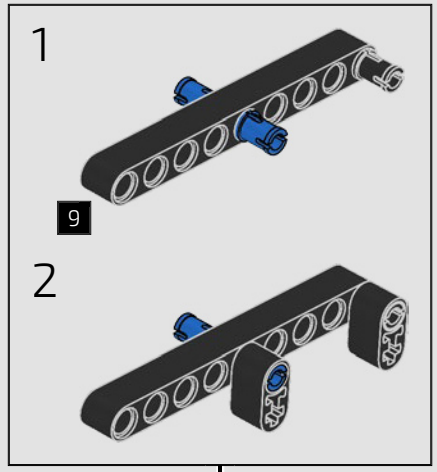

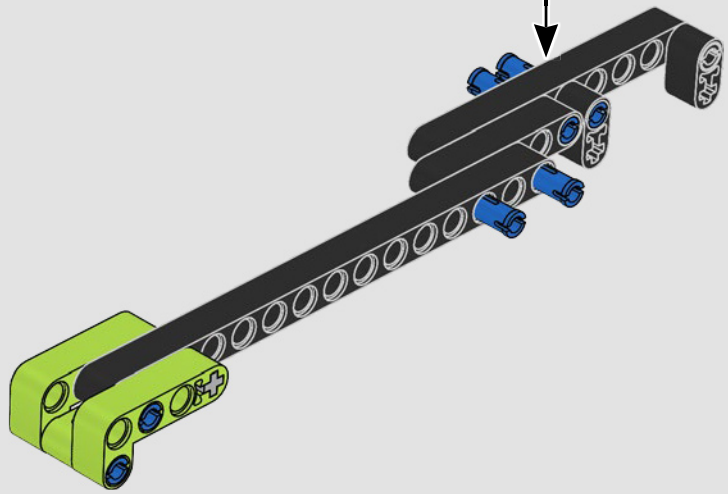

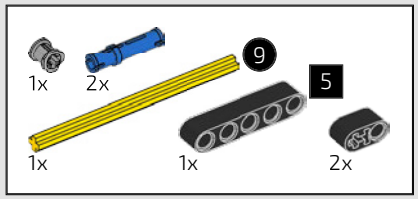

808

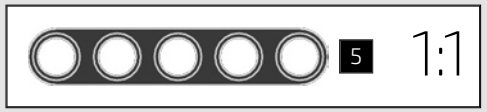

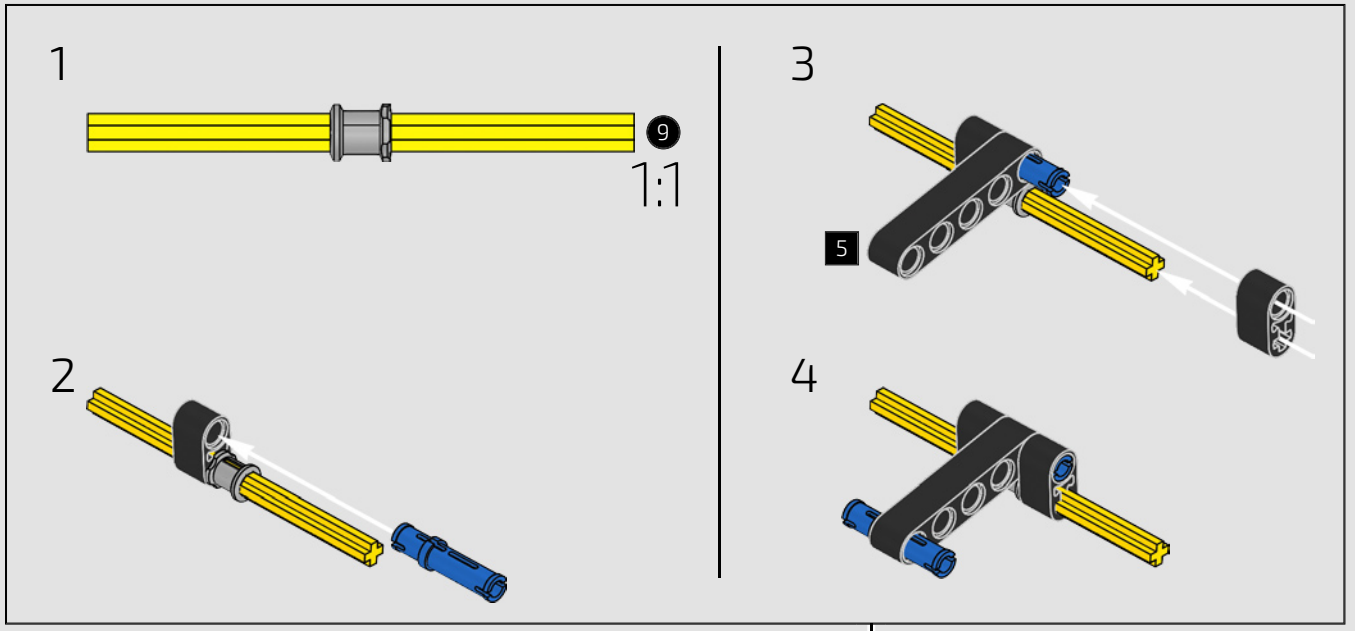

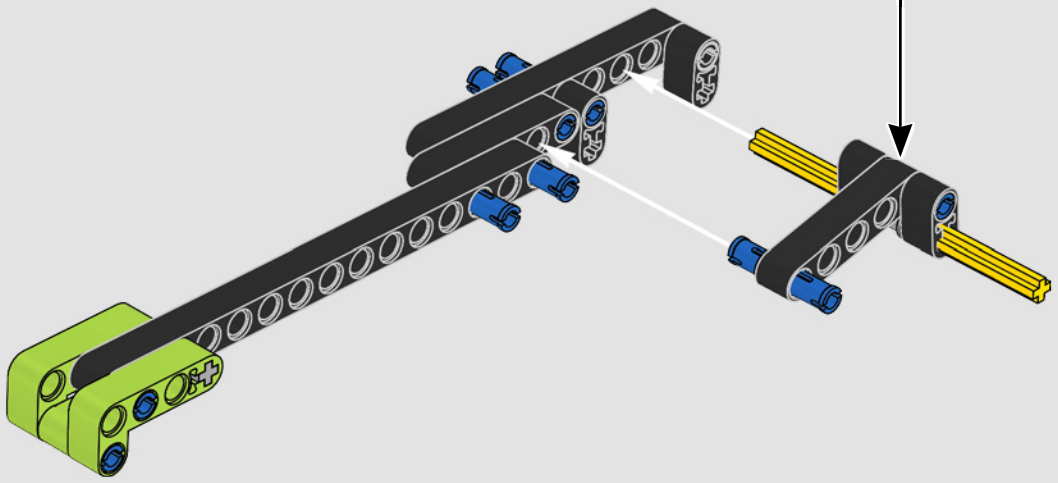

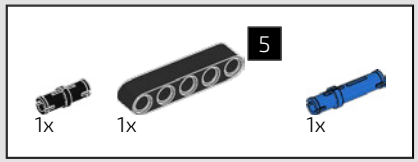

809

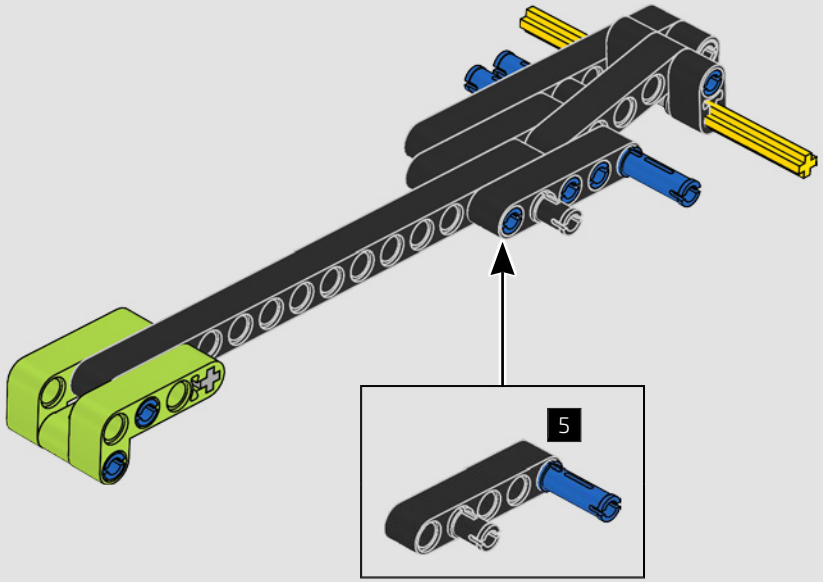

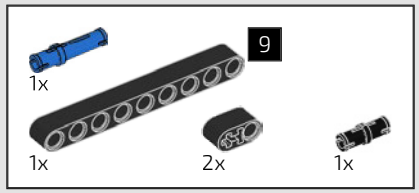

810

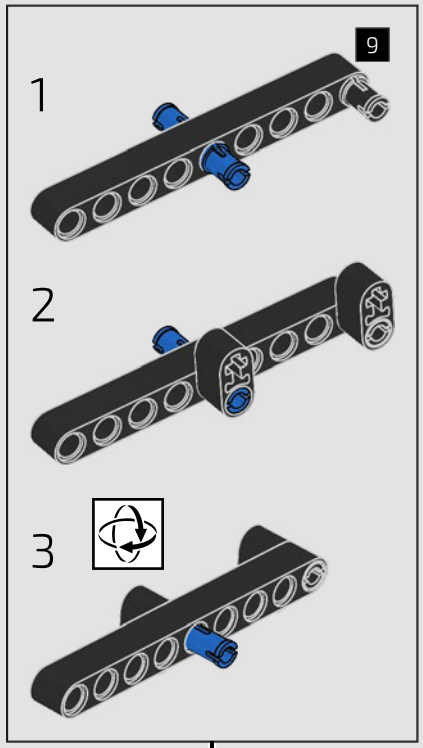

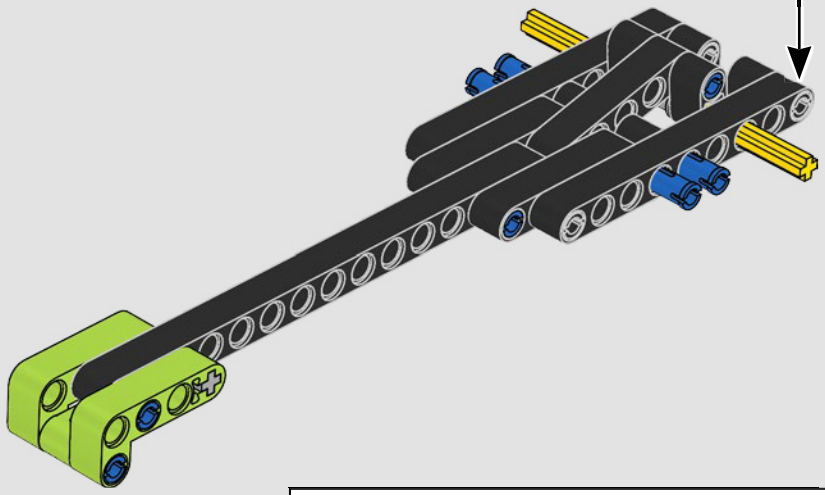

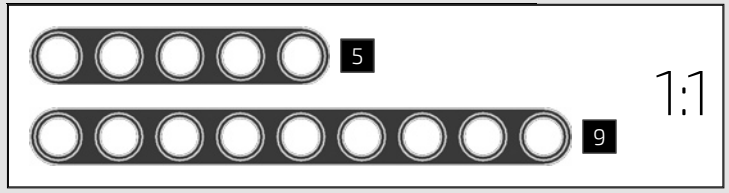

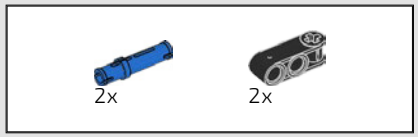

811

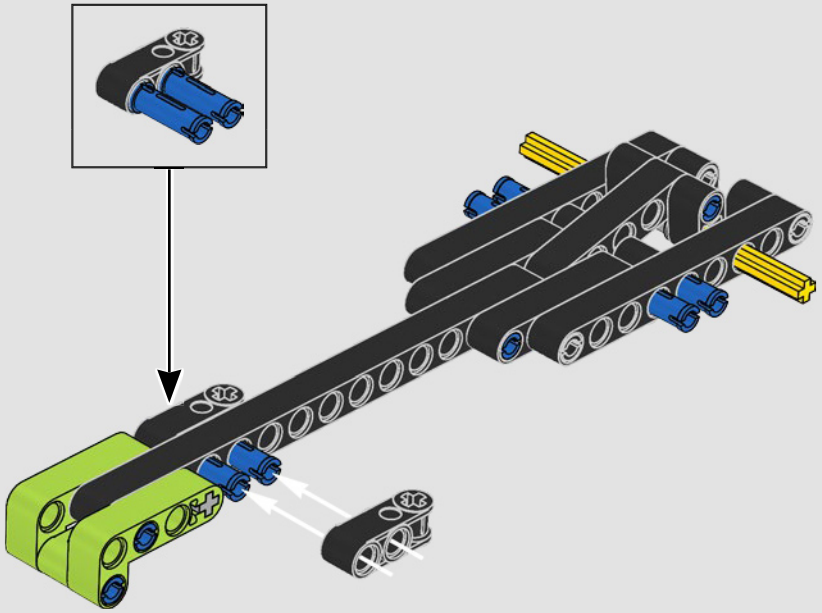

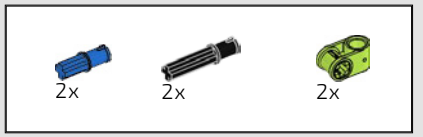

812

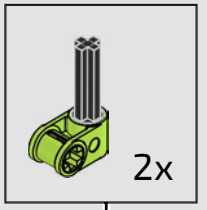

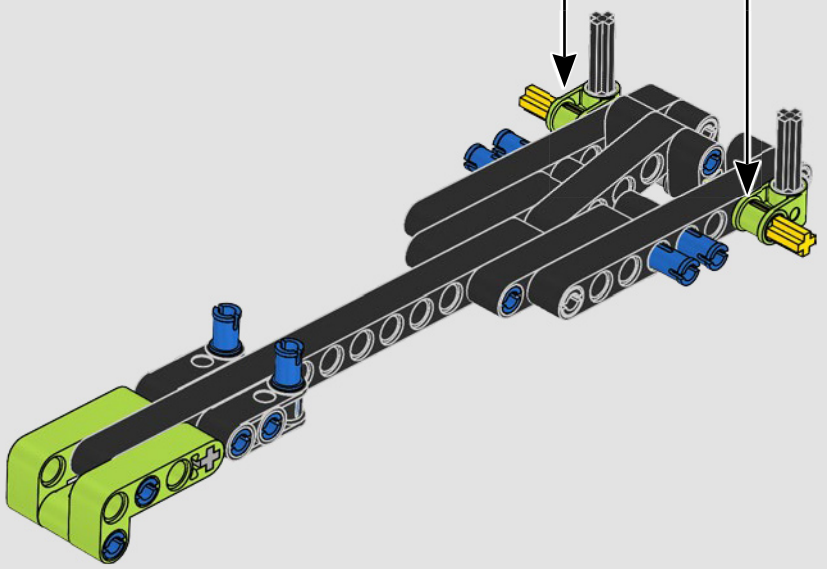

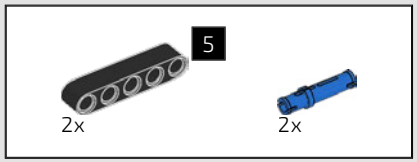

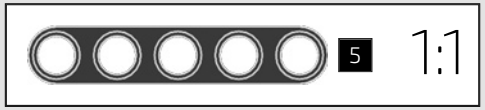

813

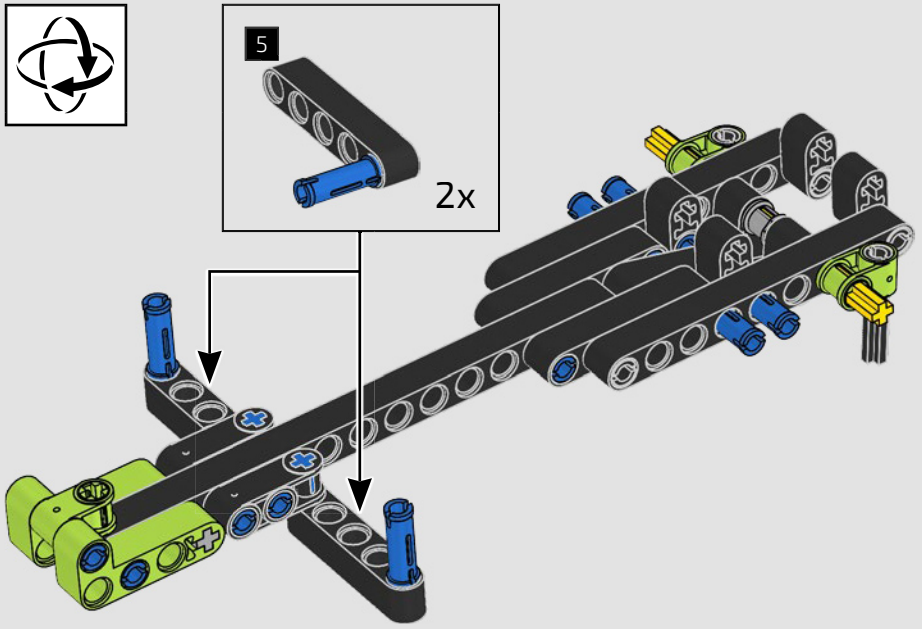

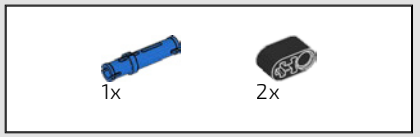

814

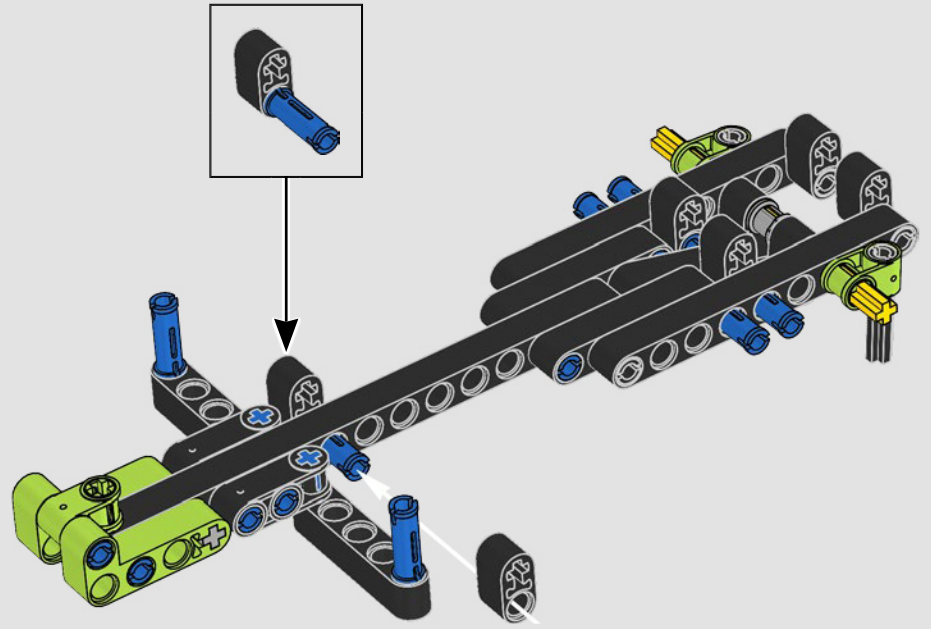

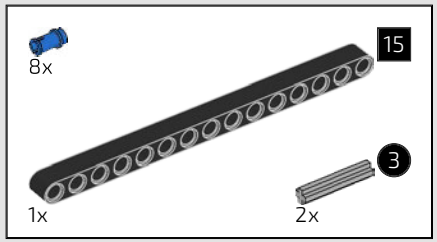

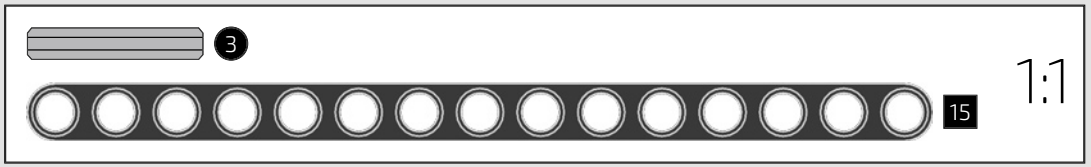

815

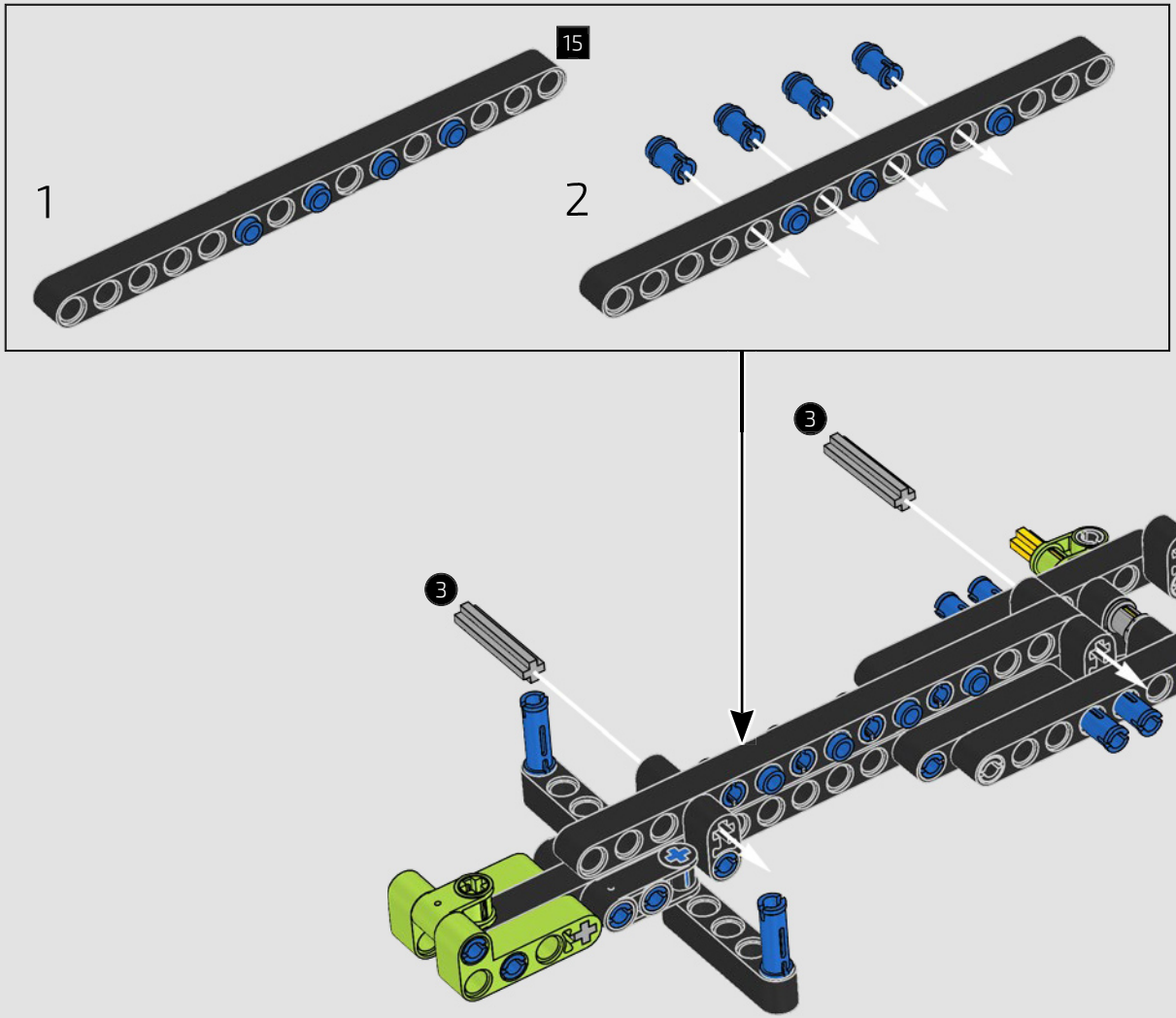

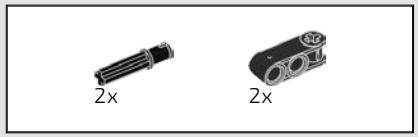

816

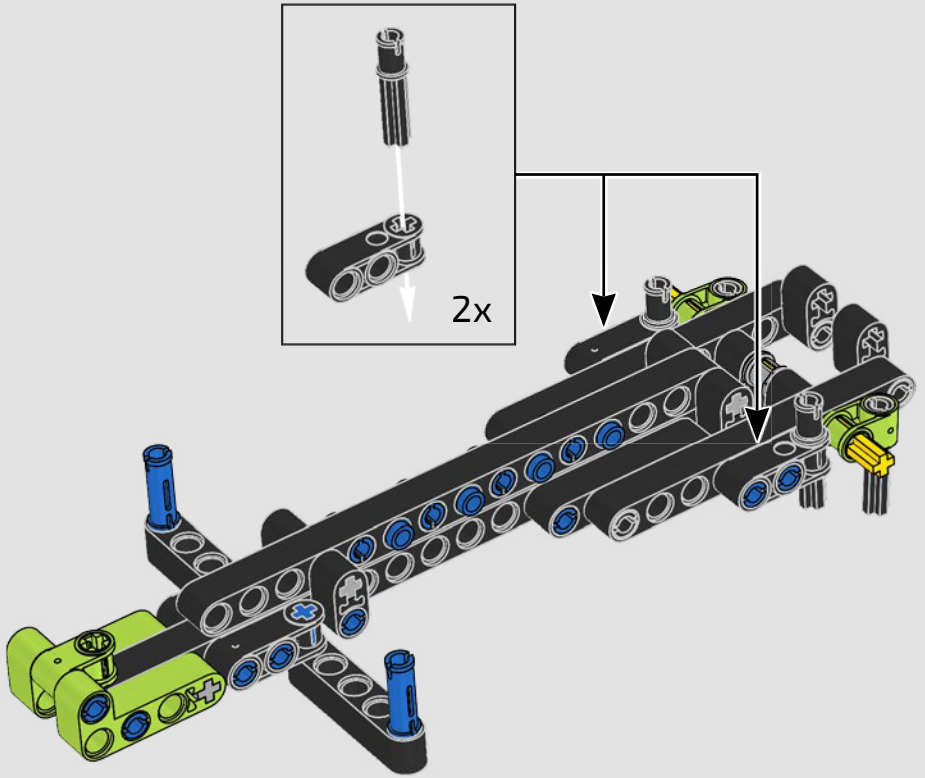

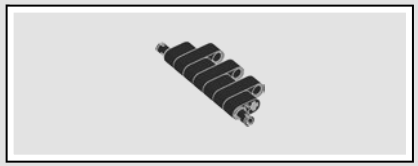

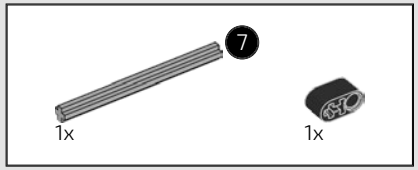

817

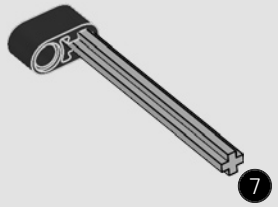

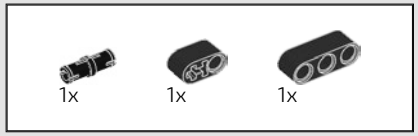

818

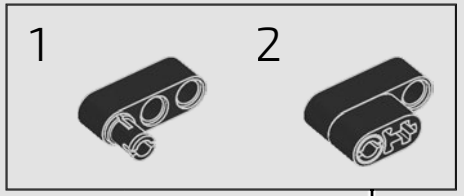

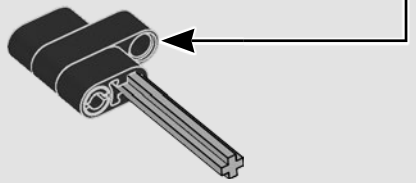

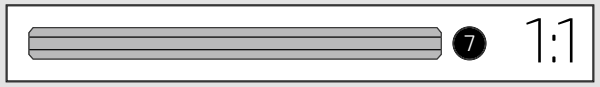

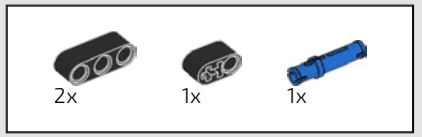

819

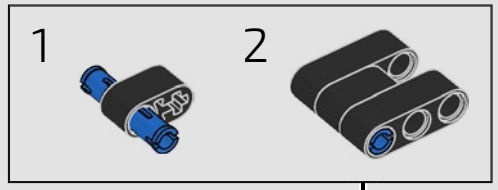

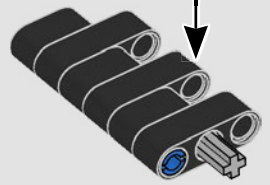

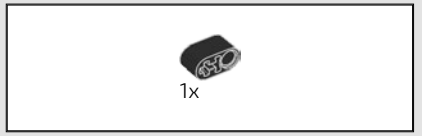

820

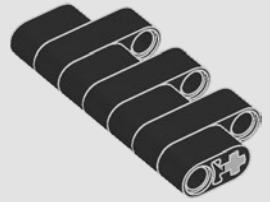



821

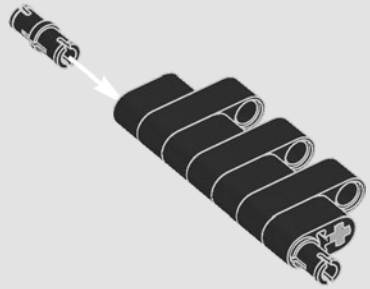

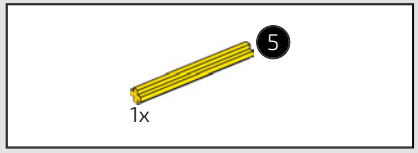

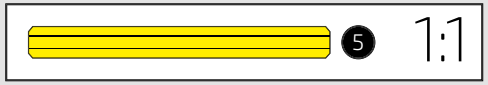

822

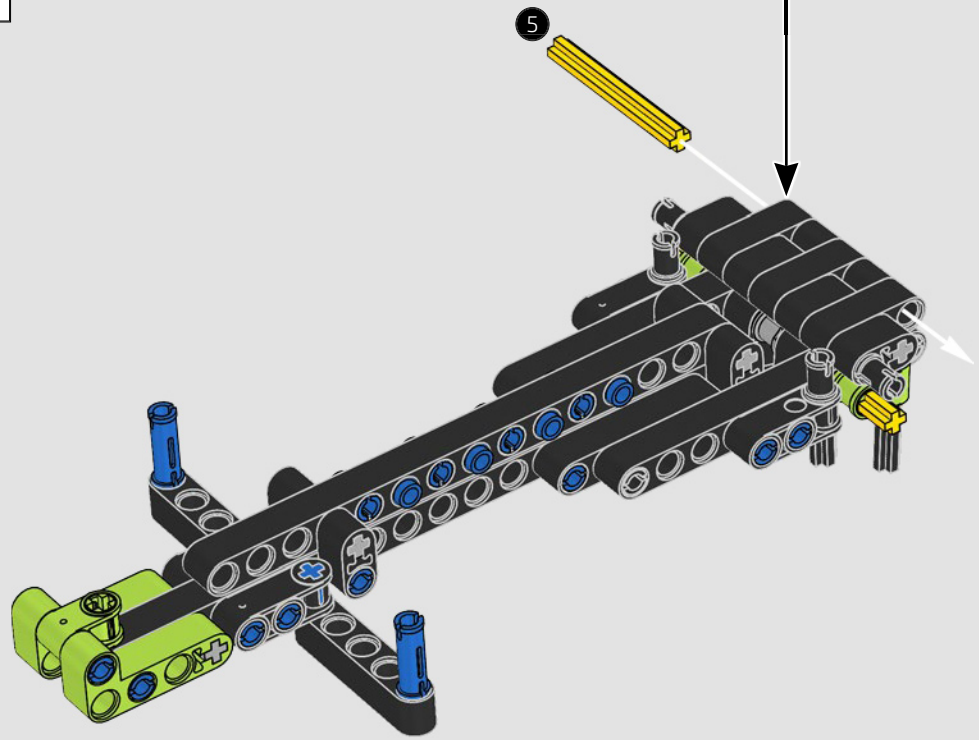

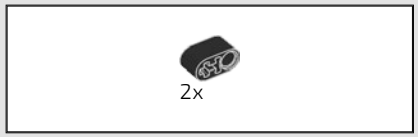

823

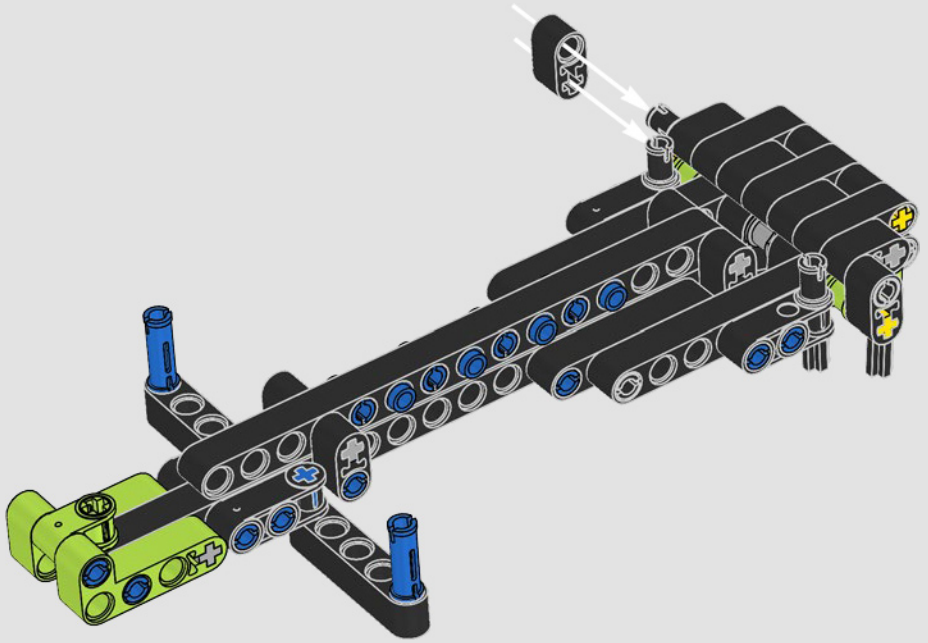

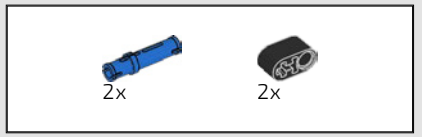

824

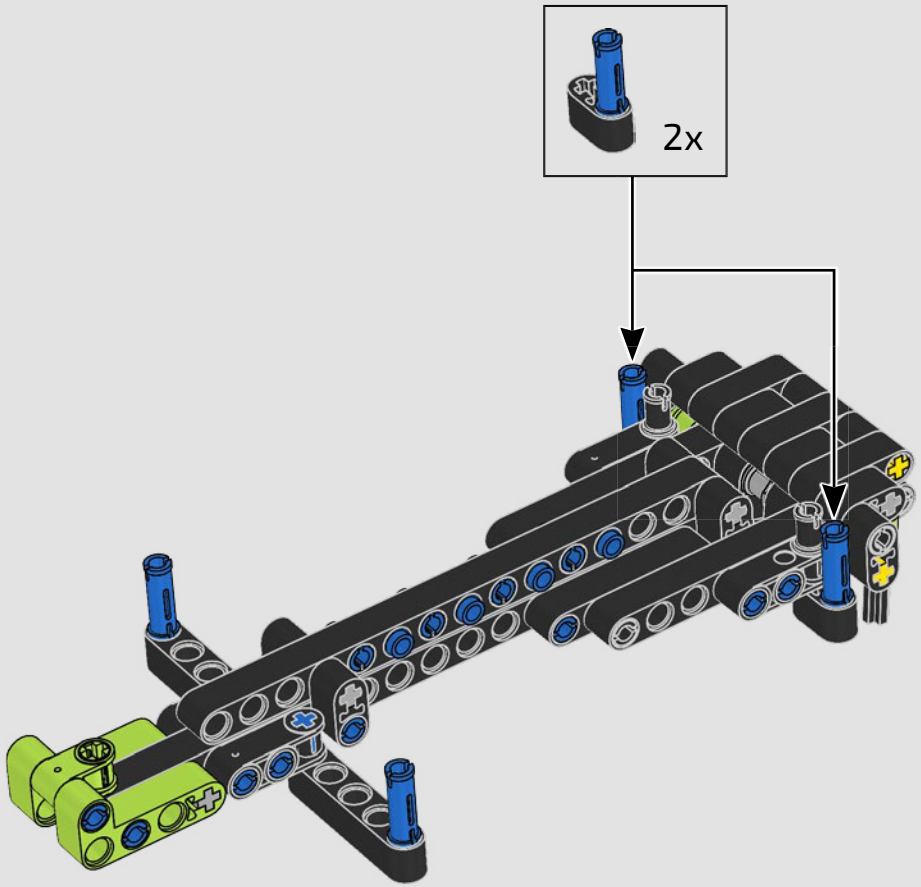

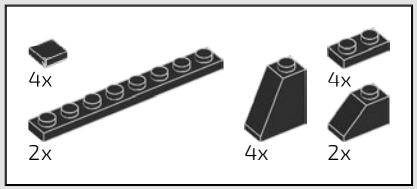

825

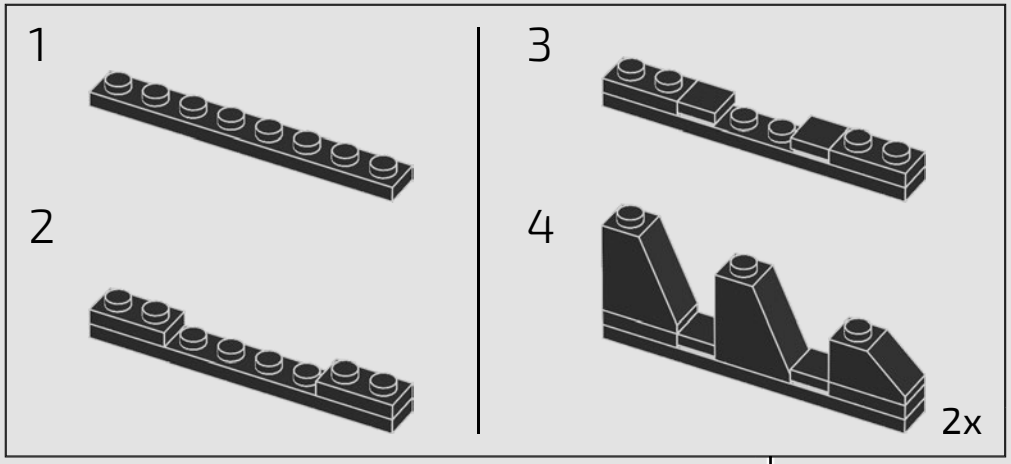

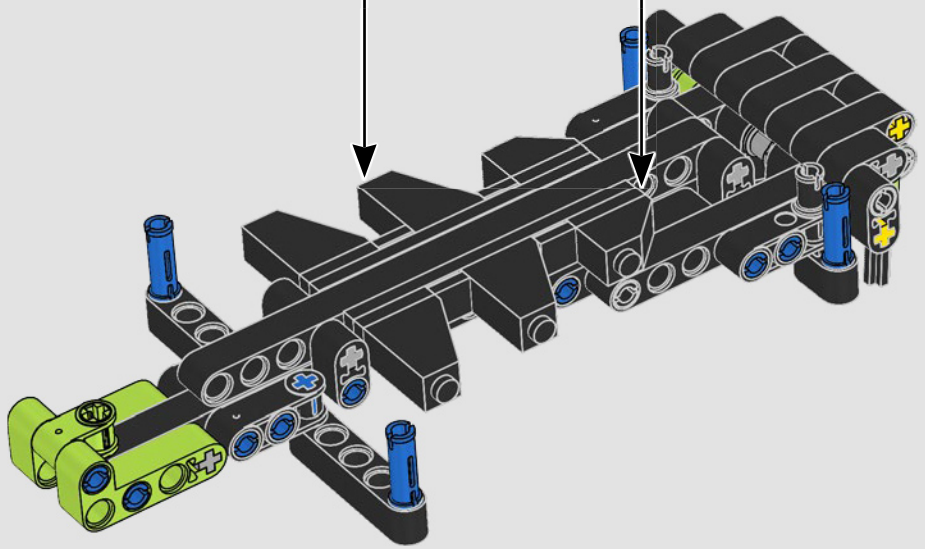

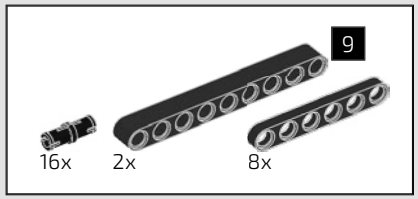

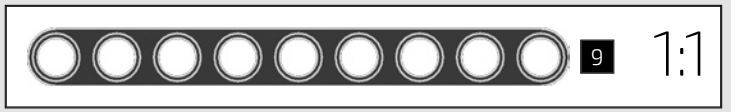

826

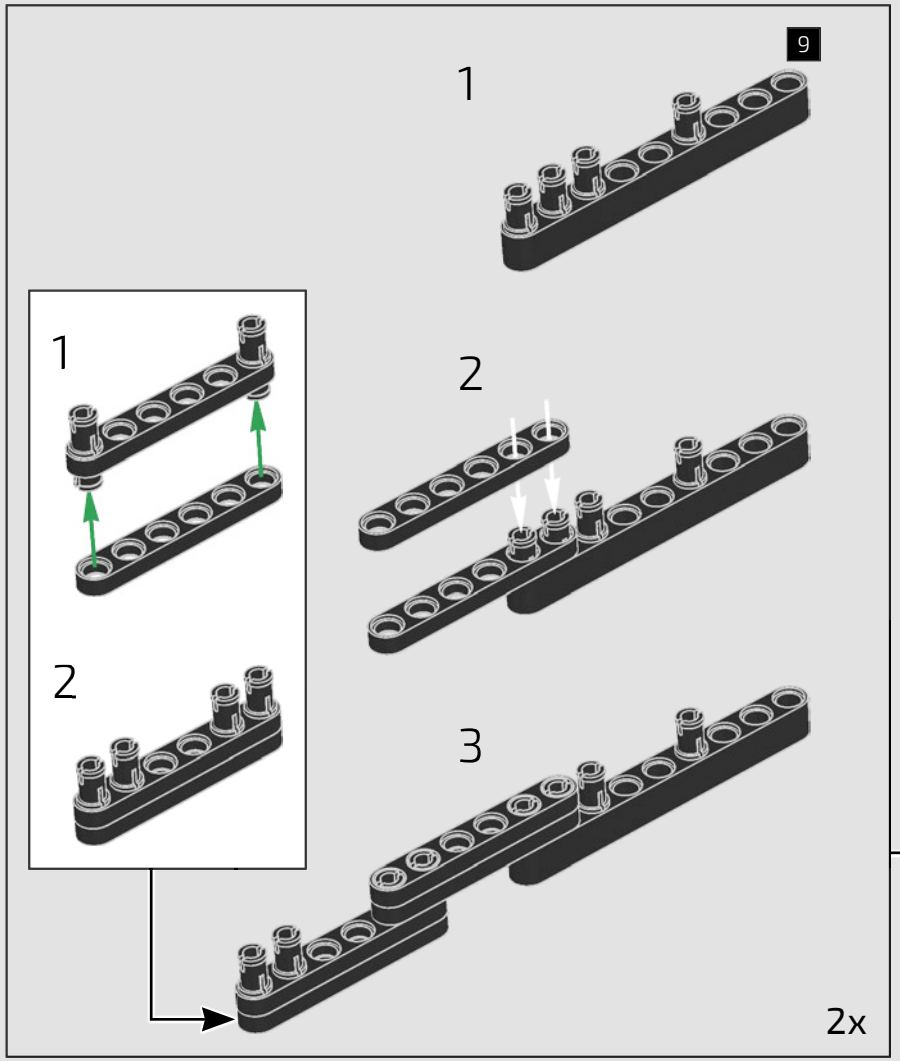

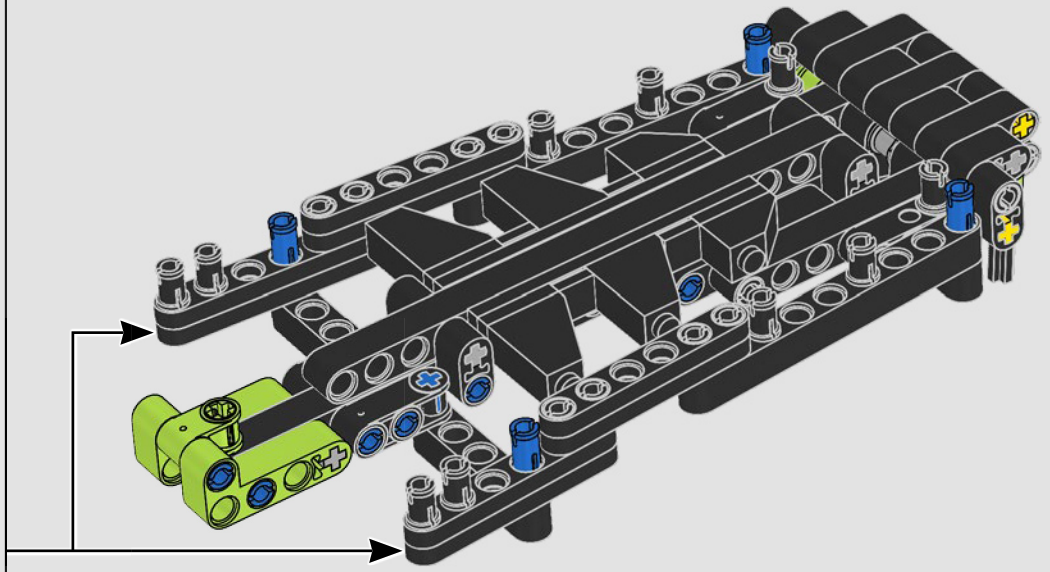

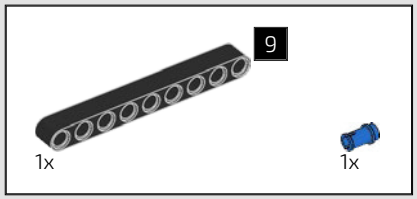

827

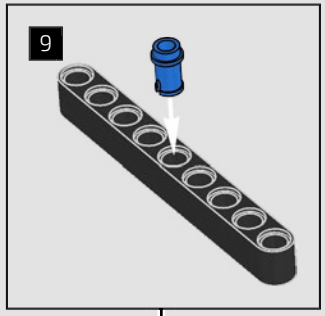

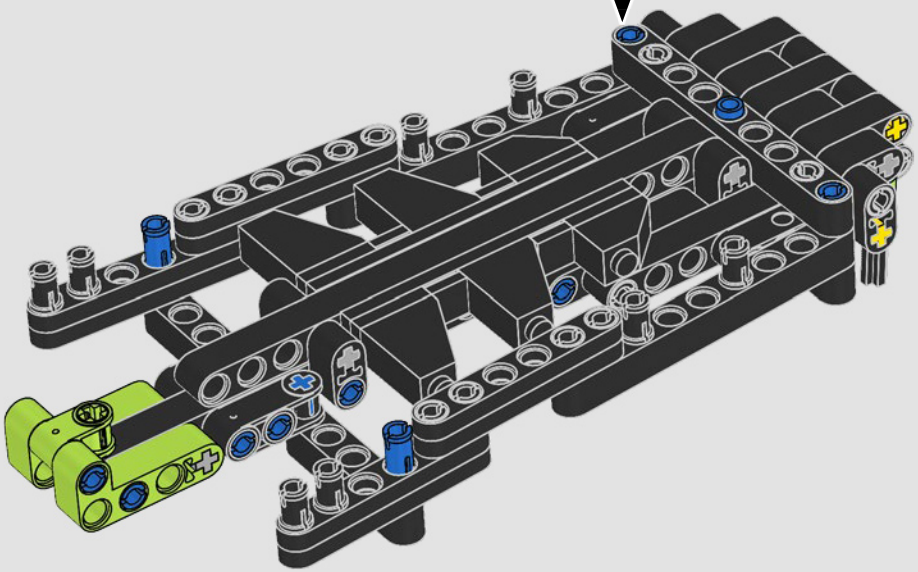

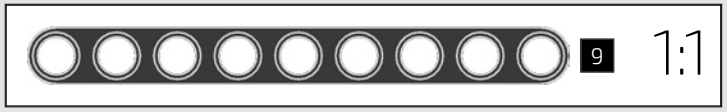

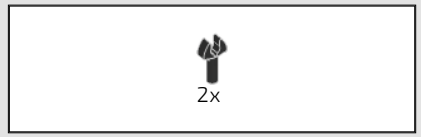

828

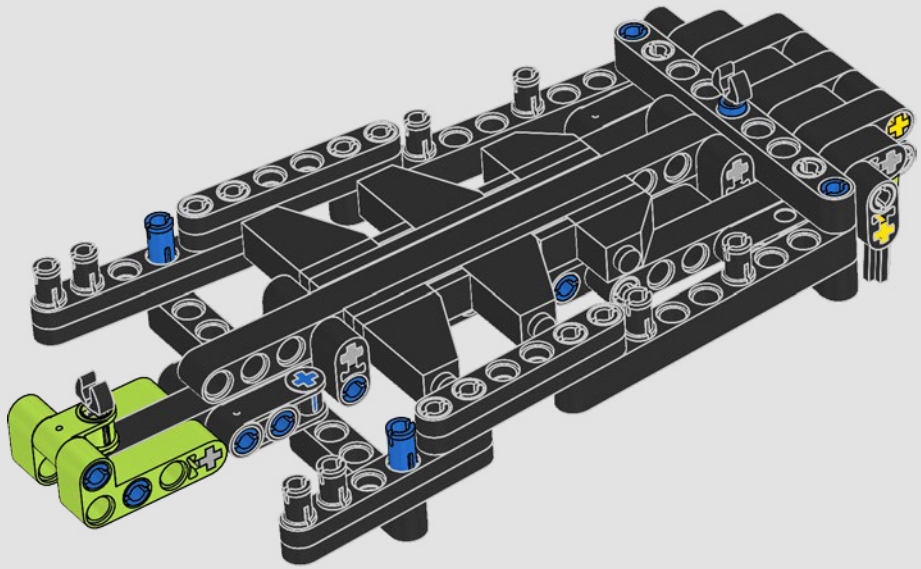

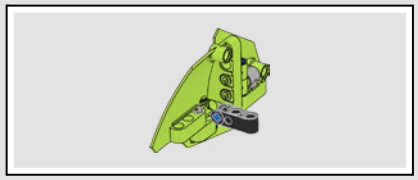

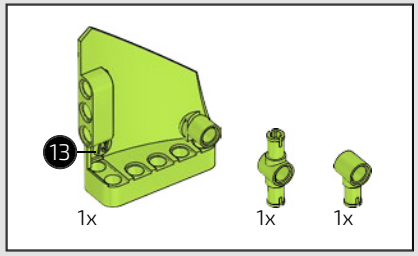

829

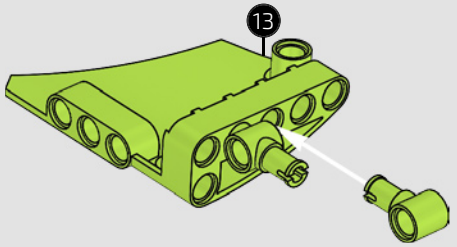

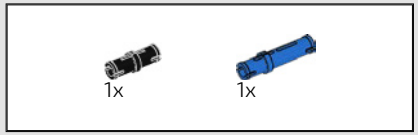

830

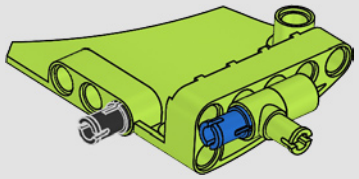

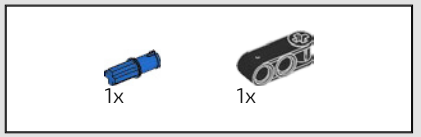

831

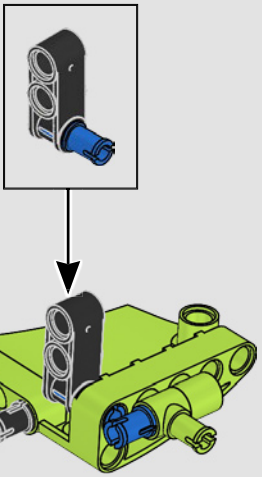

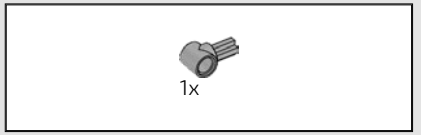

832

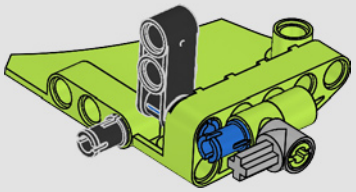

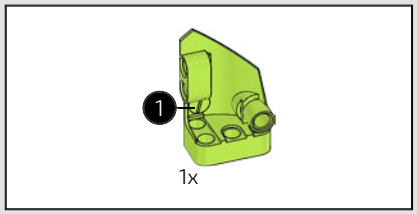

833

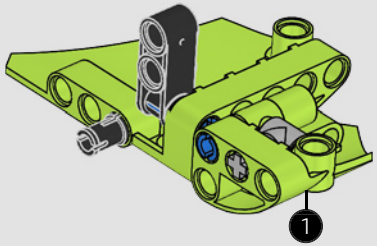

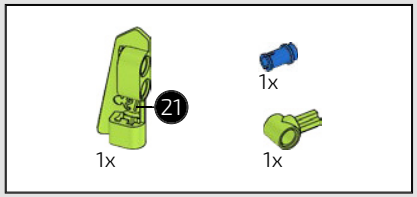

834

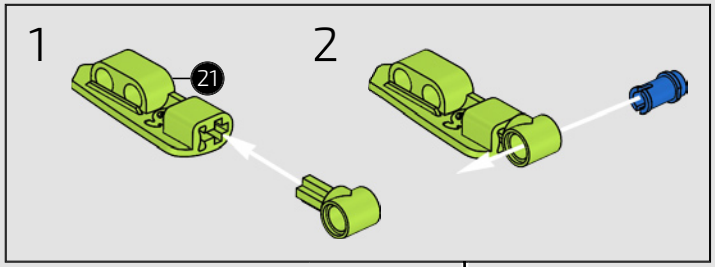

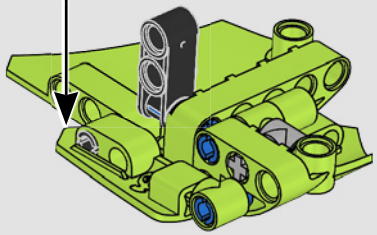

835



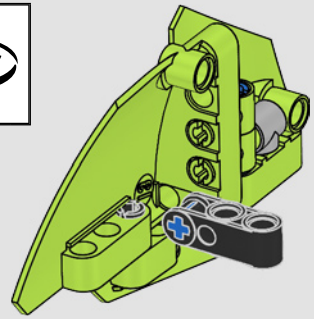

836

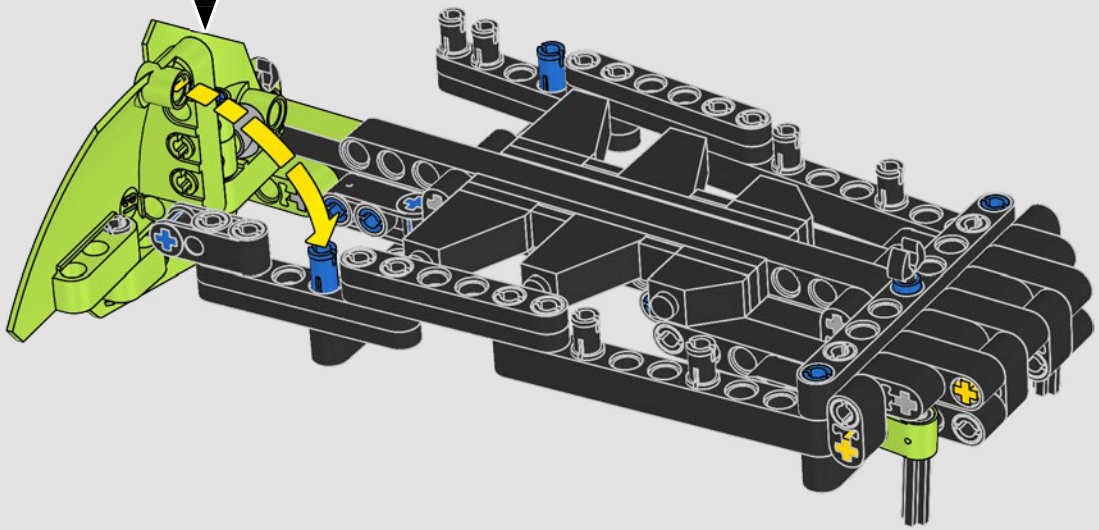

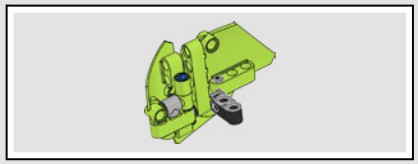

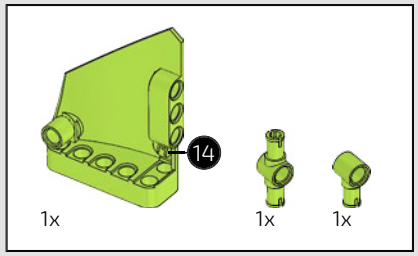

837

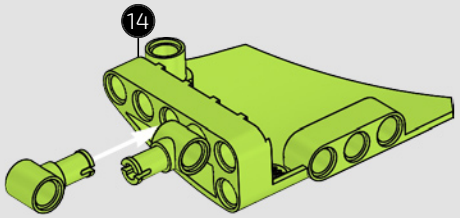

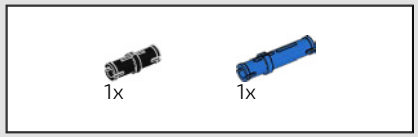

838

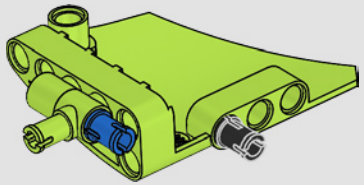

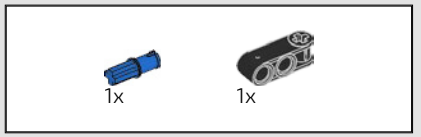

839

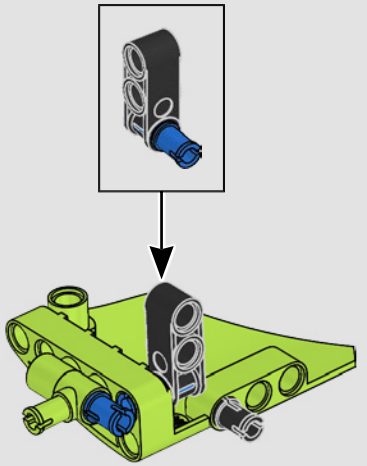

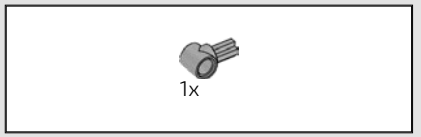

840

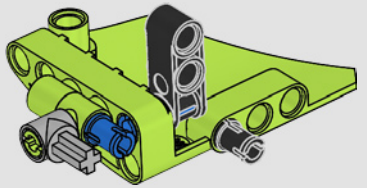

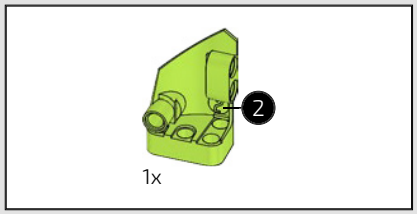

841

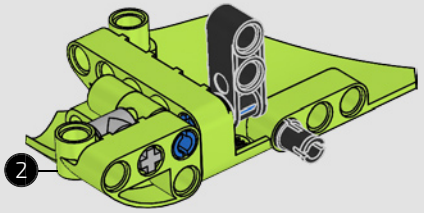

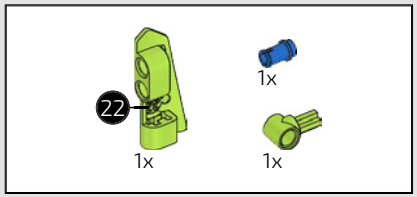

842

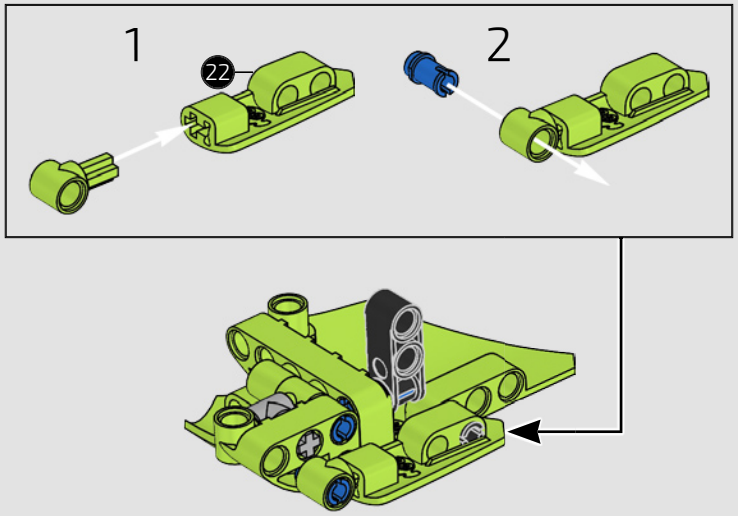

843

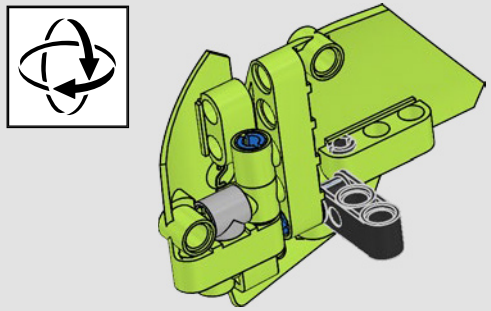

844

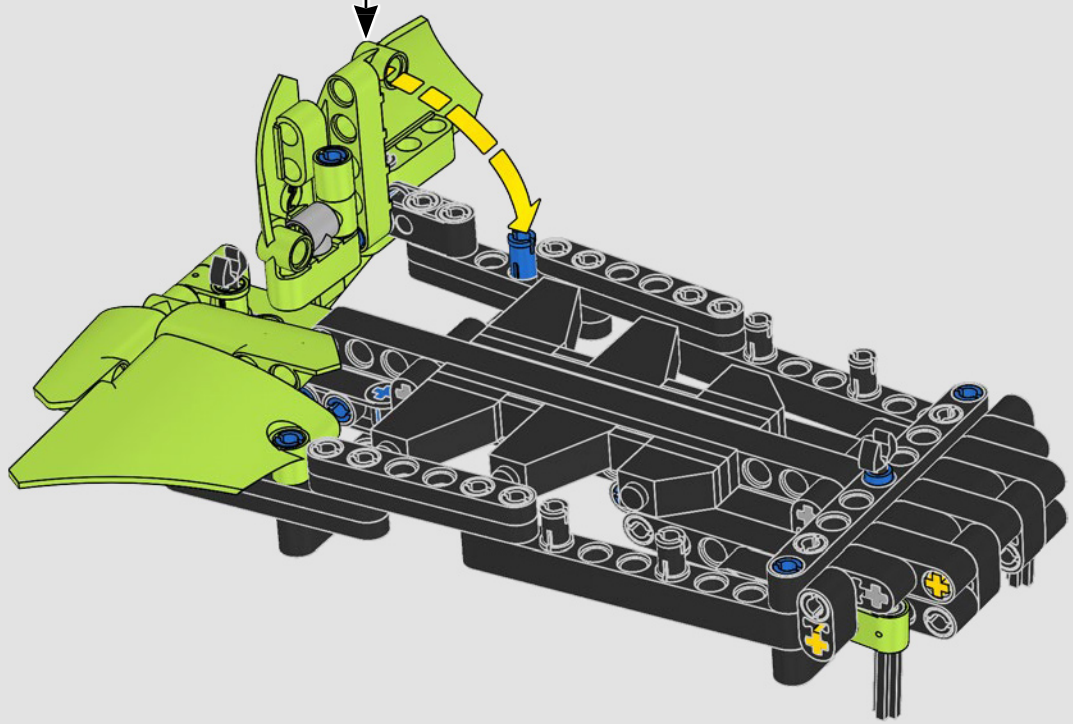

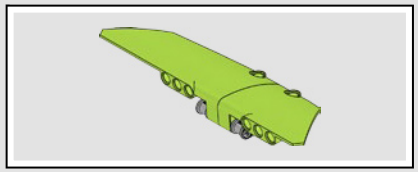



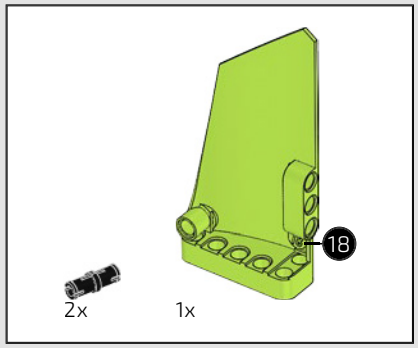

845

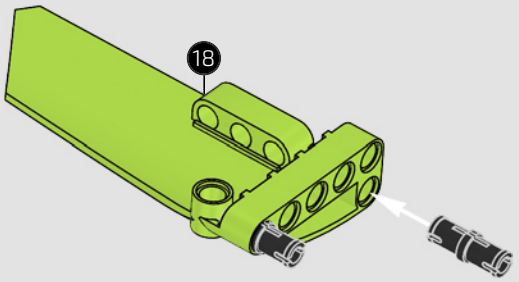

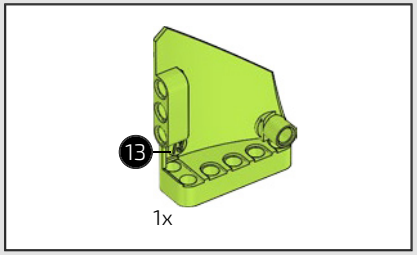

846

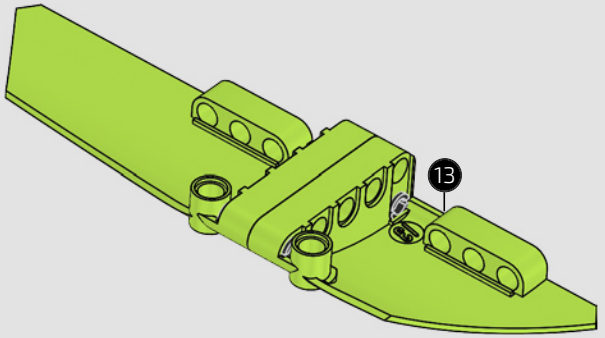

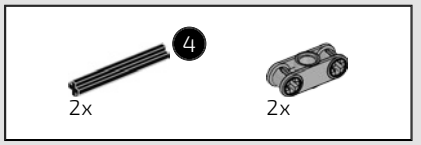

847

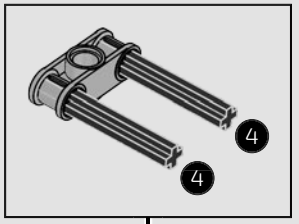

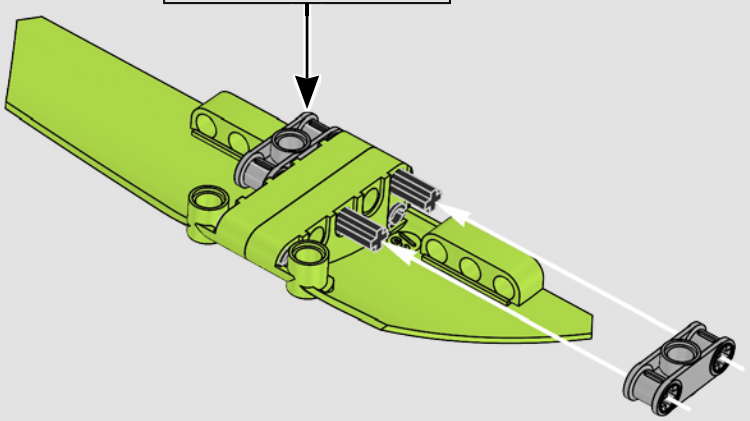

848

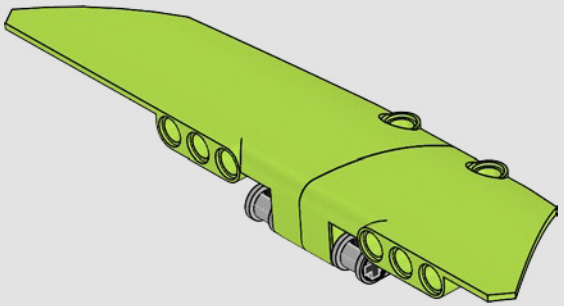

849

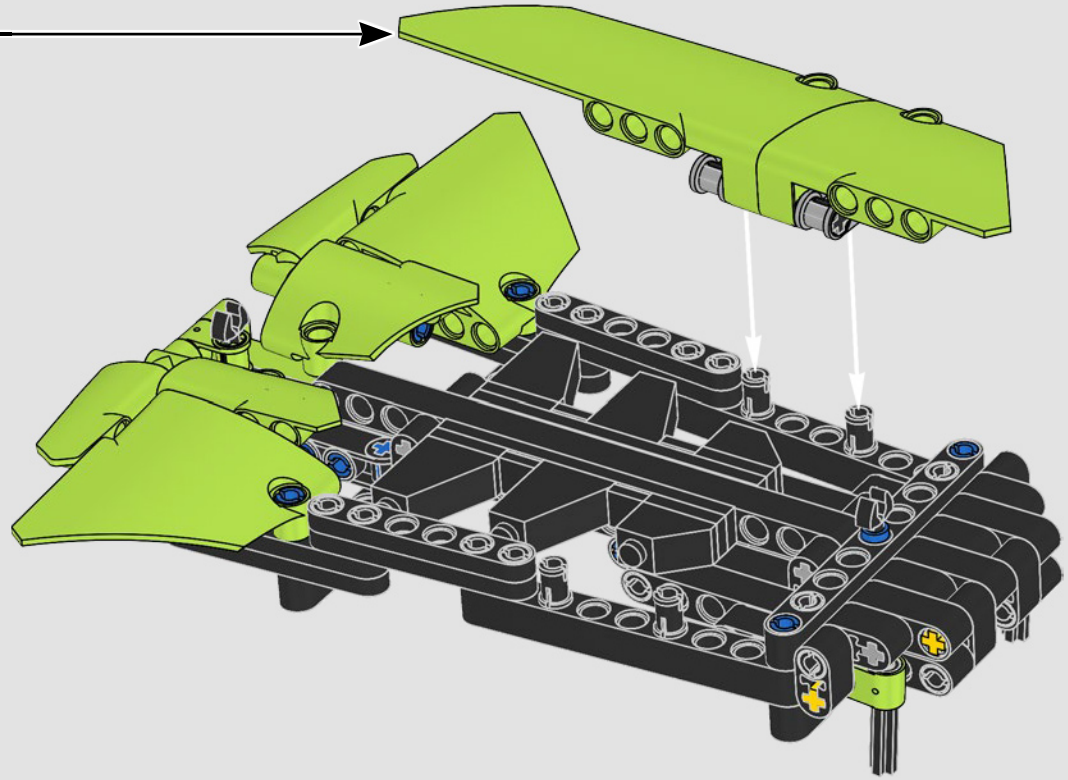

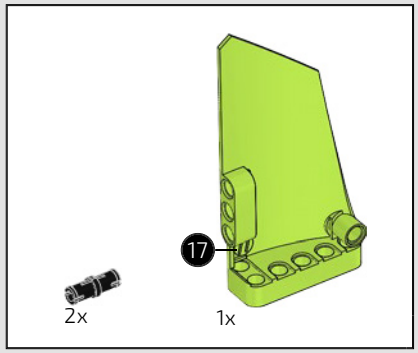

850

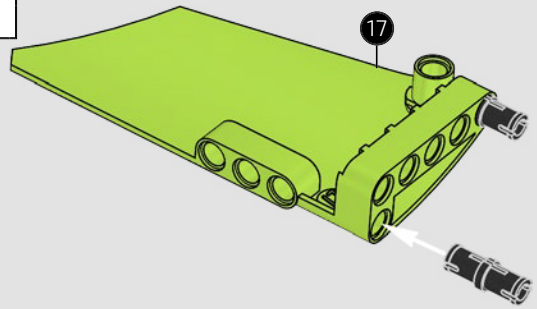

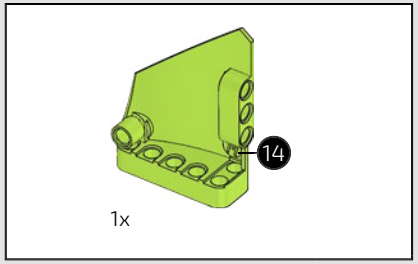

851

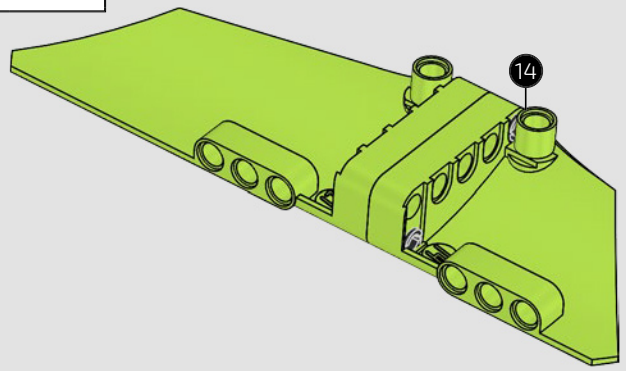

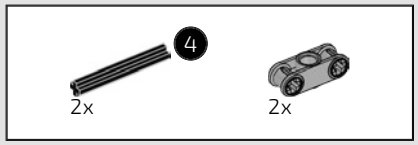



852

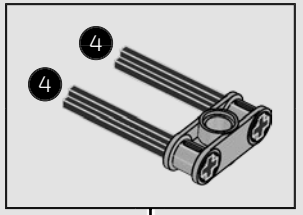

853



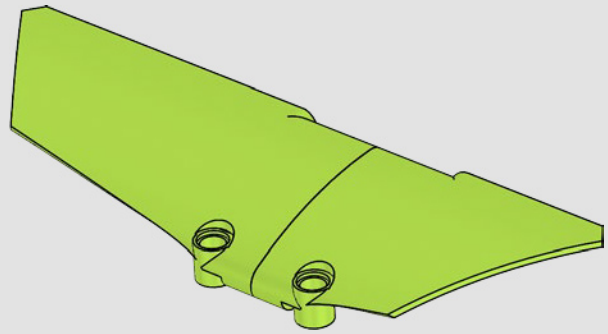

854

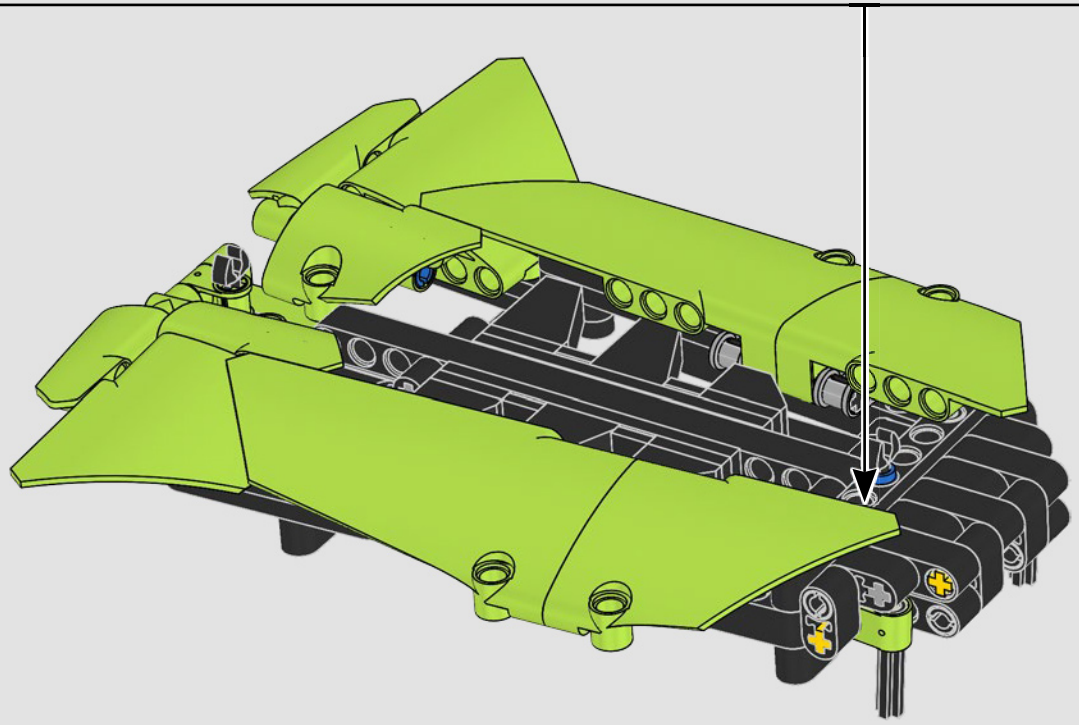

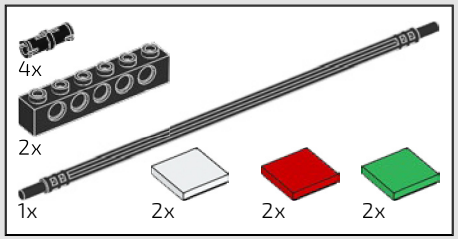

855

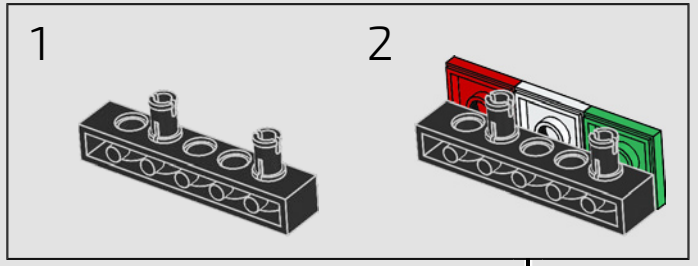

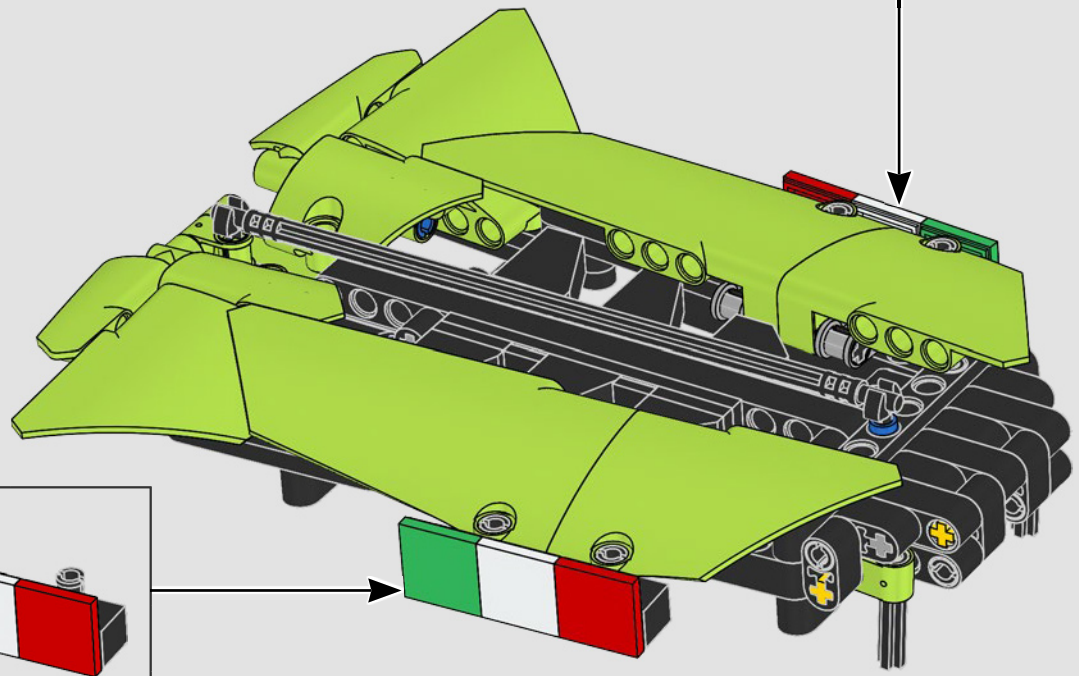

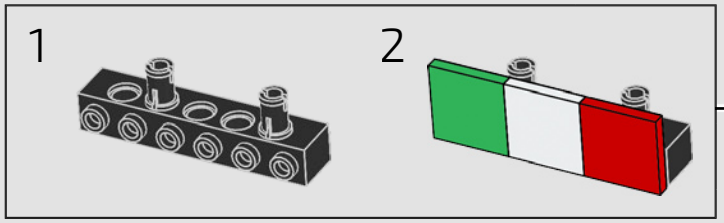

856

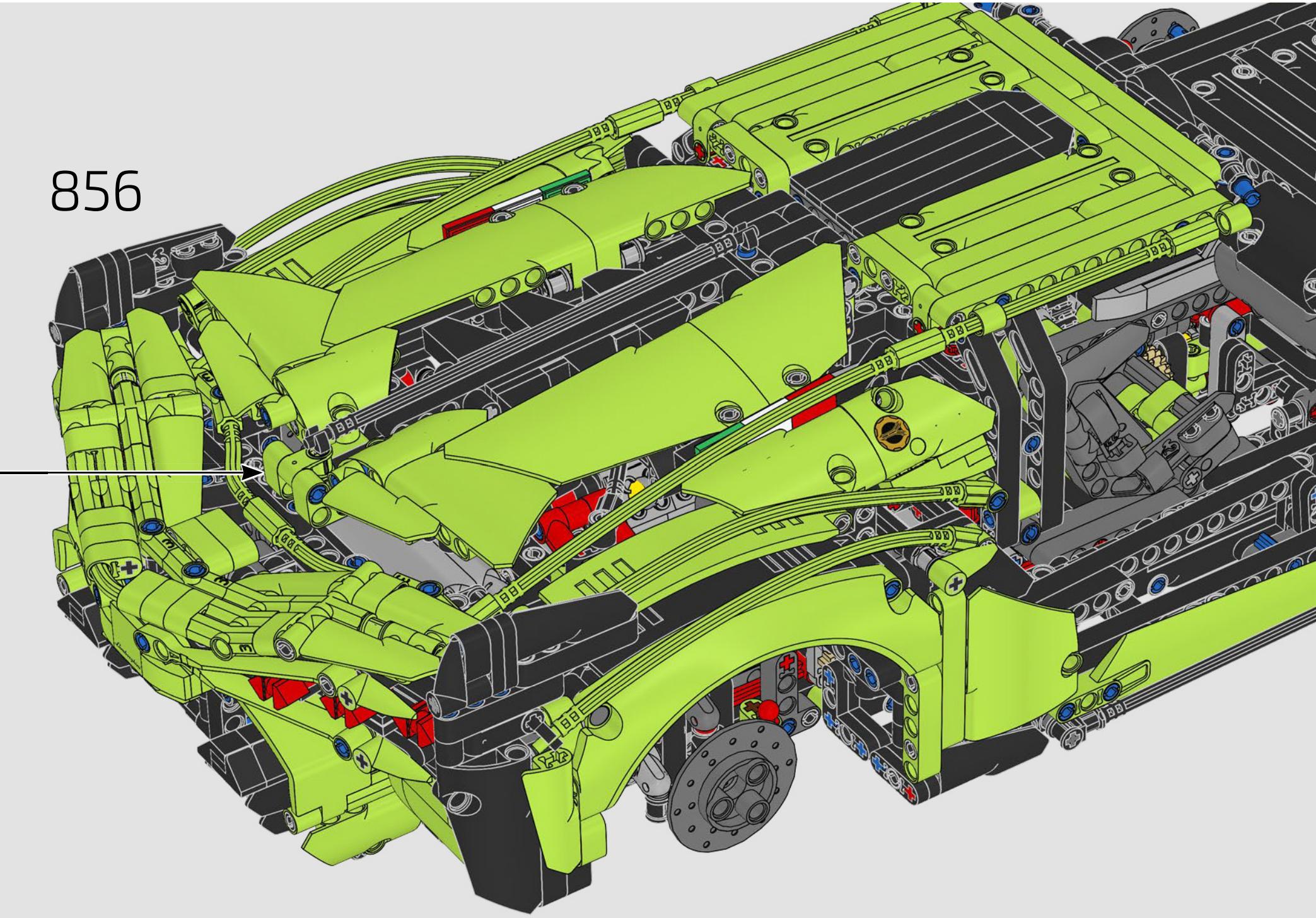

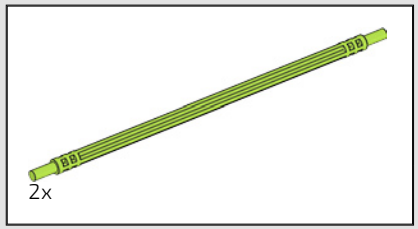



857


63
P ZERO


P ZERO

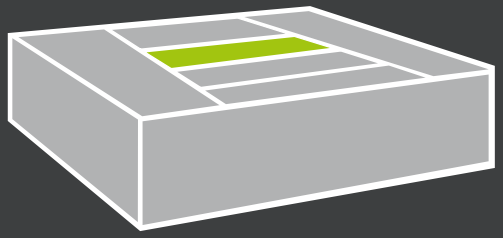

BOX FIVE BOX FÜNF

SCISSOR DOORS

SCHERENTÜREN

It's difficult enough to replicate the iconic 'scissor' doors of a Lamborghini, but it's an even bigger challenge to create the mechanism that allows them to swing elegantly up, just like on the real Sián FKP 37. Watch as Senior Designer Uwe Wabra explains the hard work that went into these small but vital details on the LEGO® Technic model.

Es ist schon schwer genug, die legendären Scherentüren eines Lamborghini nachzubilden. Noch größer ist jedoch die Herausforderung, einen Mechanismus zu konstruieren, der die Türen elegant nach oben schwingen lässt – genau wie beim echten Sián FKP 37. Lassen Sie sich von Senior Designer Uwe Wabra erläutern, wie viel harte Arbeit in diese kleinen, aber entscheidenden Details am LEGO® Technic Modell investiert wurde.



> www.LEGO.com/lamborghini-sian/videocasts



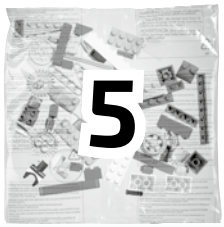


2x

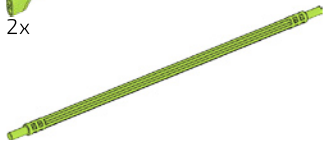
2x

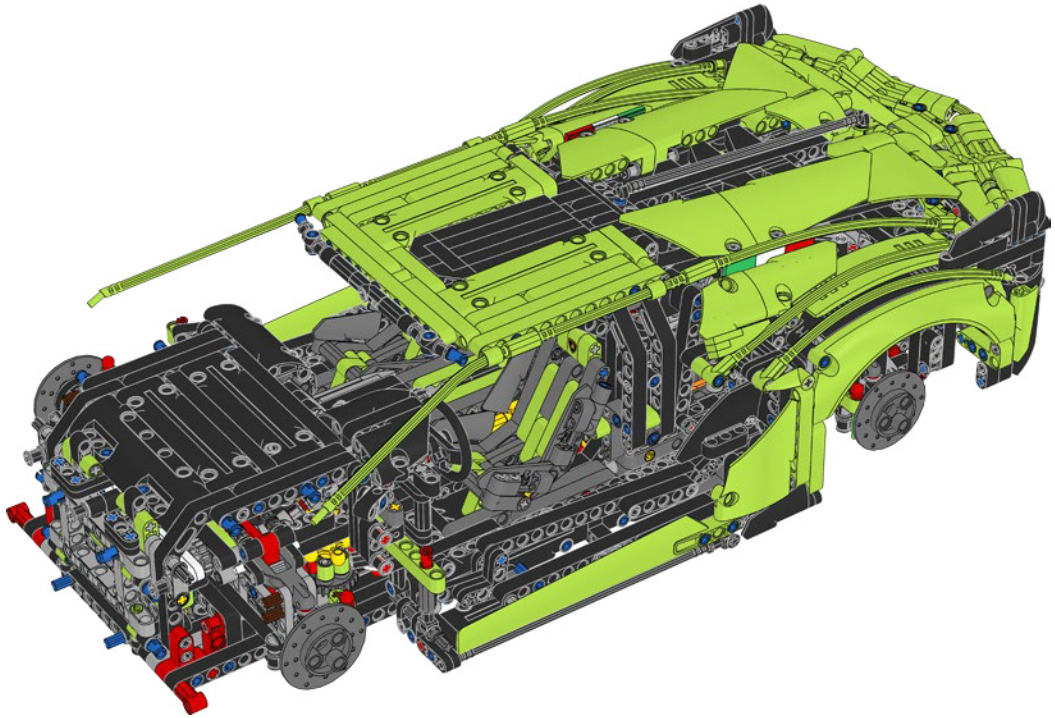

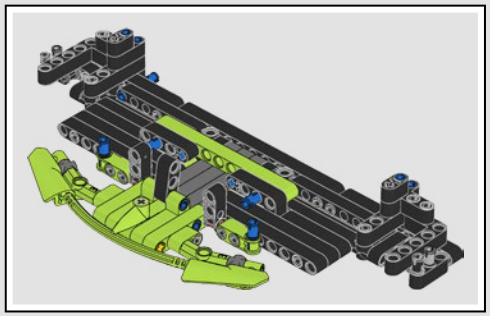

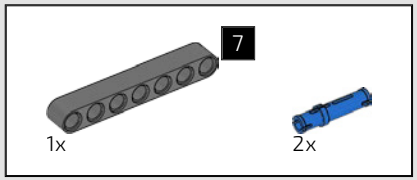

858

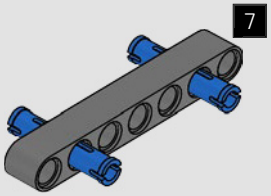

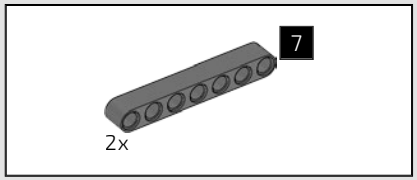

859

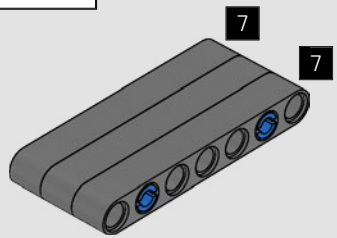

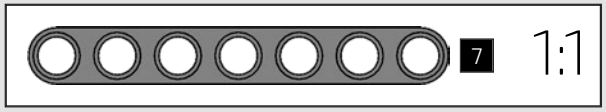



860

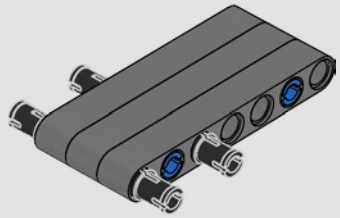

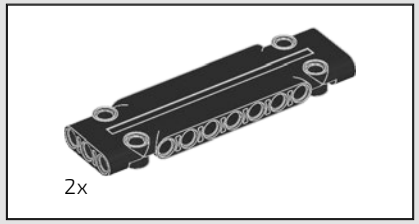

861

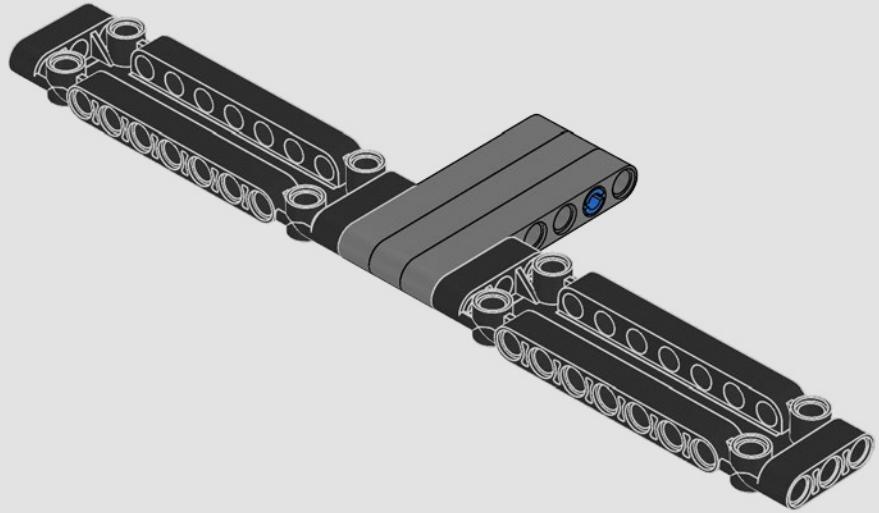

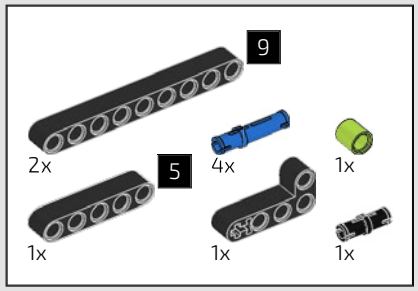

862

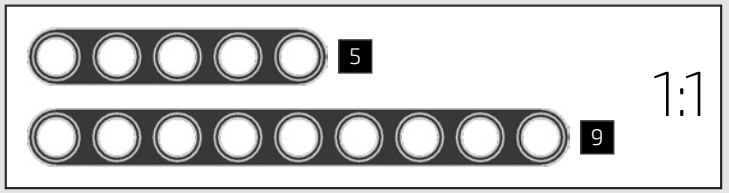

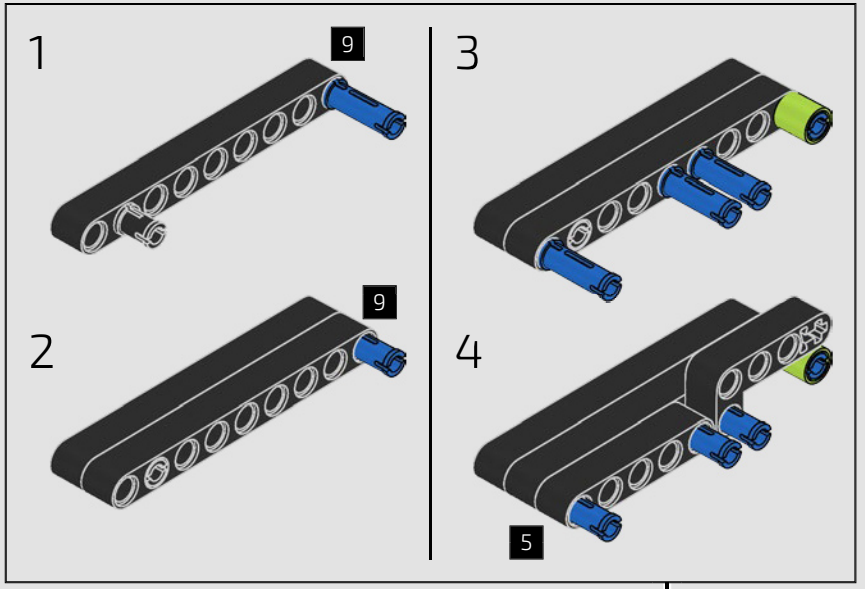

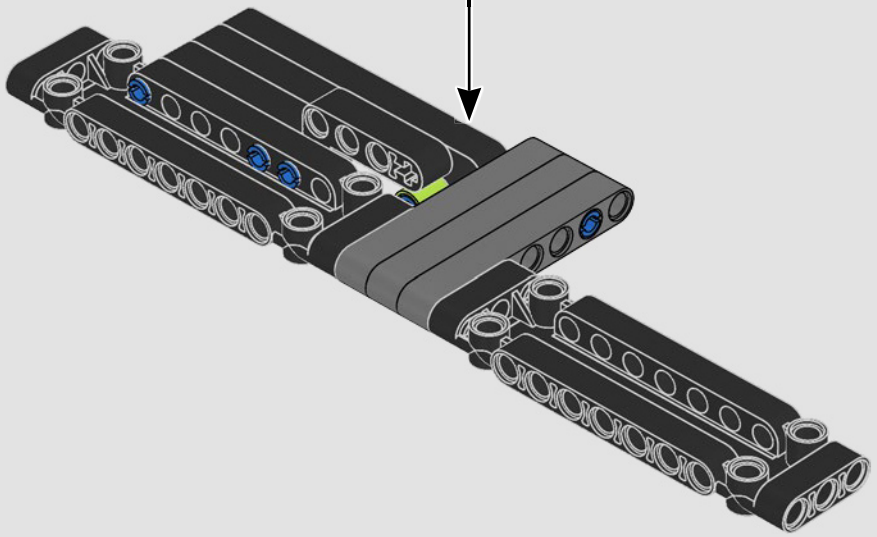

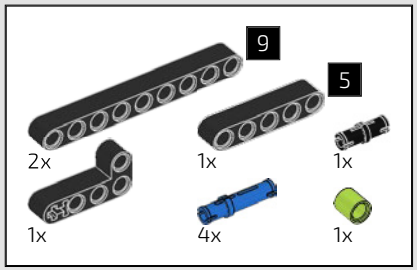

863

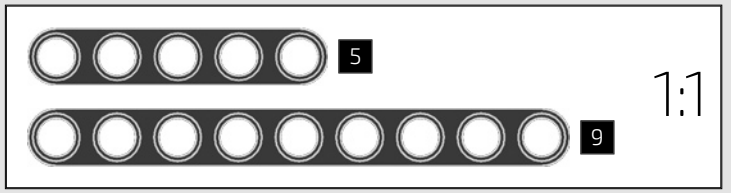

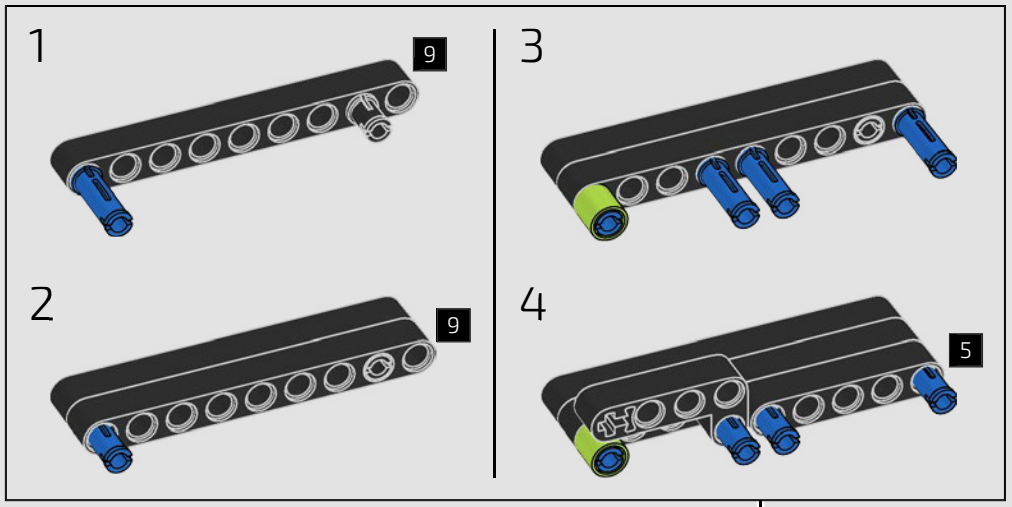

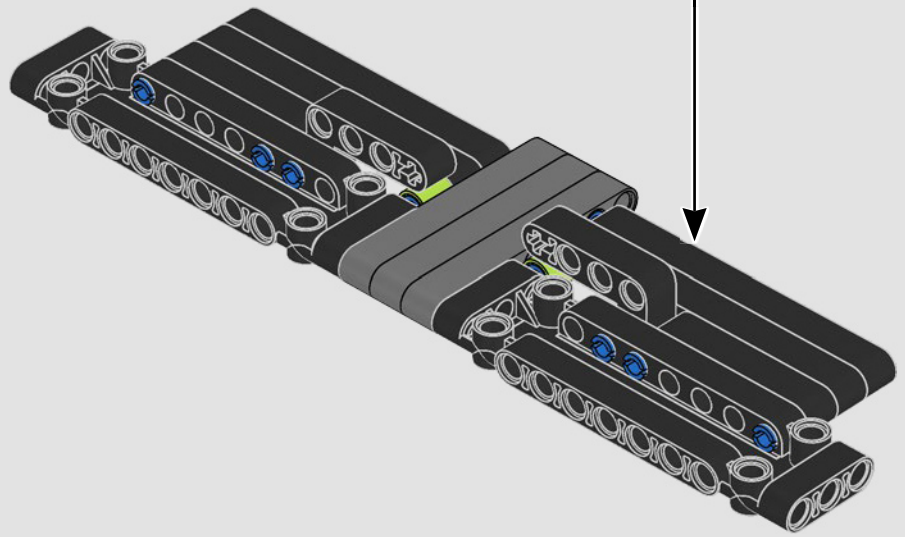

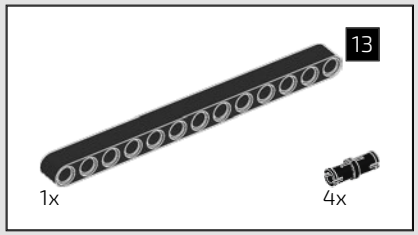

864

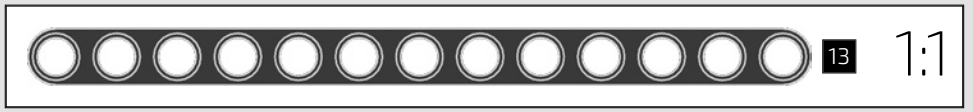

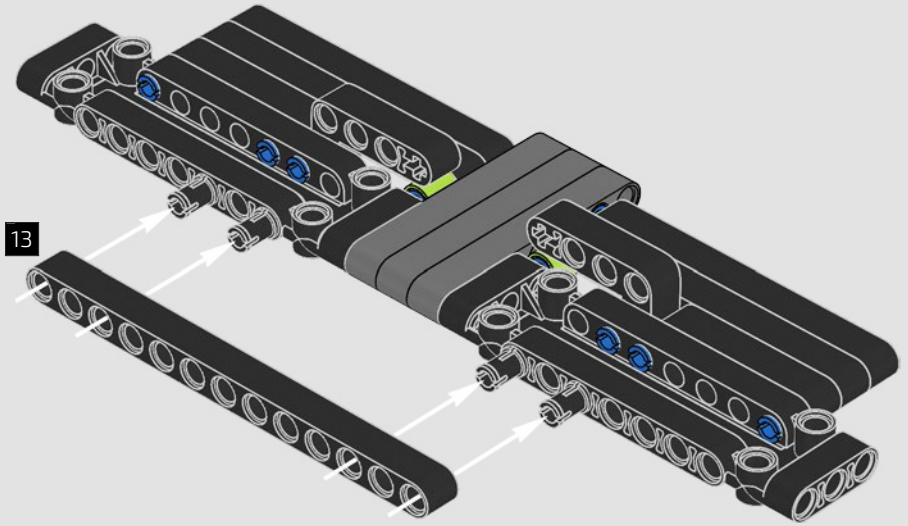

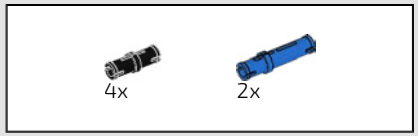

865

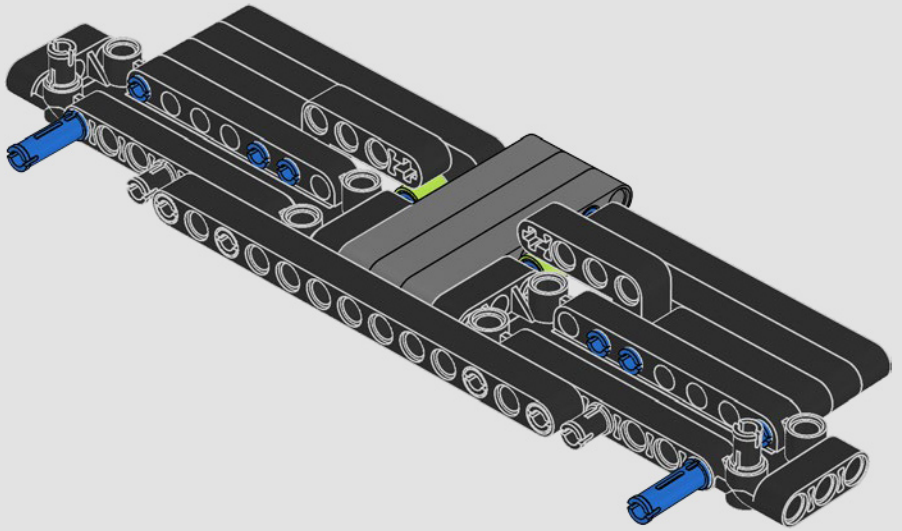

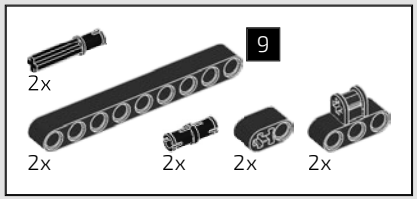

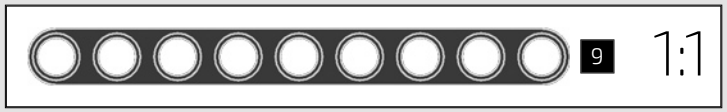

866

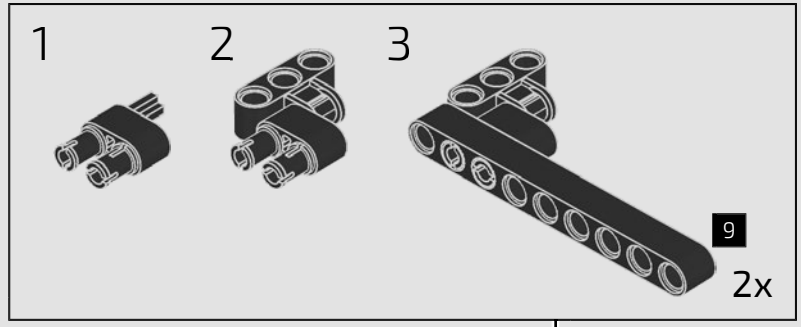

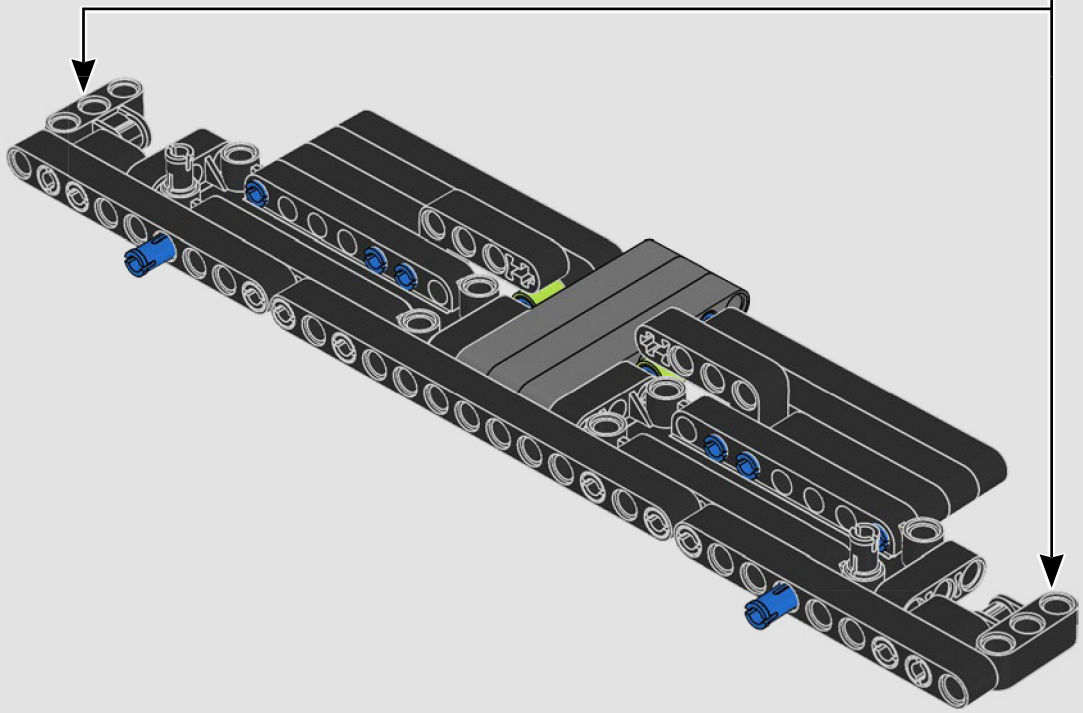

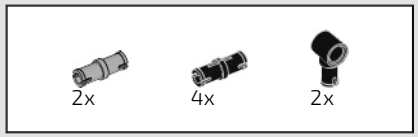

867

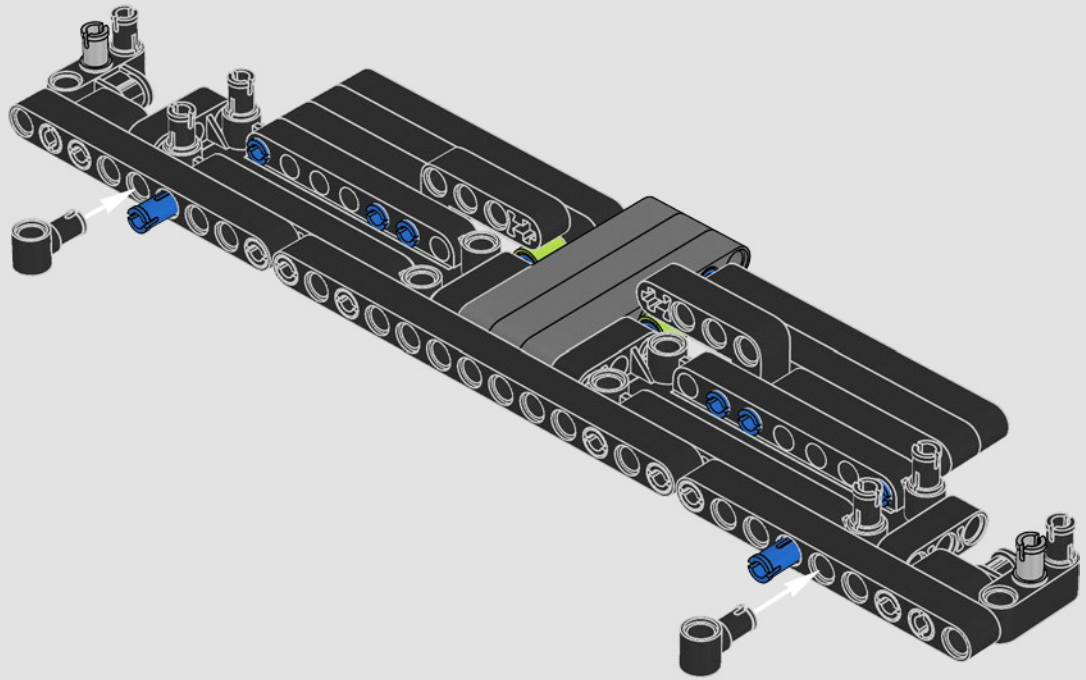



868

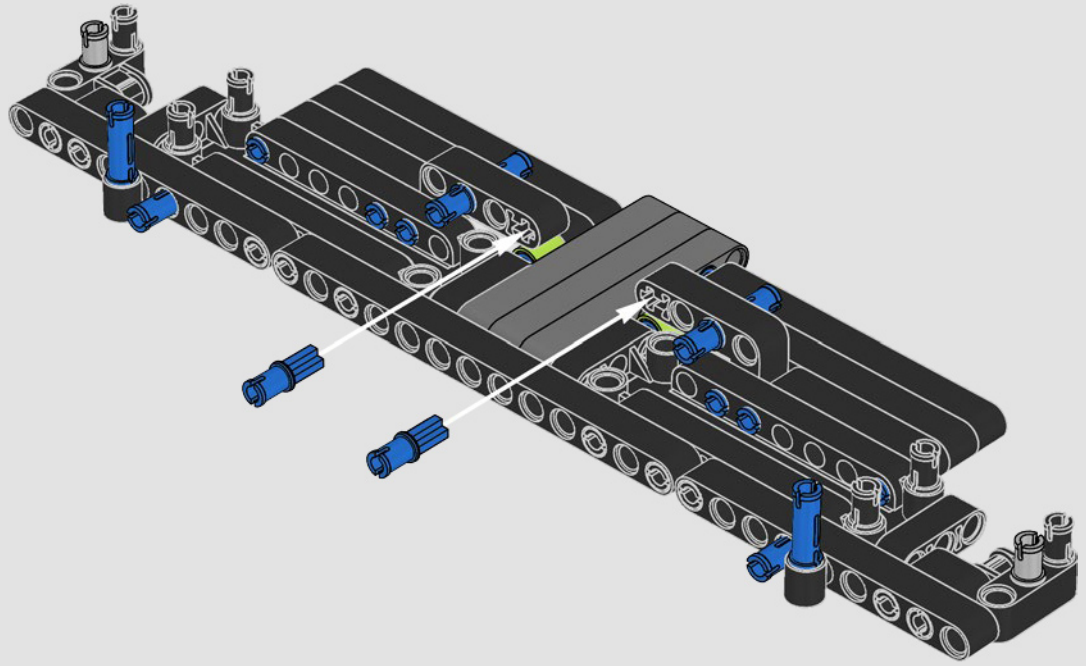

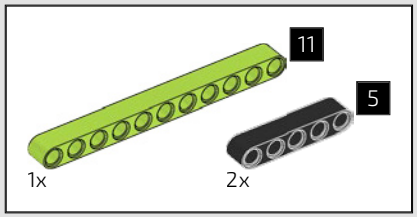

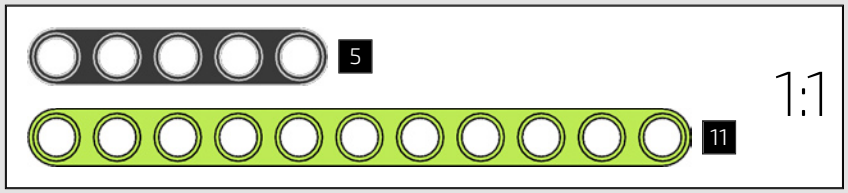

869

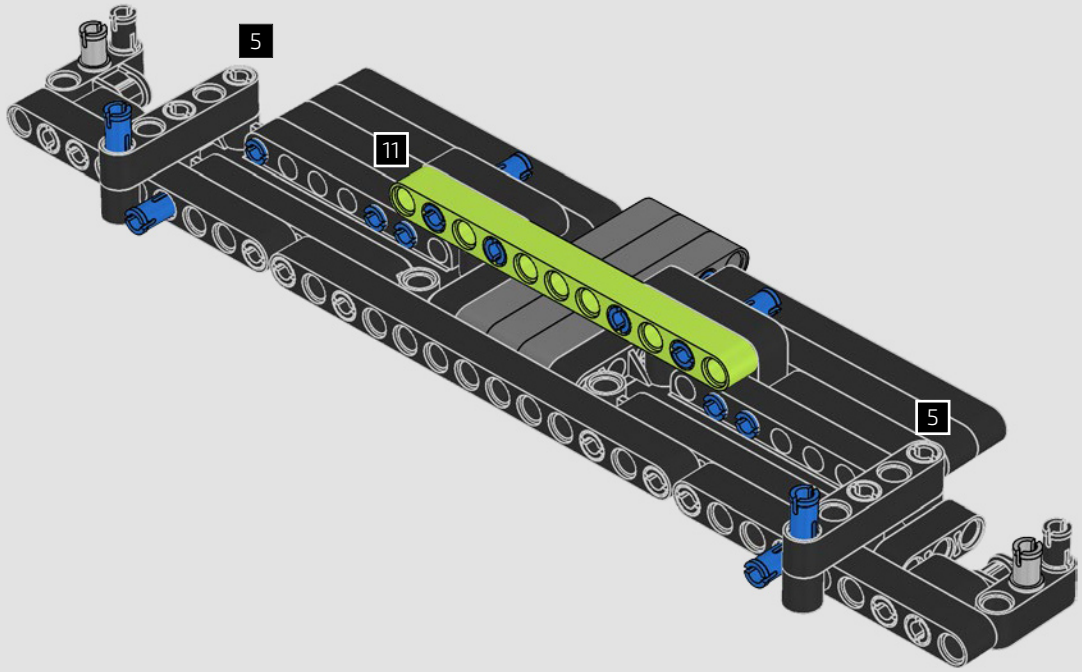

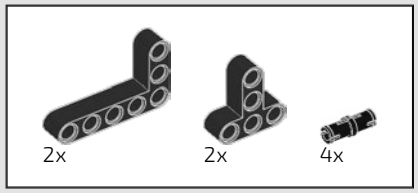

870

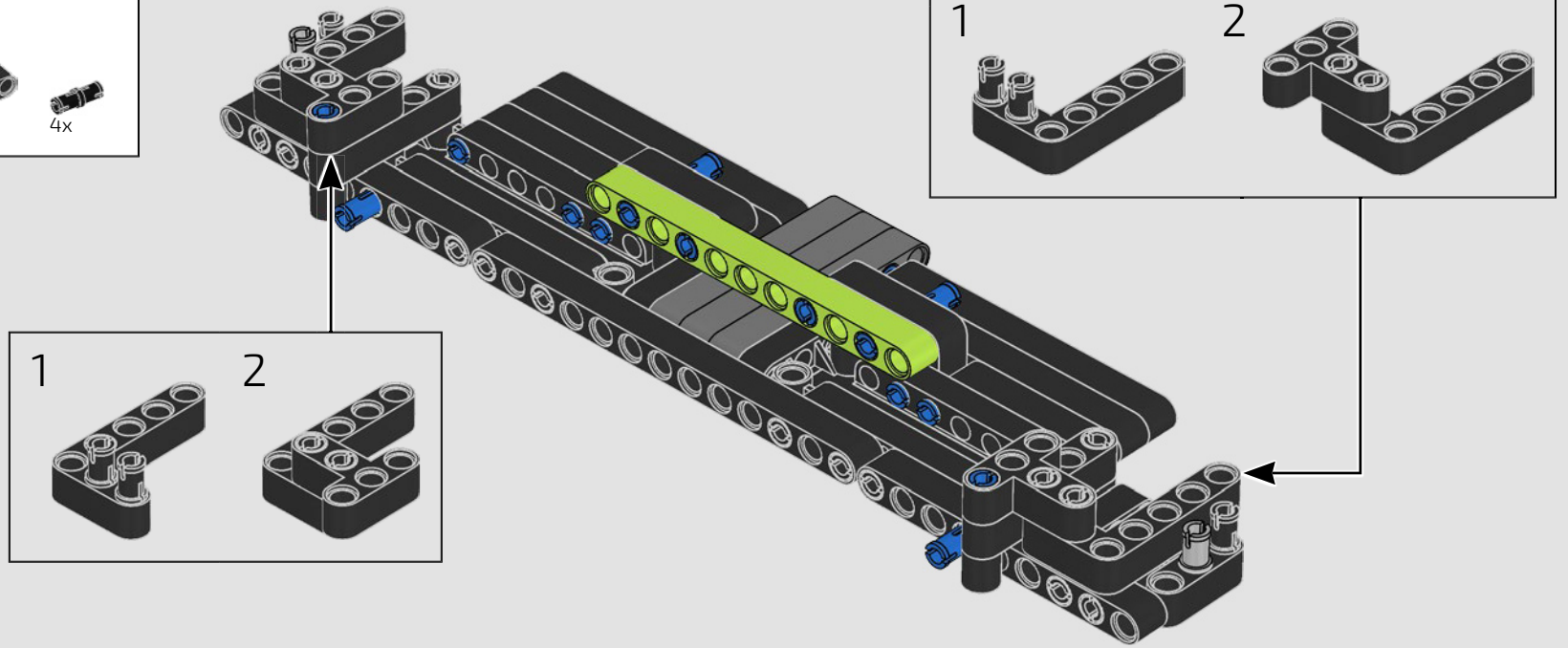

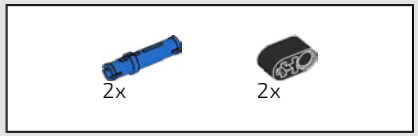

871

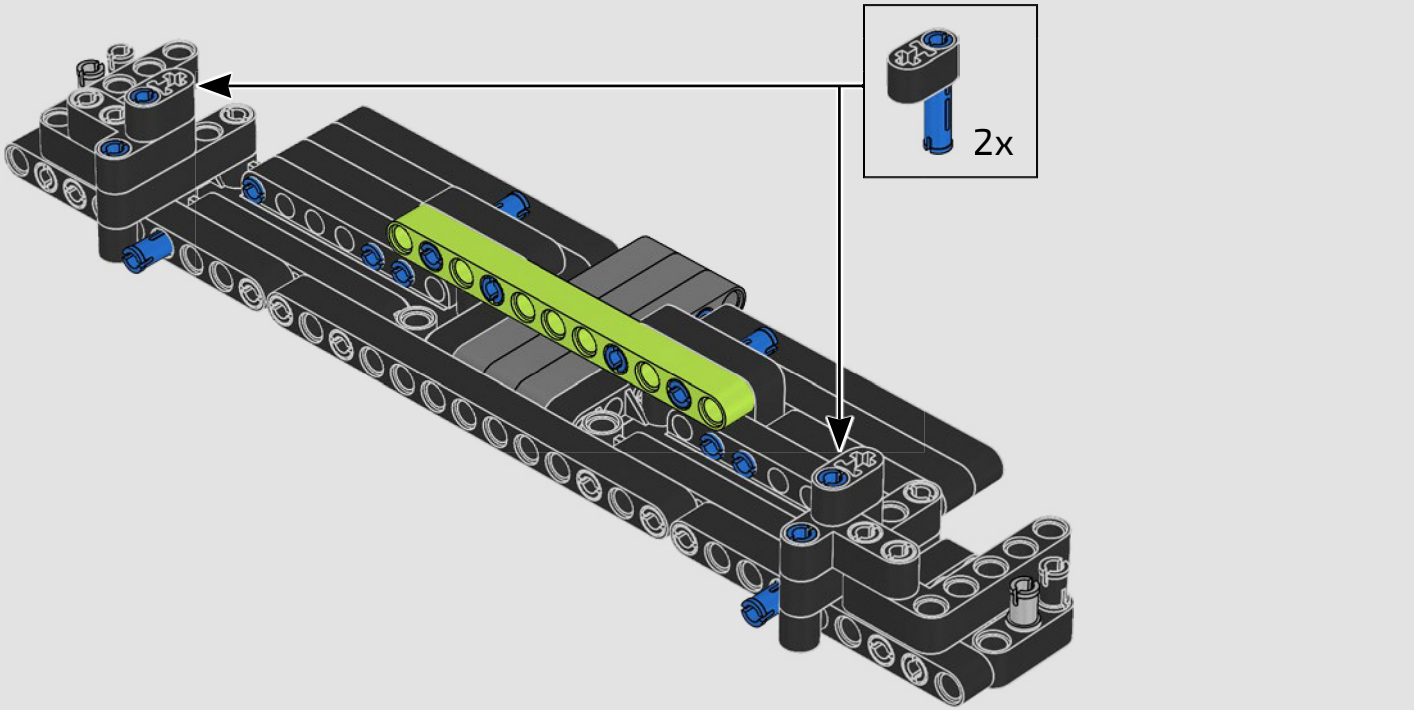

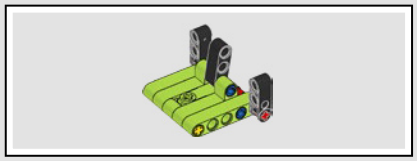

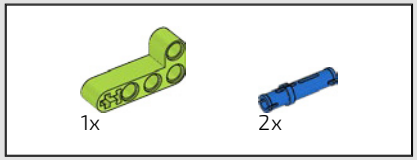

872

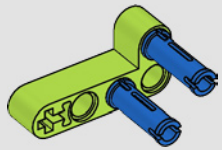

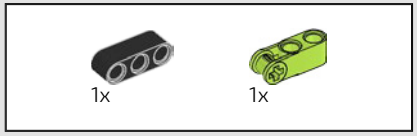

873

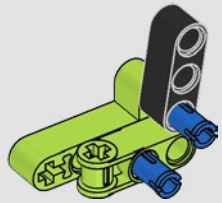

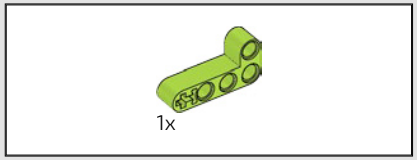

874

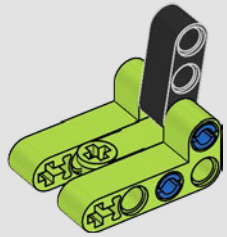

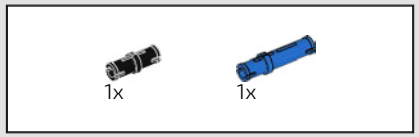

875

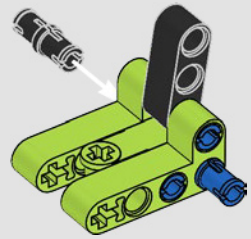

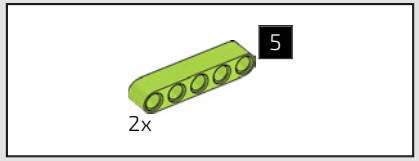

876

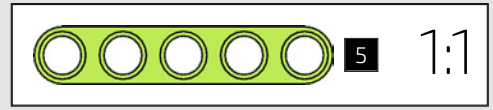

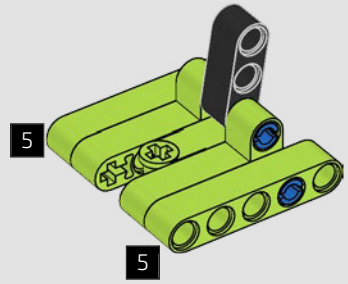

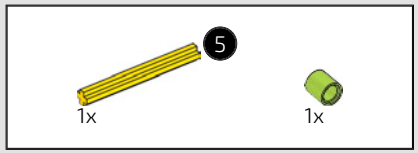



877

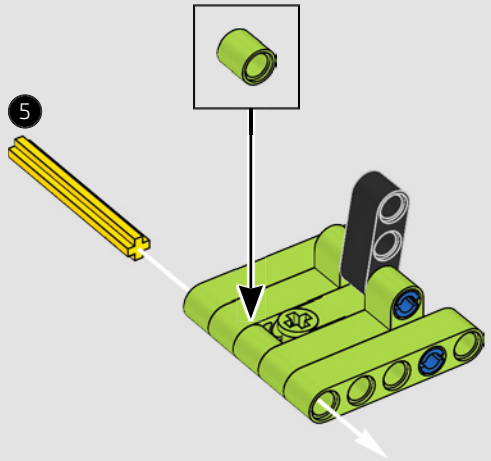

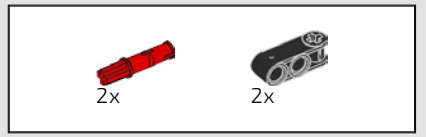

878

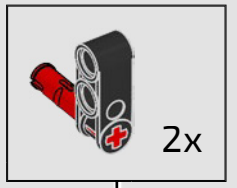

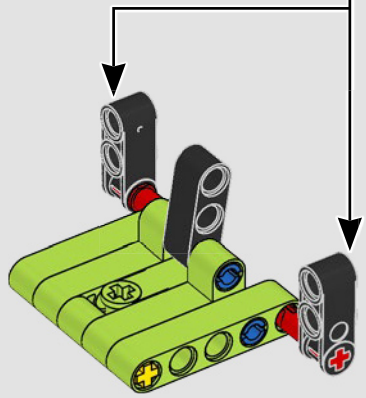

879



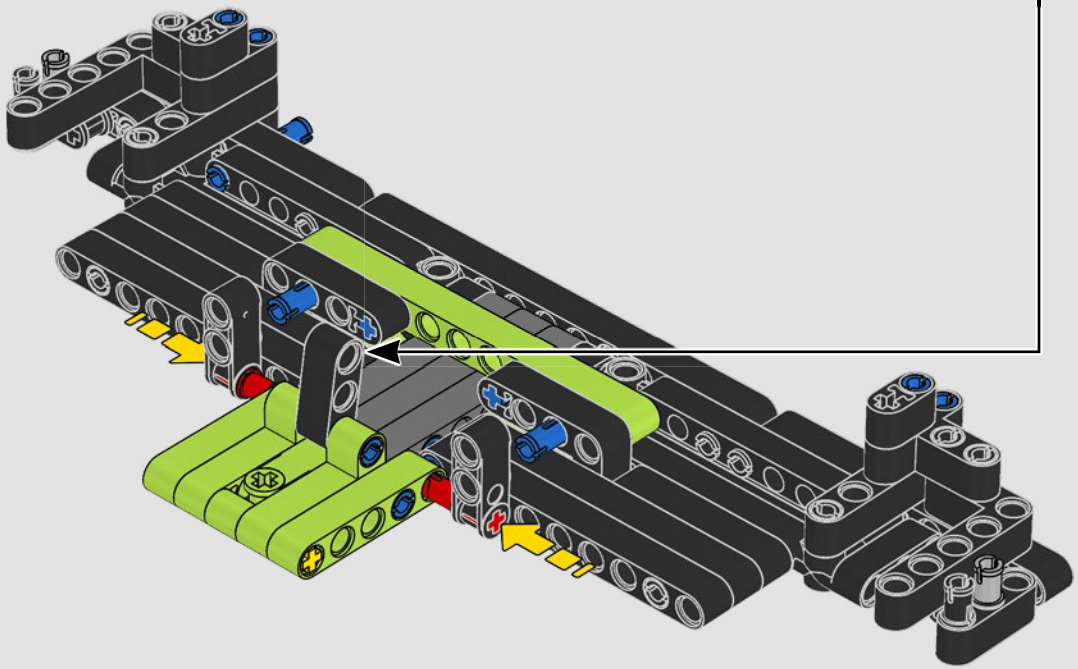

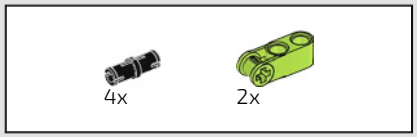

880

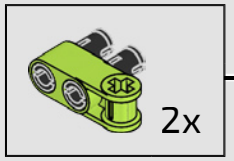

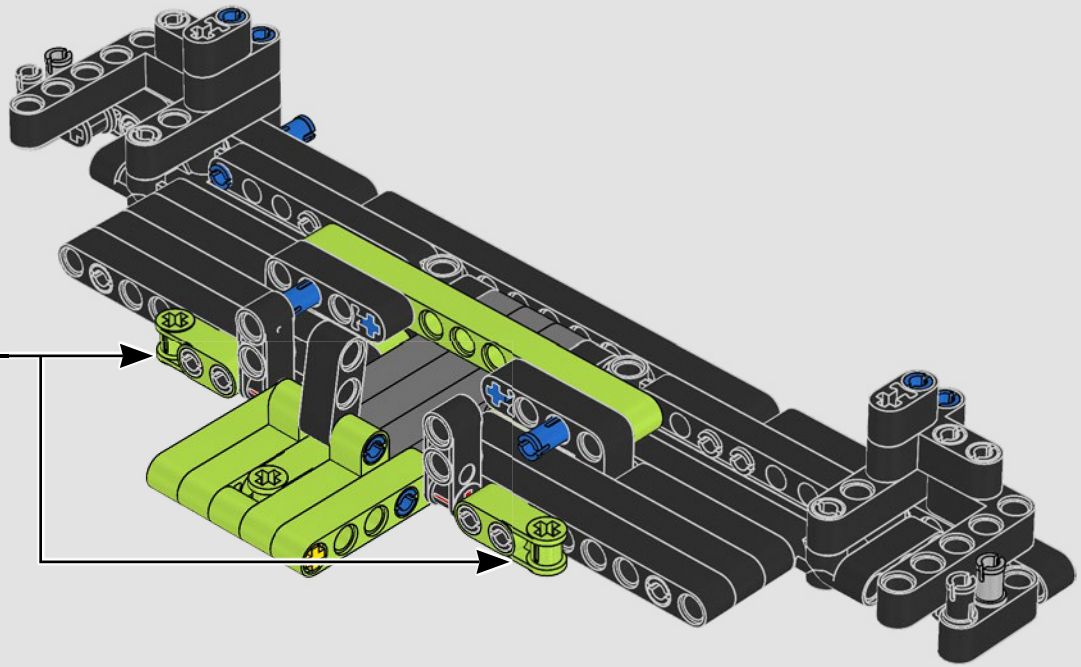

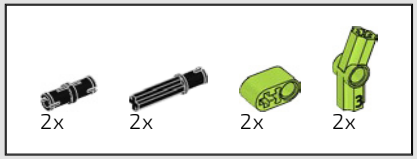

881

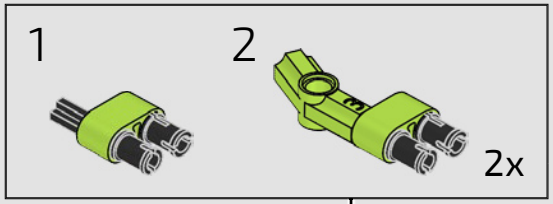

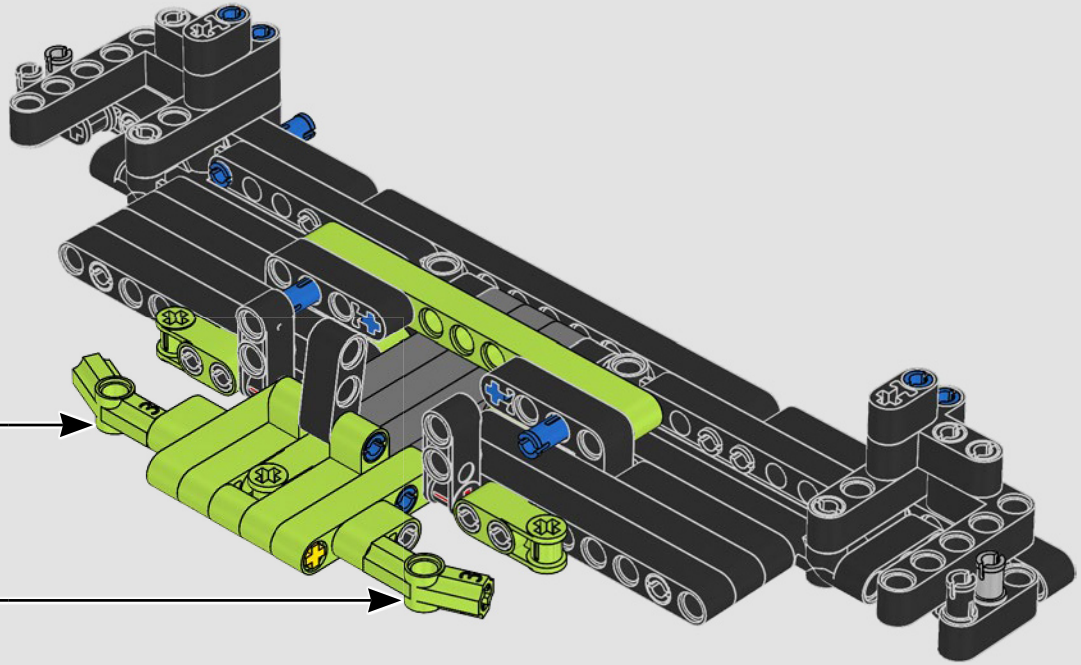

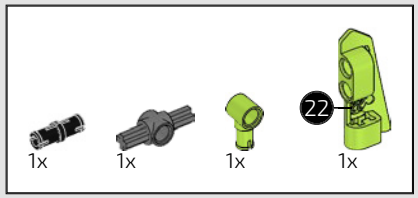

882

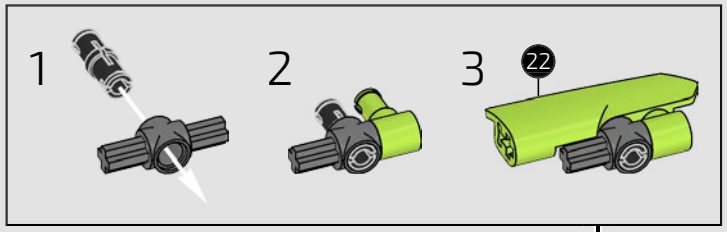

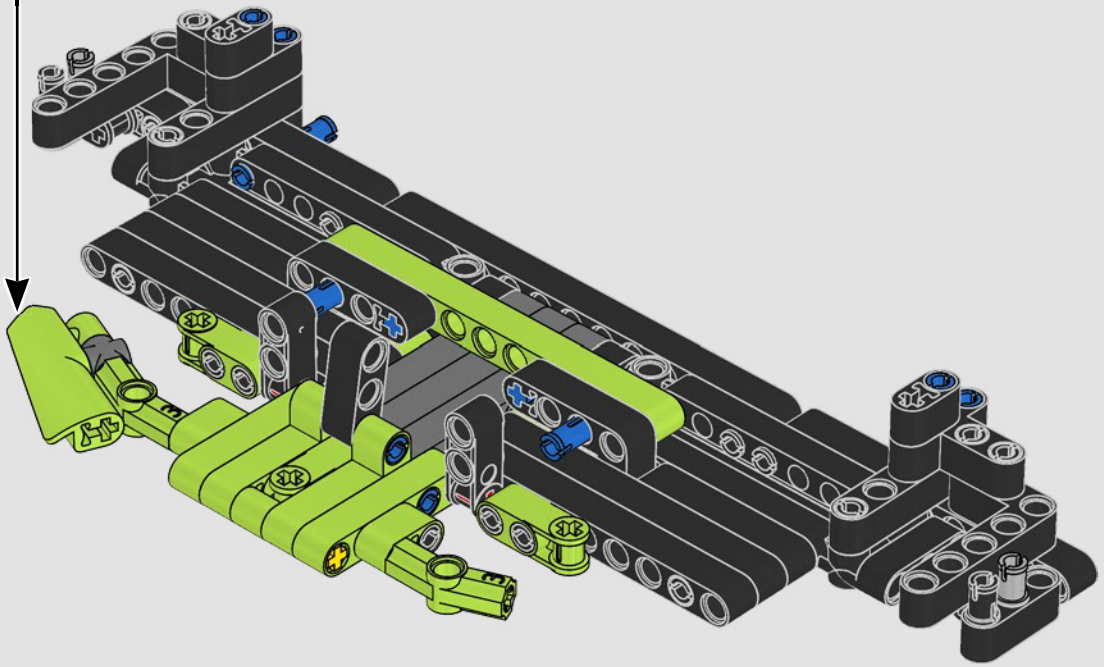

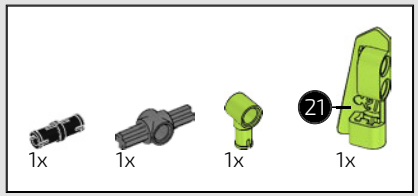

883

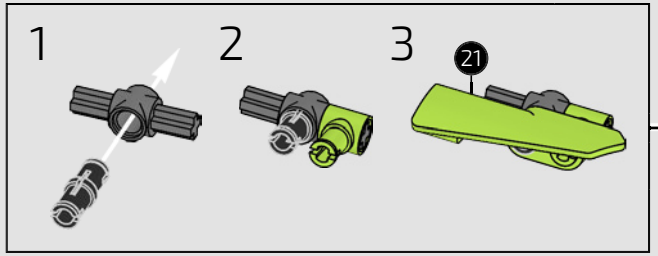

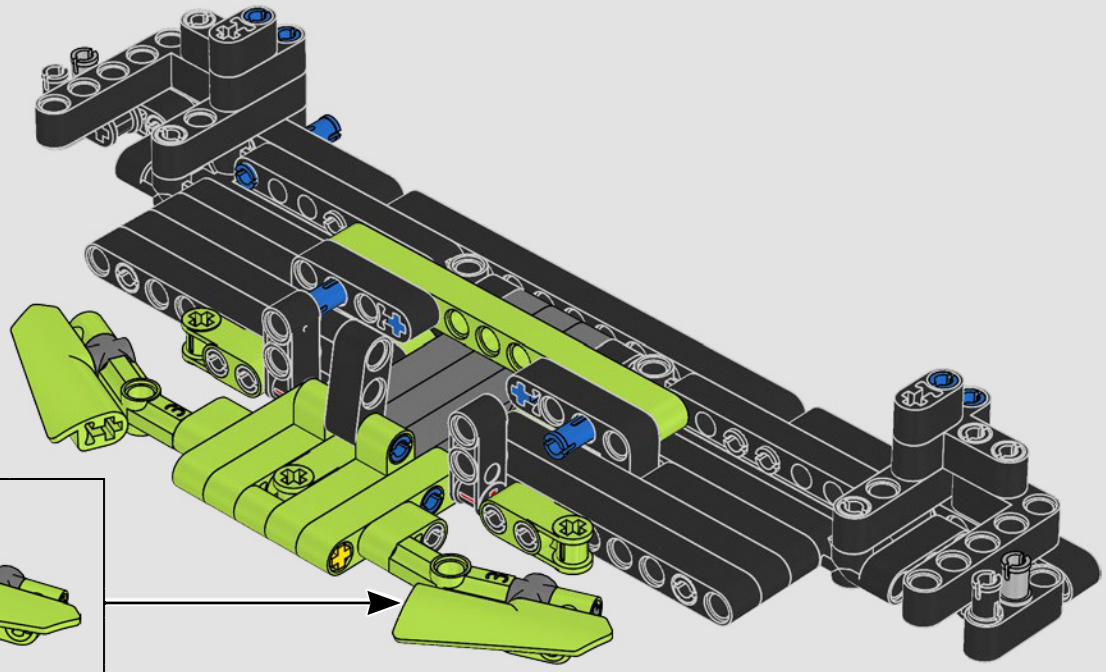

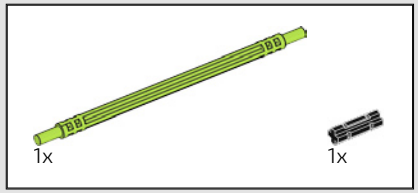

884

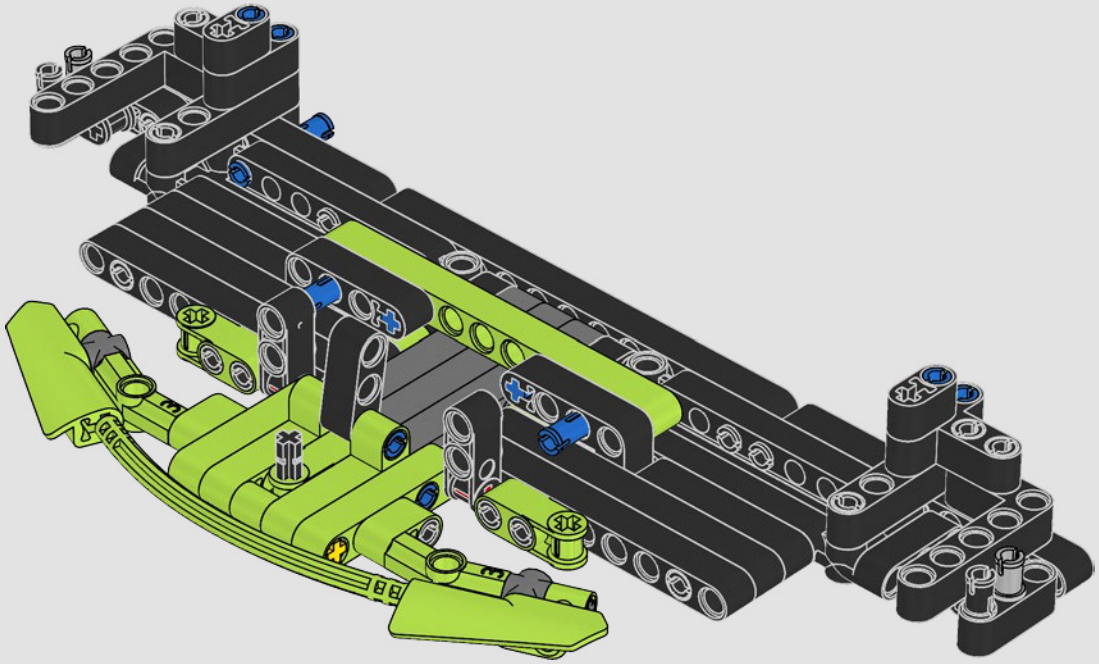

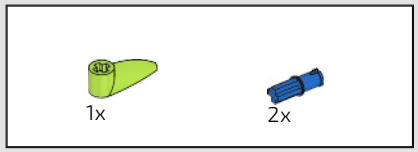

885

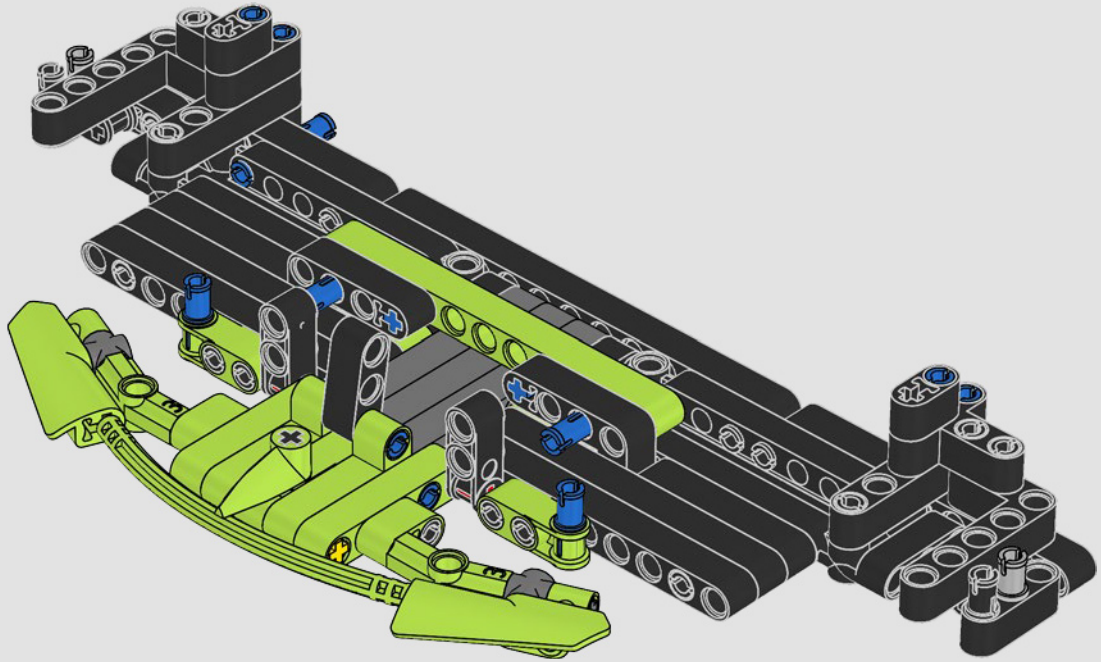

886

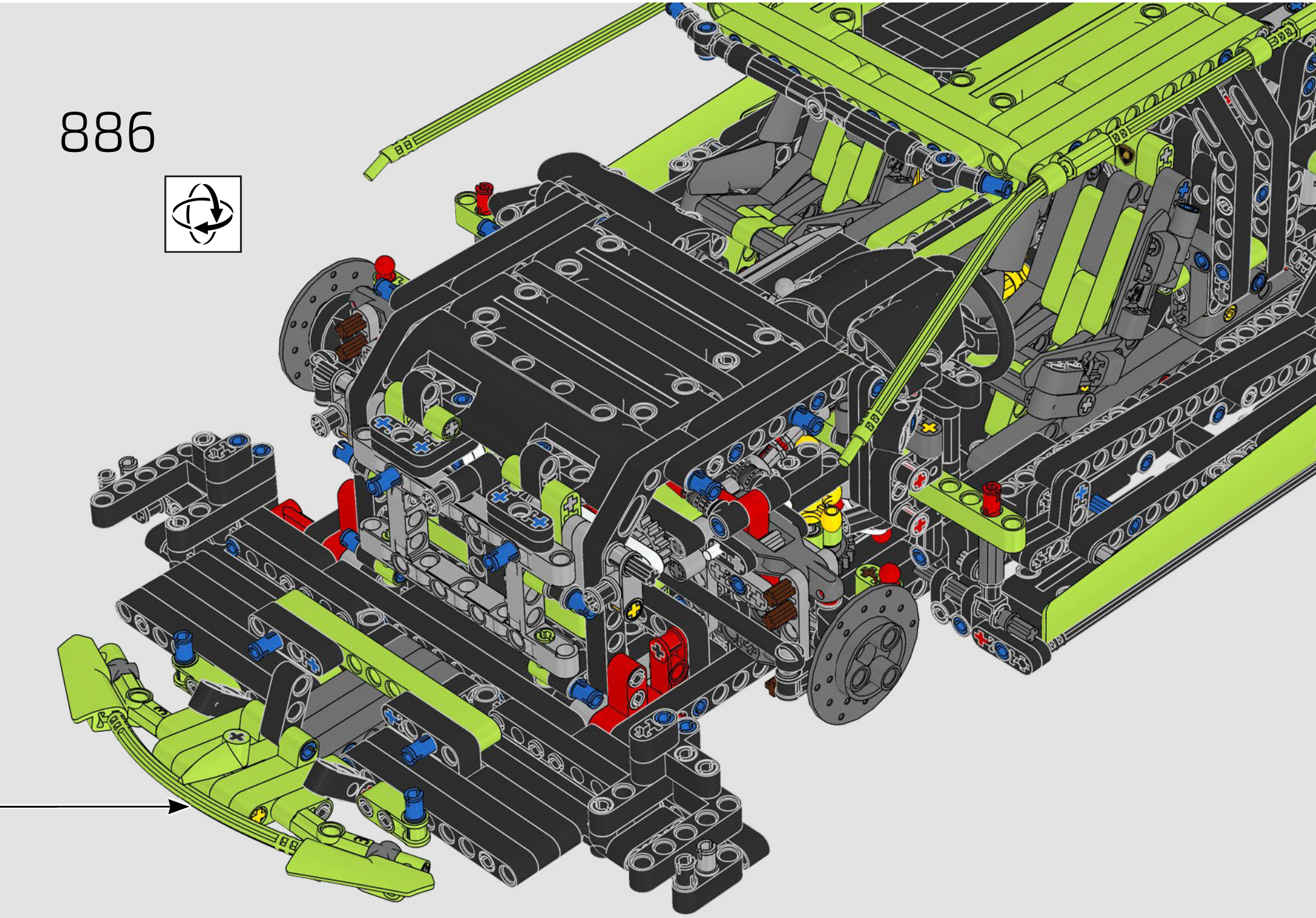

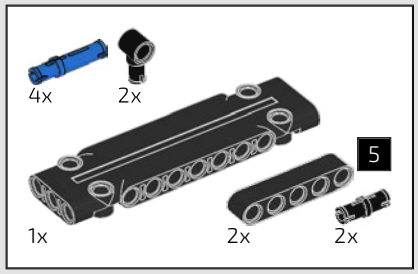

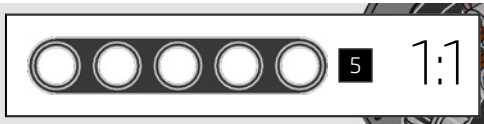

887

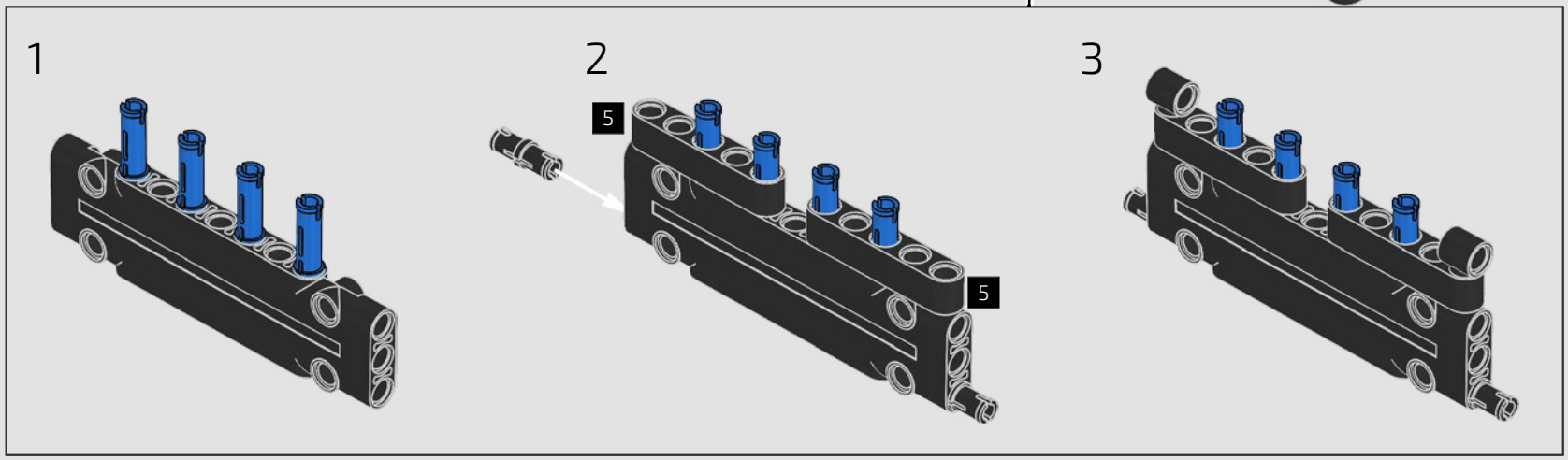

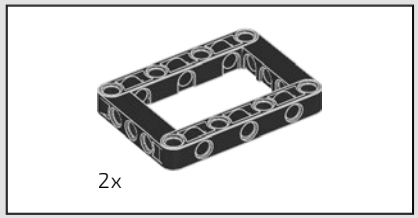

888

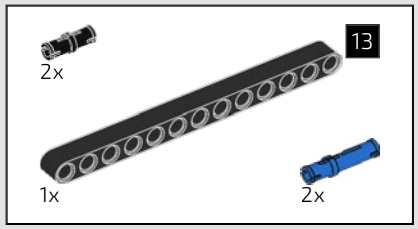

889

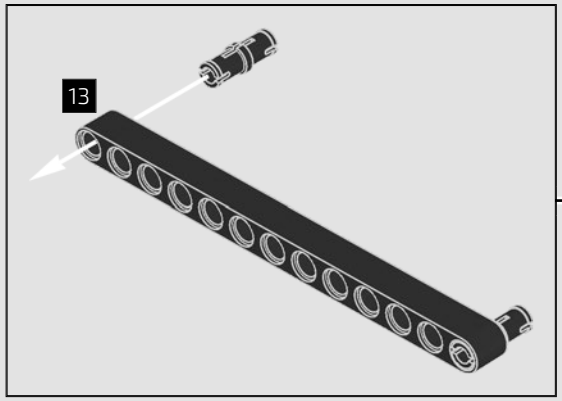

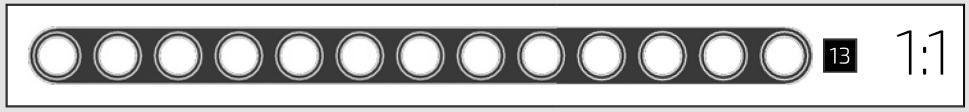

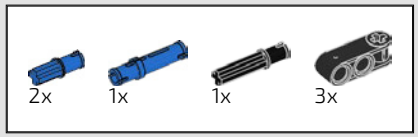

890

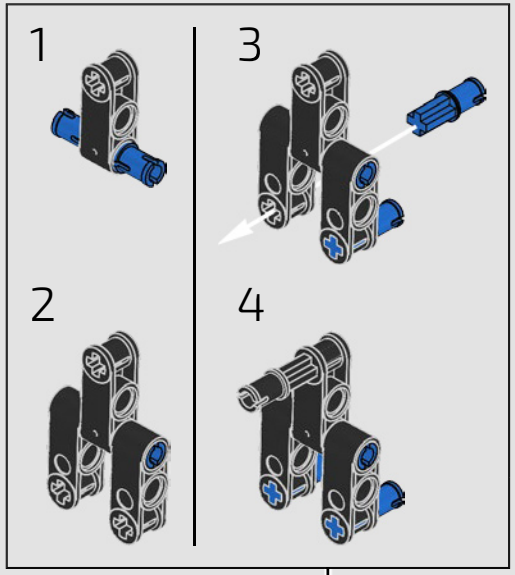

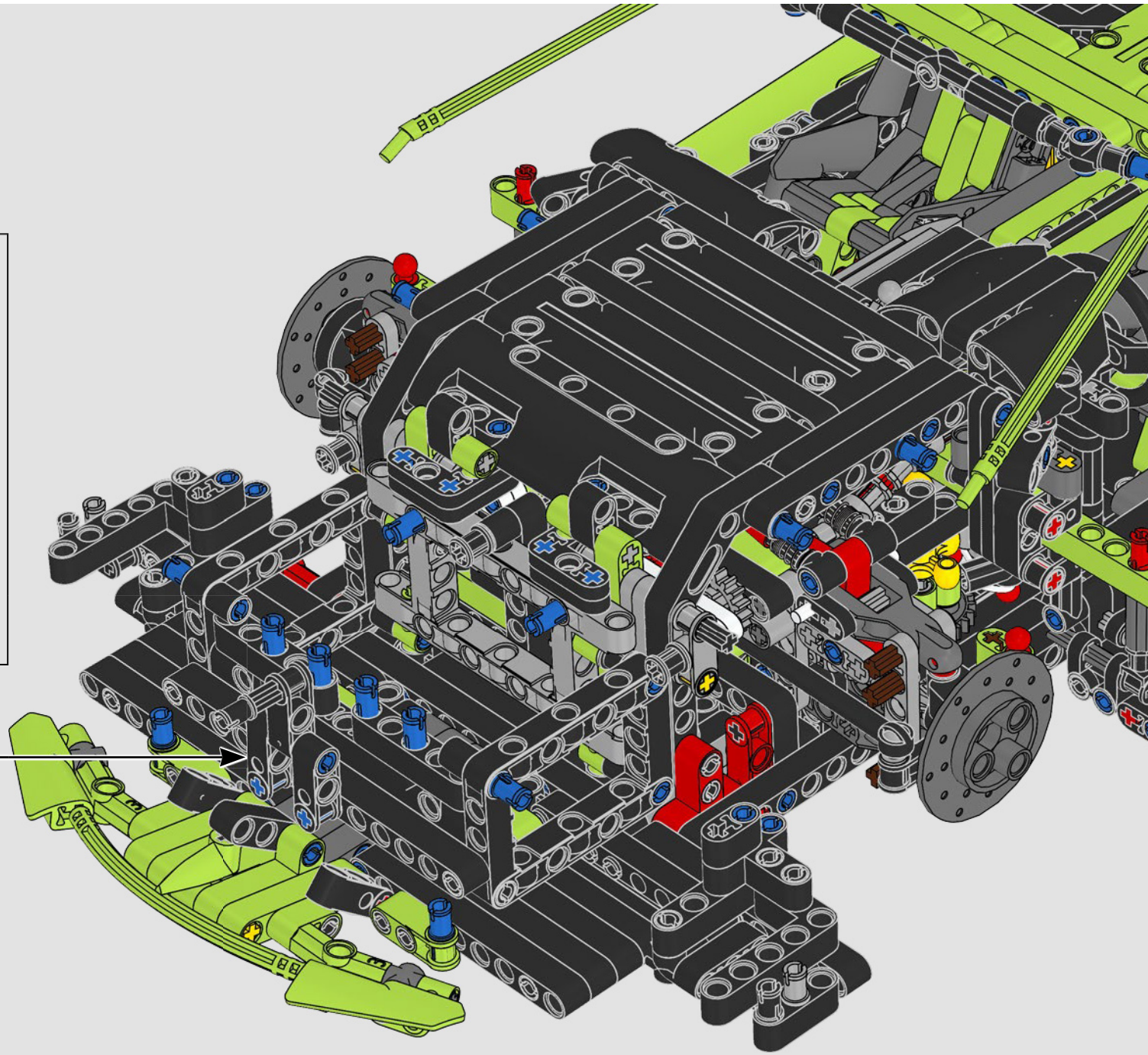

891

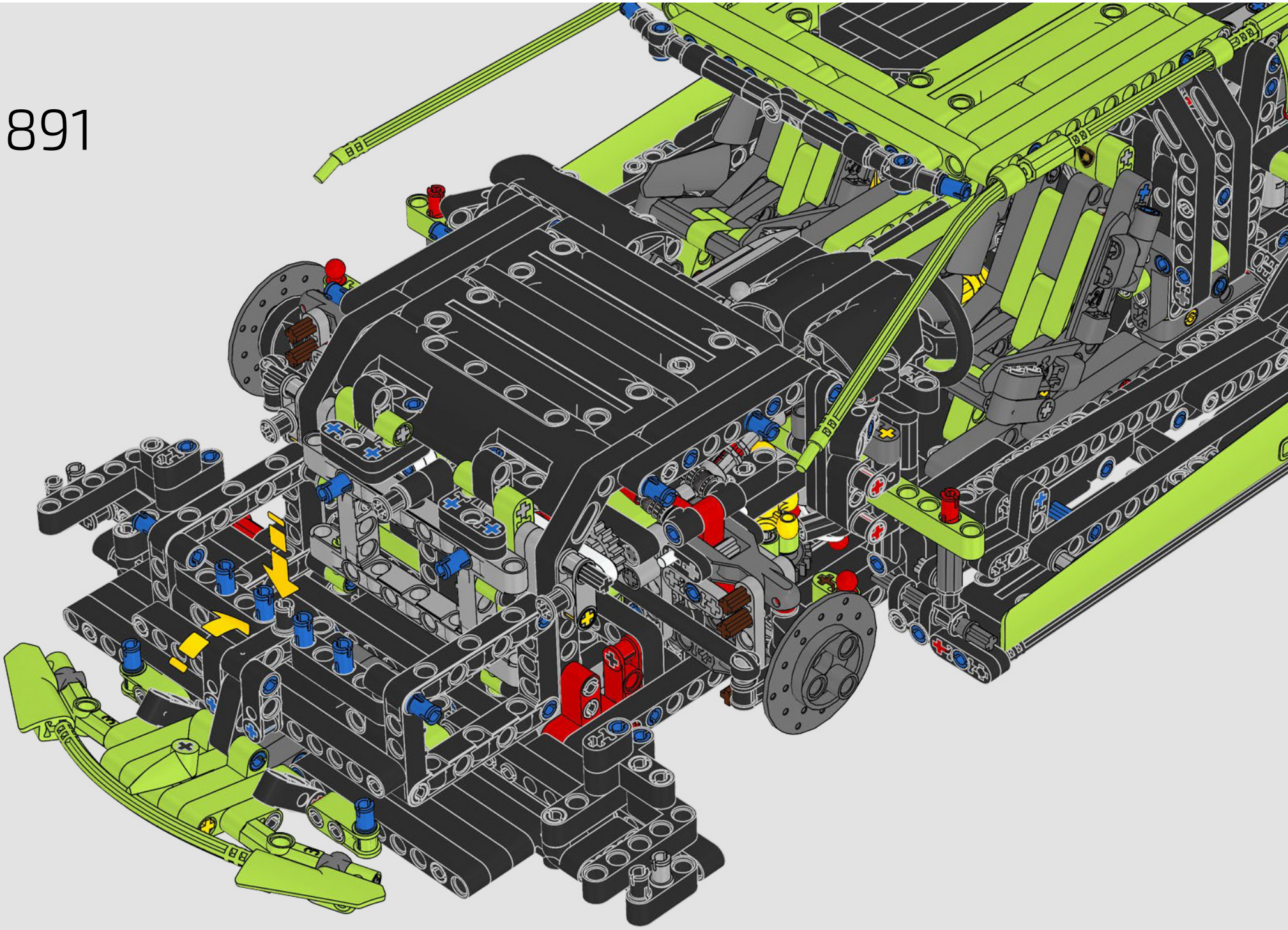

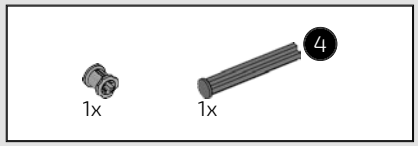

892

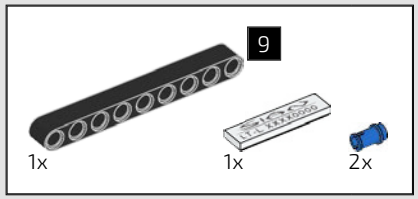

893

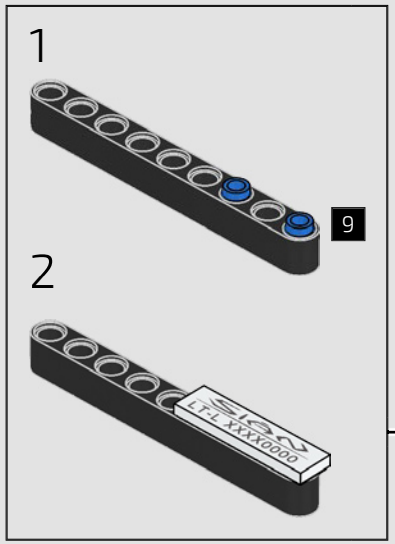

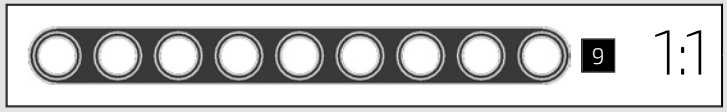

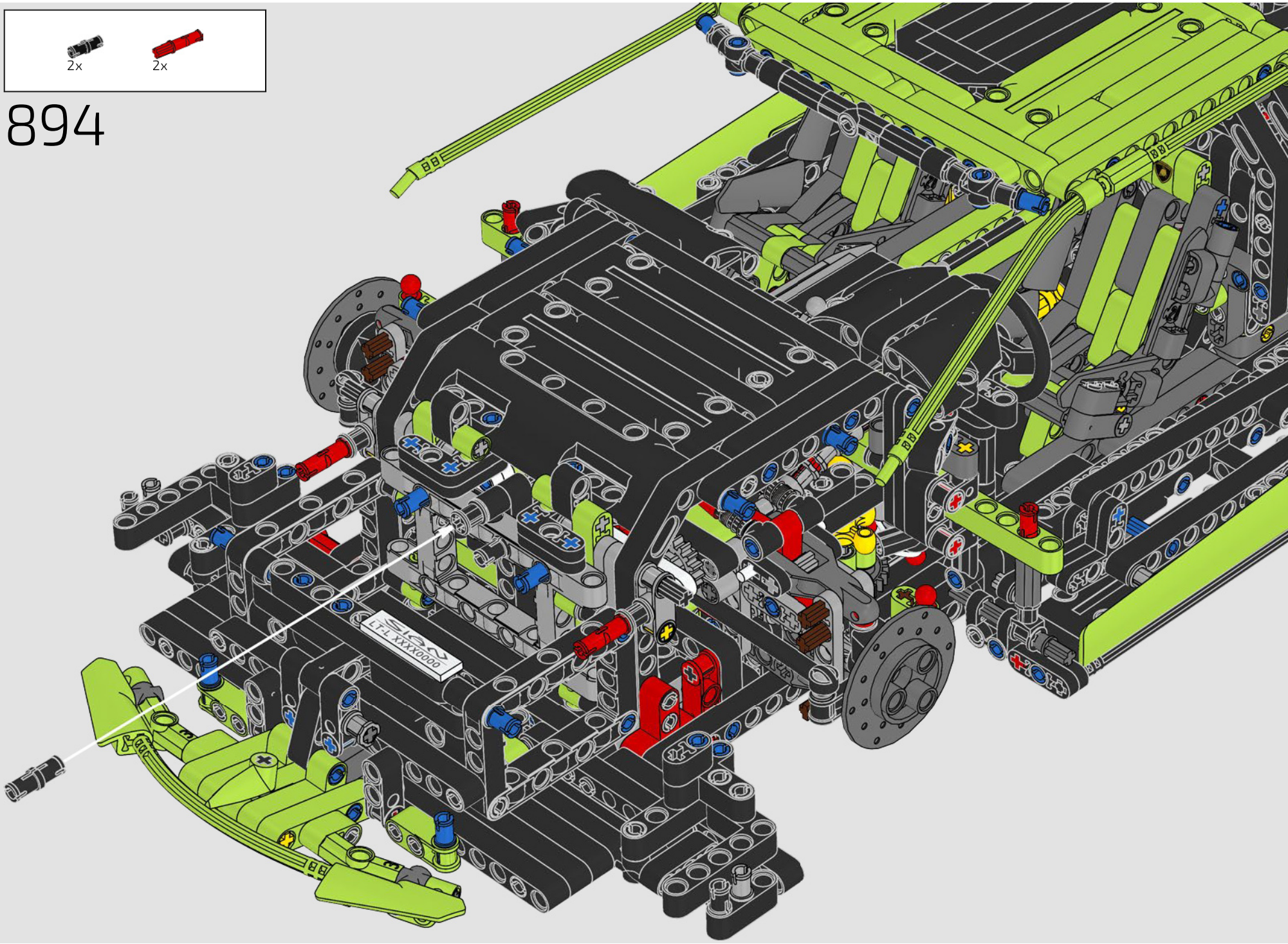
2x
2x
894
LT-L XXXX0000

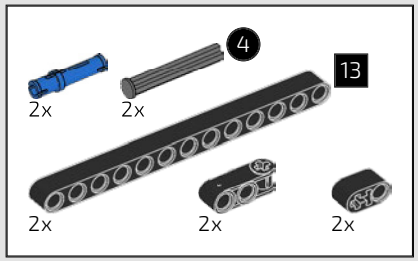

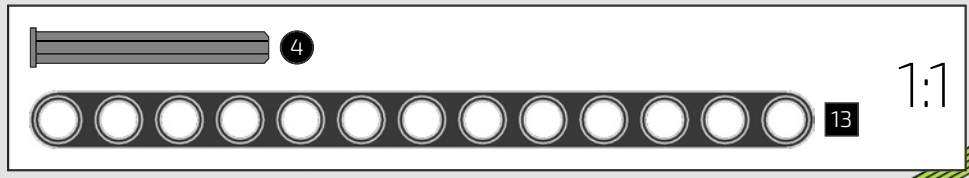

895

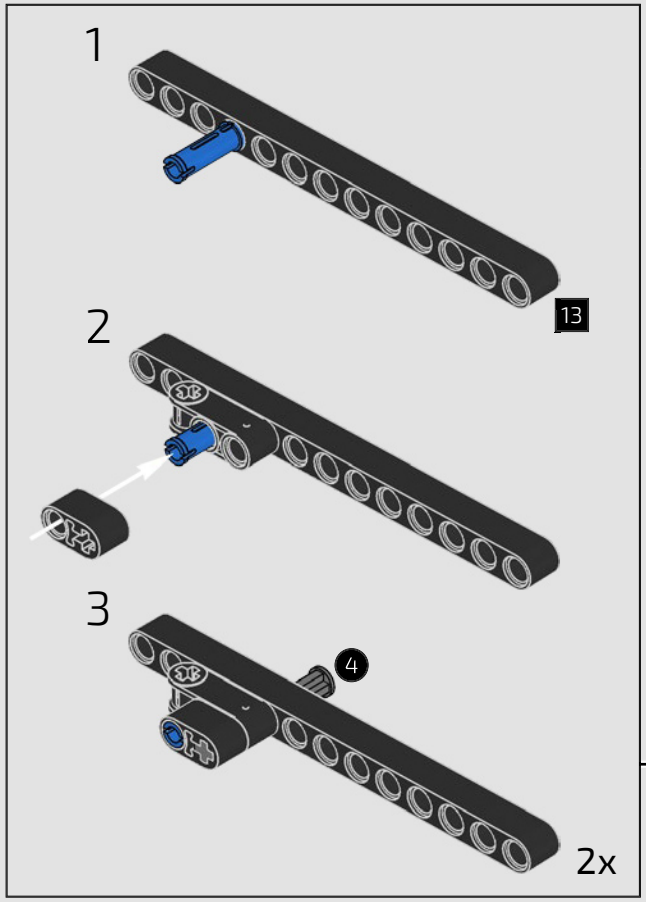

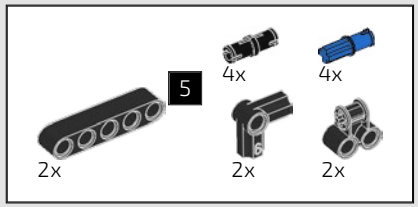

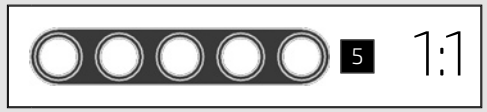

896

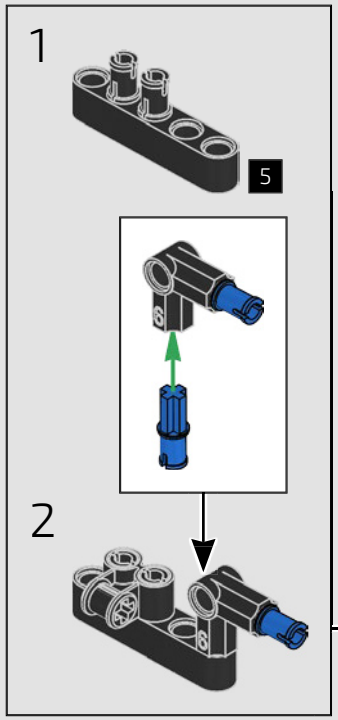

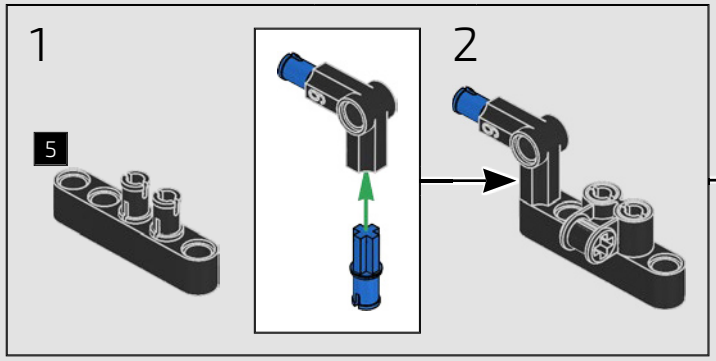

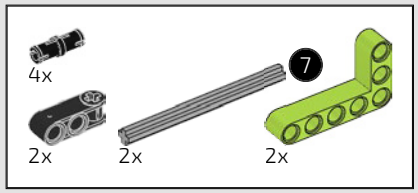

897

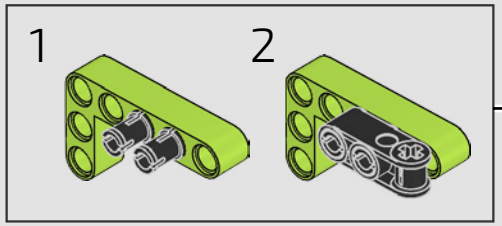

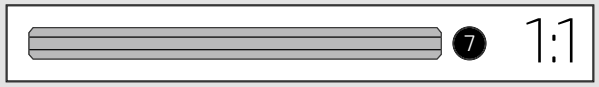

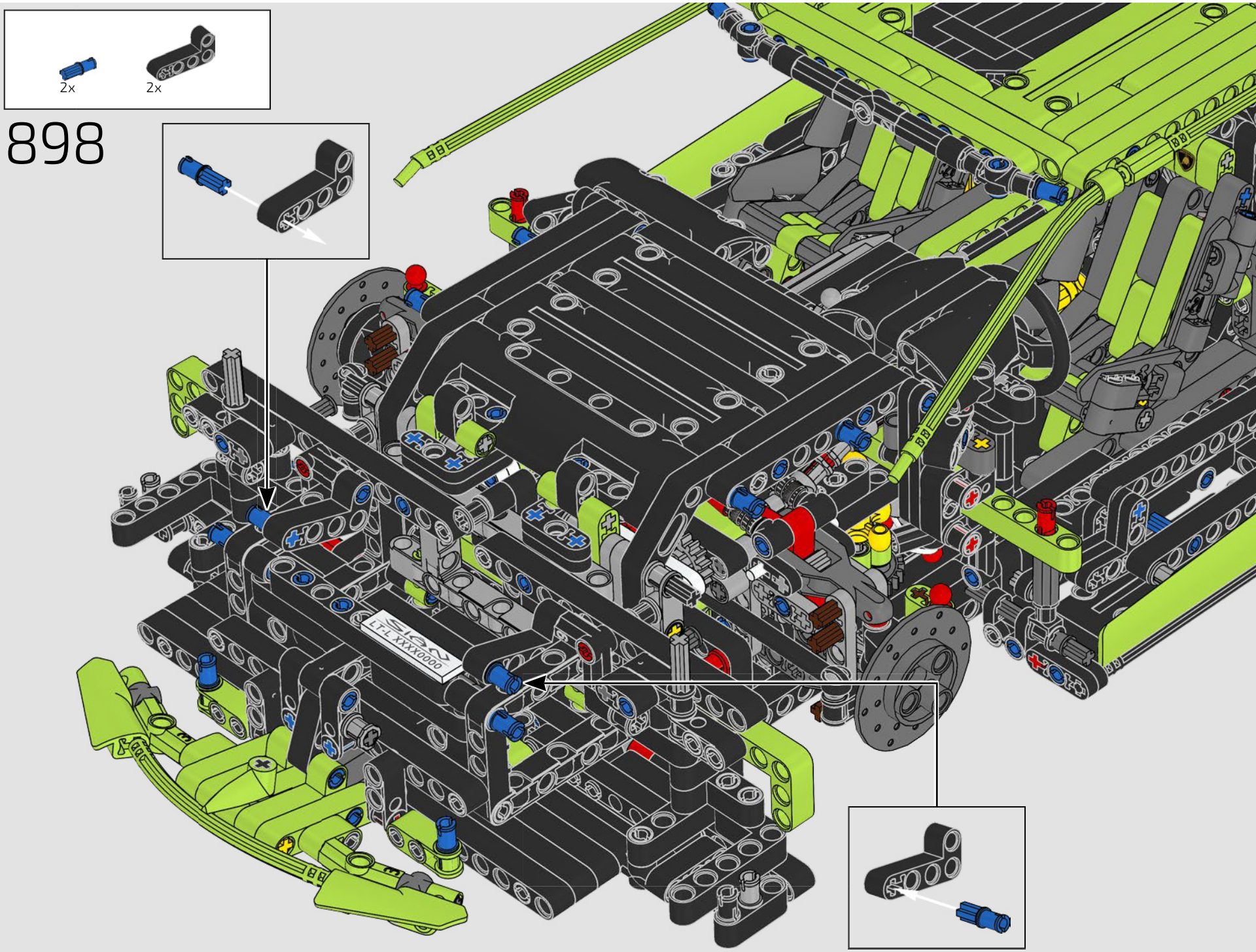
2x
2x
898
LT-L XXXX0000

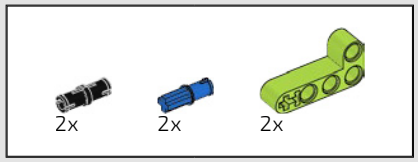

899

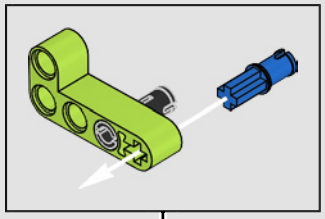

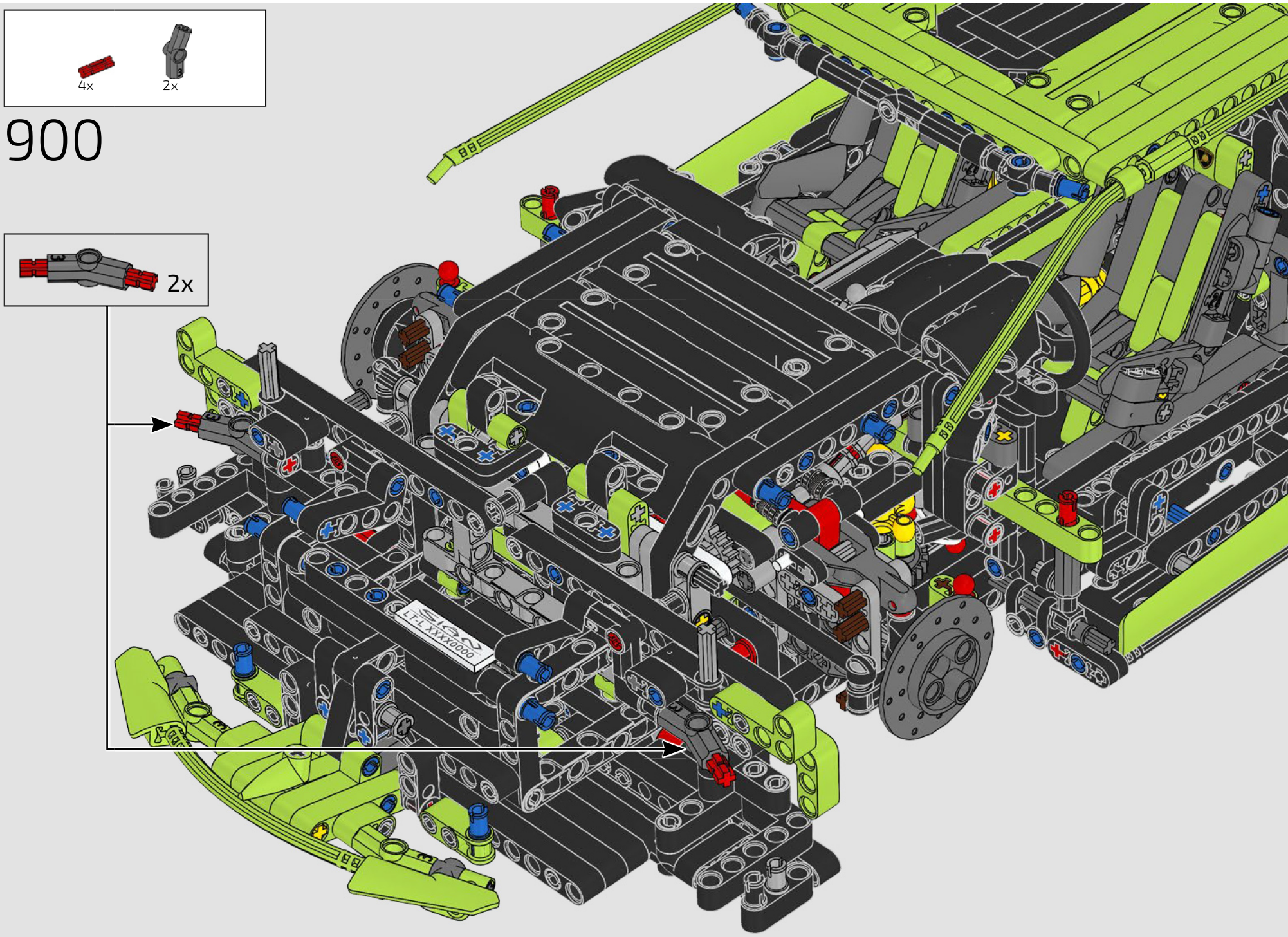
4x
2x
900
2x
LT-L XXXX0000

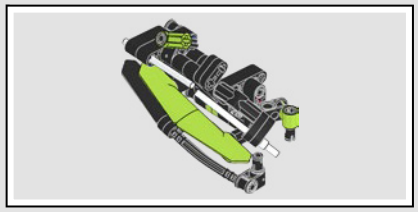



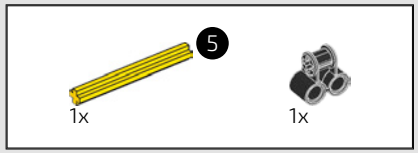

901

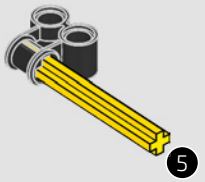

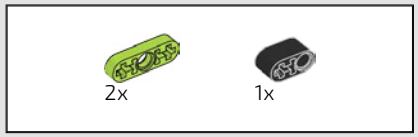

902

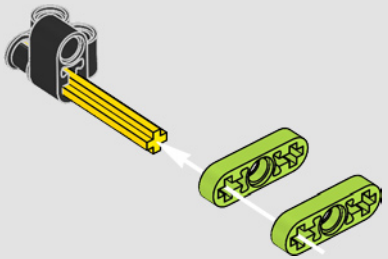

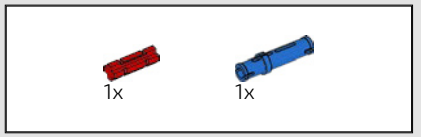

903

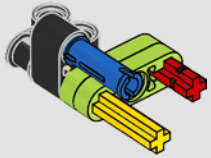

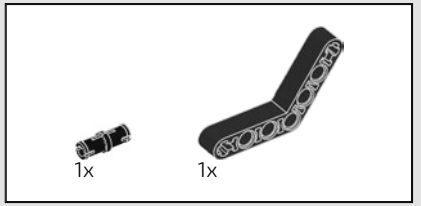

904

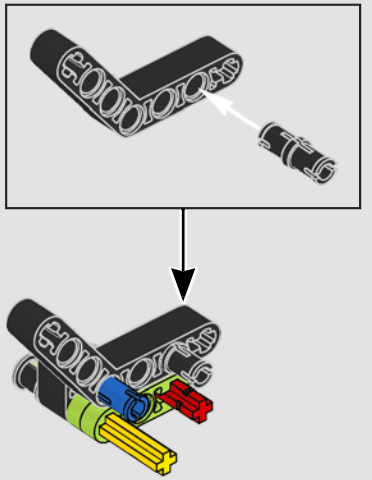

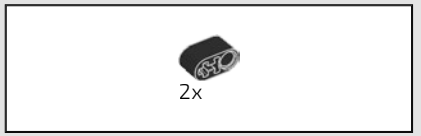

905

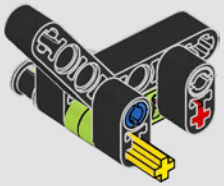

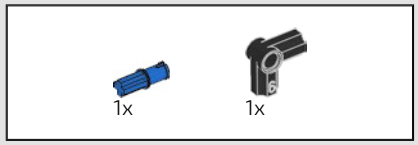

906

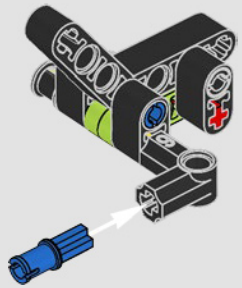

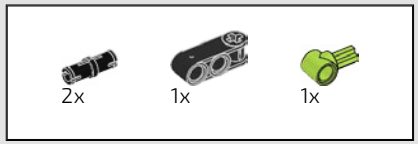

907

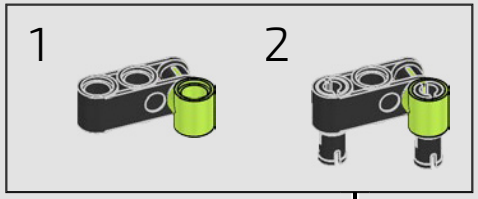

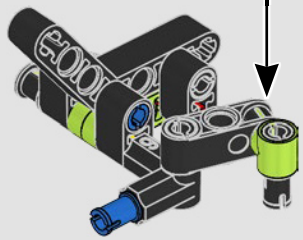

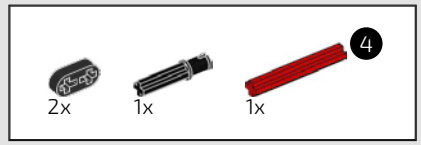



908

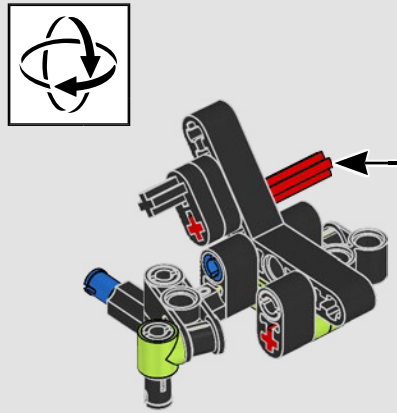

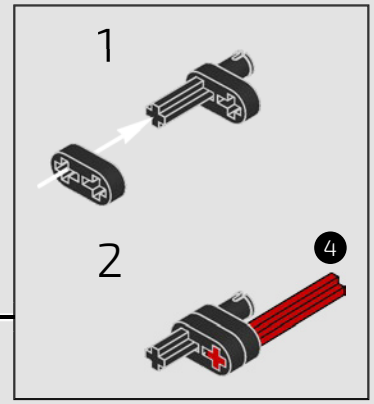

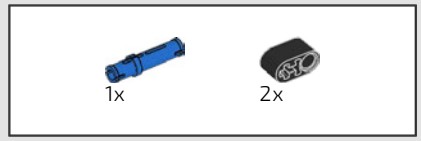

909

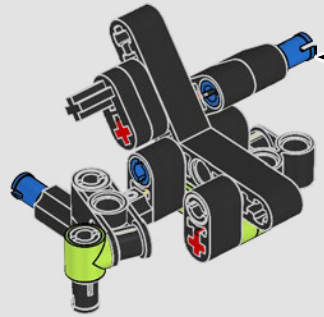

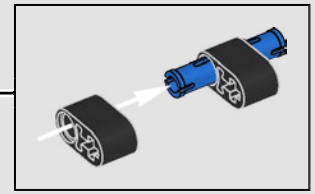

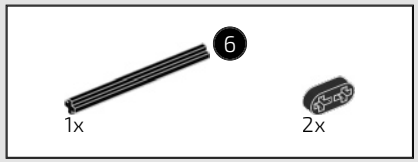

910

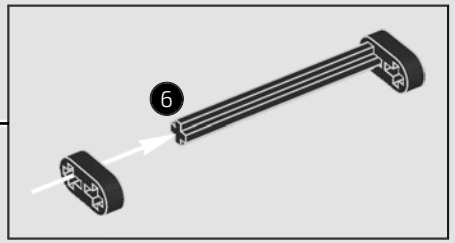

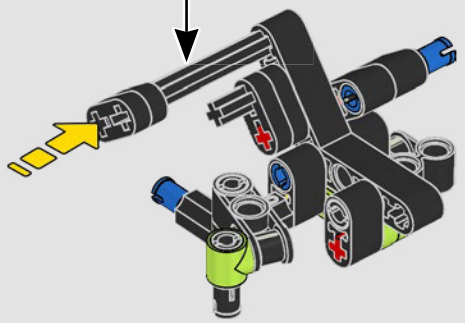

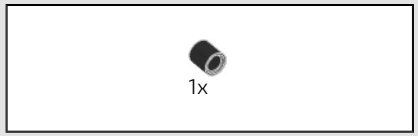

911

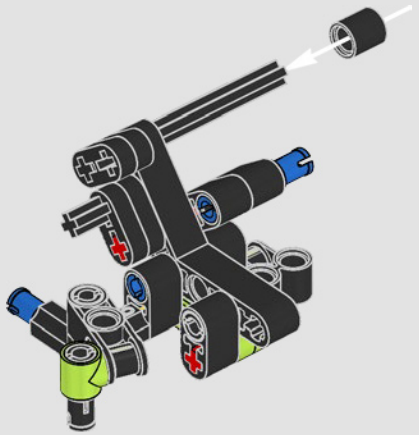



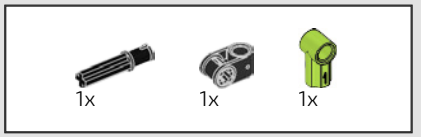

912

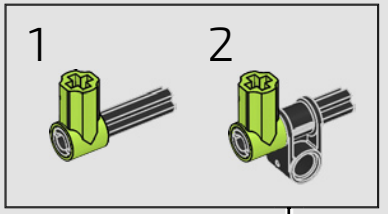

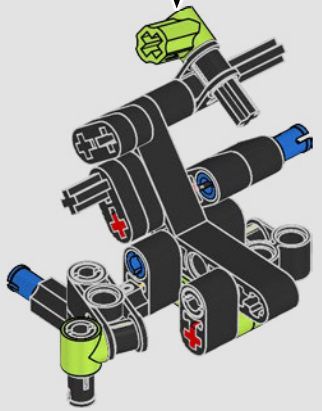

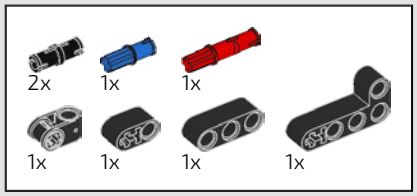

913

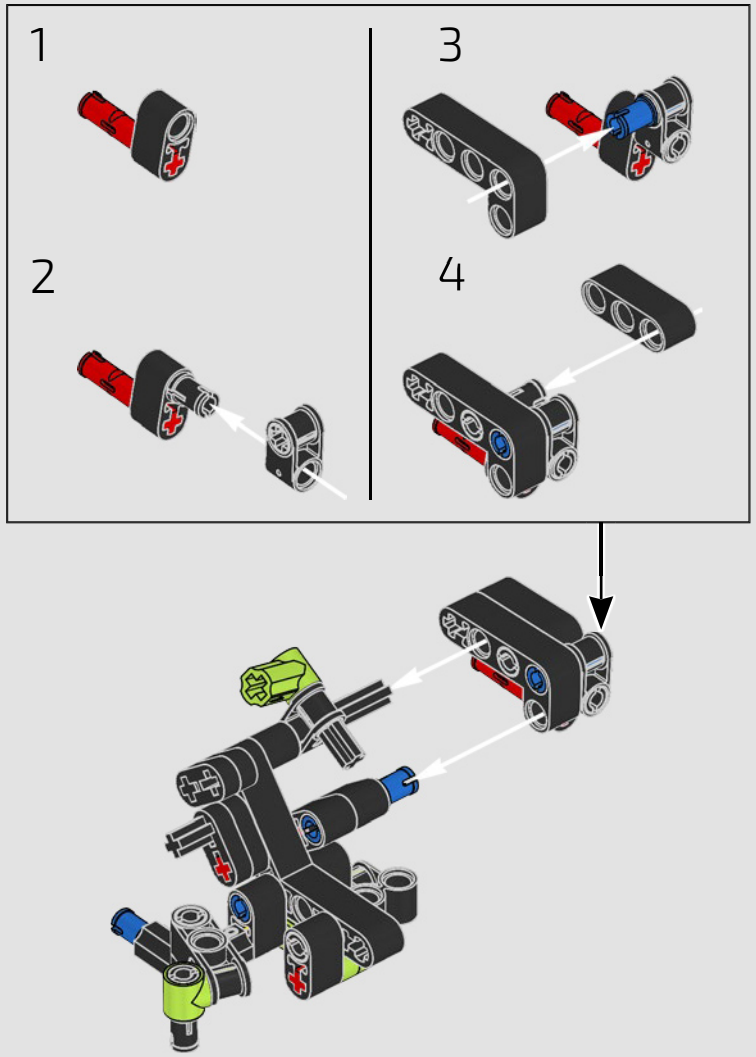

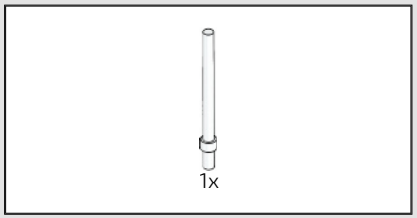

914



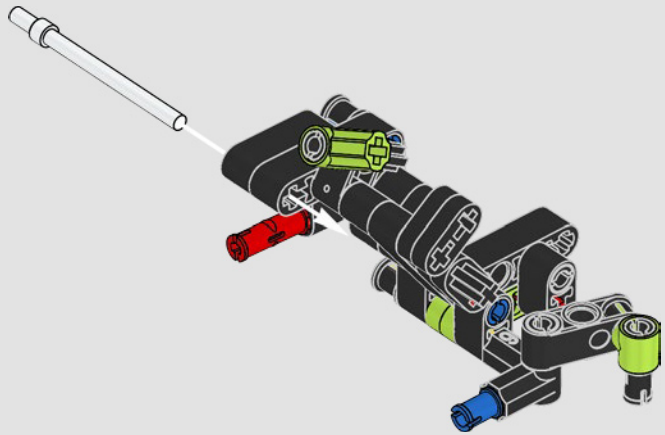

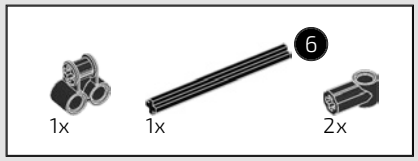



915

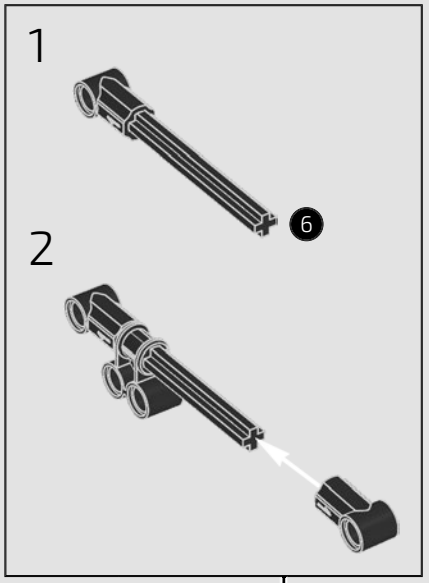

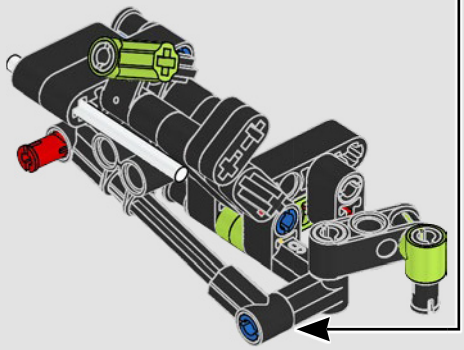

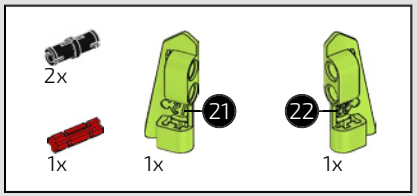

916

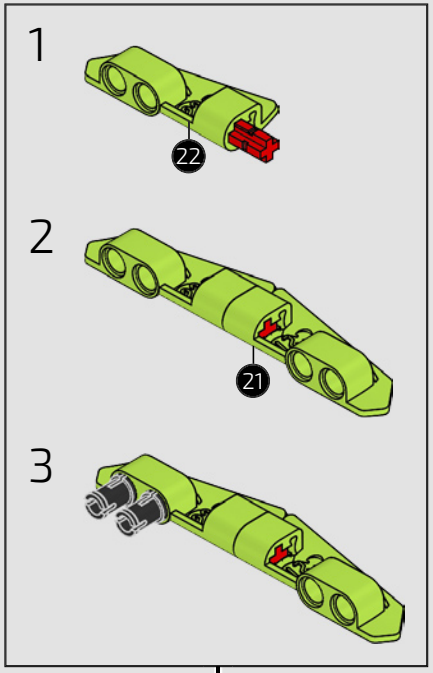

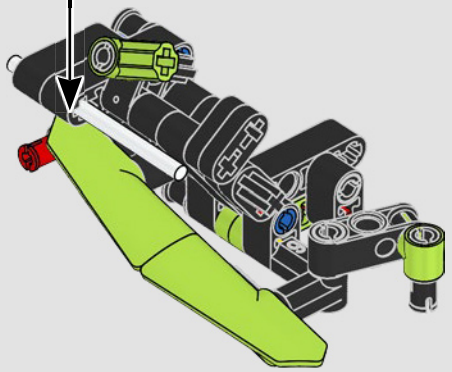

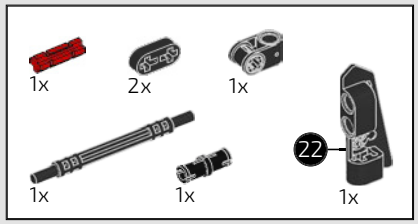

917

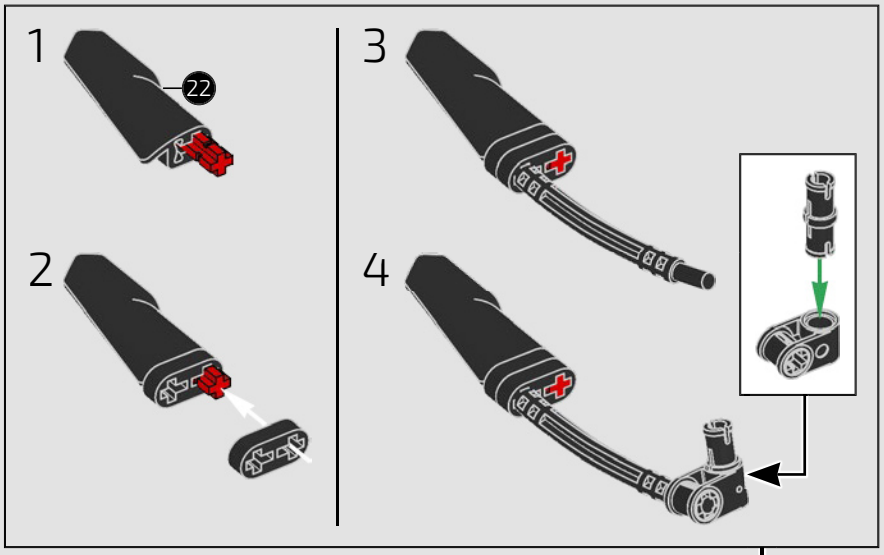

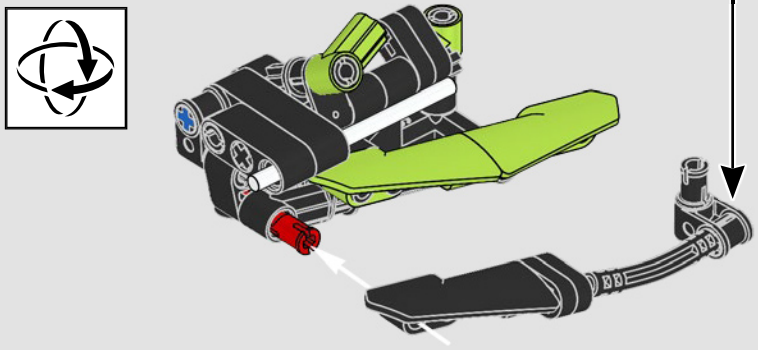

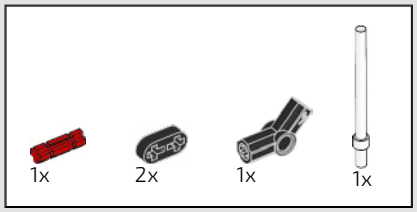

918

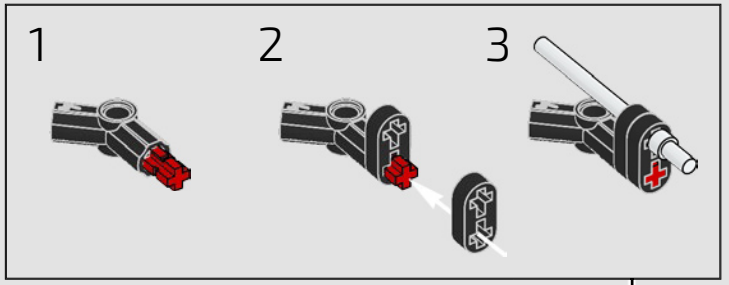

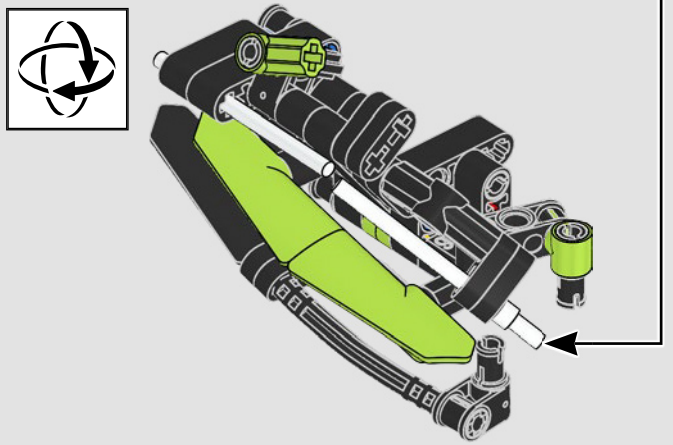

919

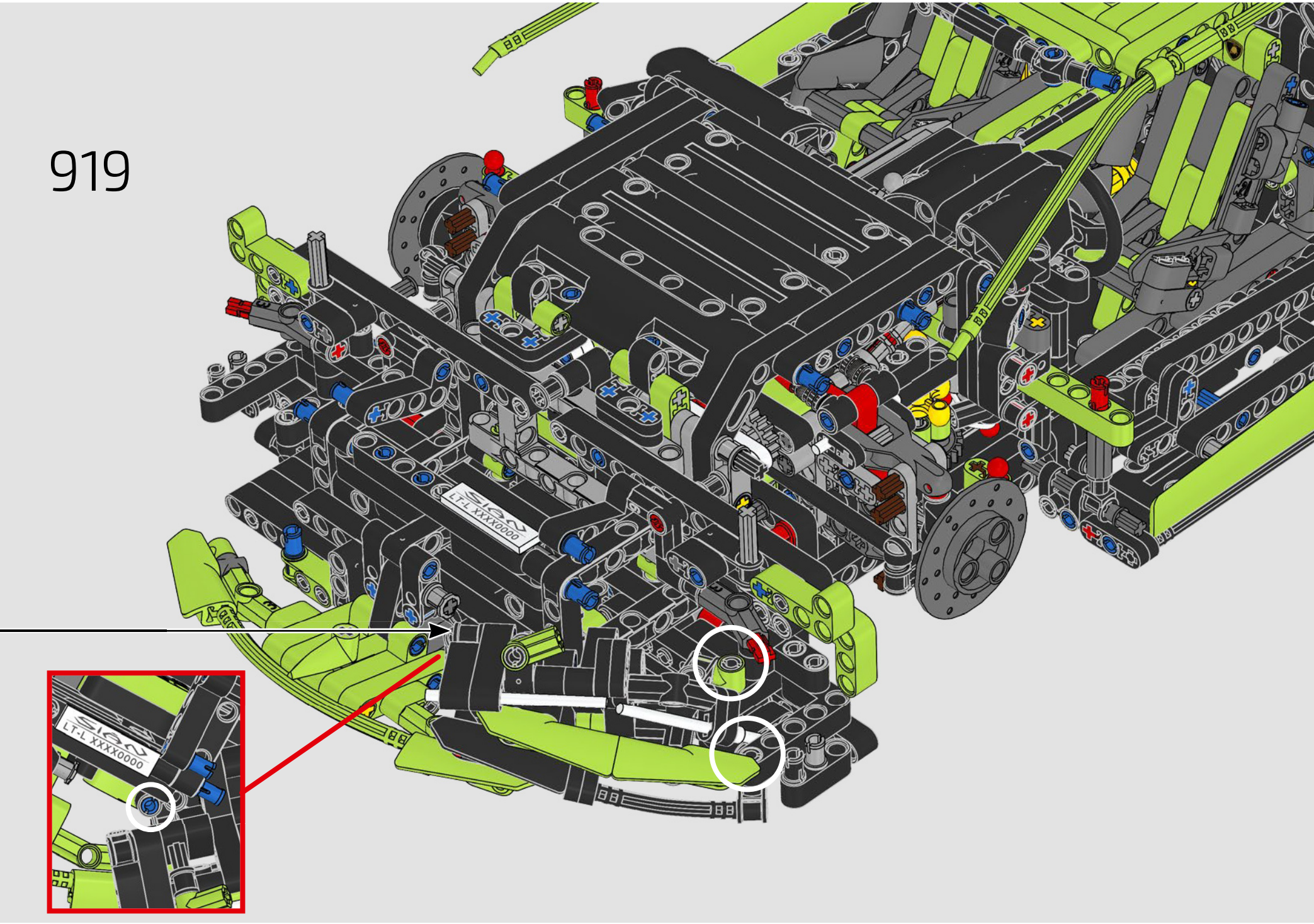

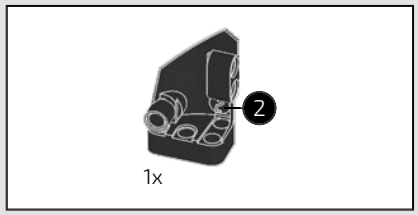

920

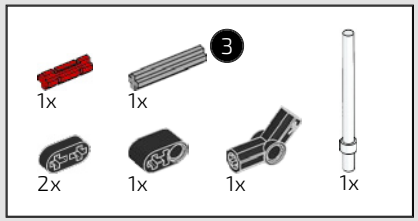

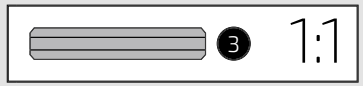

921

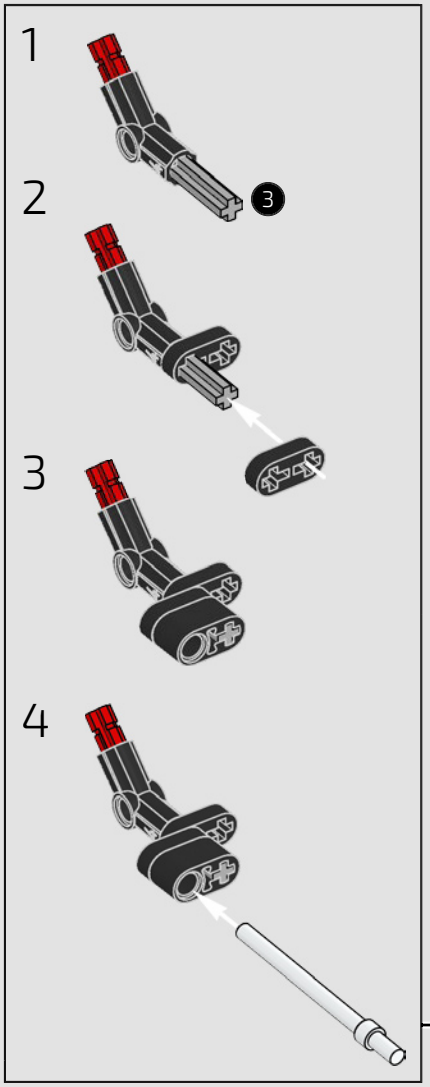

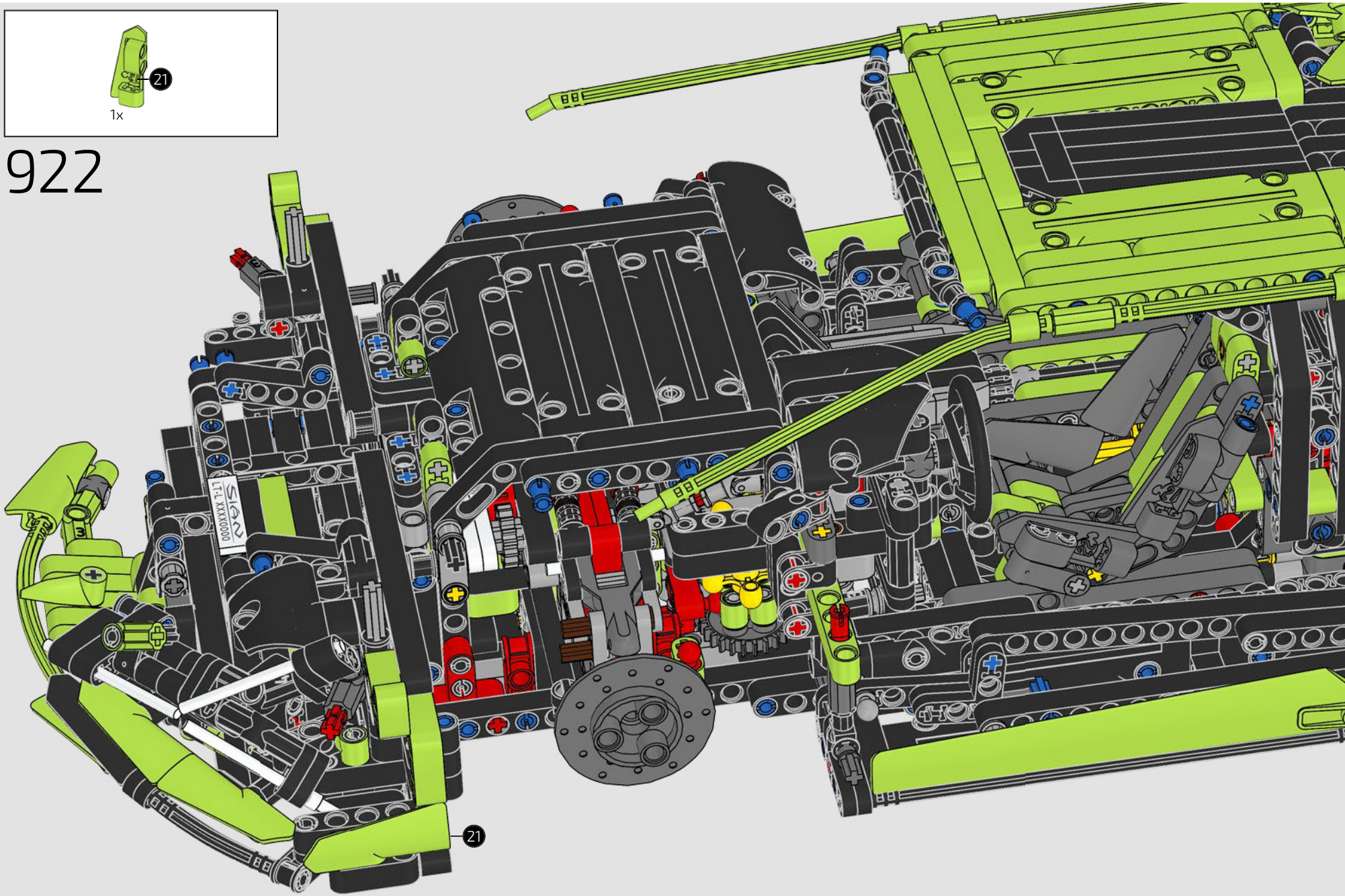
21
1x
922
21

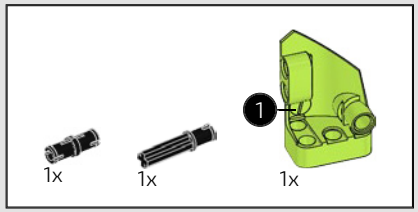

923

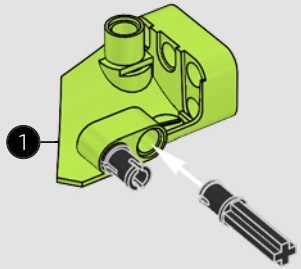

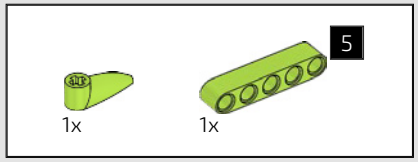

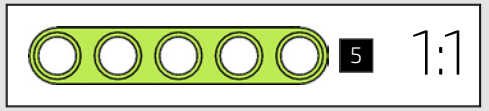

924

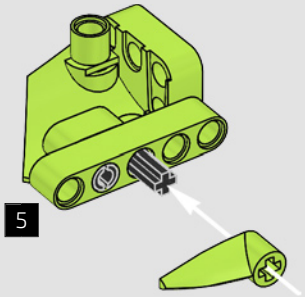

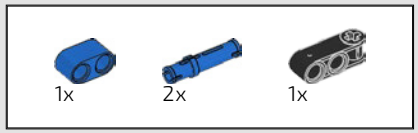

925

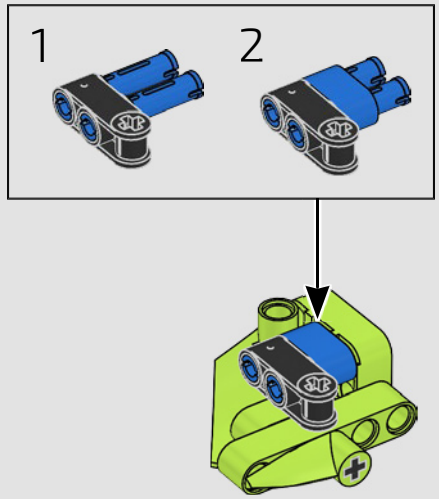

926



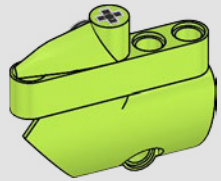

927

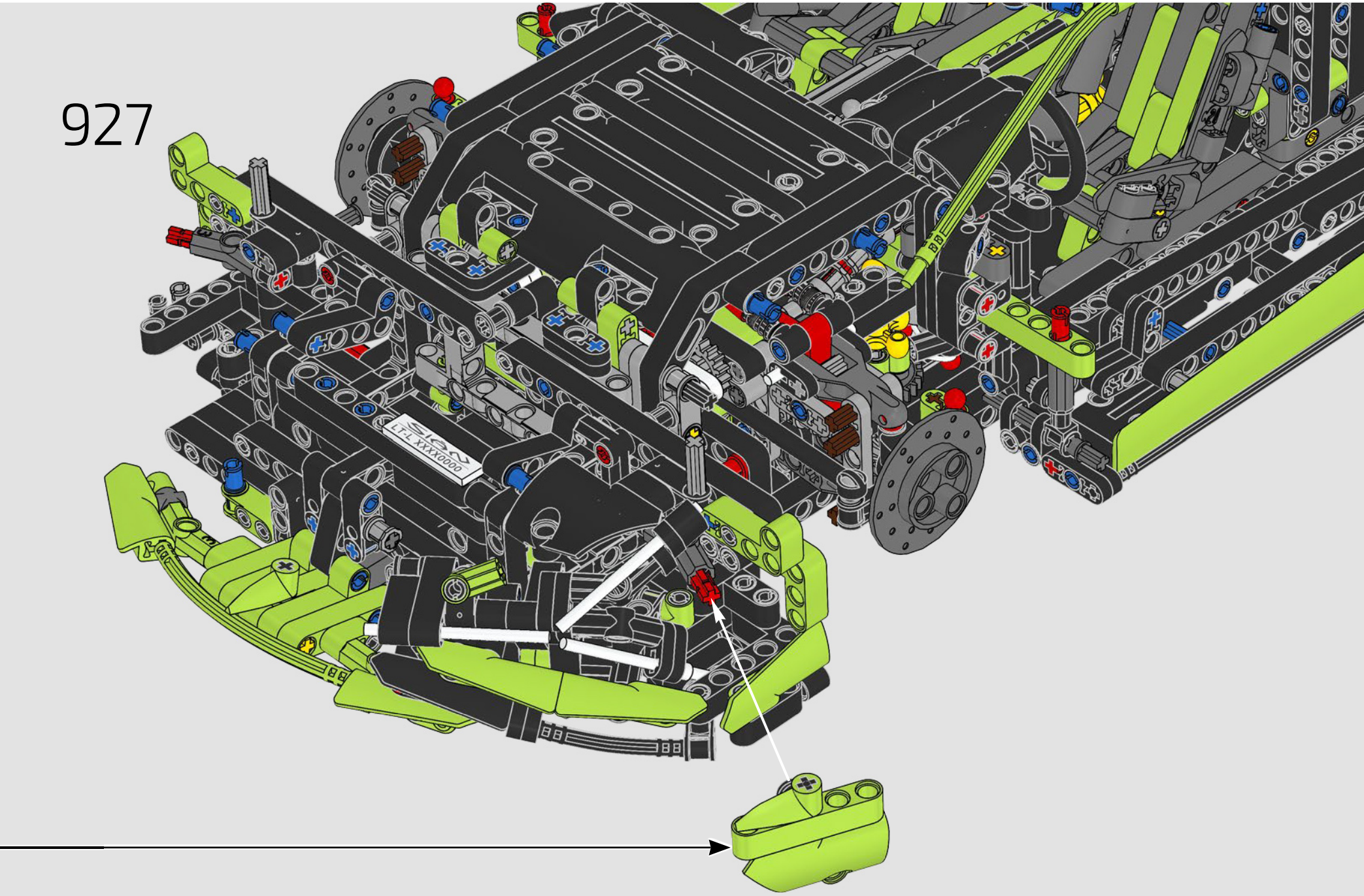

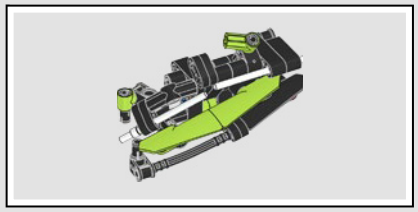



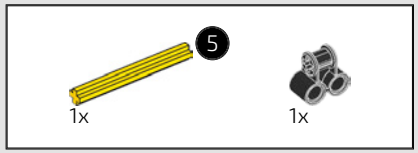

928

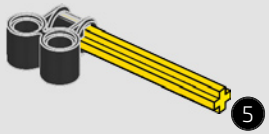

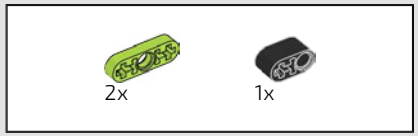

929

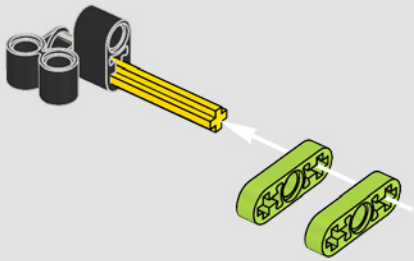

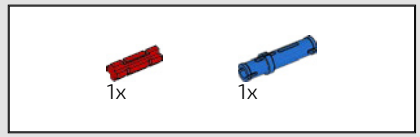

930

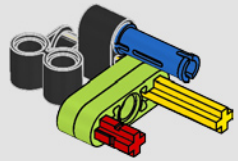

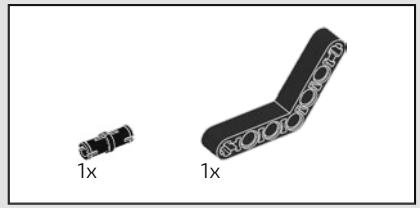

931

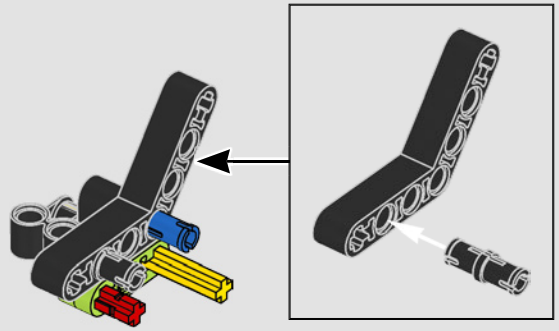

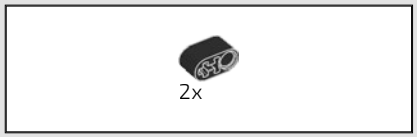

932



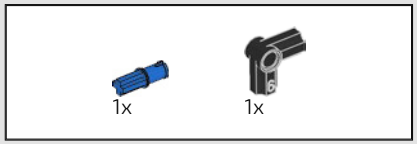

933

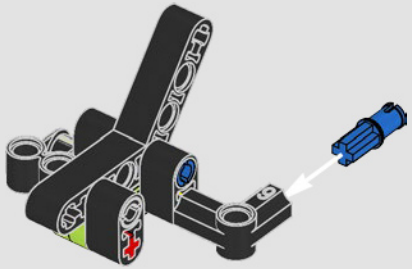

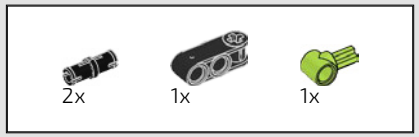

934

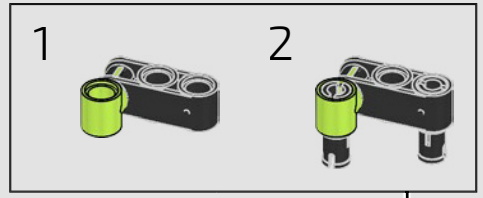

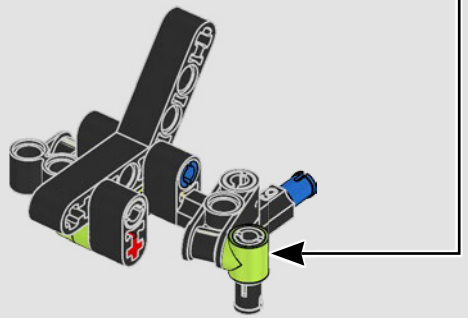

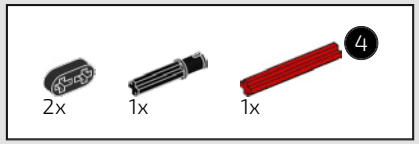



935

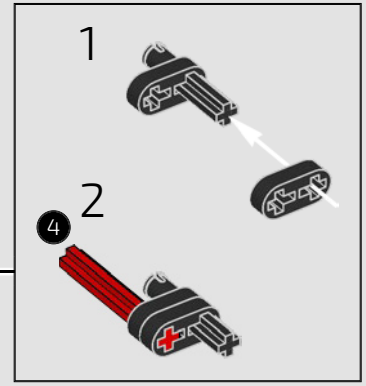

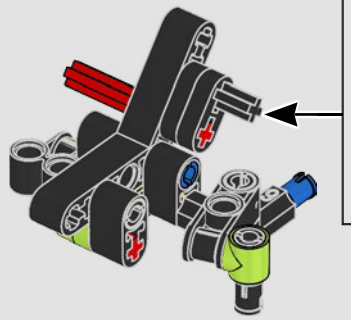

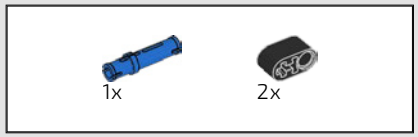

936

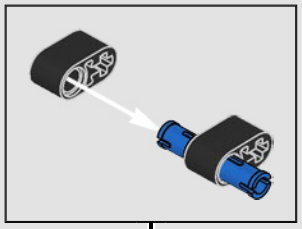

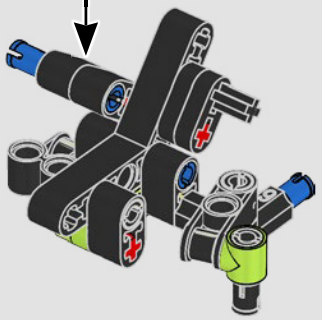

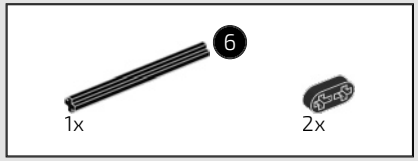

937

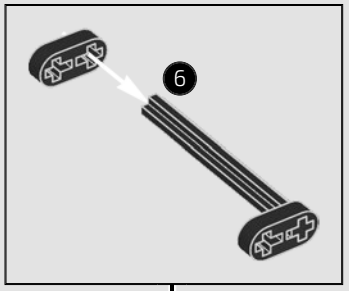

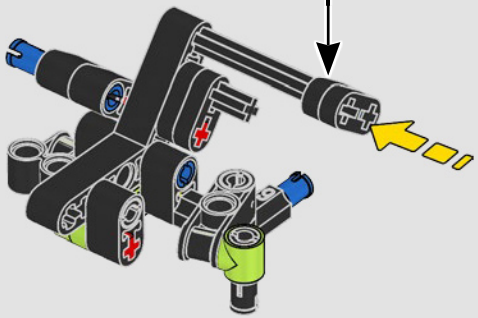

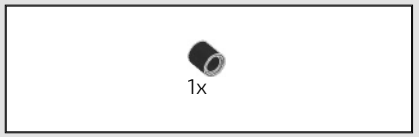

938

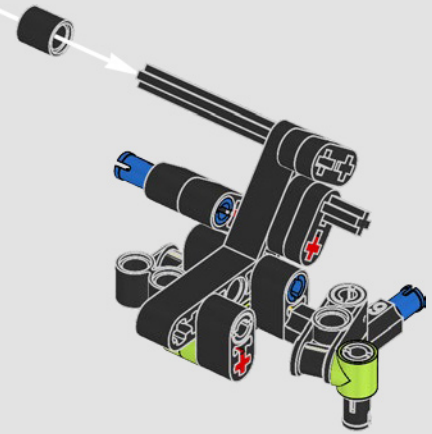

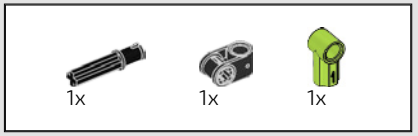

939

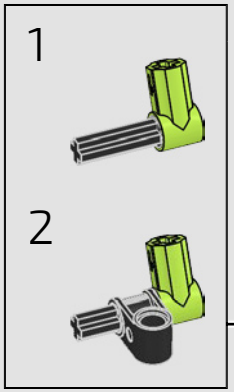

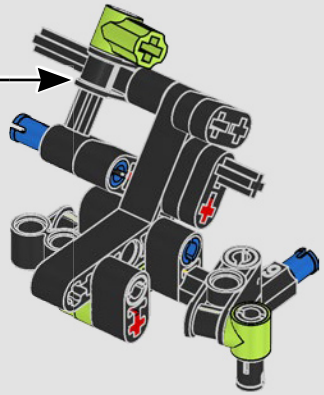



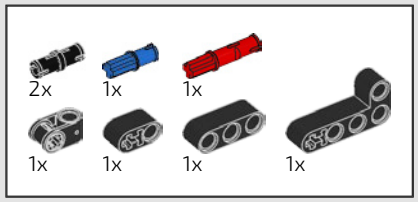

940

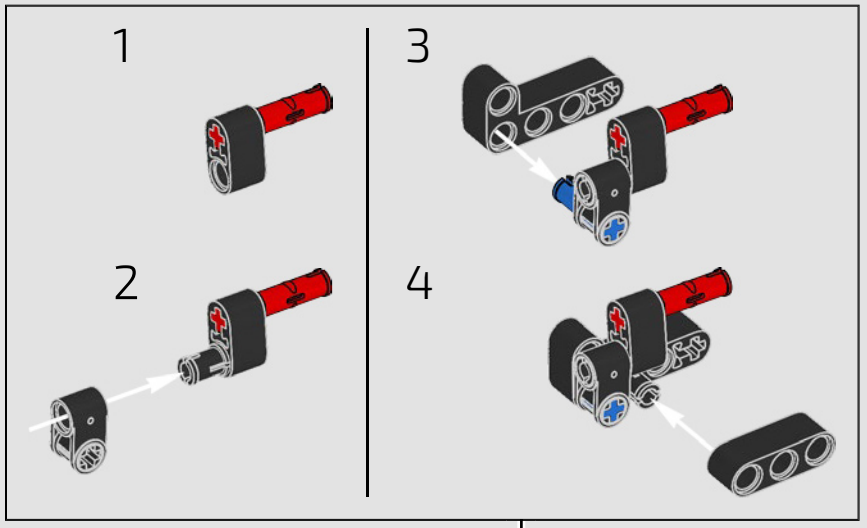

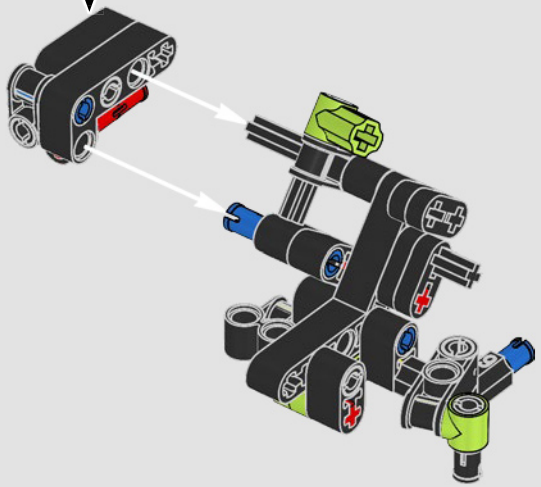

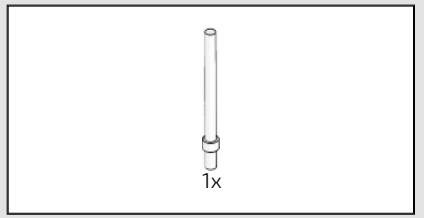

941

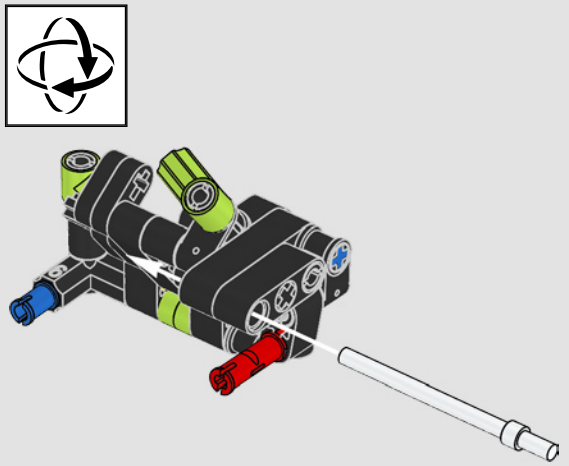

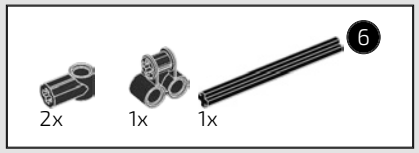

942

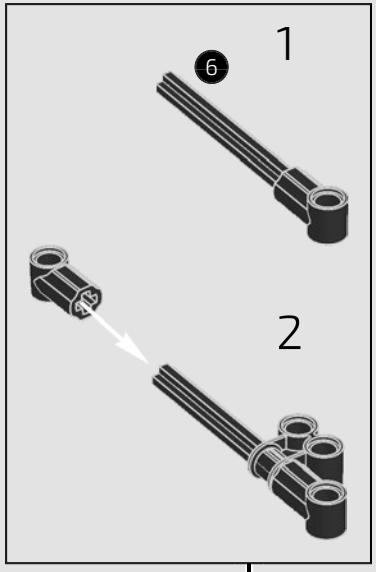

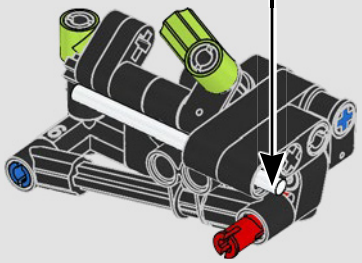



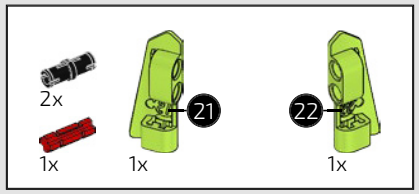

943

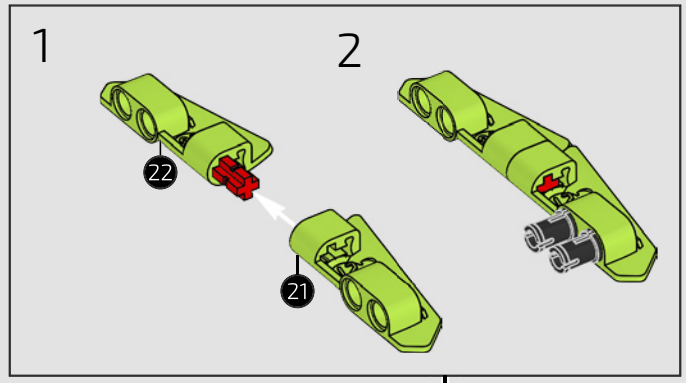

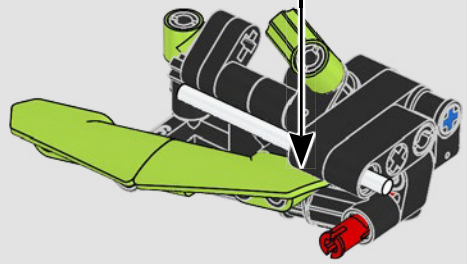

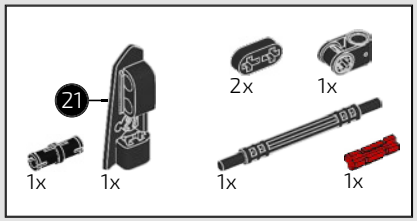

944

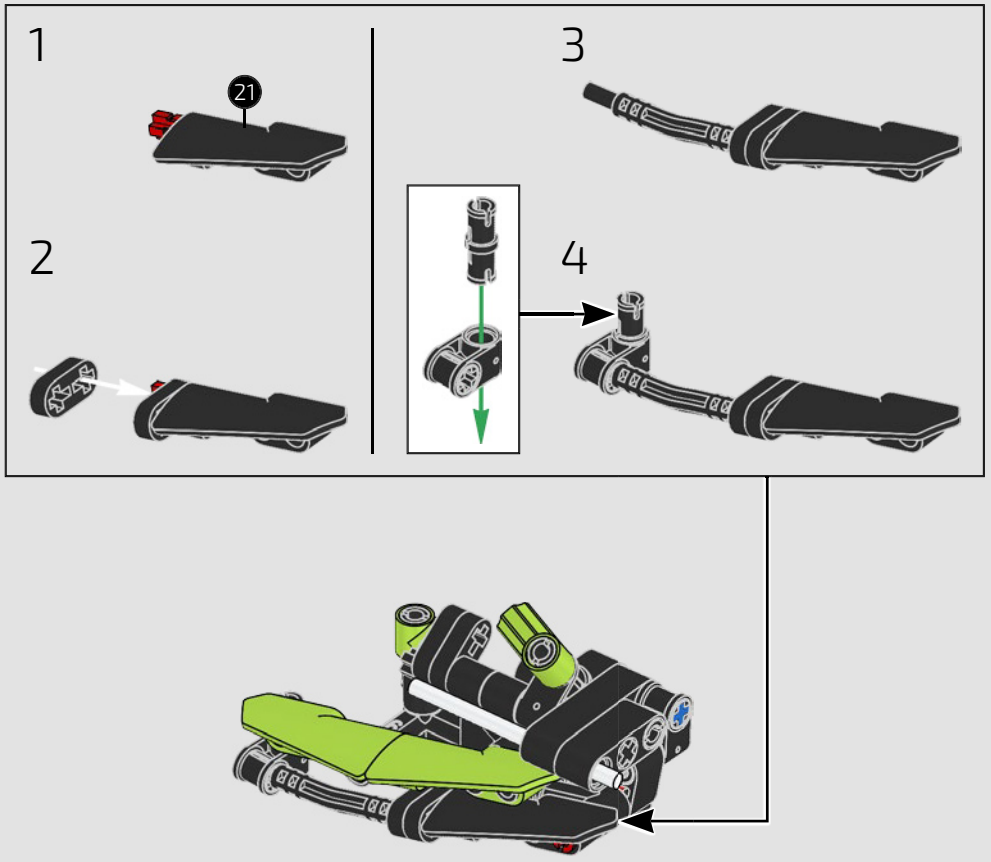

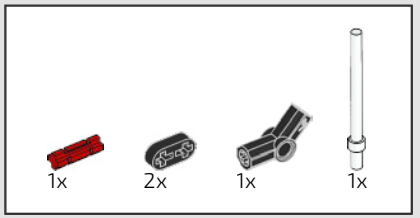

945

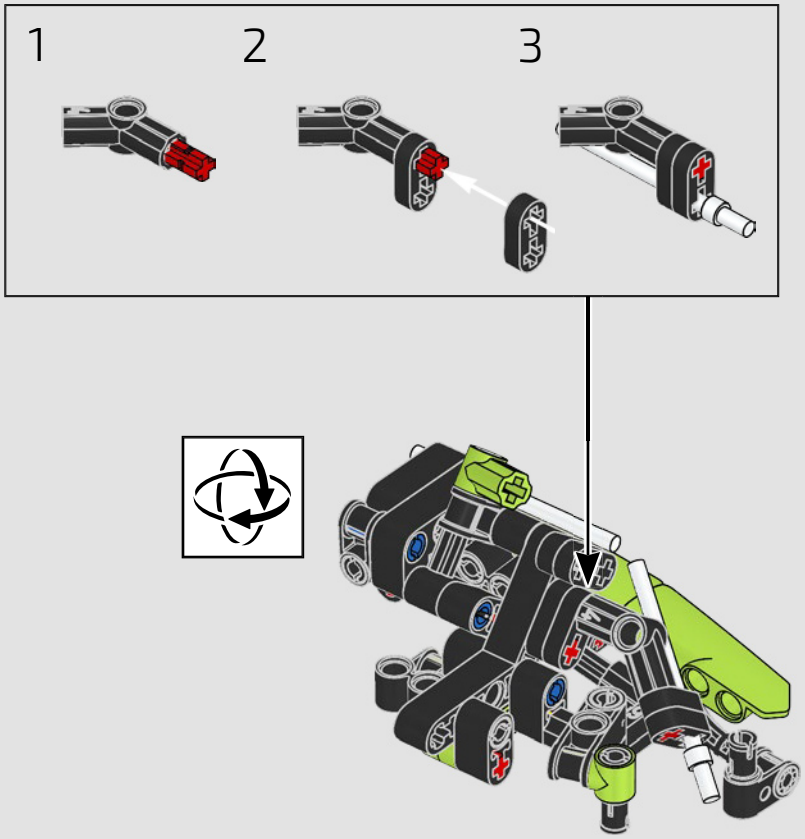

946

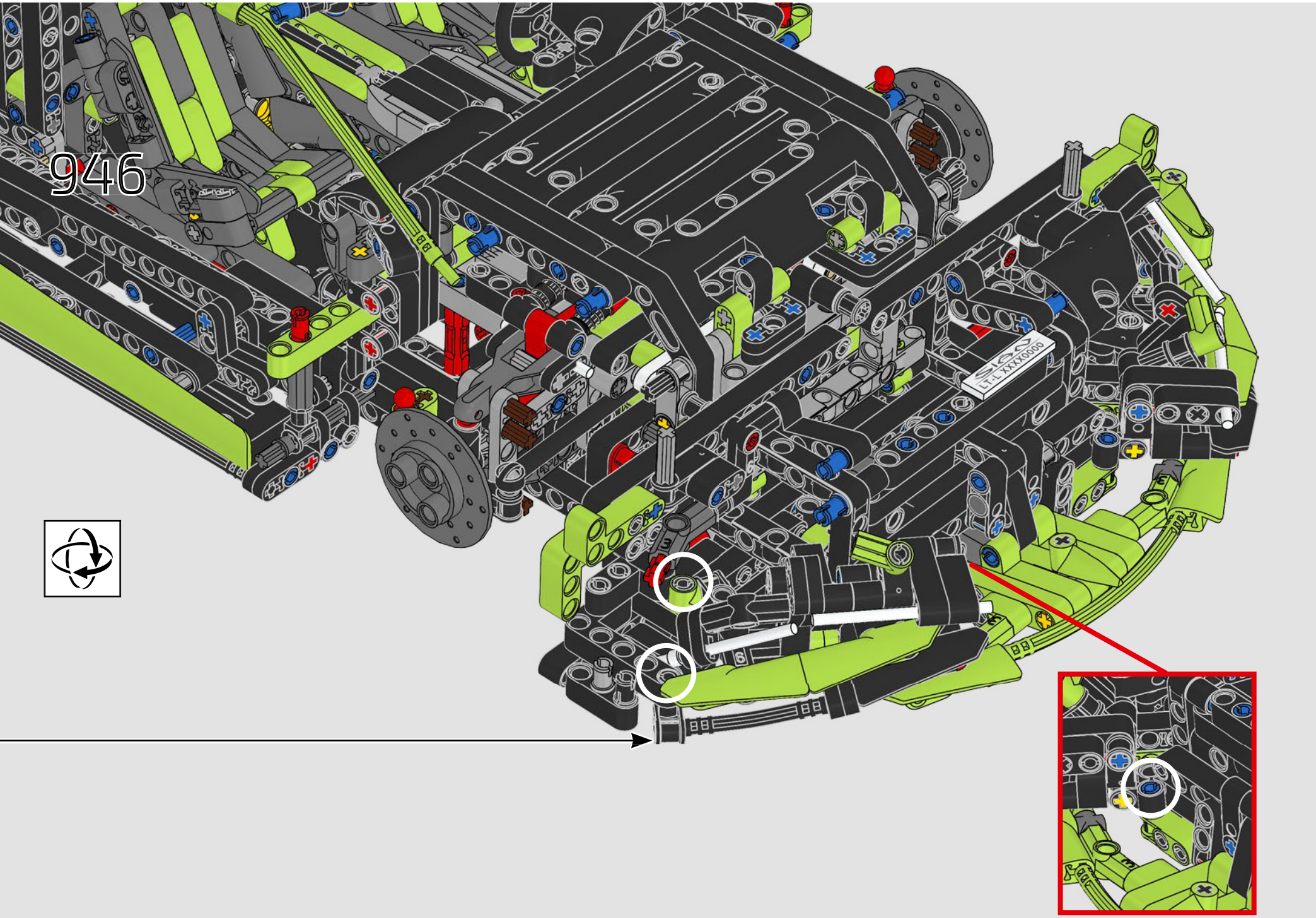

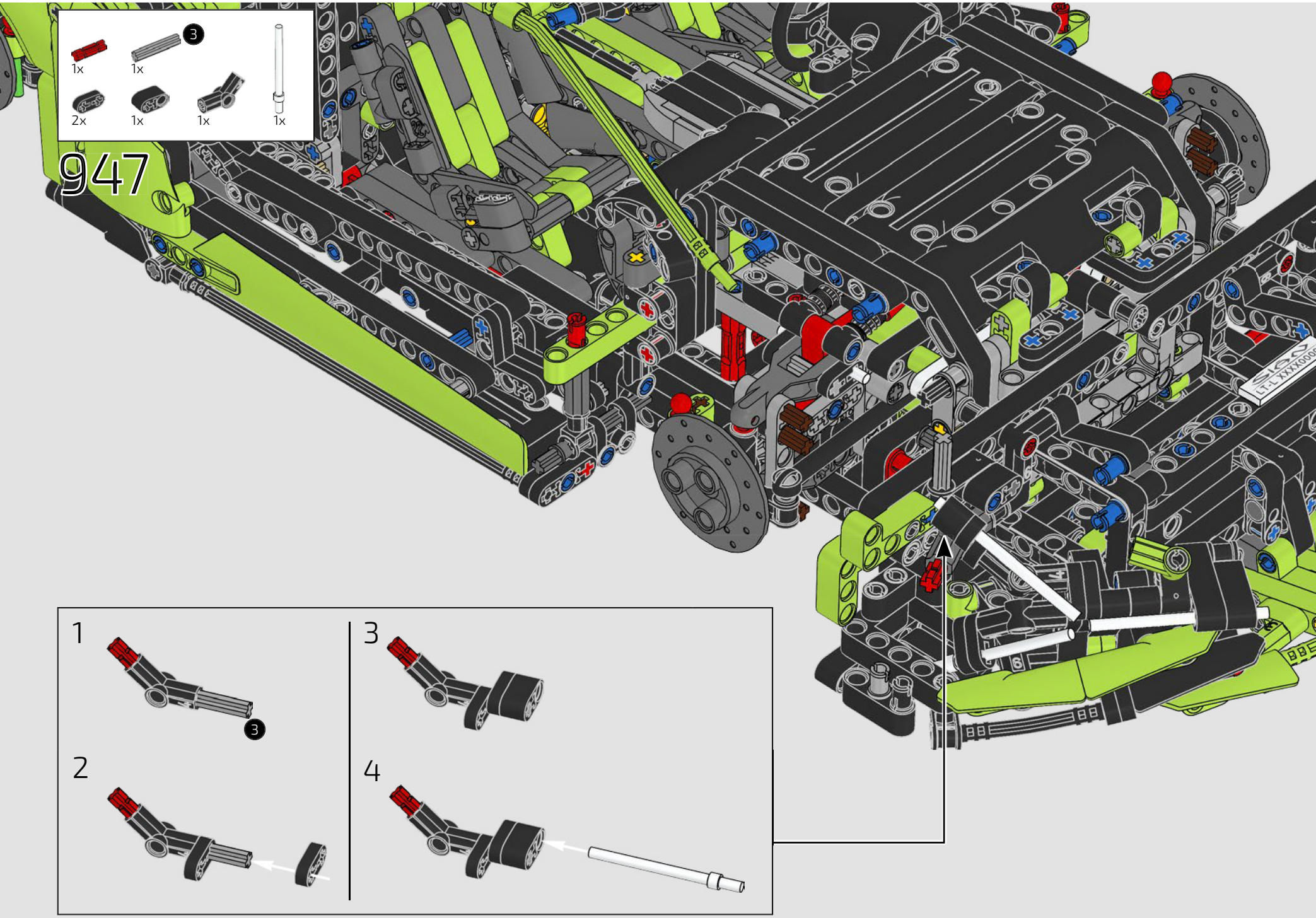
3
1x
1x
2x
1x
1x
1x
947
1
3
2
4

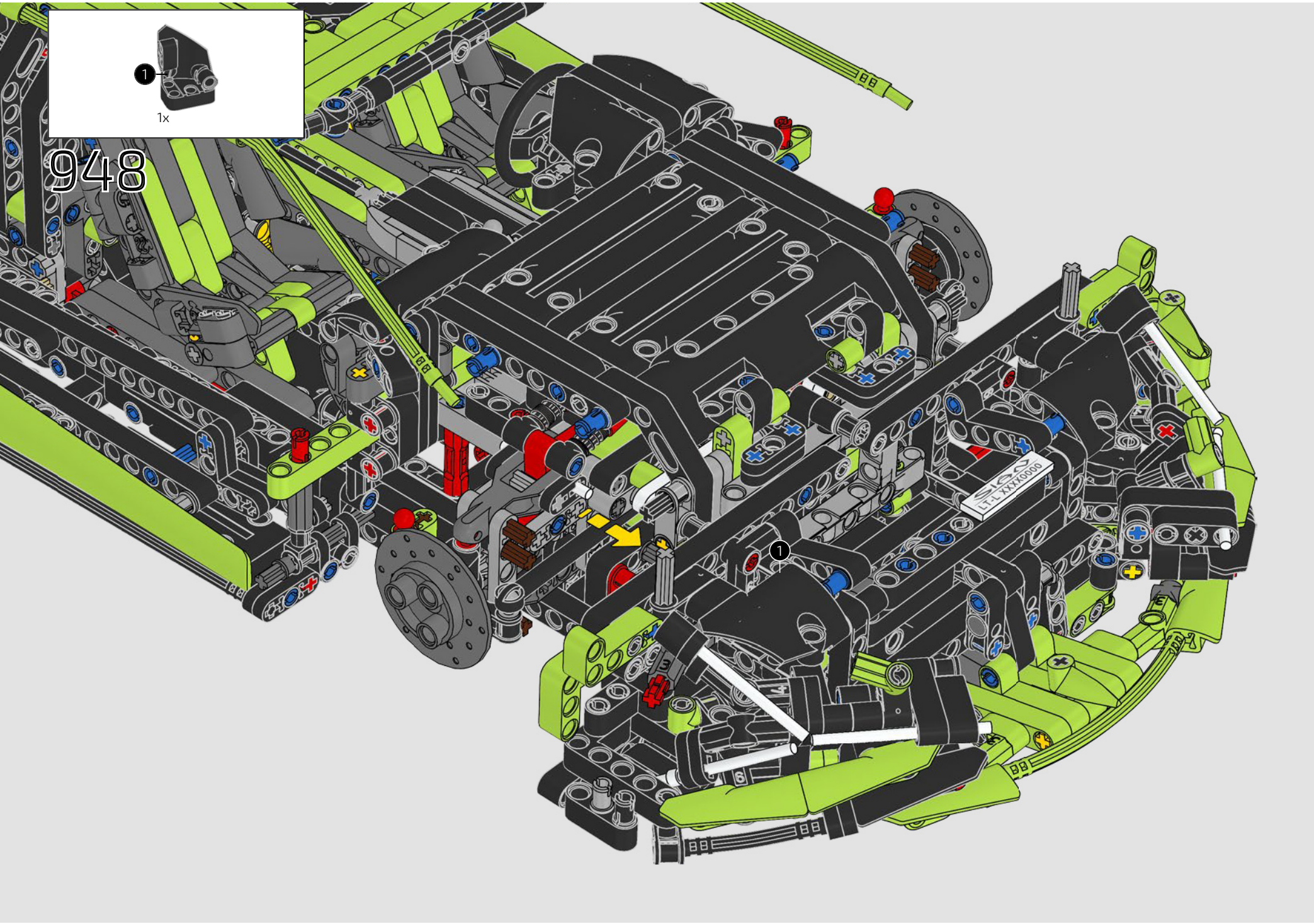
1
1x
948
1

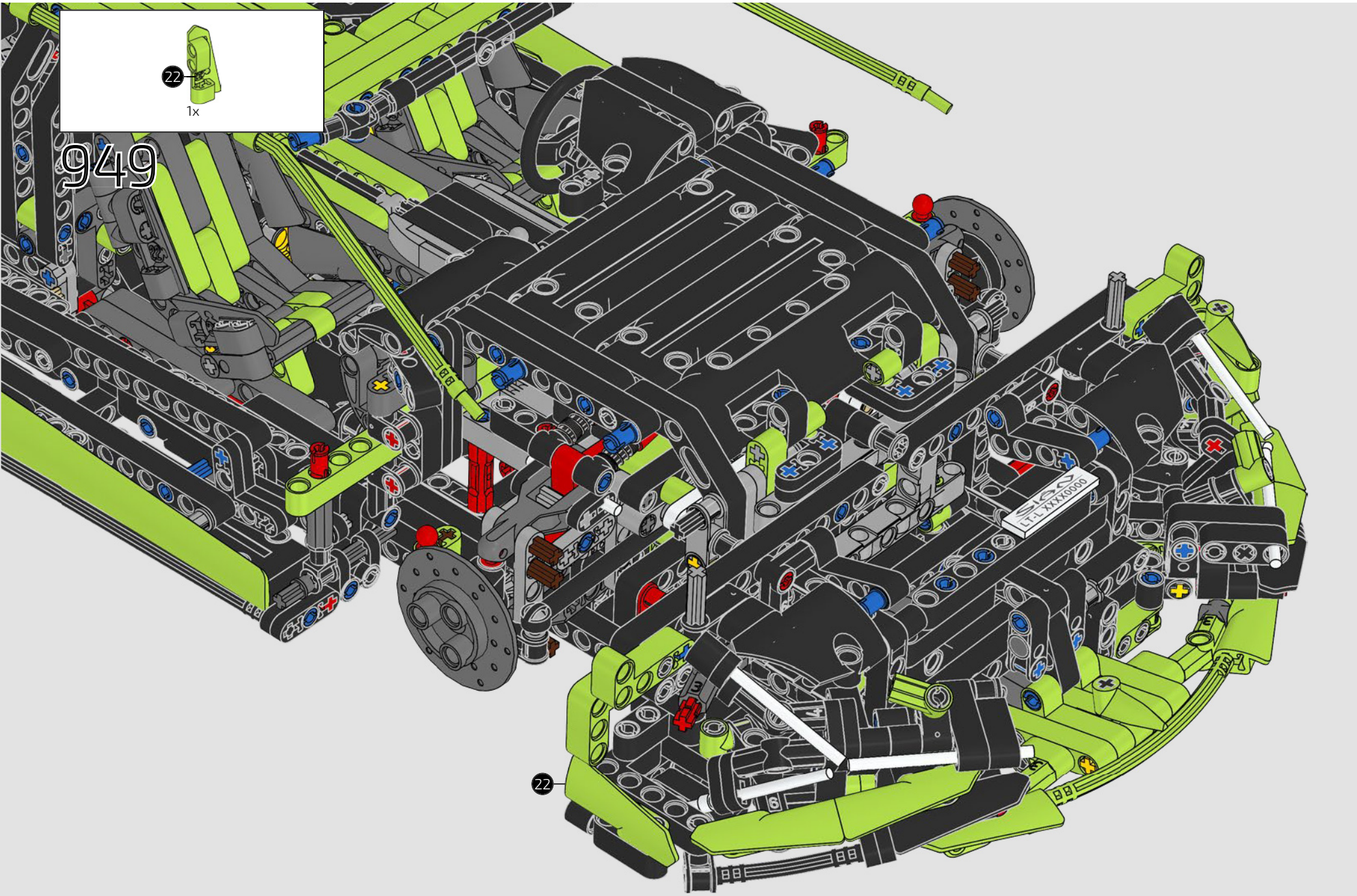
22
1x
949
22

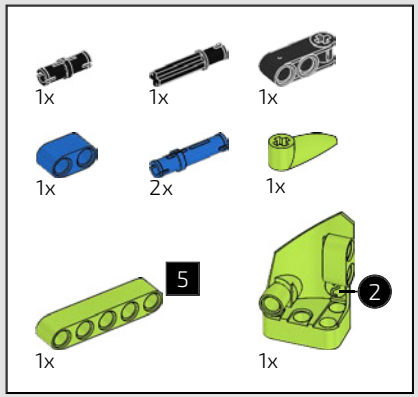

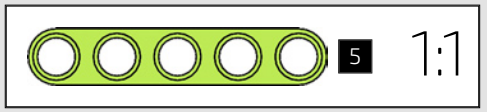

950

1

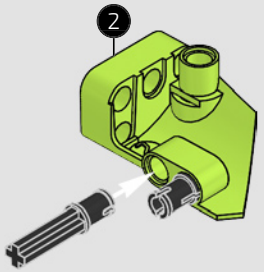

2

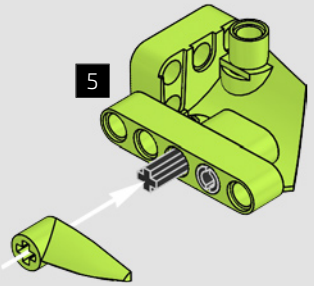

3

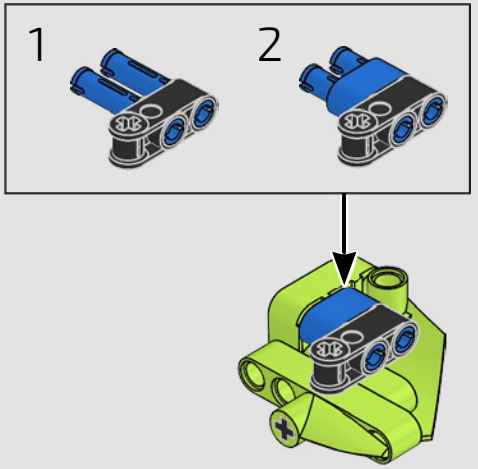

4

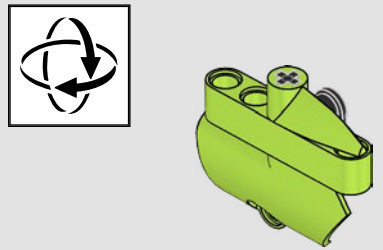

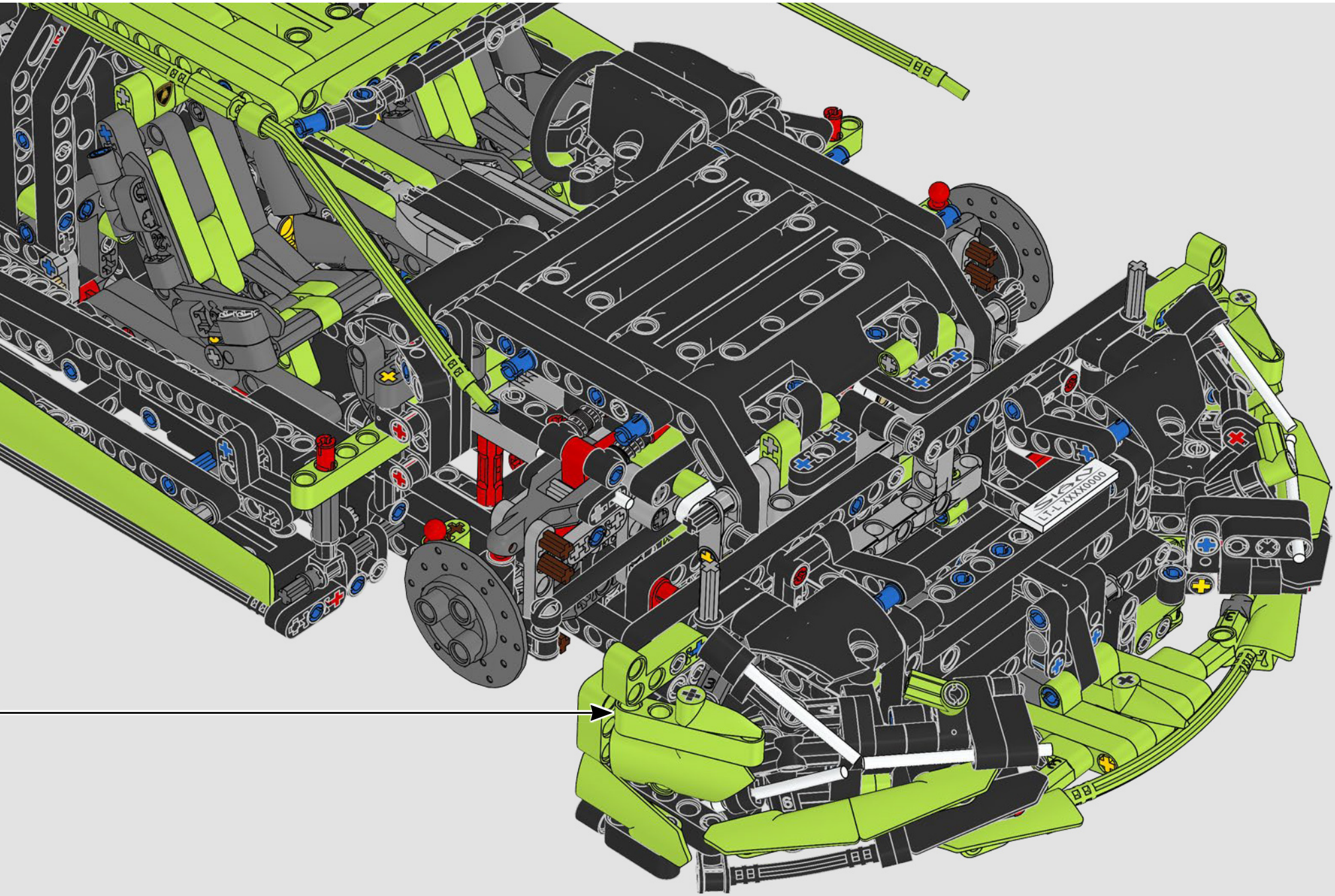

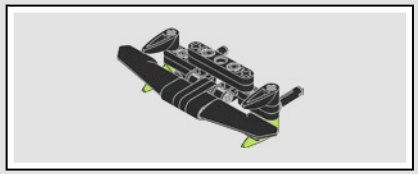

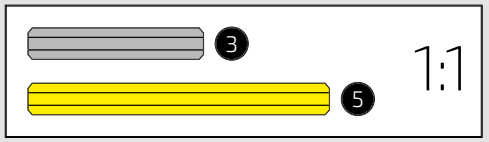

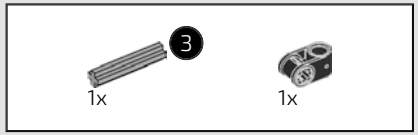

951

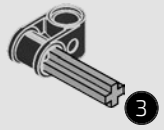



952

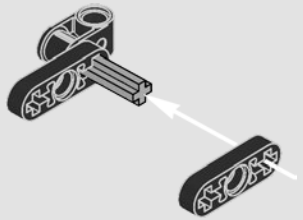

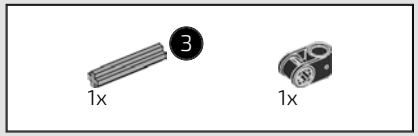

953

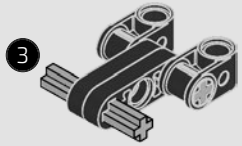

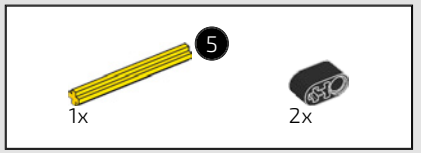

954

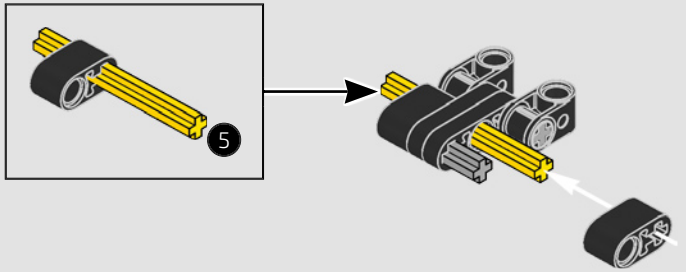

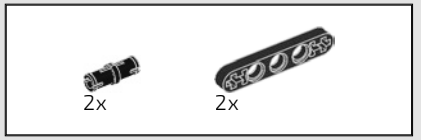

955

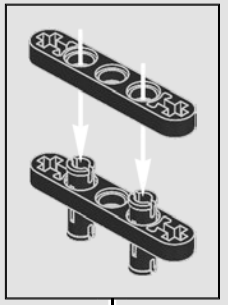

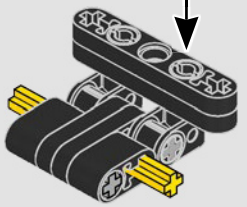



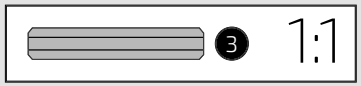

956



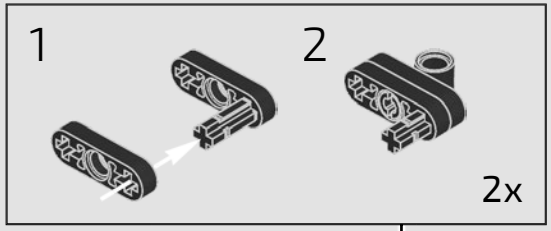

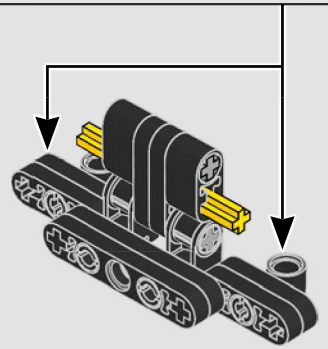

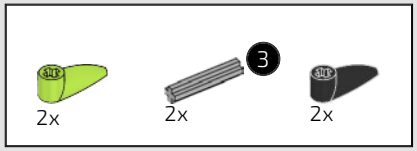

957

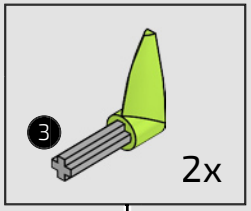

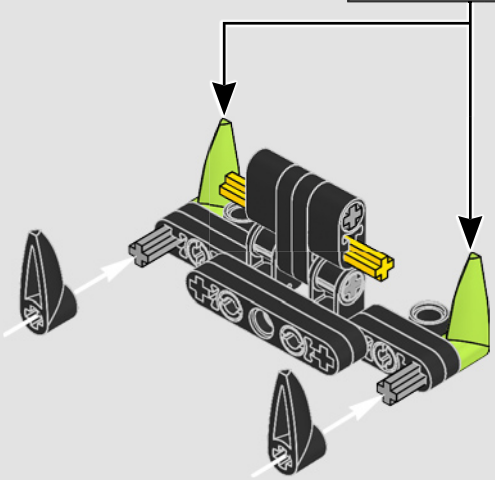

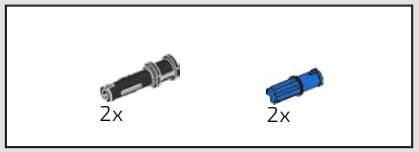

958



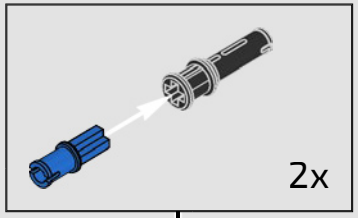

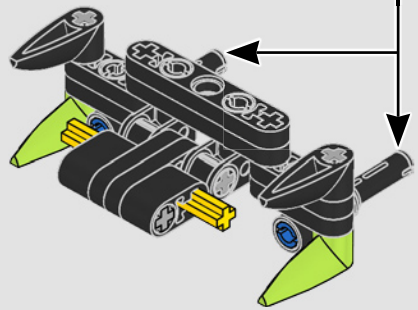

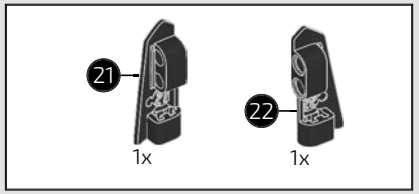

959

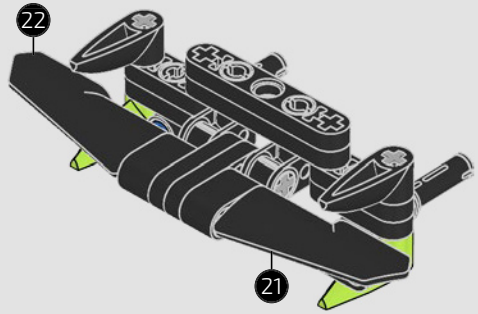

960

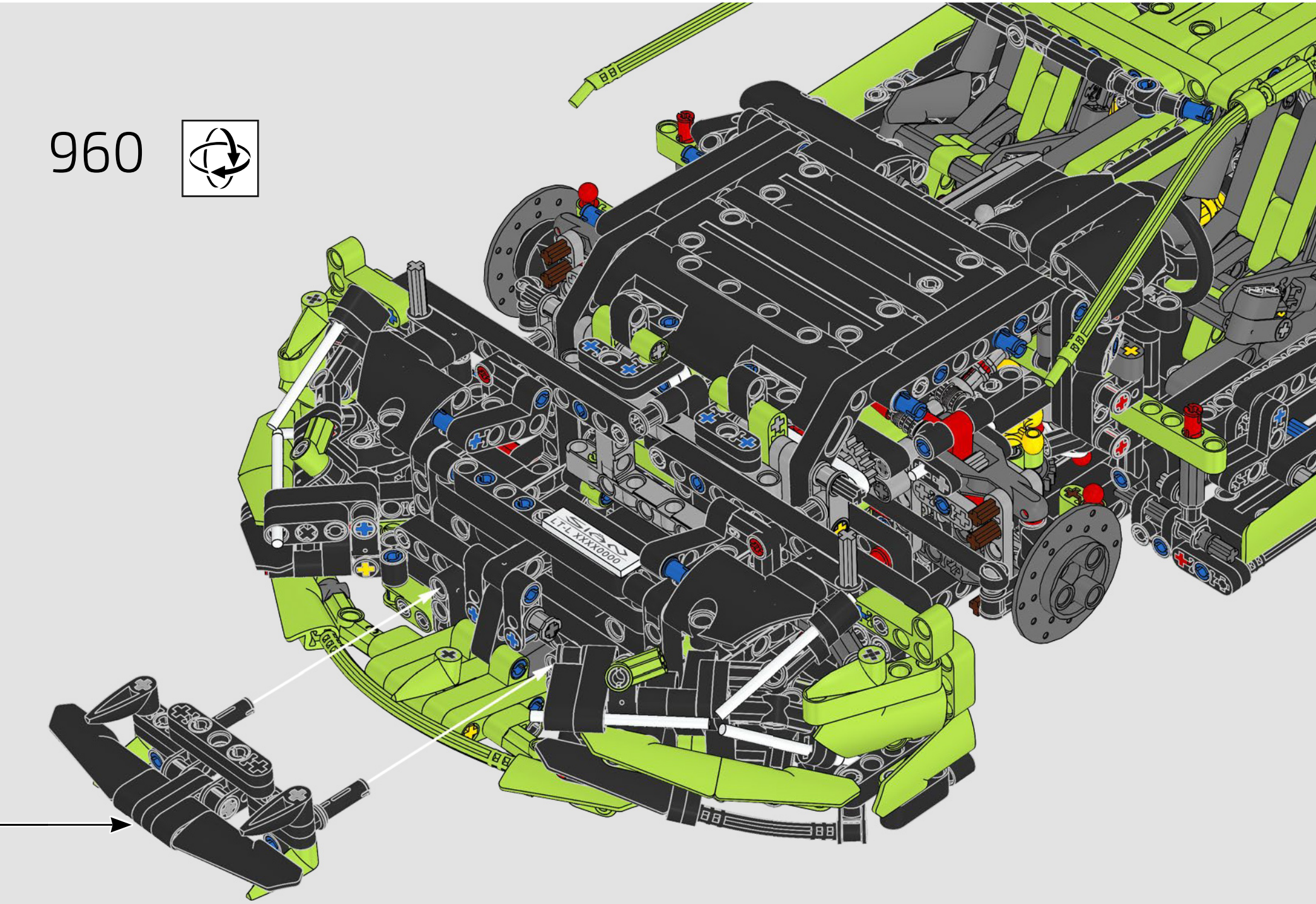

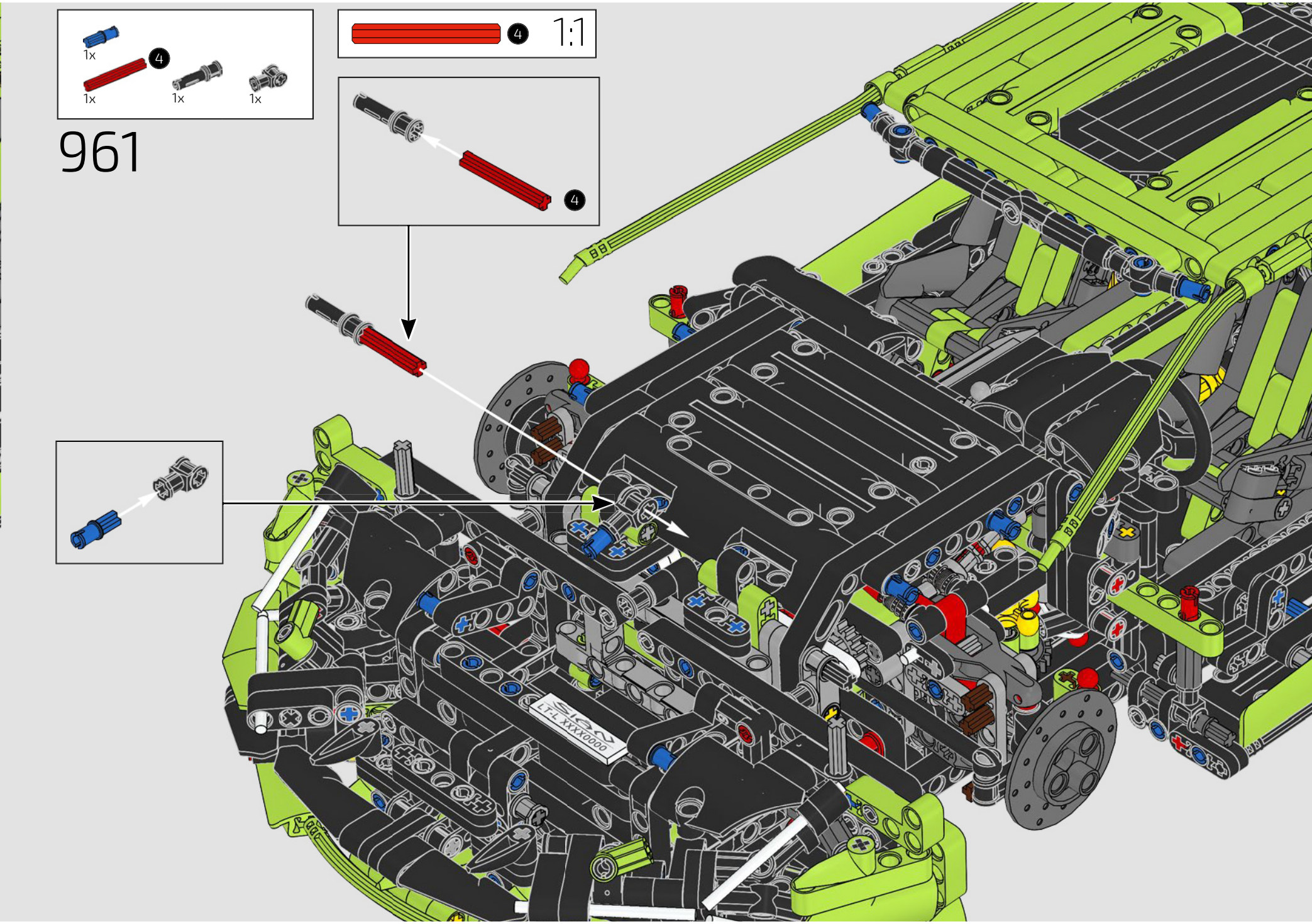
1x
4
1x
1x
1x
961
4
1:1
4



962

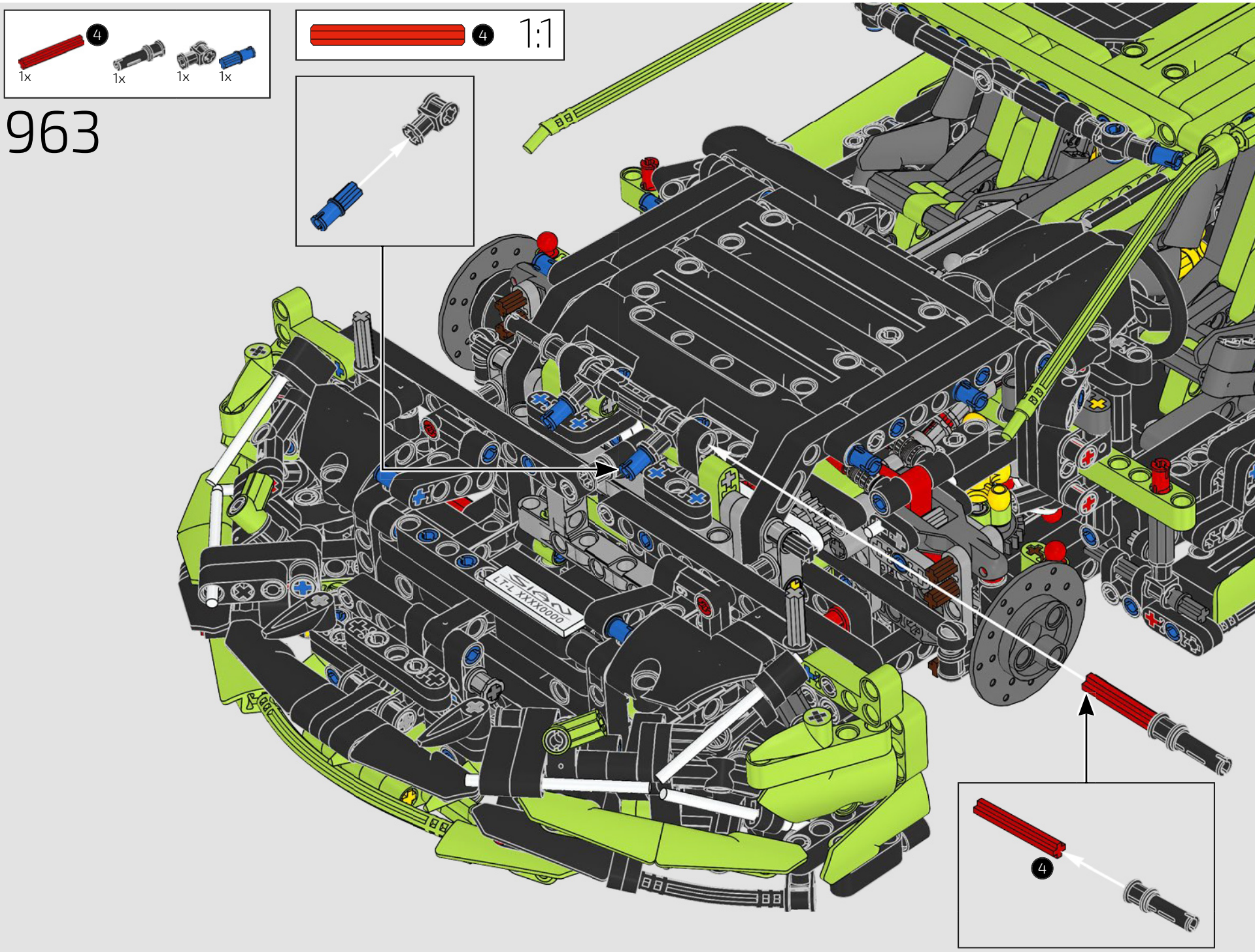
4
1x
1x
1x
1x
963
4
1:1
4

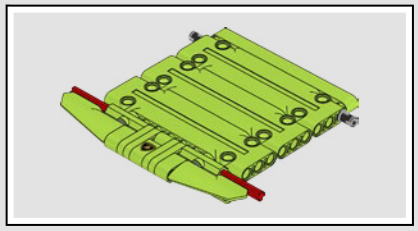

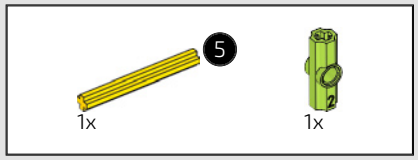

964

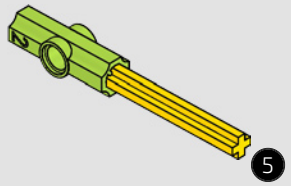

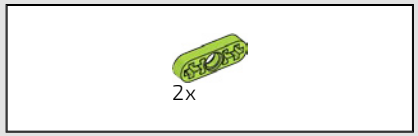

965

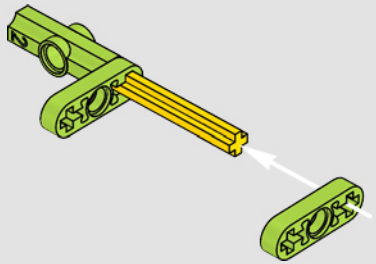

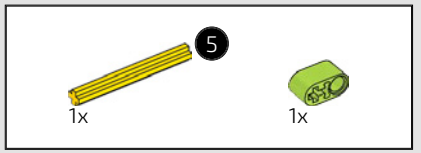

966

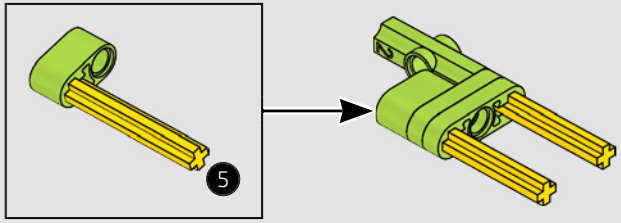

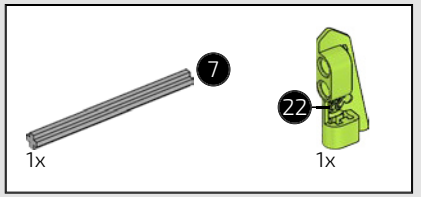

967

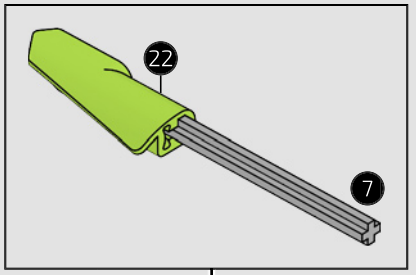

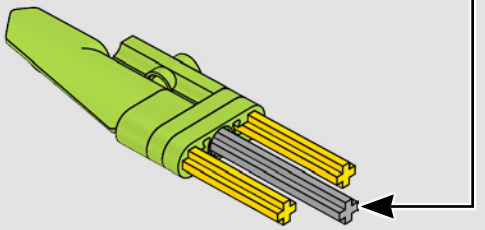

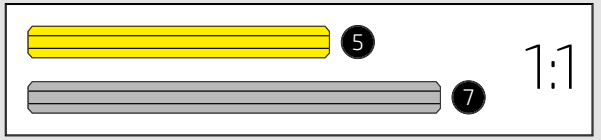

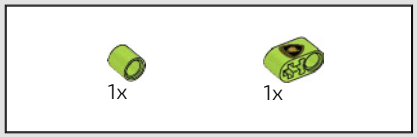

968

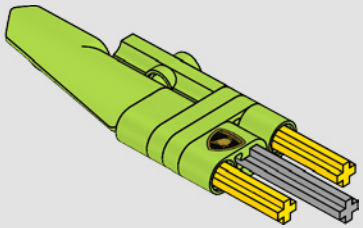

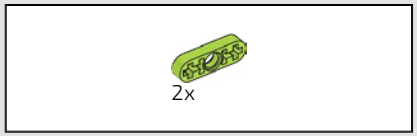

969

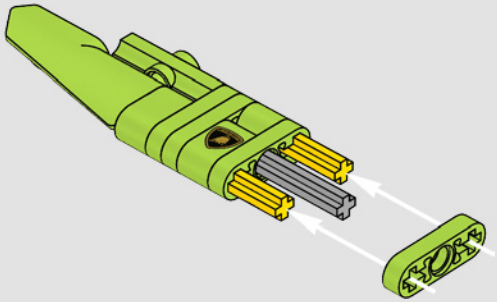

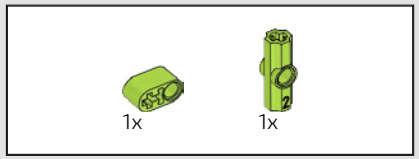

970

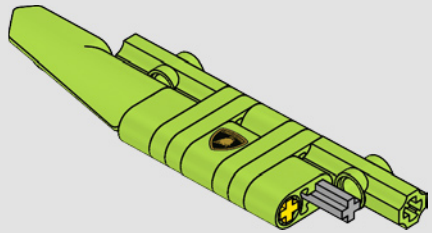

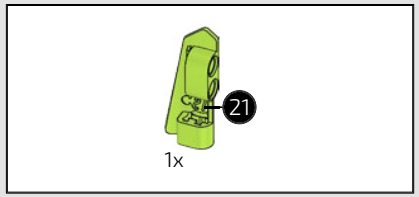

971

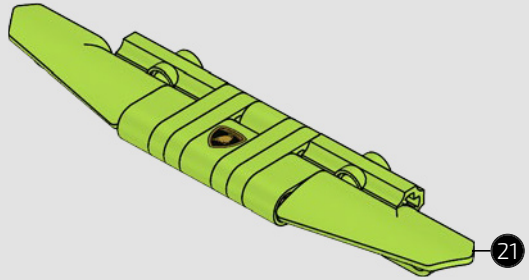

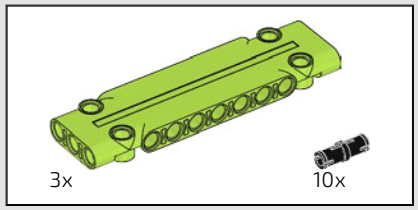

972

1

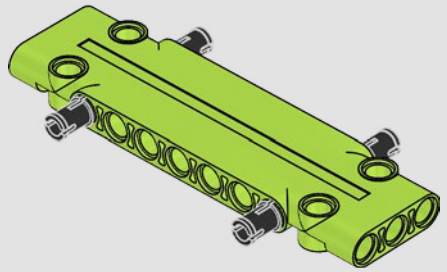

2

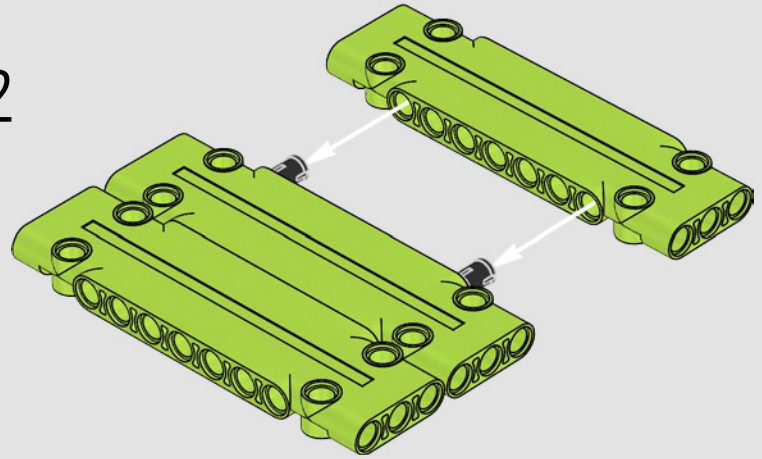

3

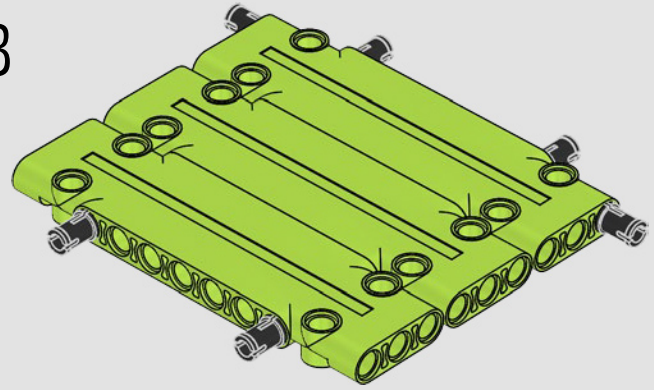

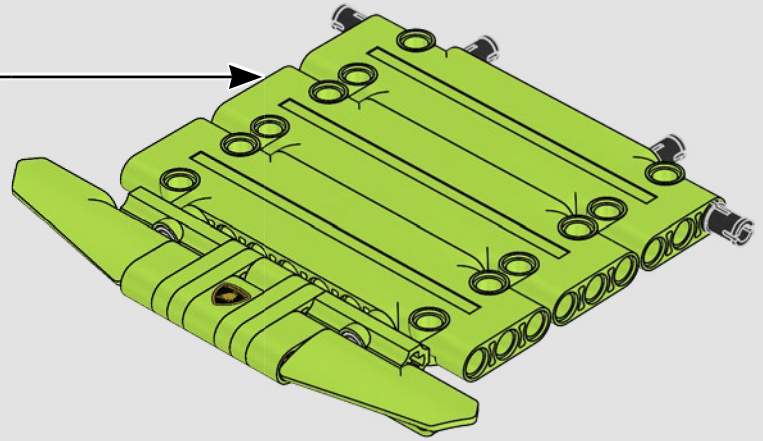

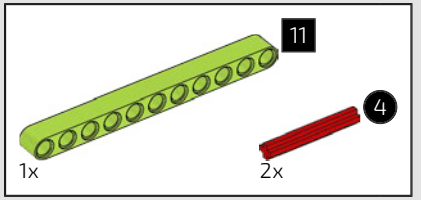

973

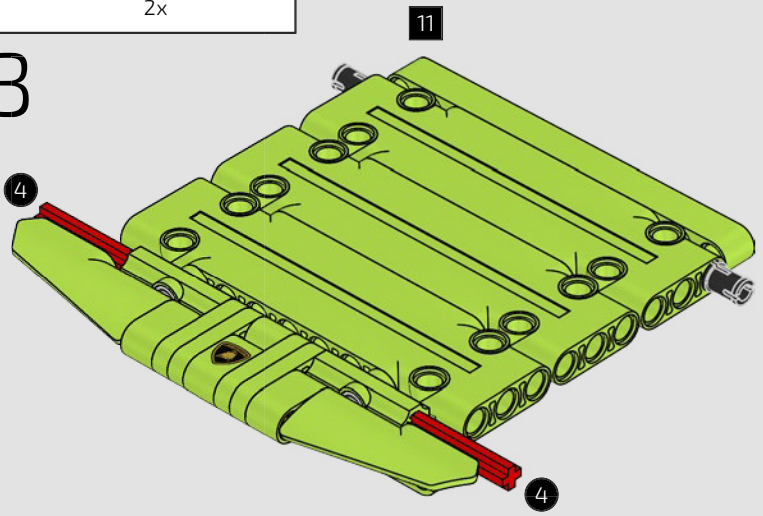

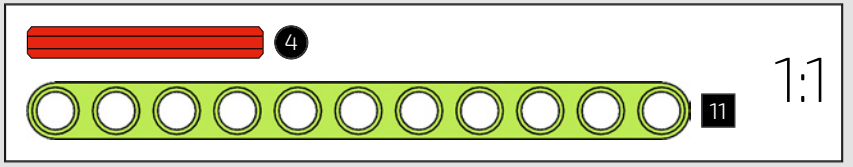

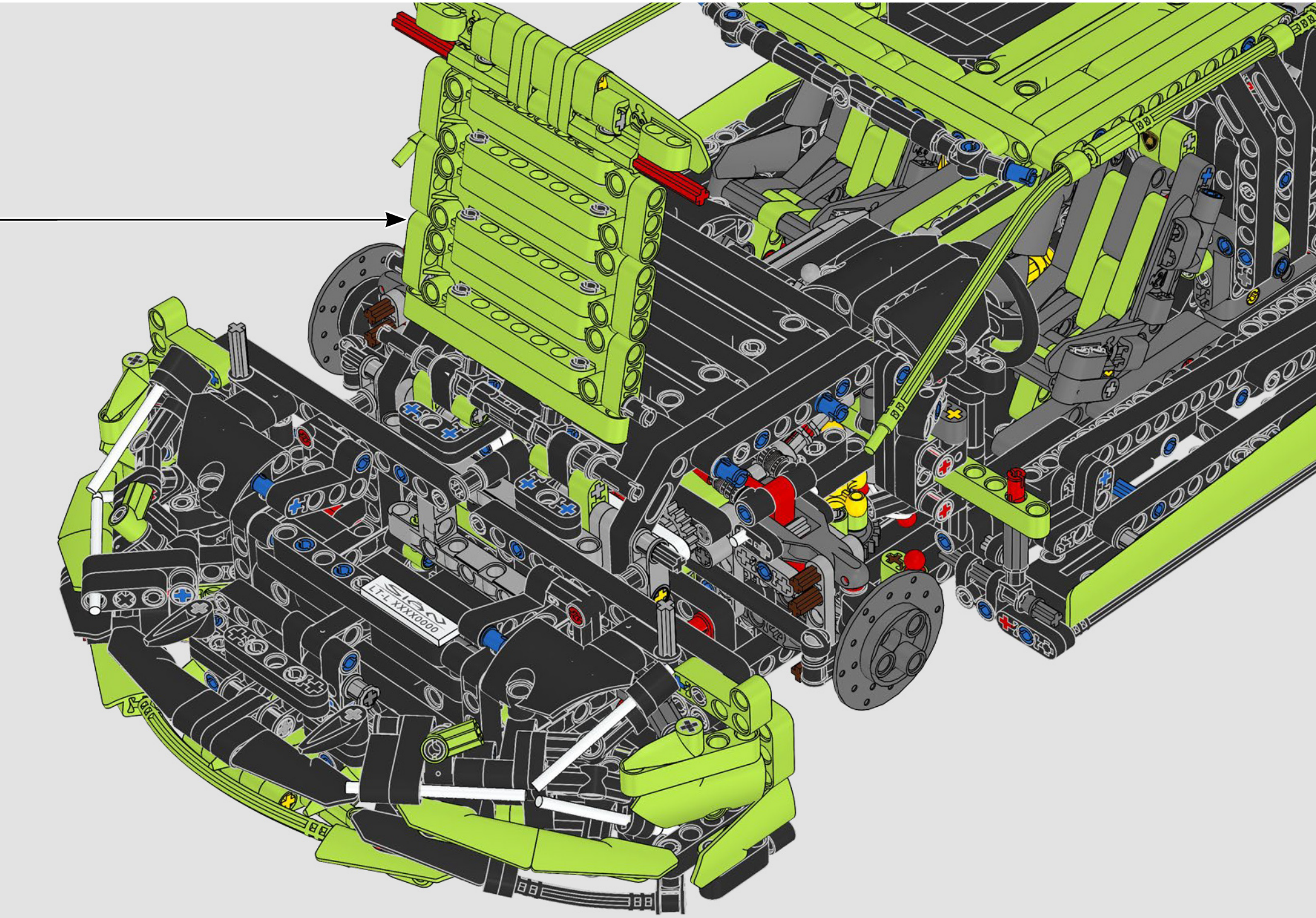
LT-L XXXX0000

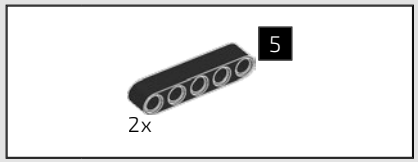

974

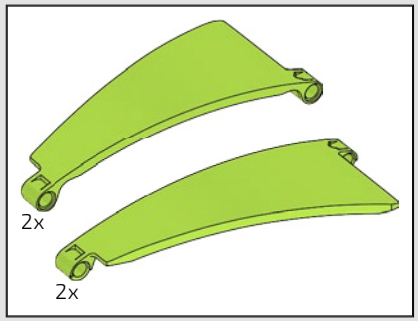

975



976

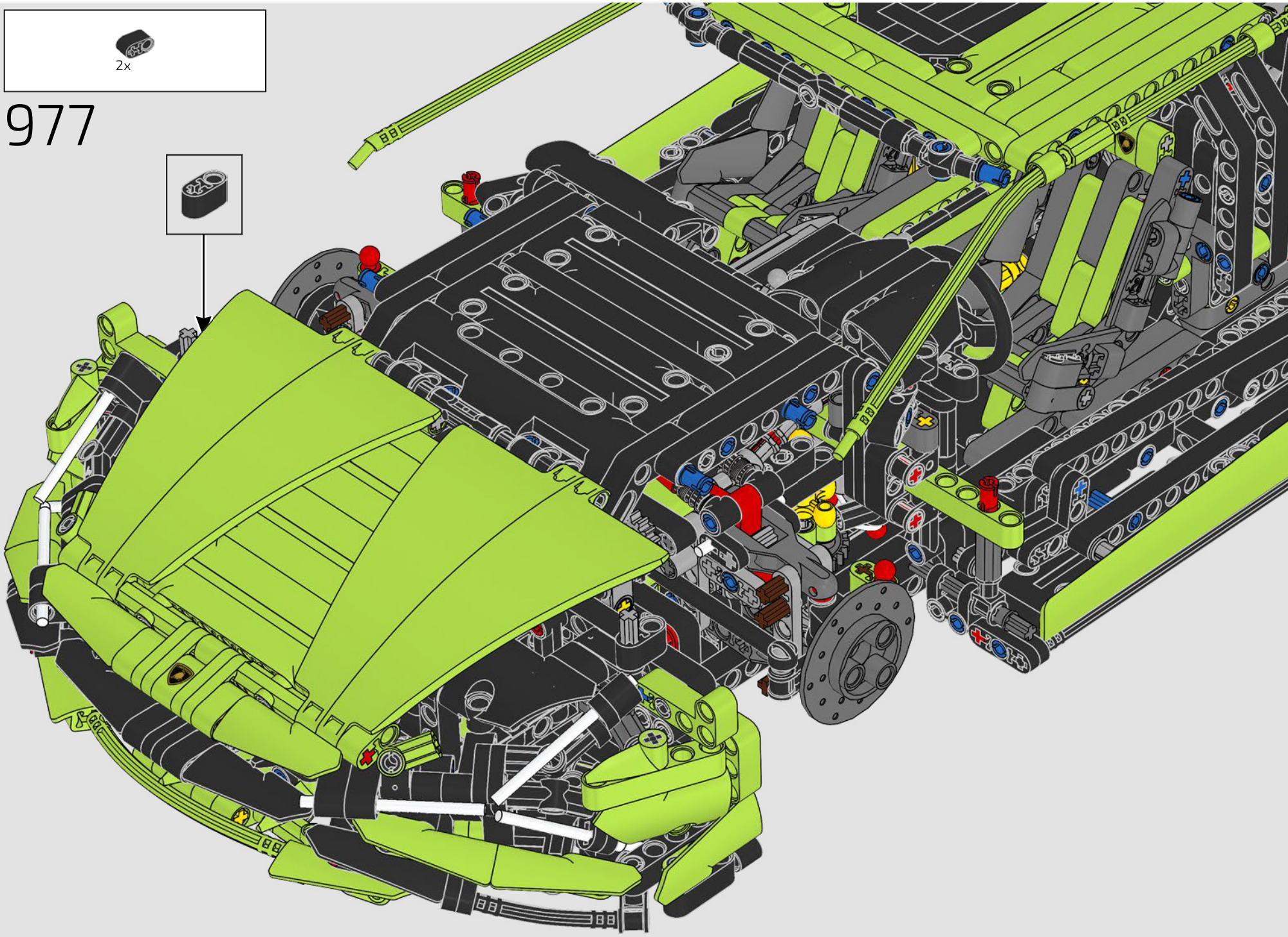
2x
977

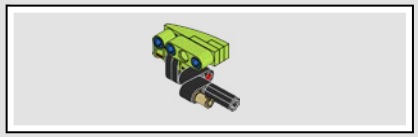

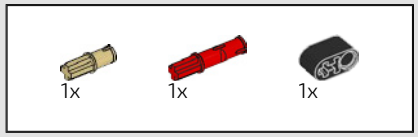

978

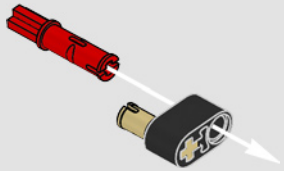

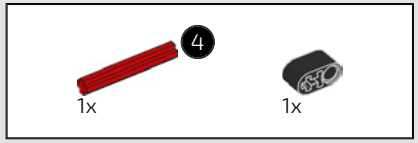



979

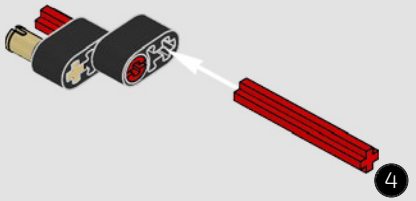

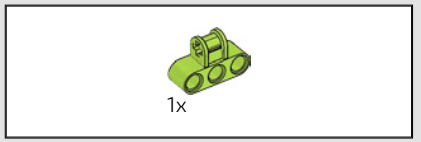

980

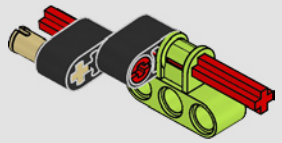

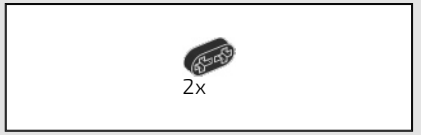

981

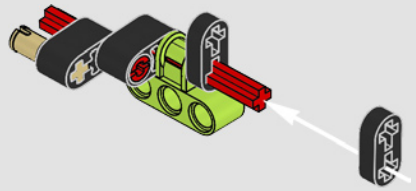

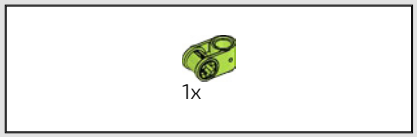

982

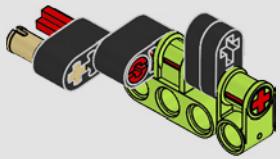

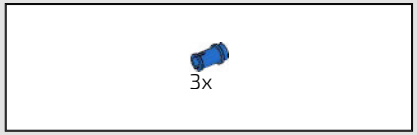

983

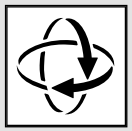

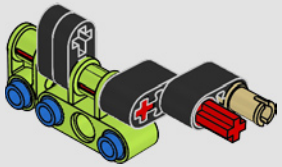

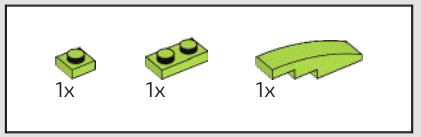

984

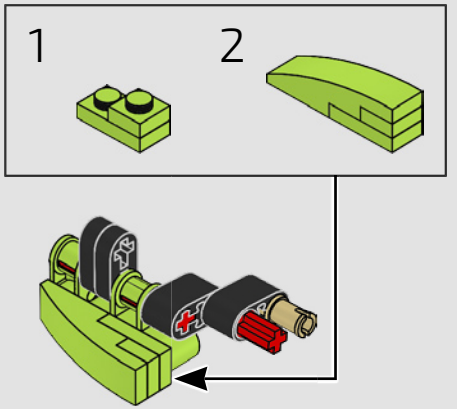

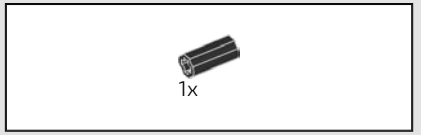

985



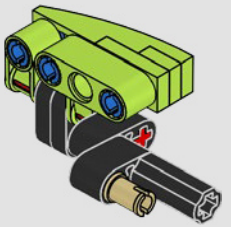

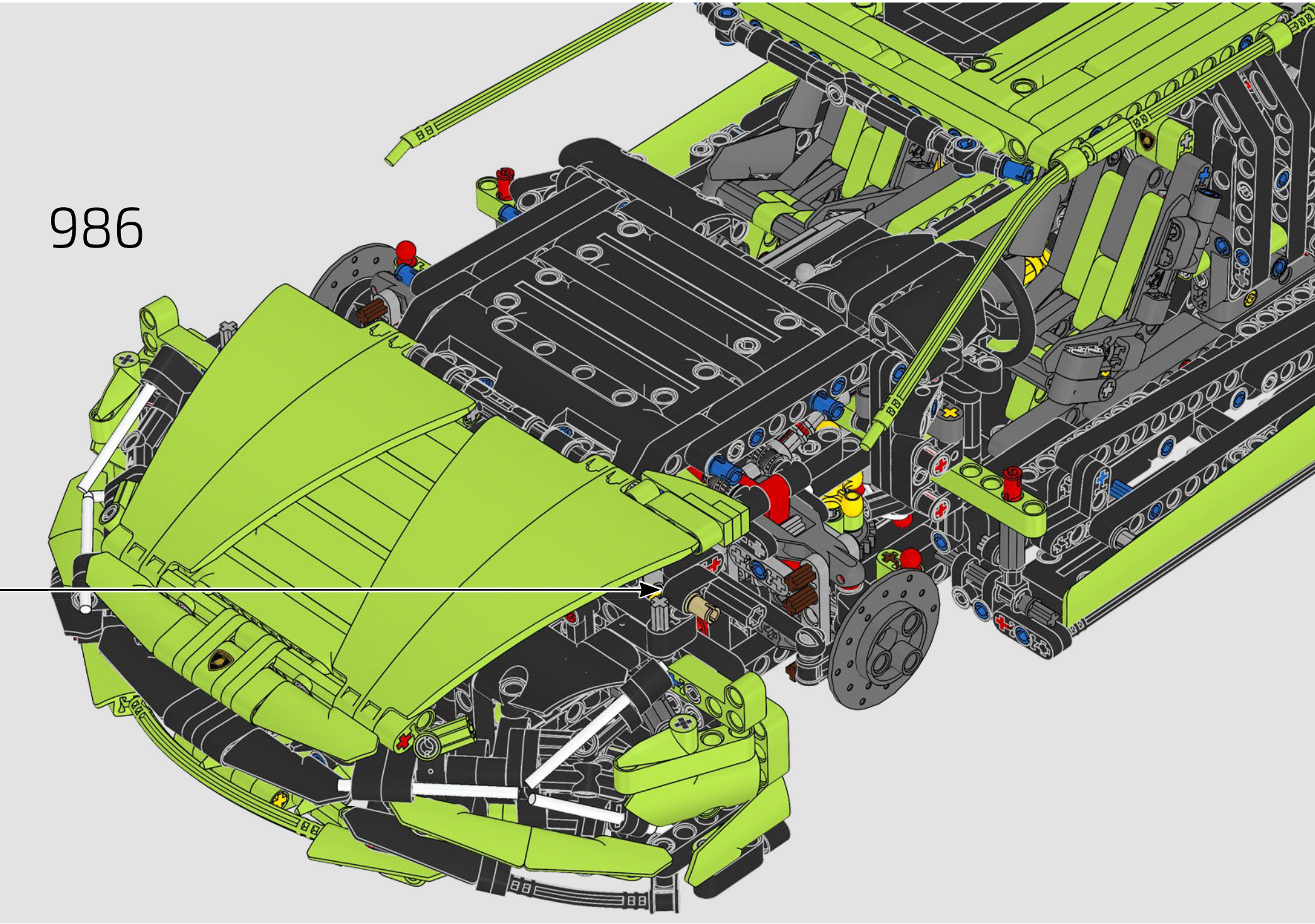
986



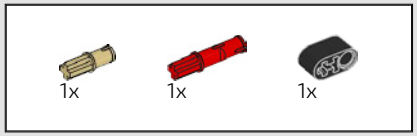

987

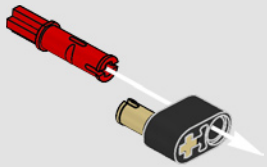

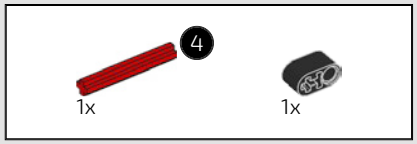



988

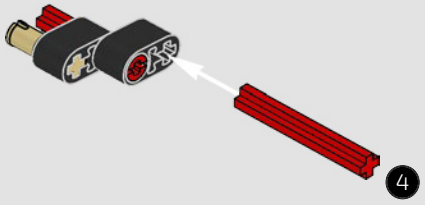

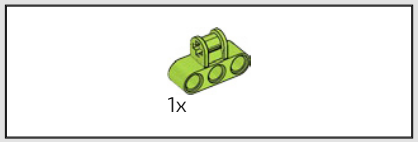

989

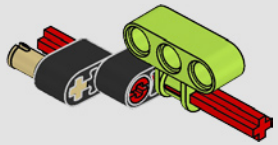

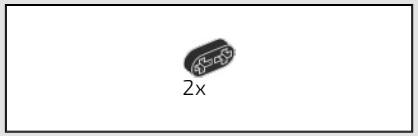

990

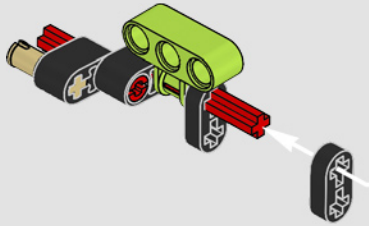

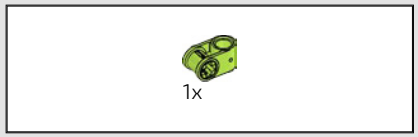

991

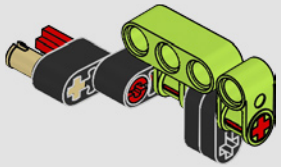

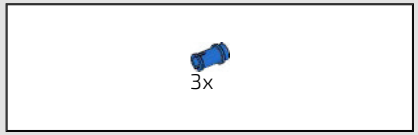

992

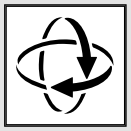

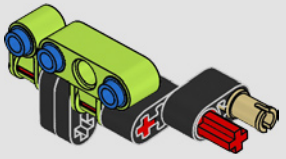

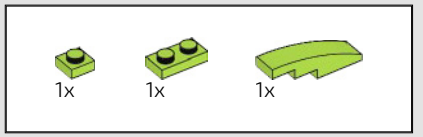

993

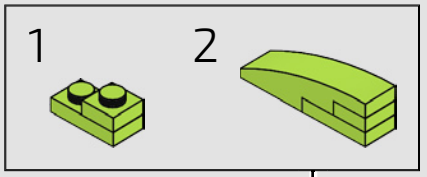

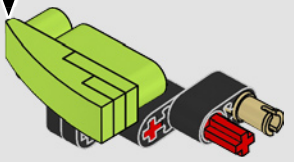

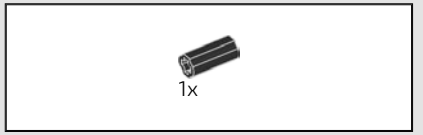

994

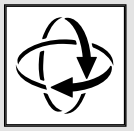

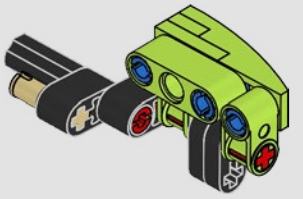

995

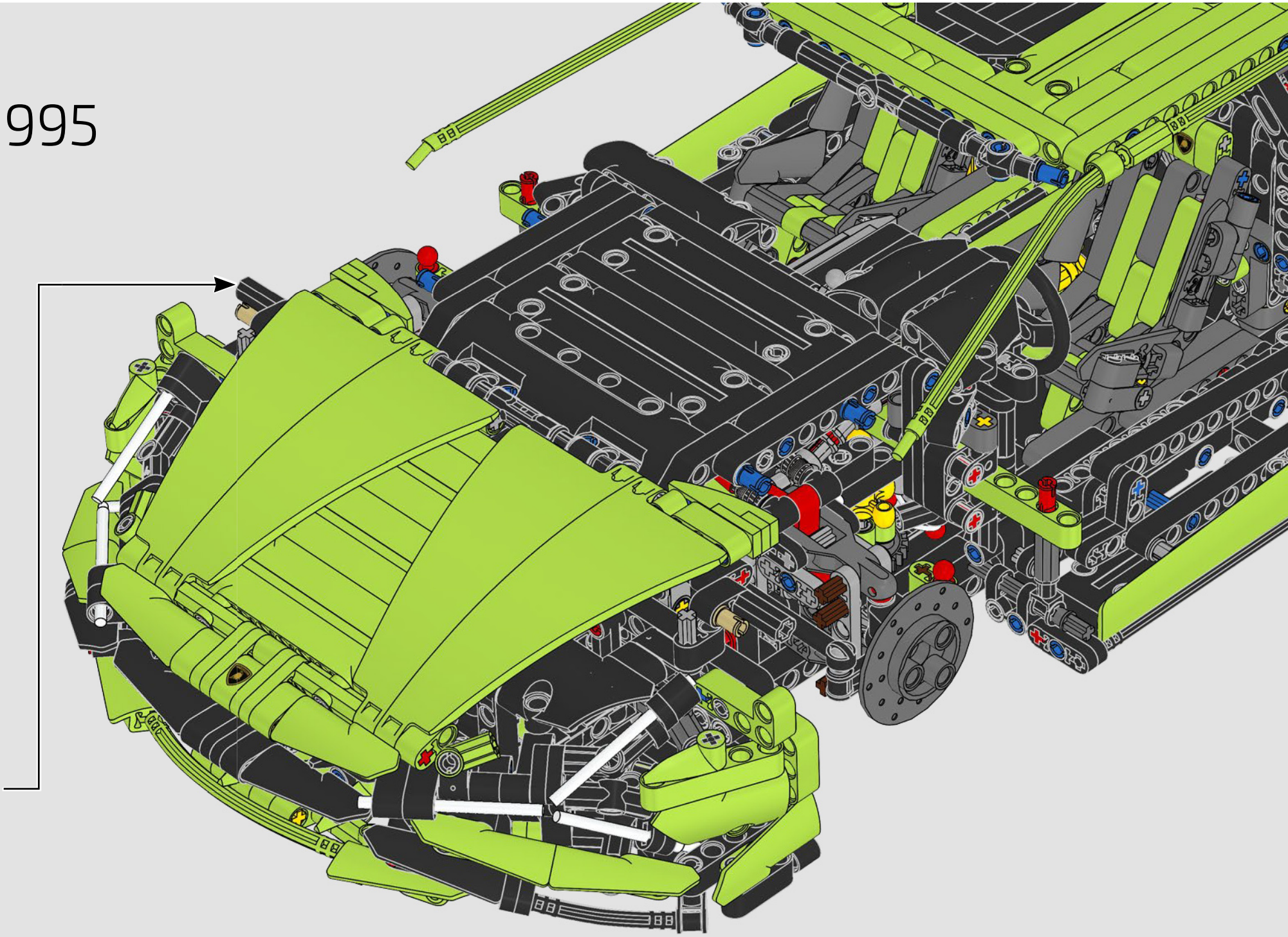

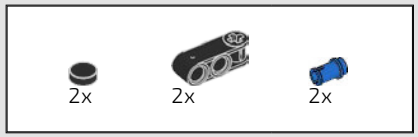

996

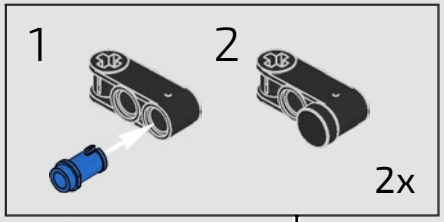

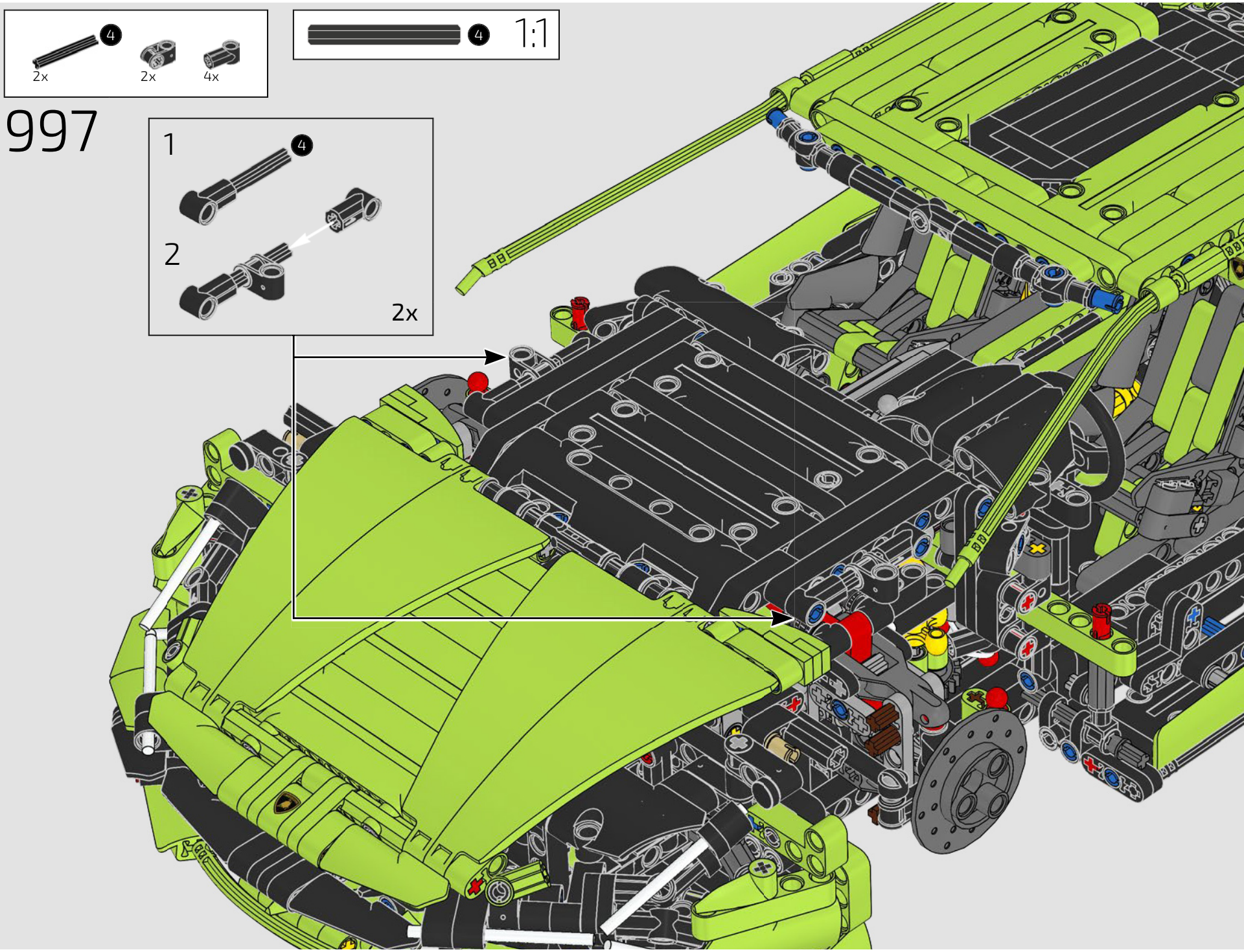
4
2x
2x
4x
4
1:1
997
1
4
2
2x

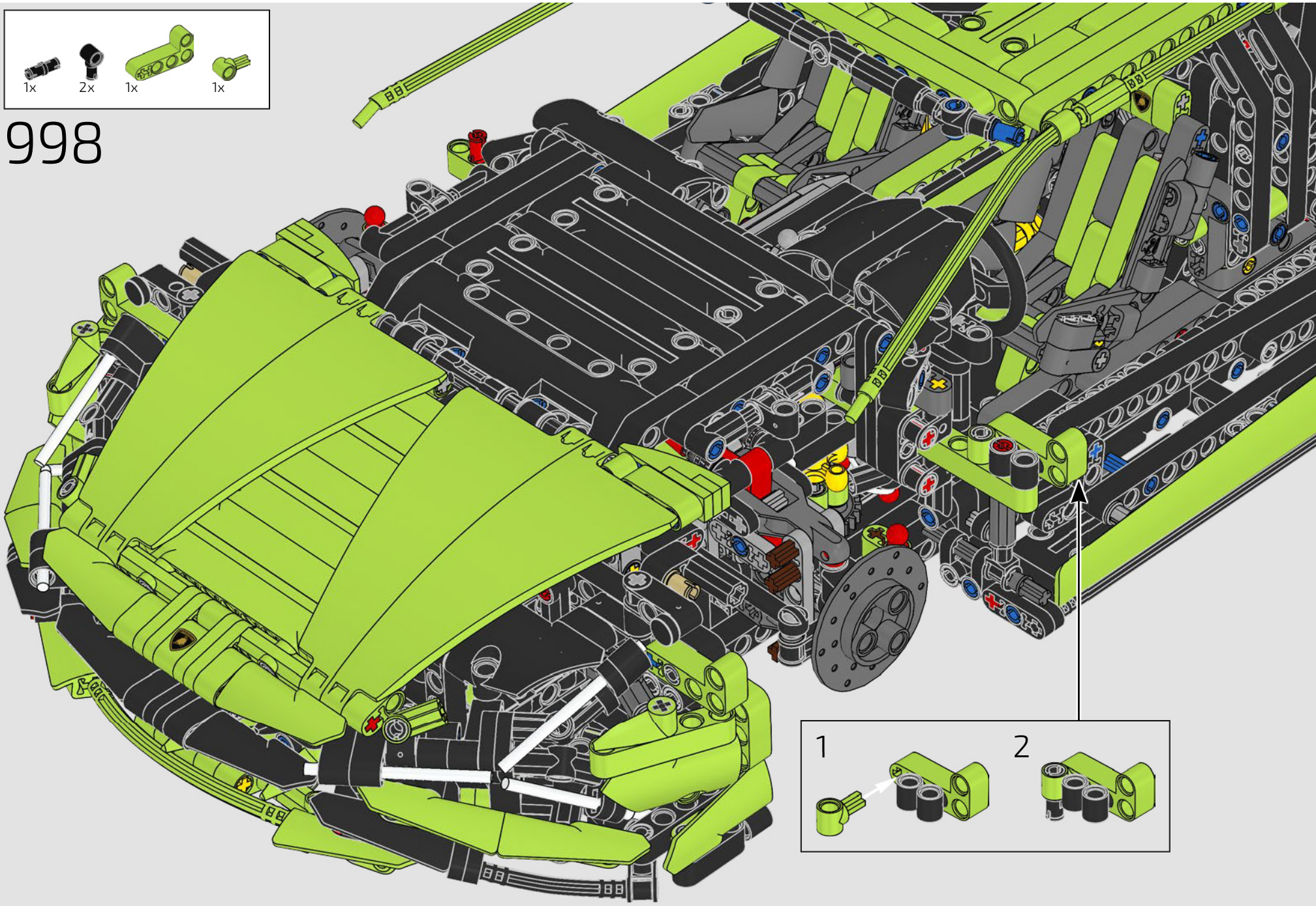
1x
2x
1x
1x
998
1
2

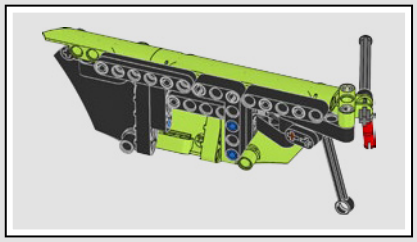

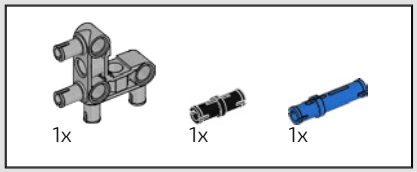

999

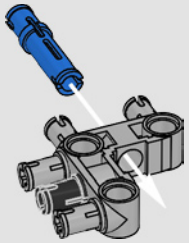

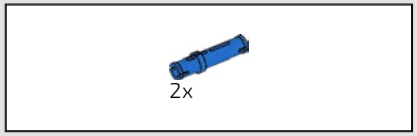

1000

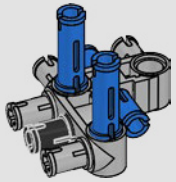

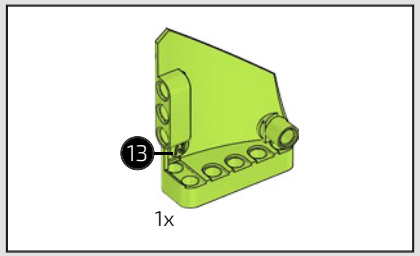

1001

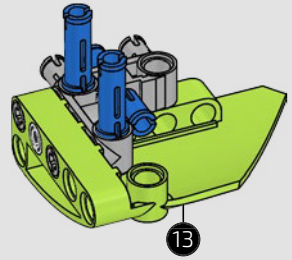



1002

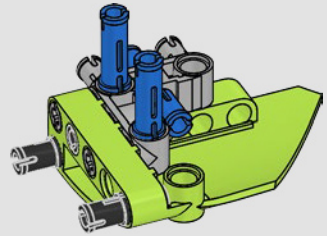

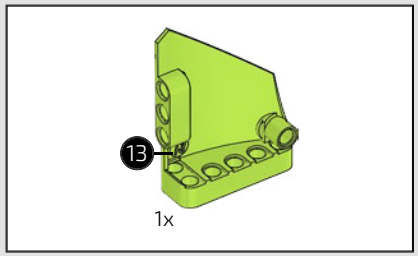

1003

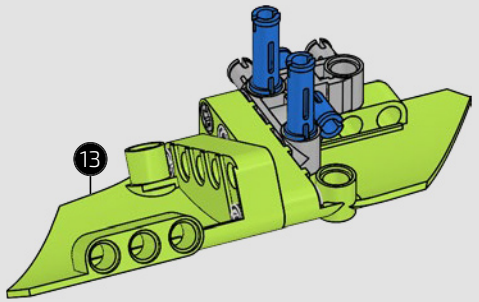

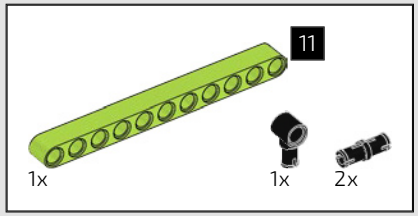

1004

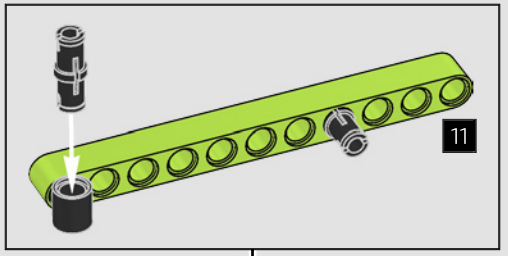

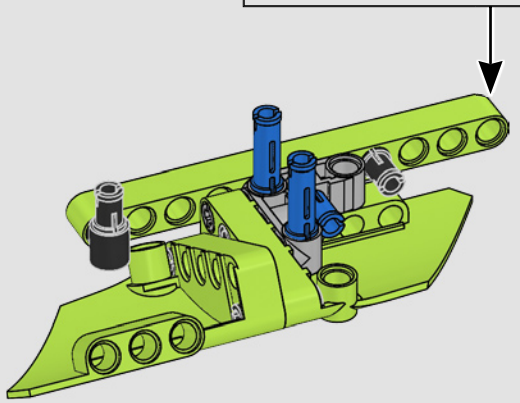

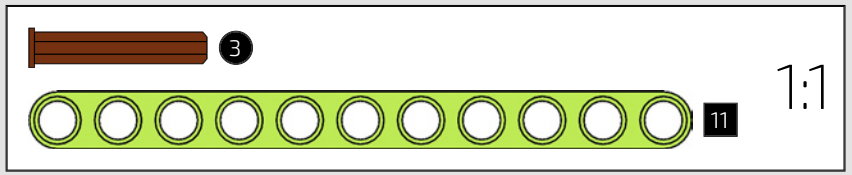

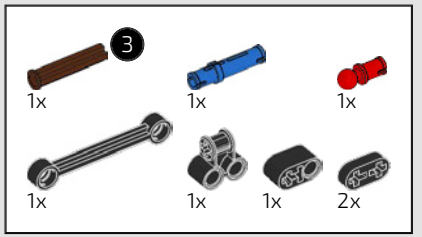

1005

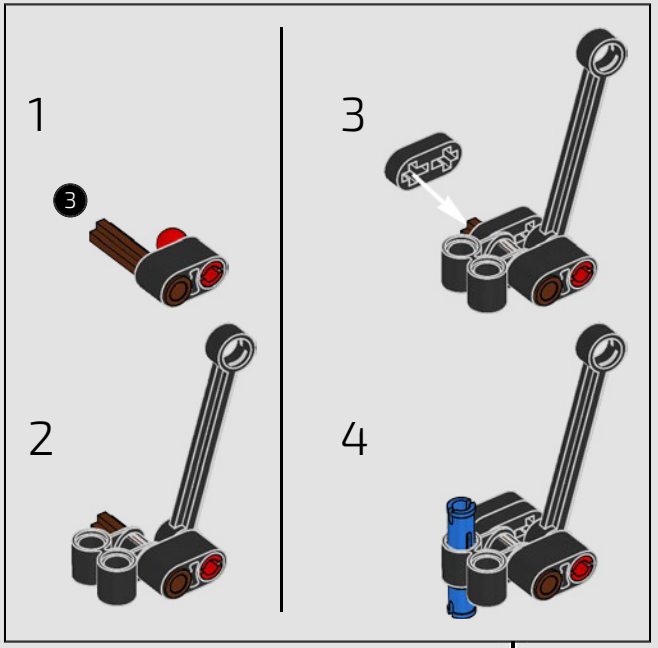

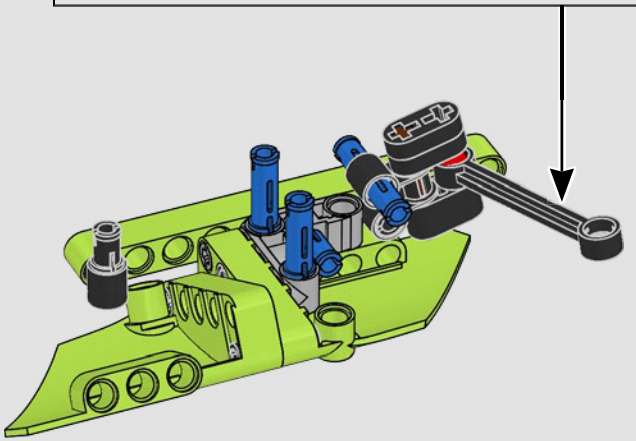

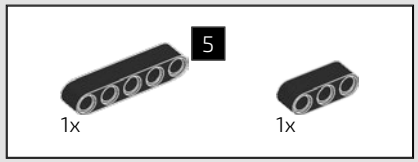

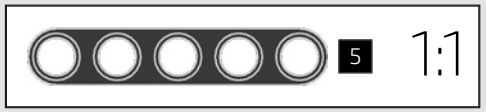

1006

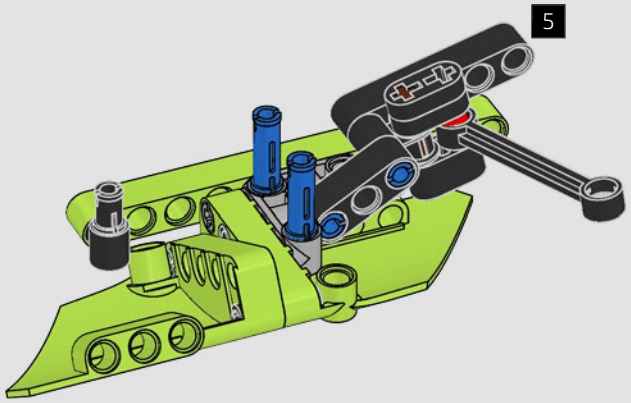

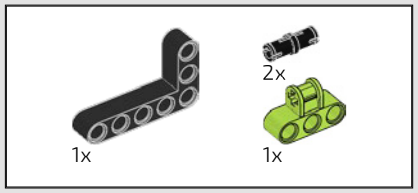

1007

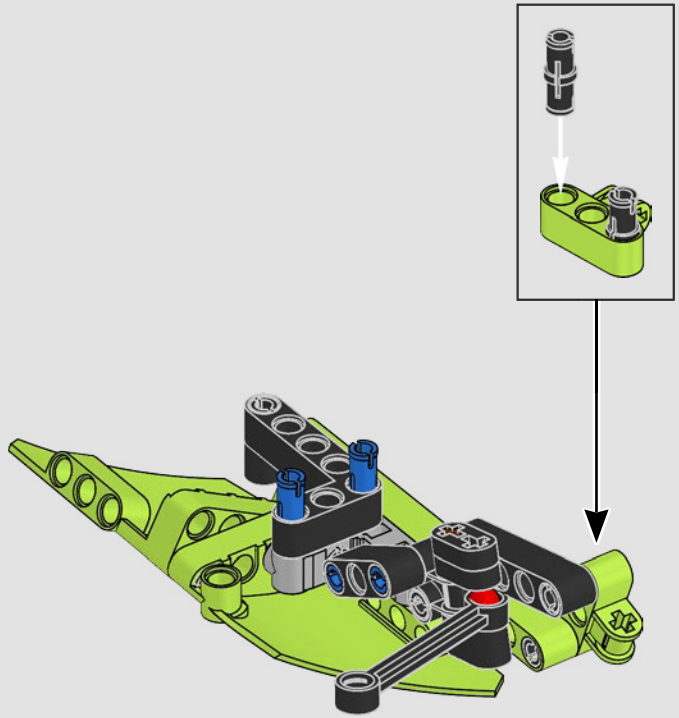

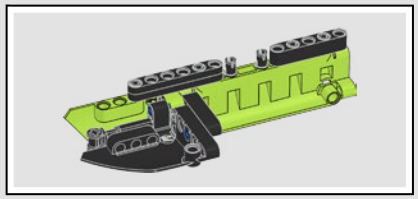



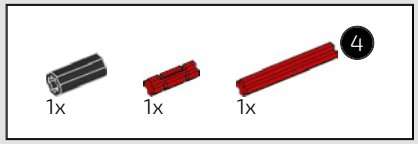

1008

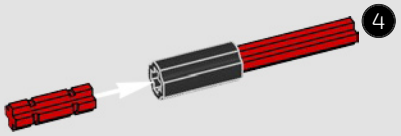

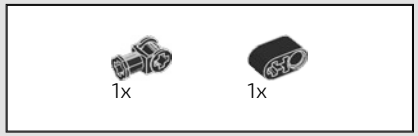

1009

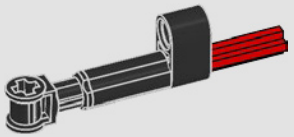

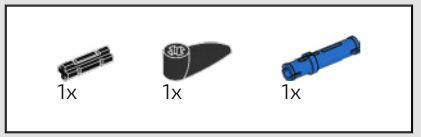

1010

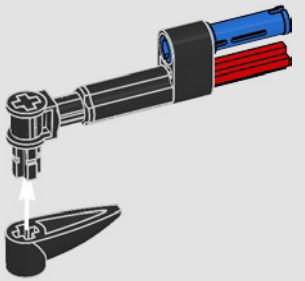

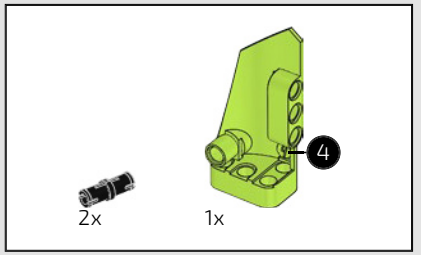

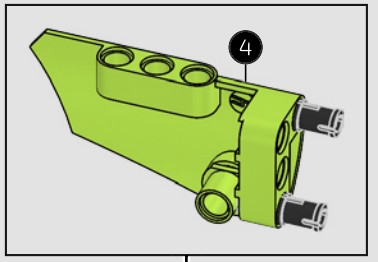

1011

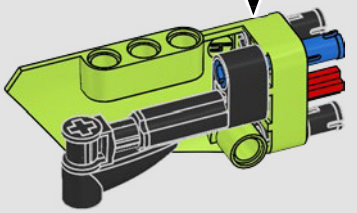

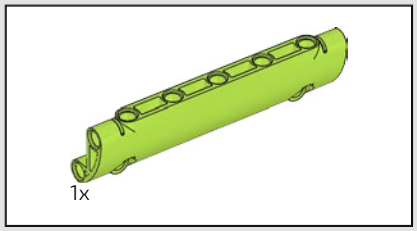

1012

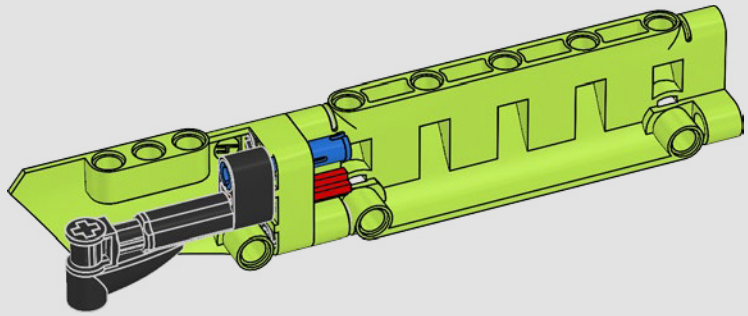



1013

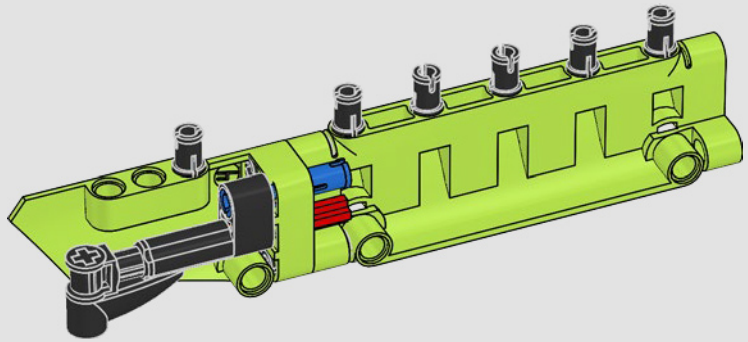

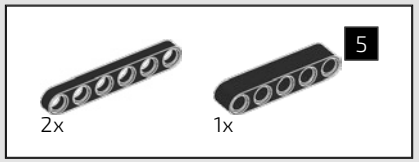

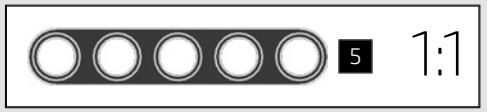

1014

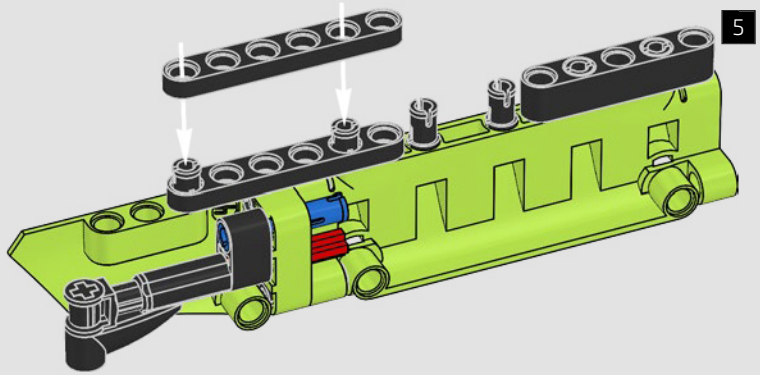

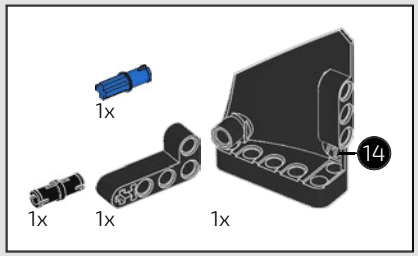

1015

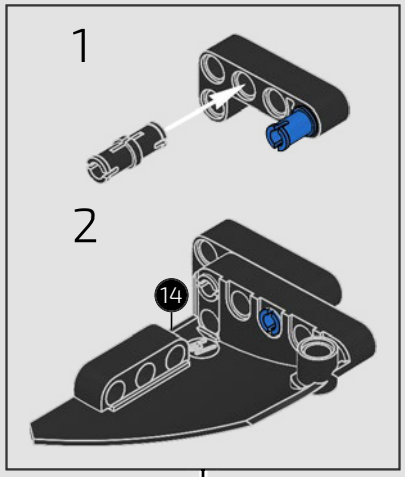

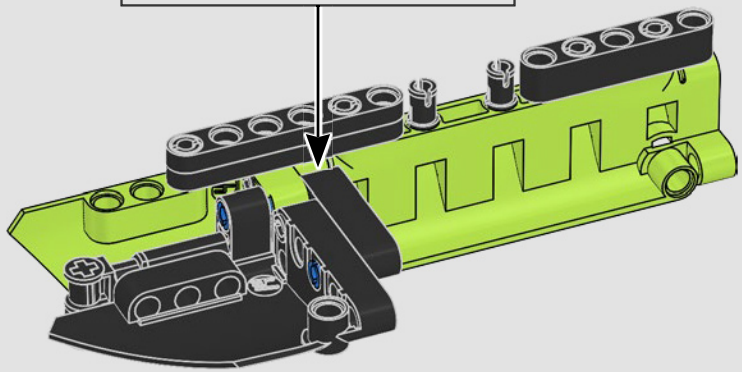

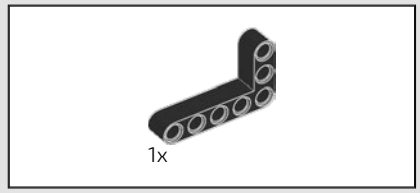

1016

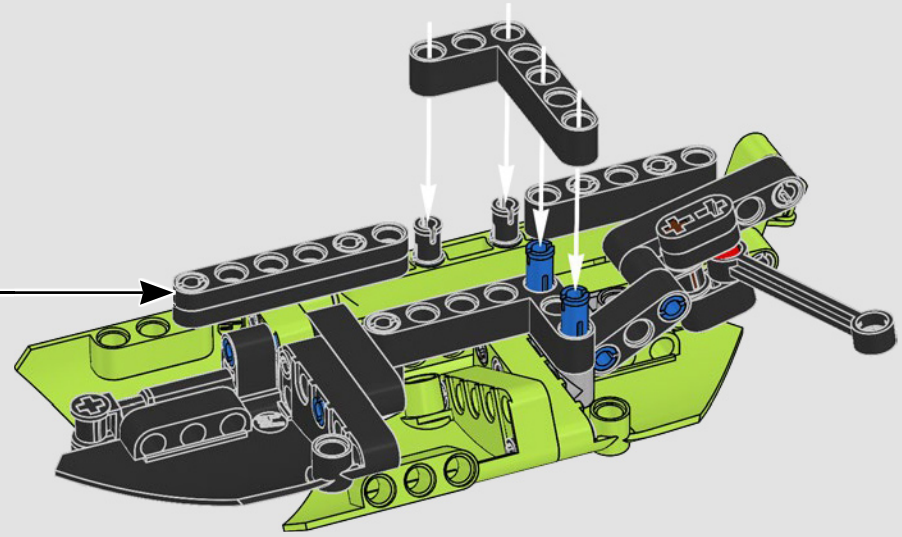

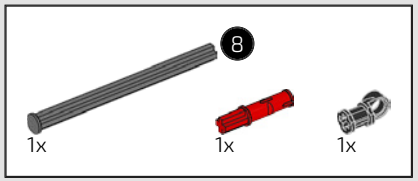

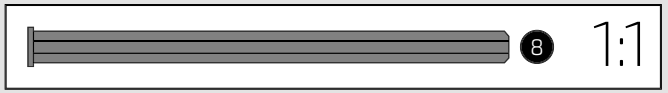

1017



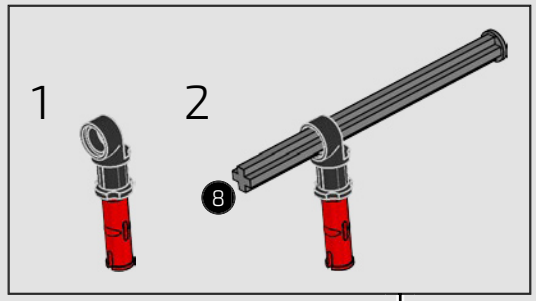

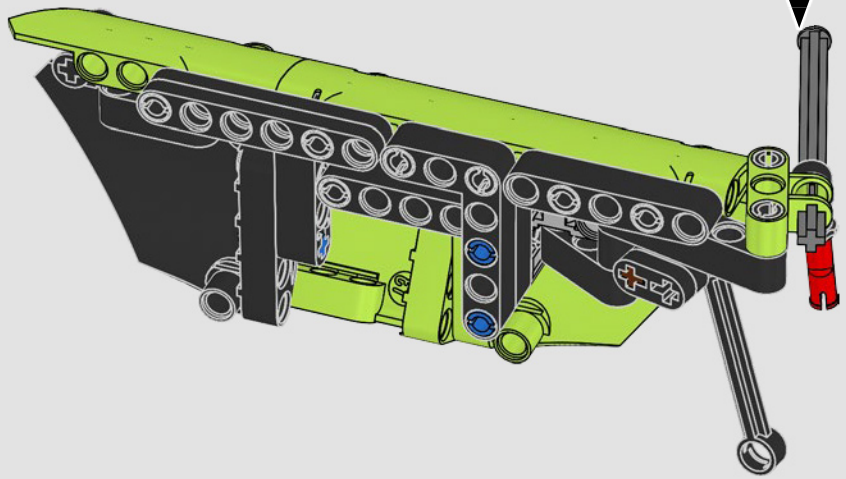

1018

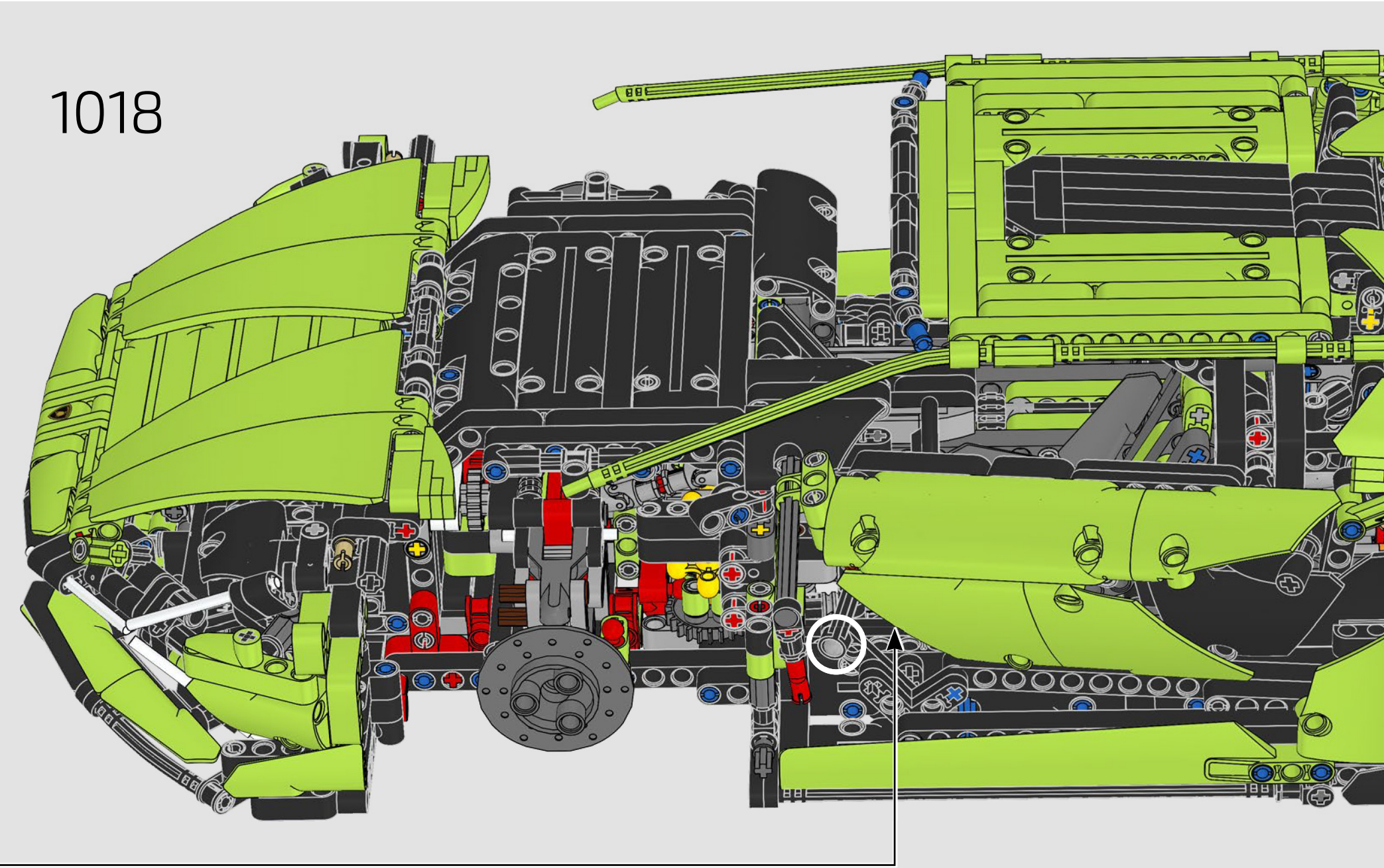

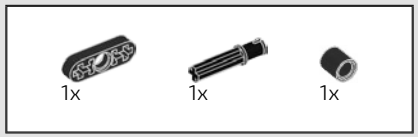

1019

1020

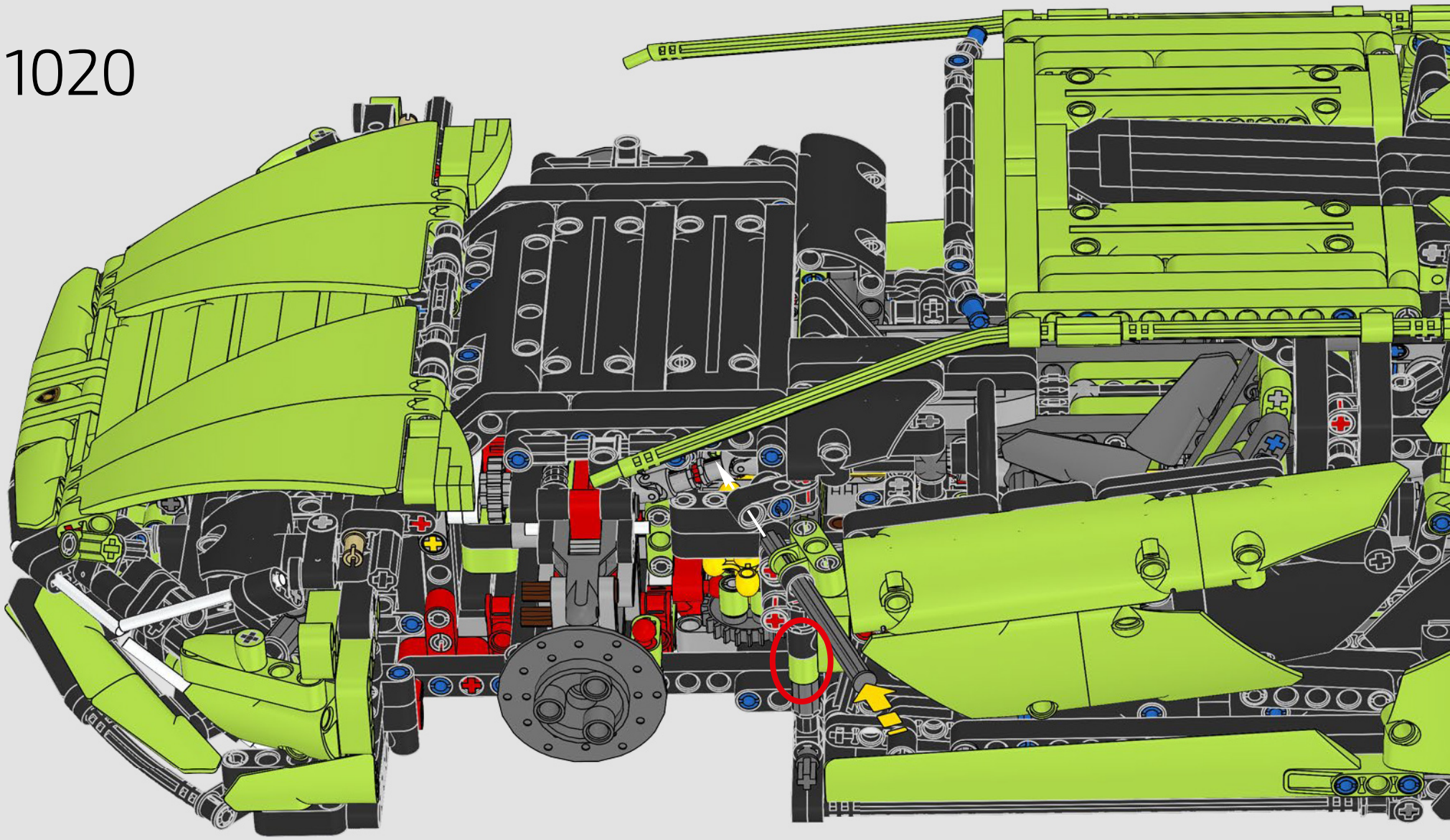

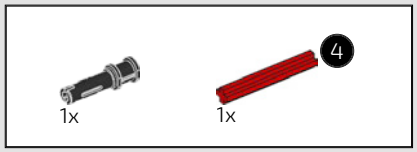

1021

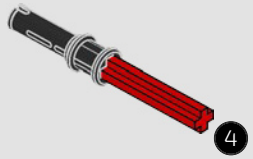

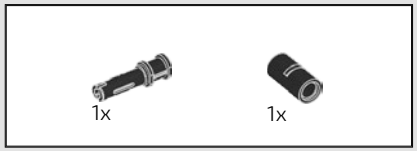

1022

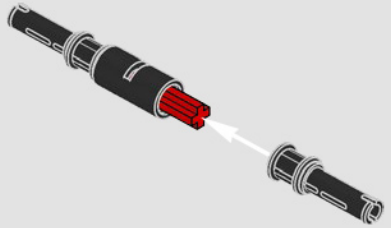

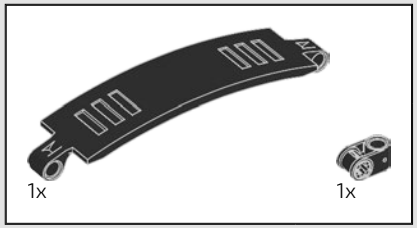

1023

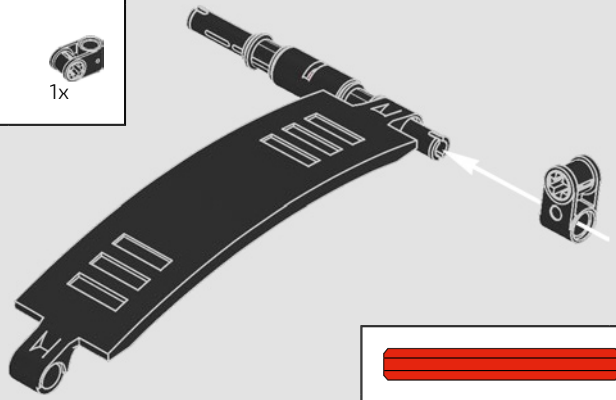

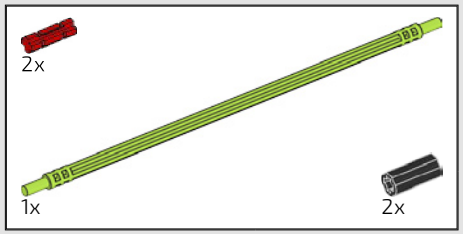

1024

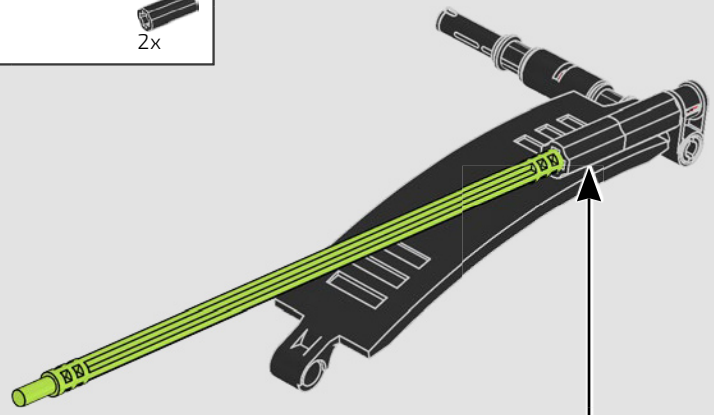

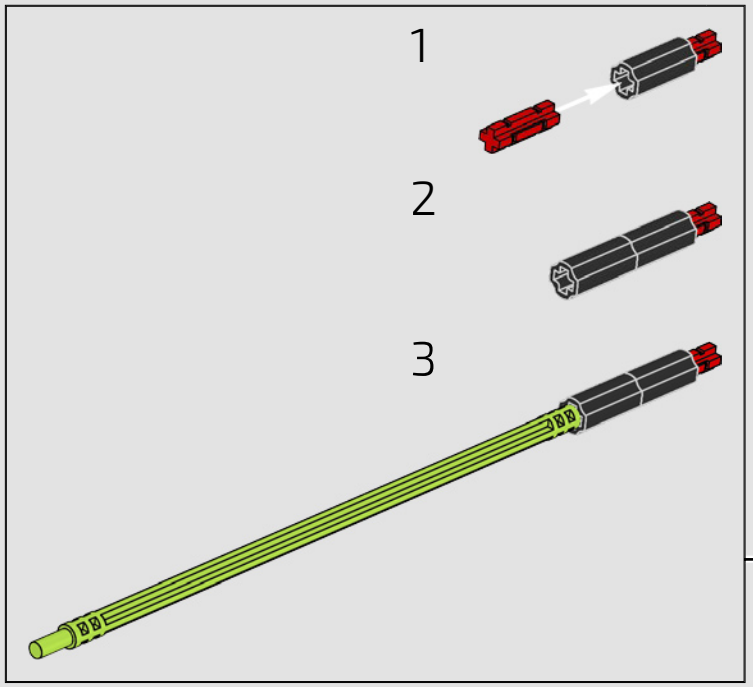



1025

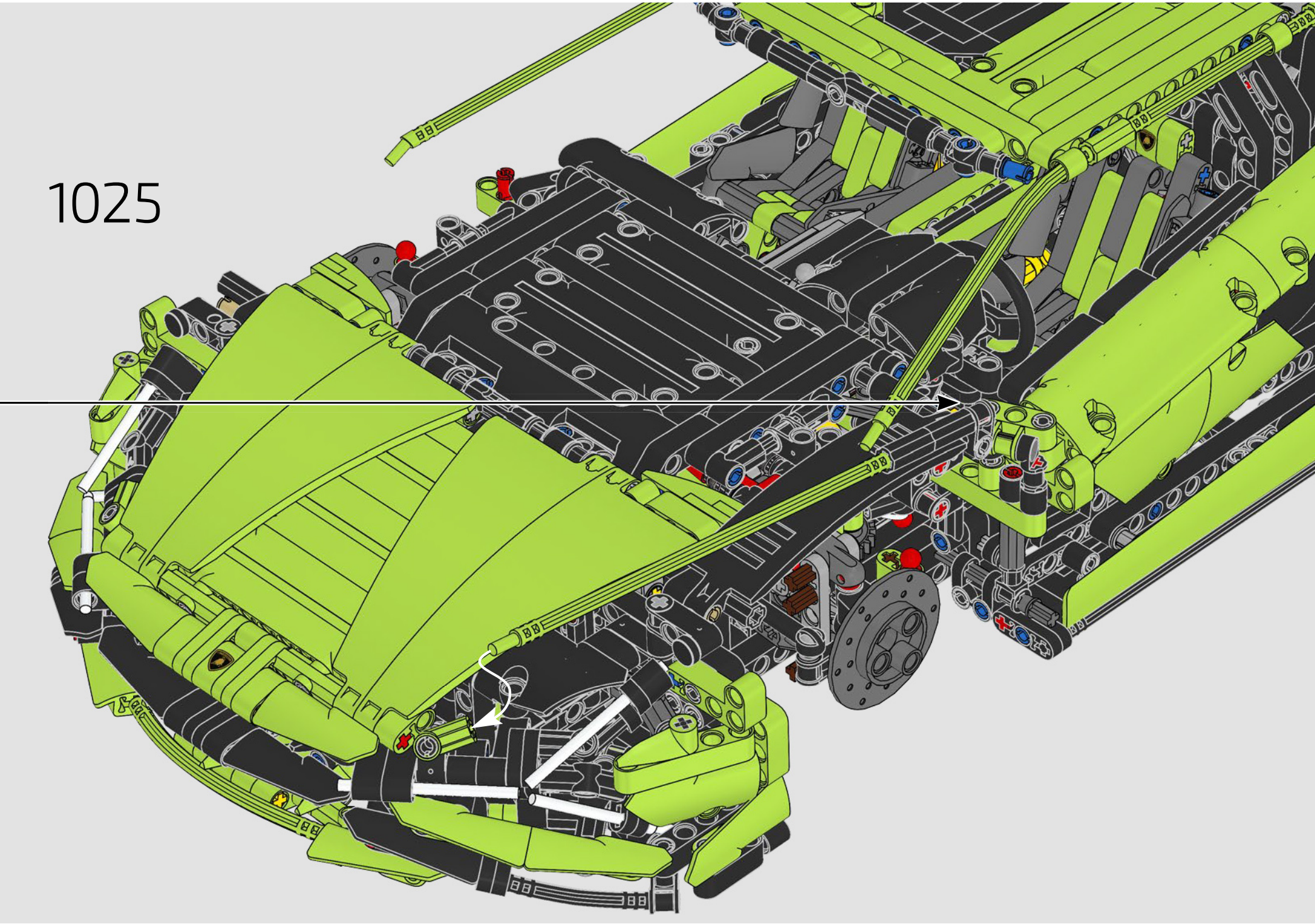

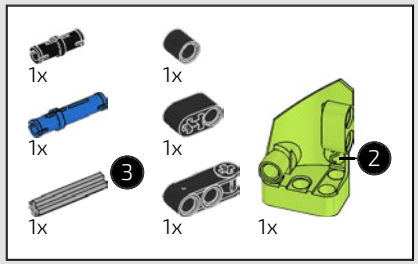

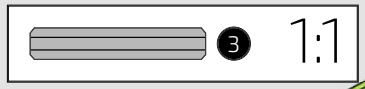

1026

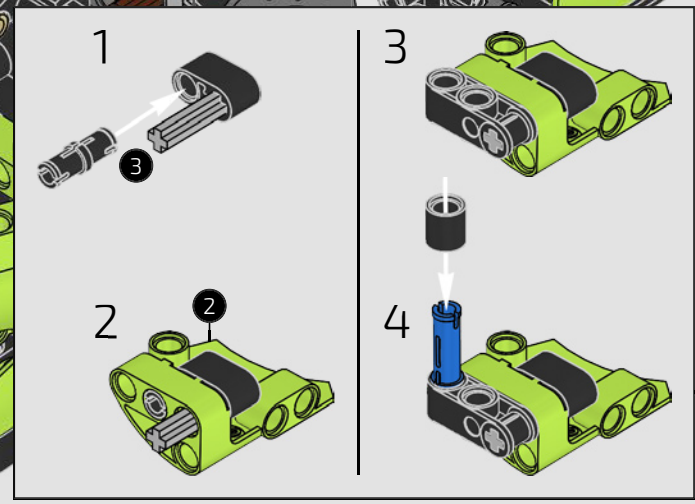

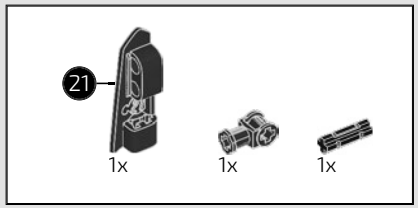

1027

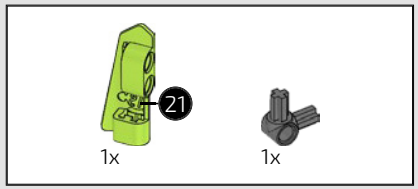

1028

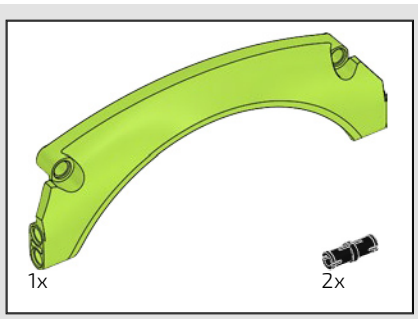

1029

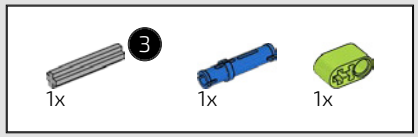

1030

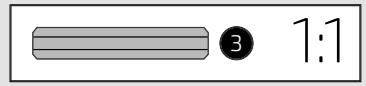

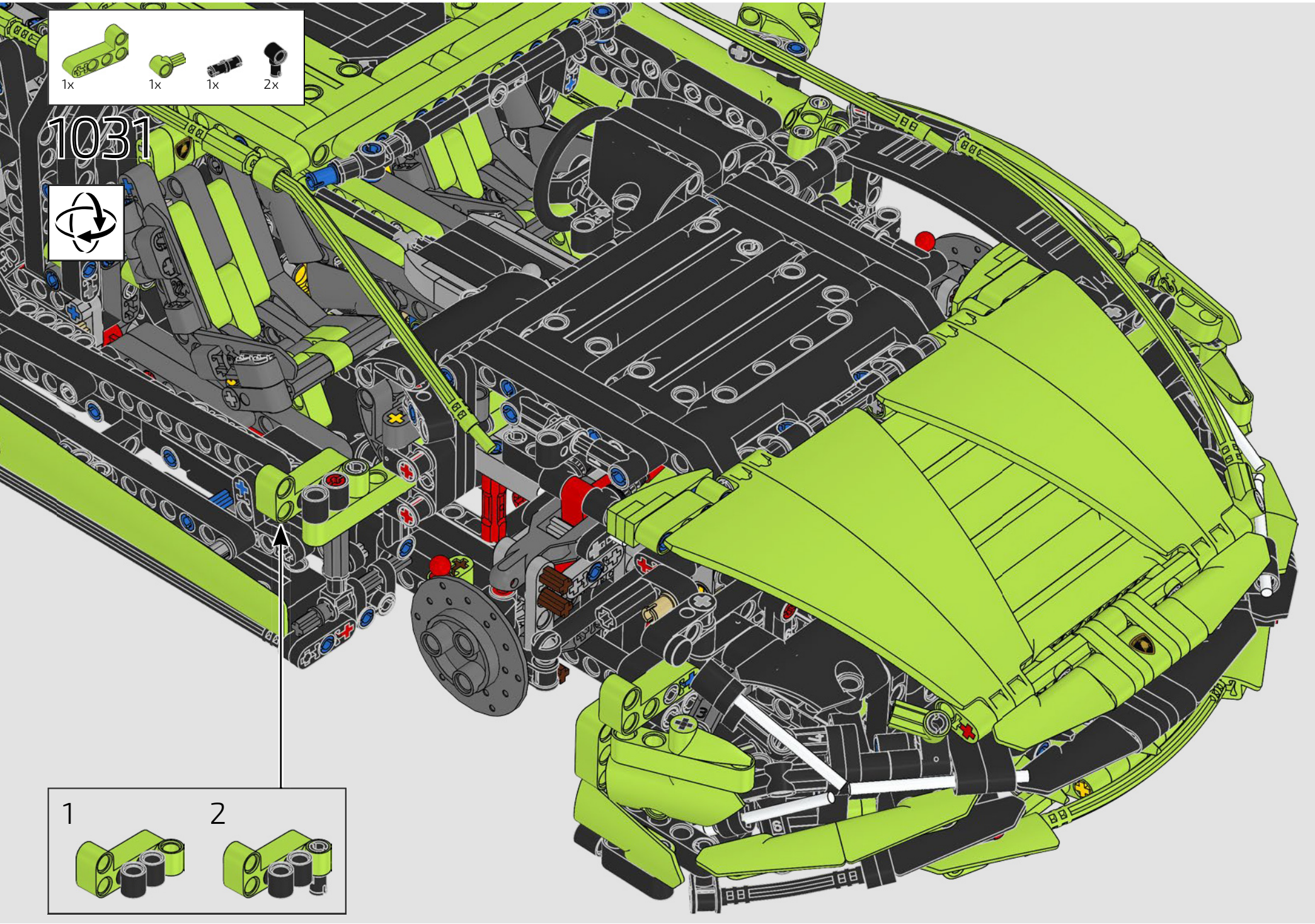
1x
1x
1x
2x
1031
1
2

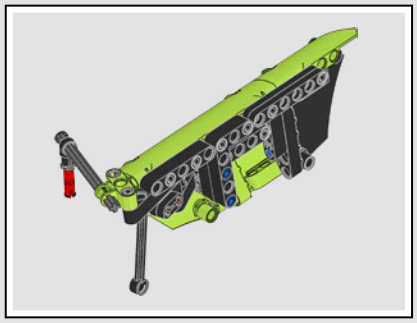

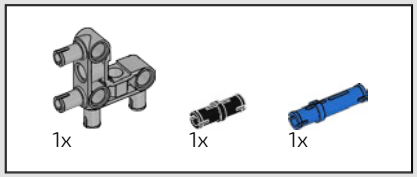

1032

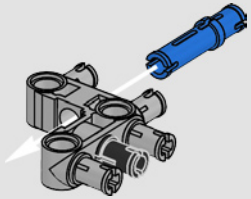

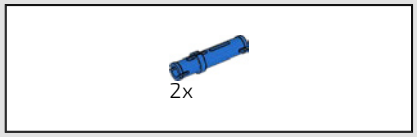

1033

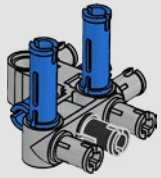

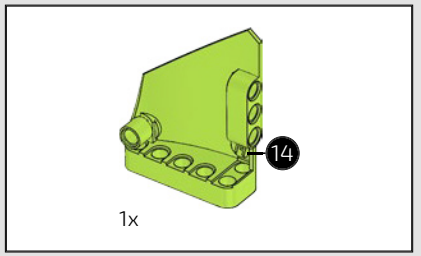

1034

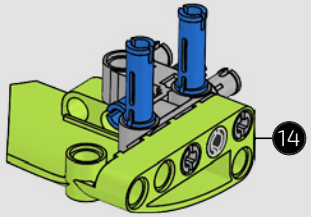



1035

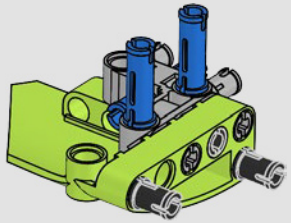

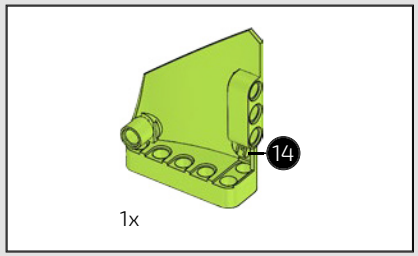

1036

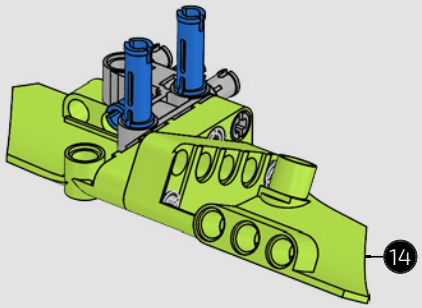

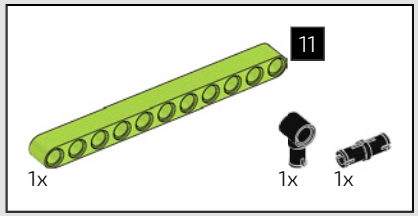

1037

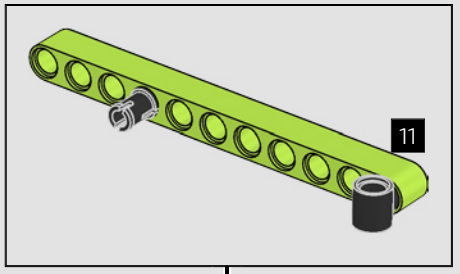

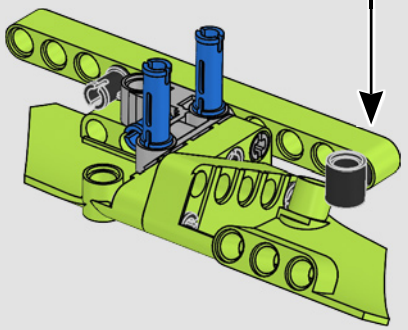

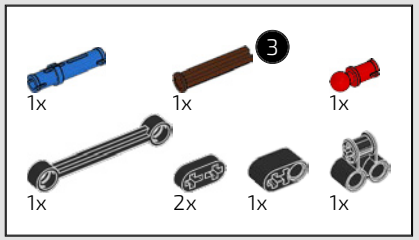

1038

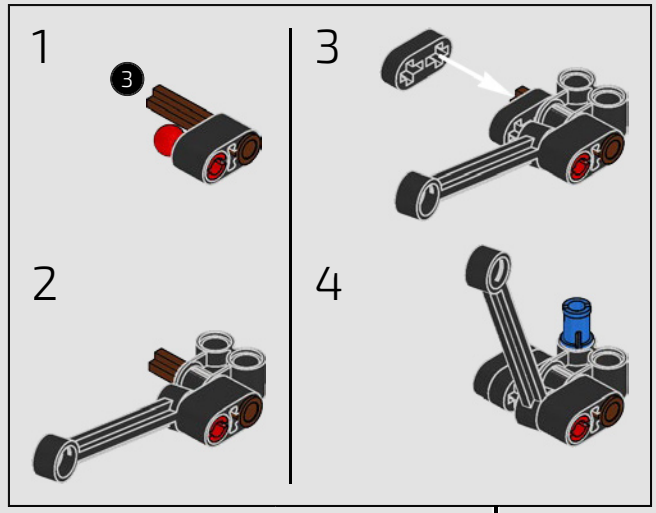

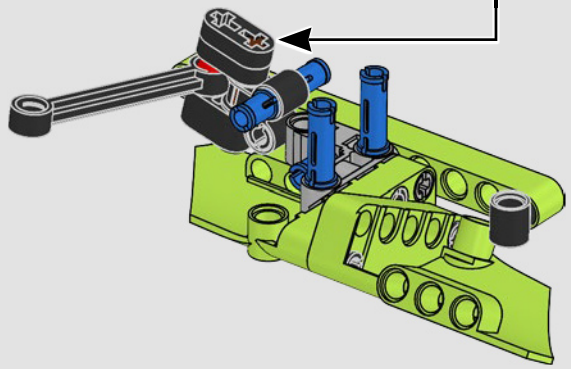

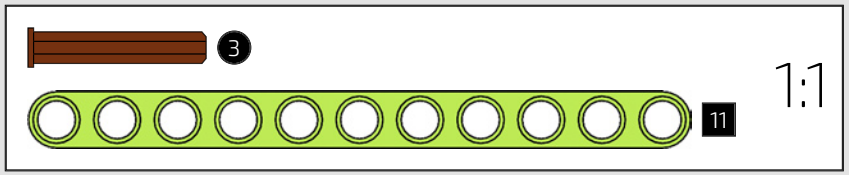

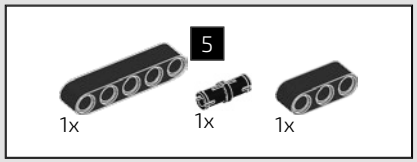

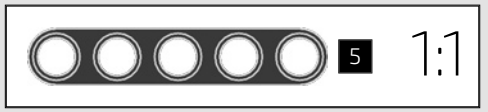

1039

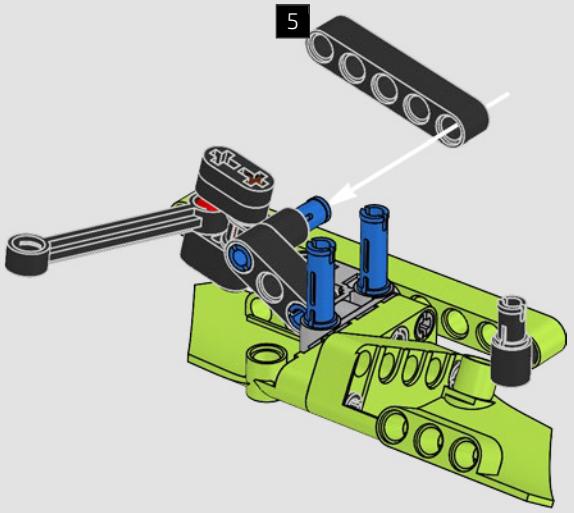

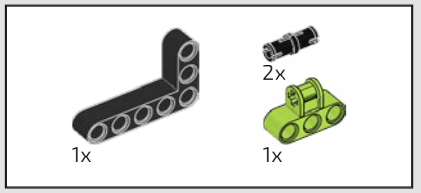

1040

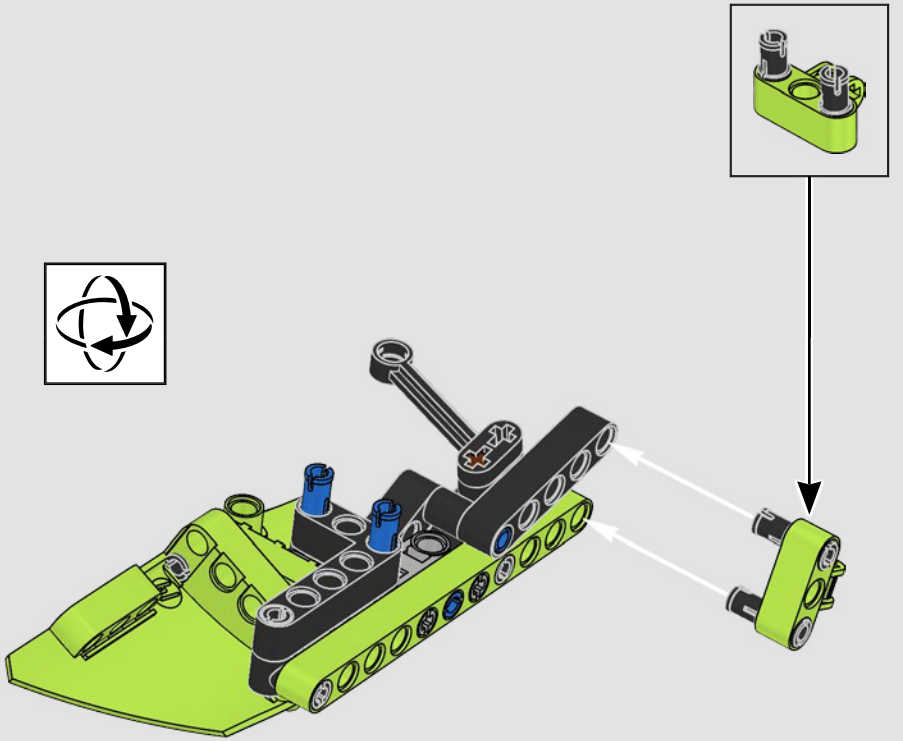

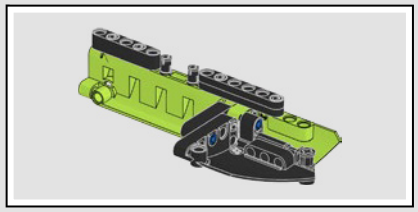



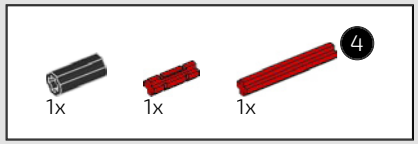

1041

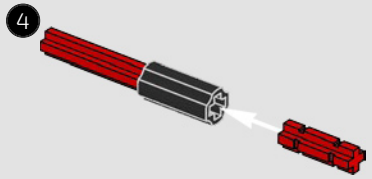

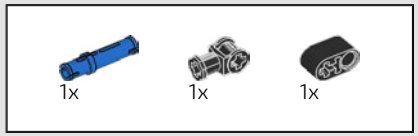

1042

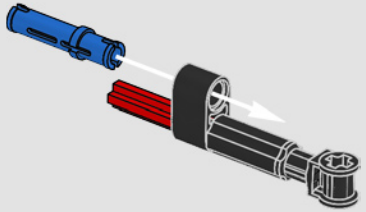

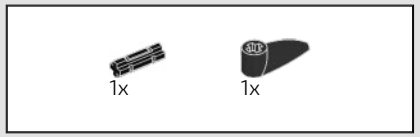

1043

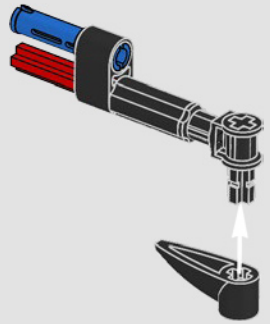

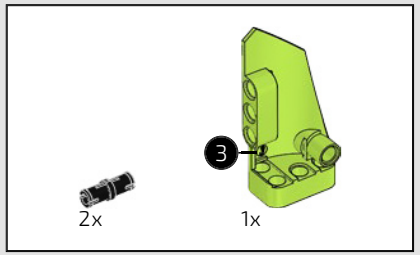

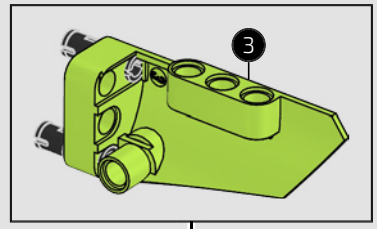

1044

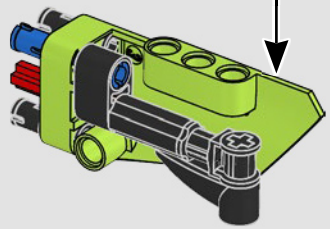

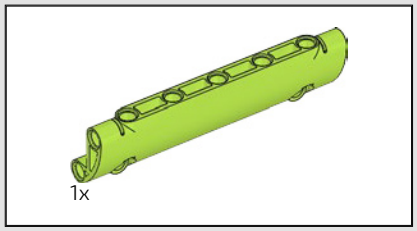

1045

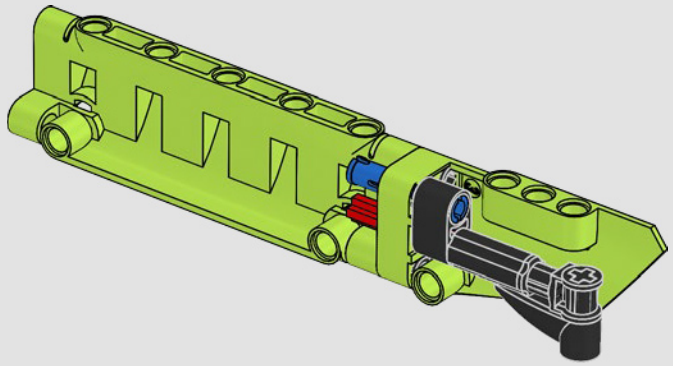



1046

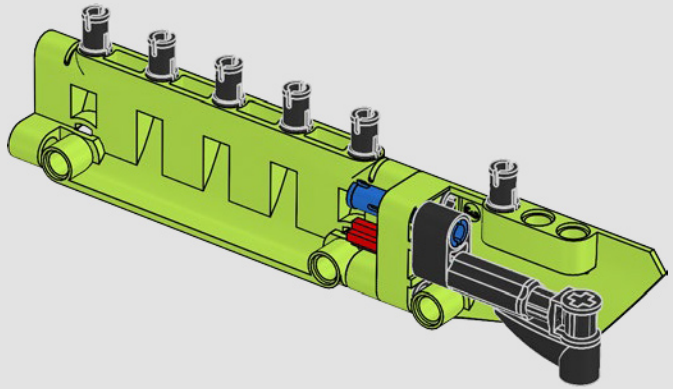

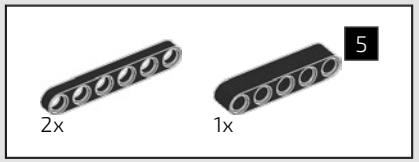

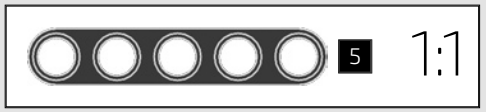

1047

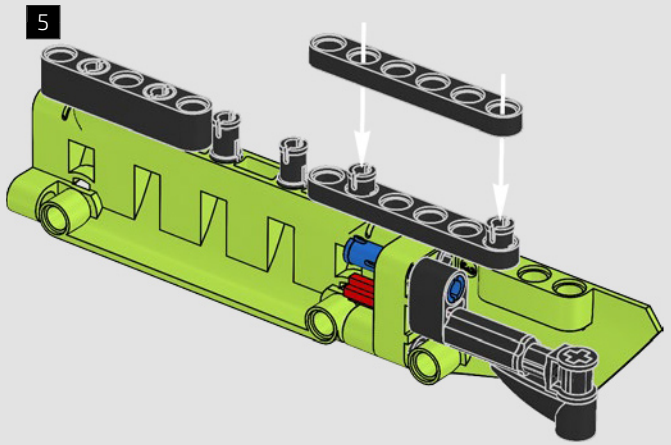

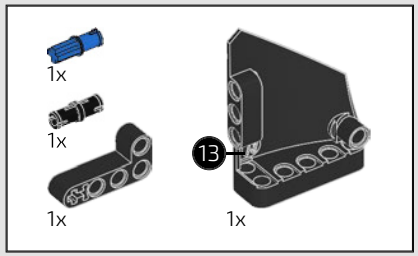

1048

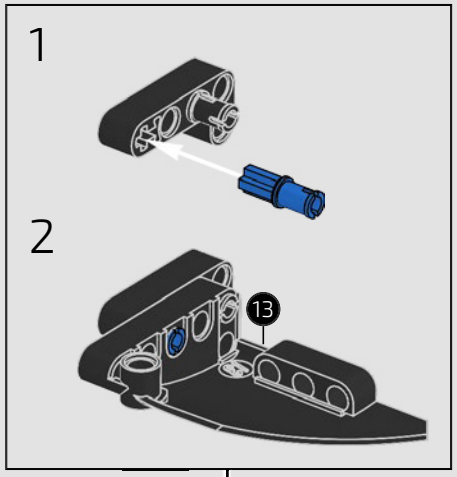

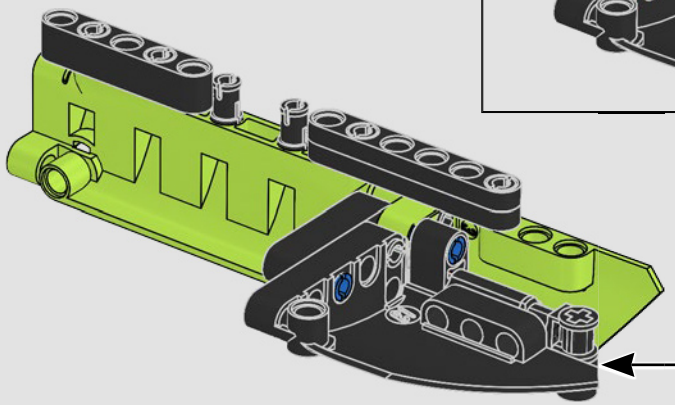

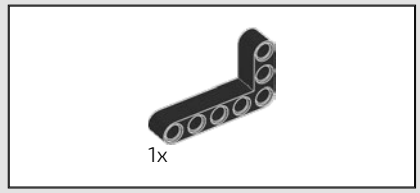

1049

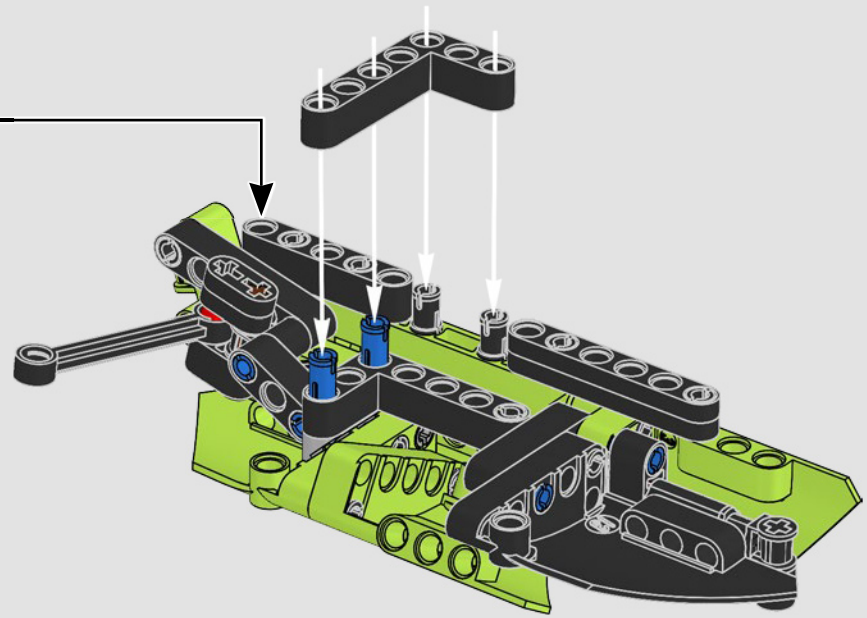

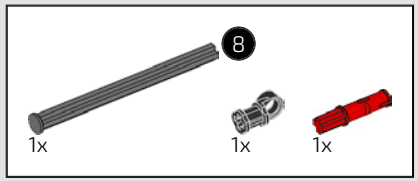

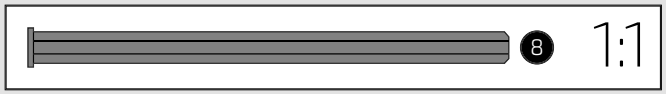

1050

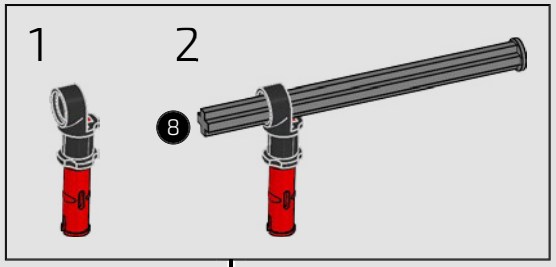



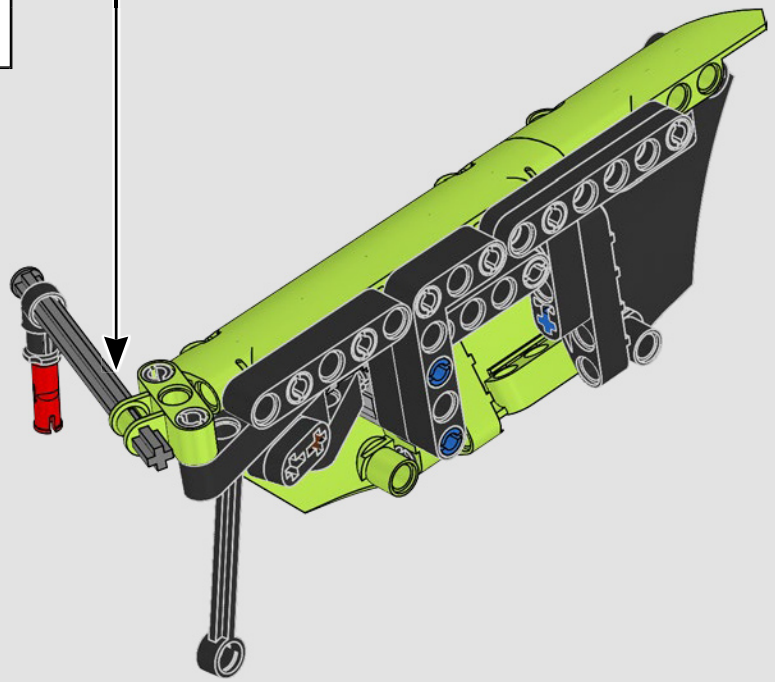

1051

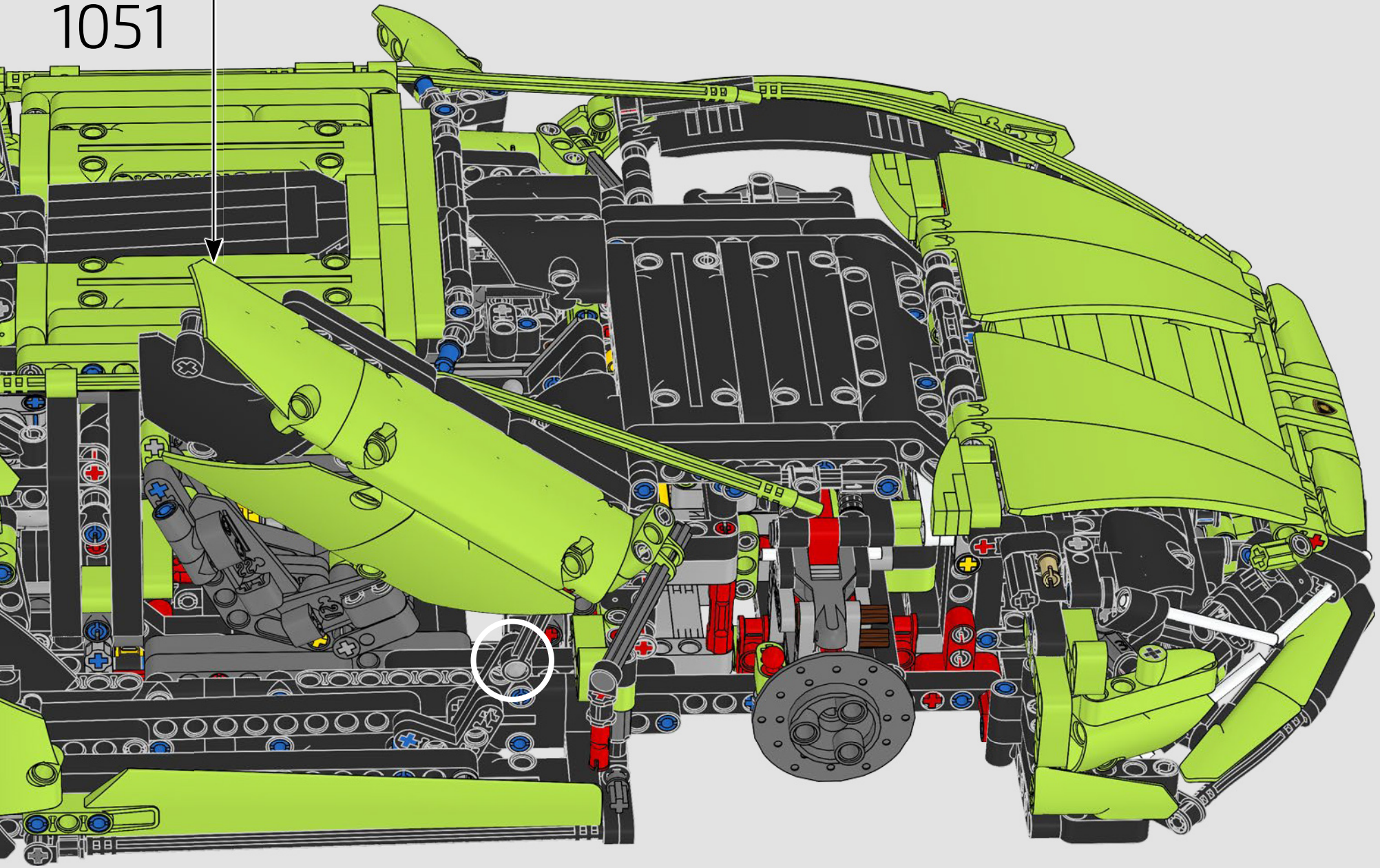

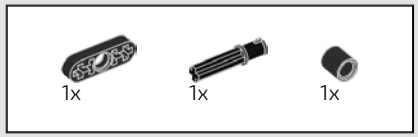

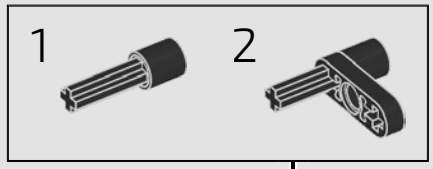

1052

1053

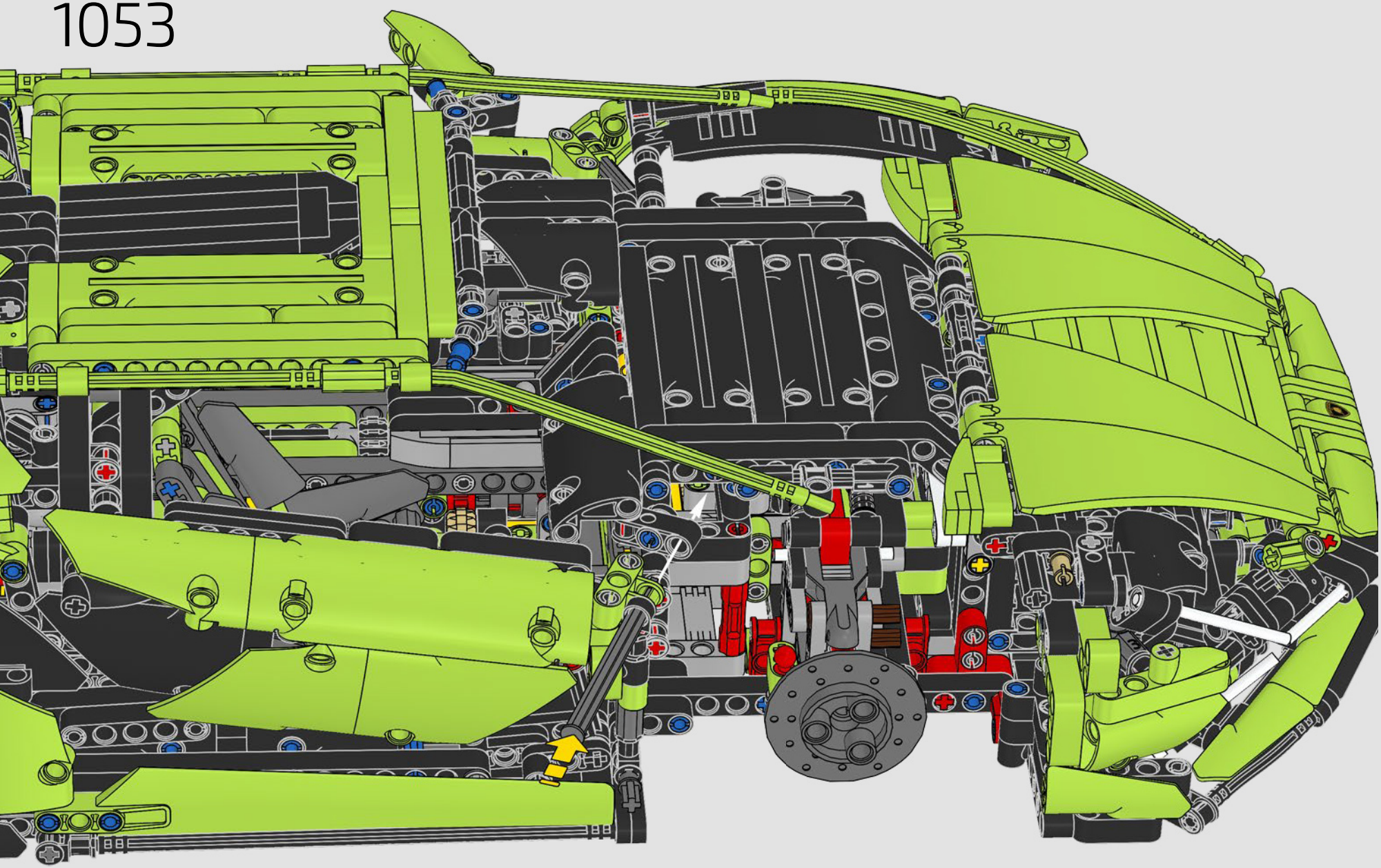

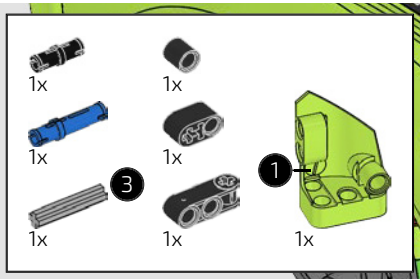

1054

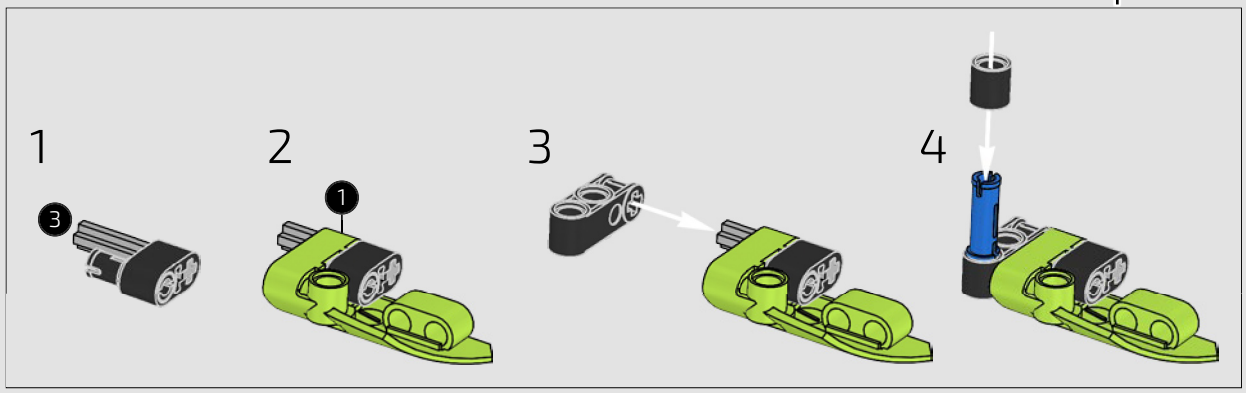

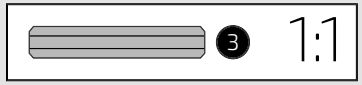

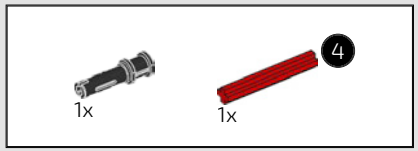

1055

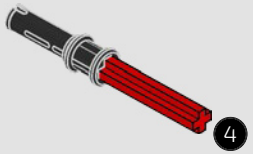

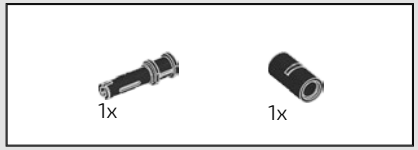

1056

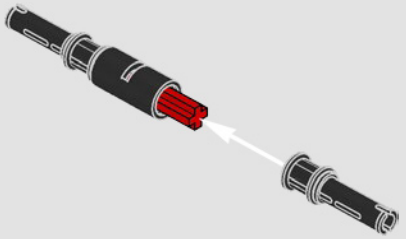

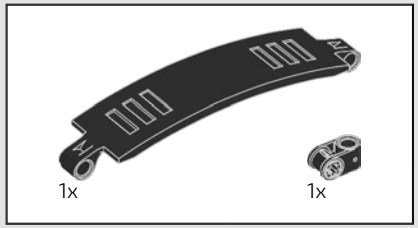

1057

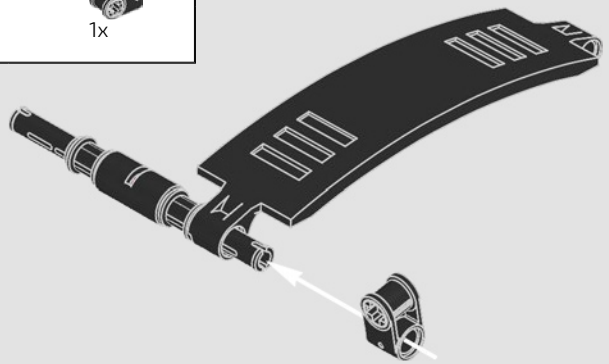

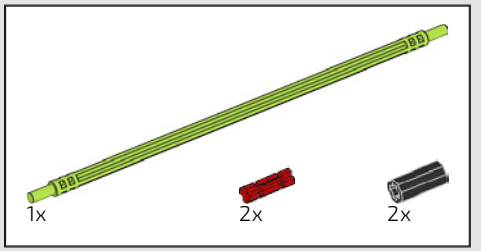

1058

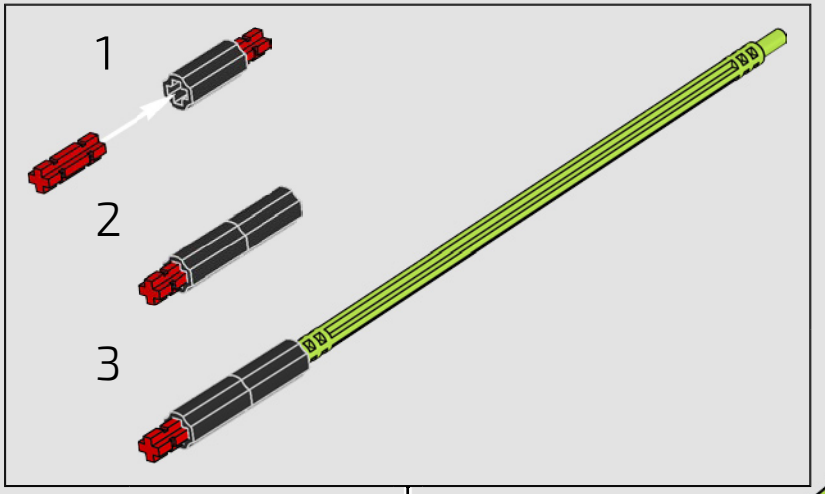

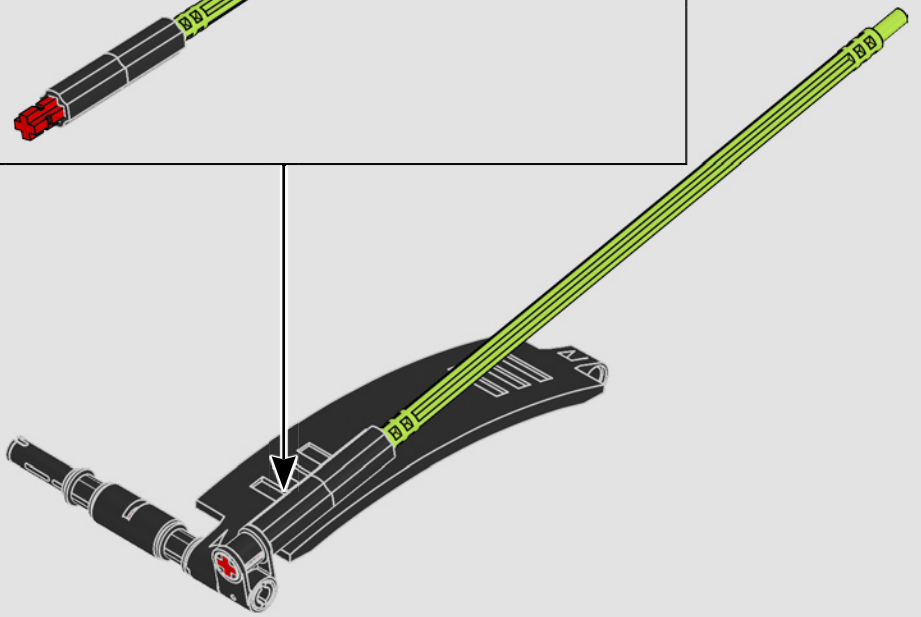

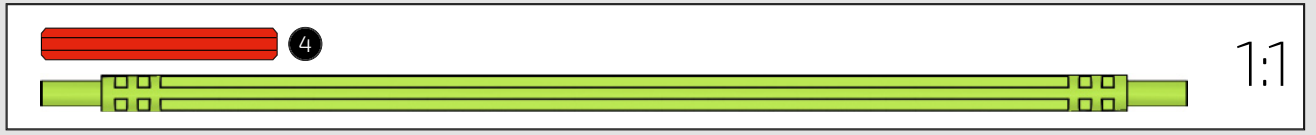

1059

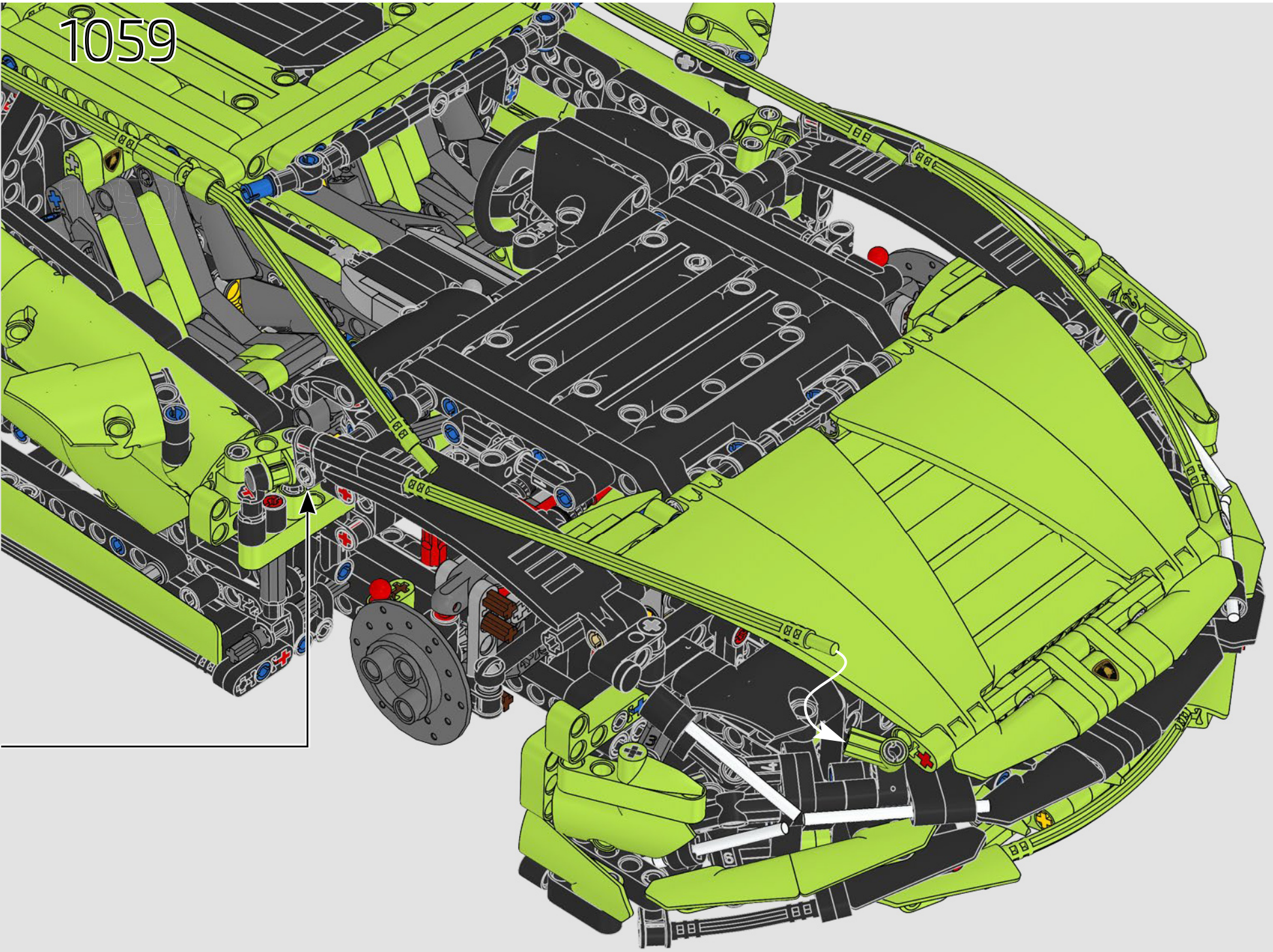

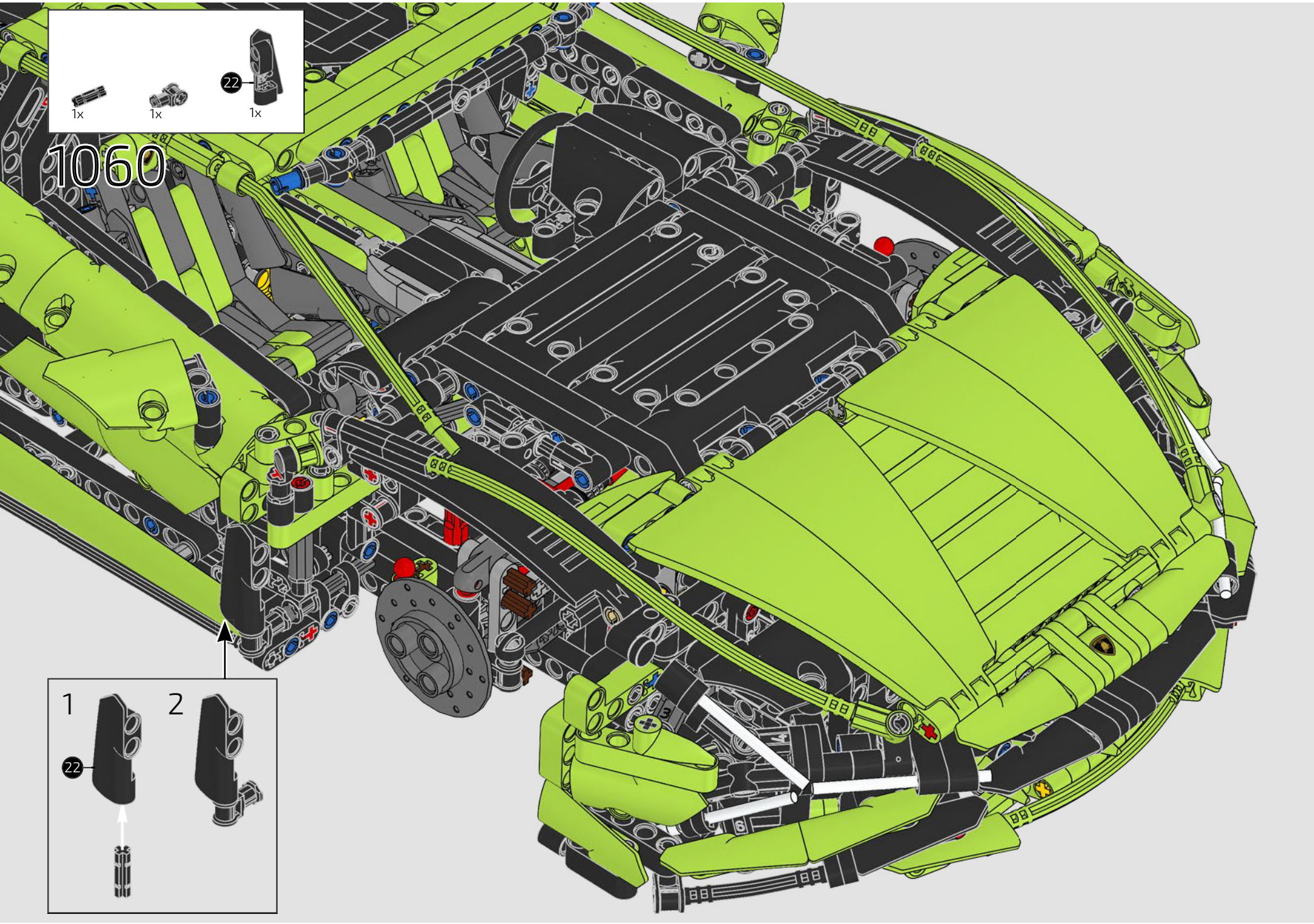
22
1x
1x
1x
1060
1
2
22

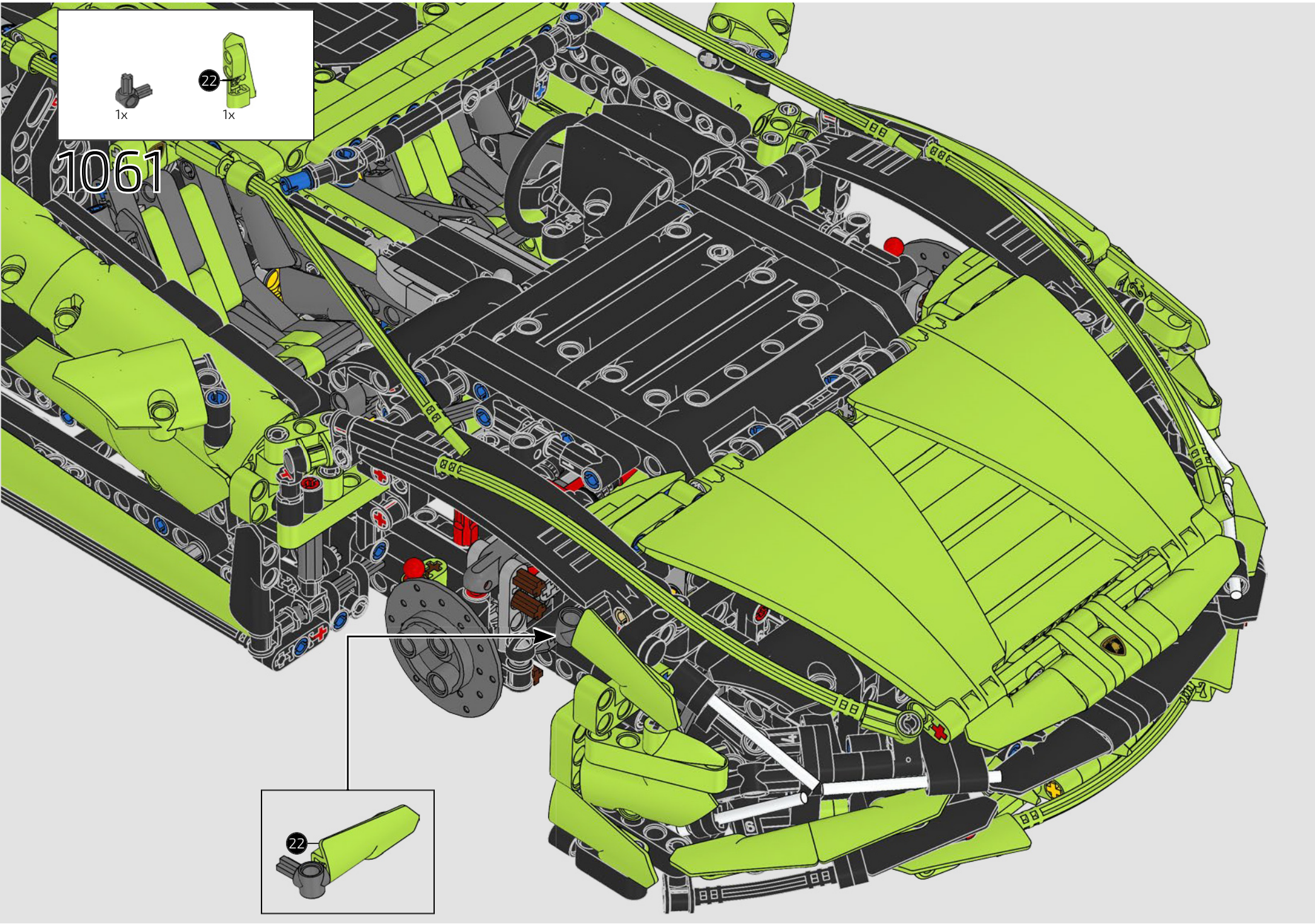
1x
22
1x
1061
22

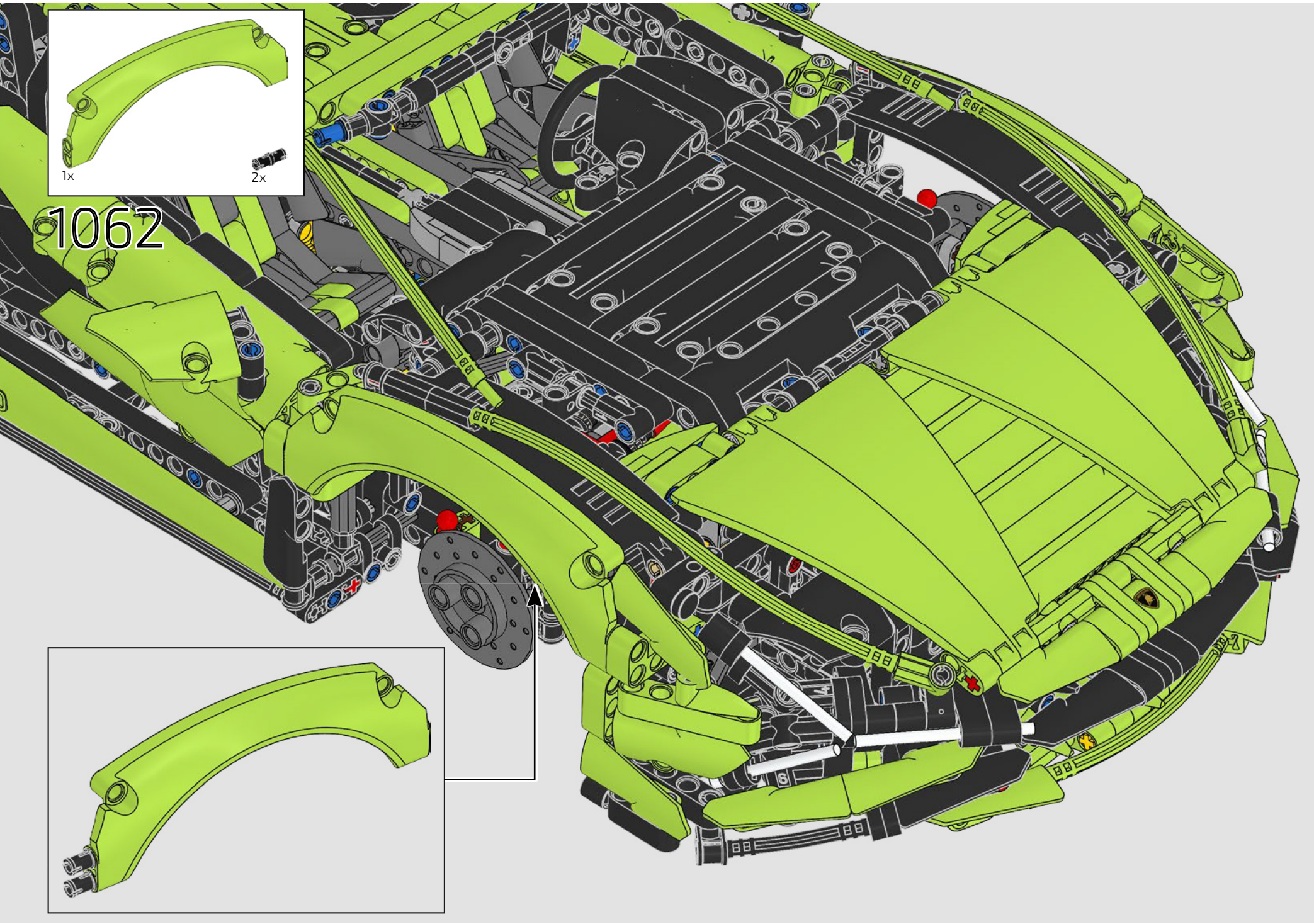
1x
2x
1062

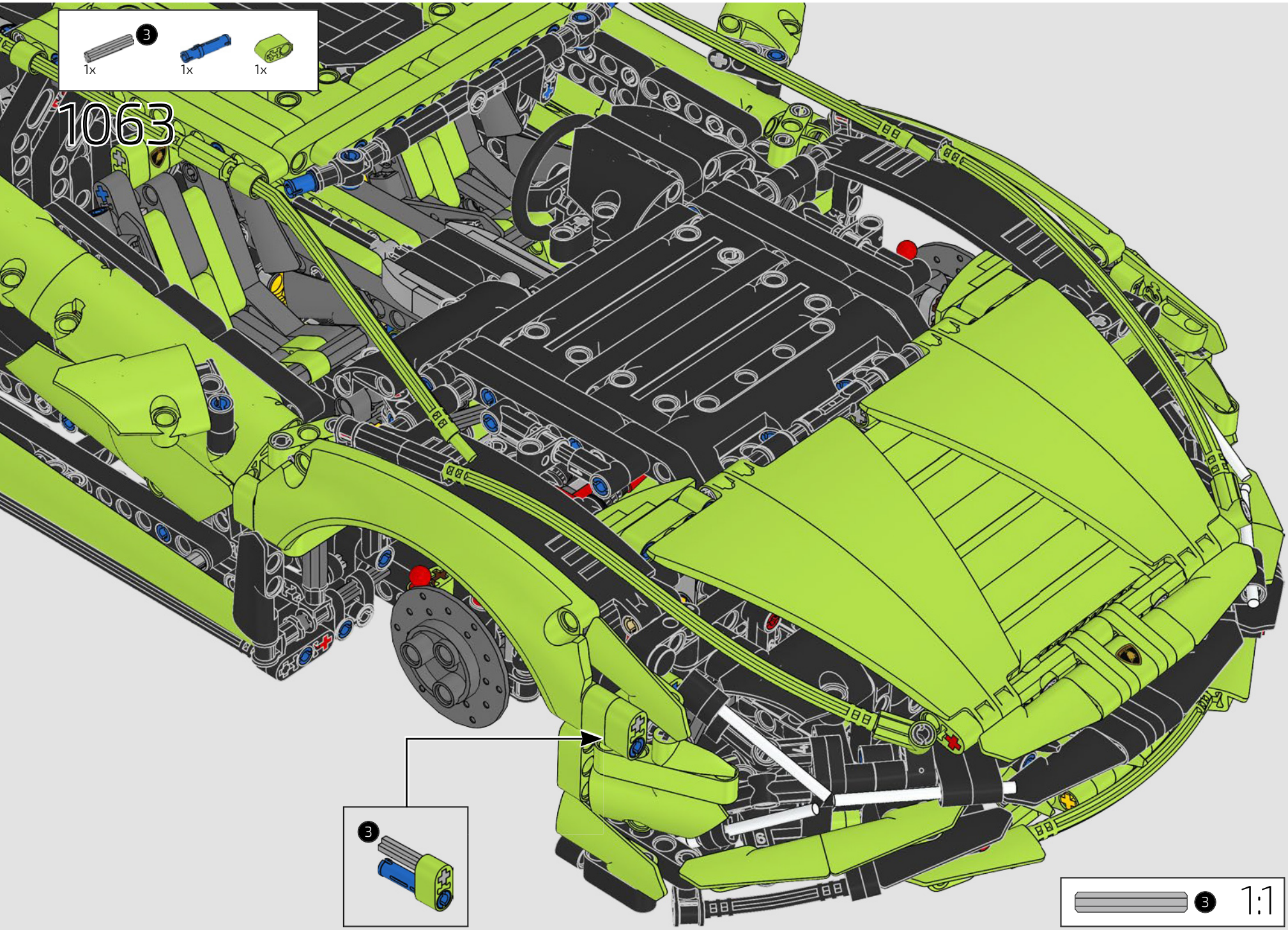
3
1x
1x
1x
1063
3
3
1:1

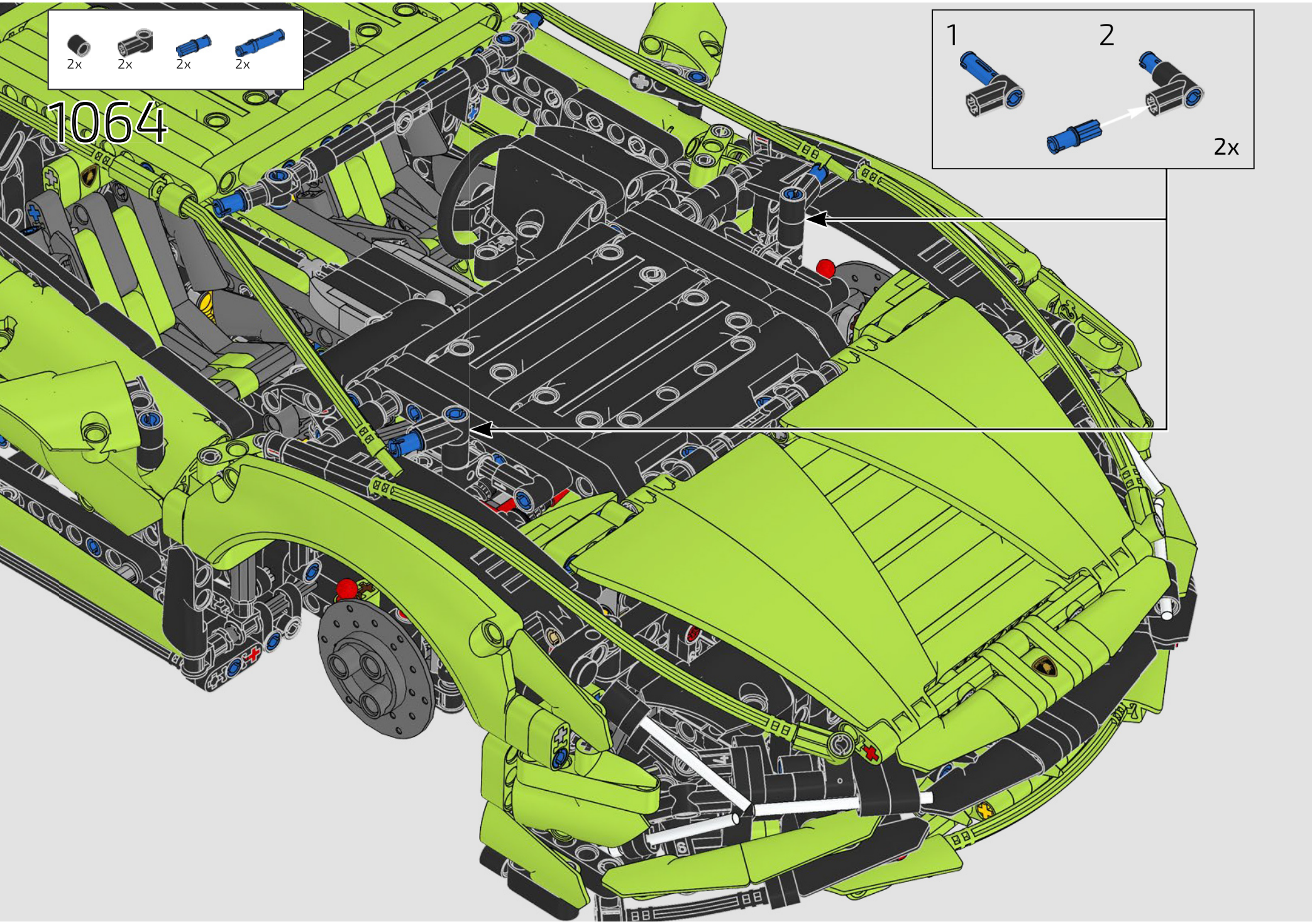
2x
2x
2x
2x
1064
1
2
2x

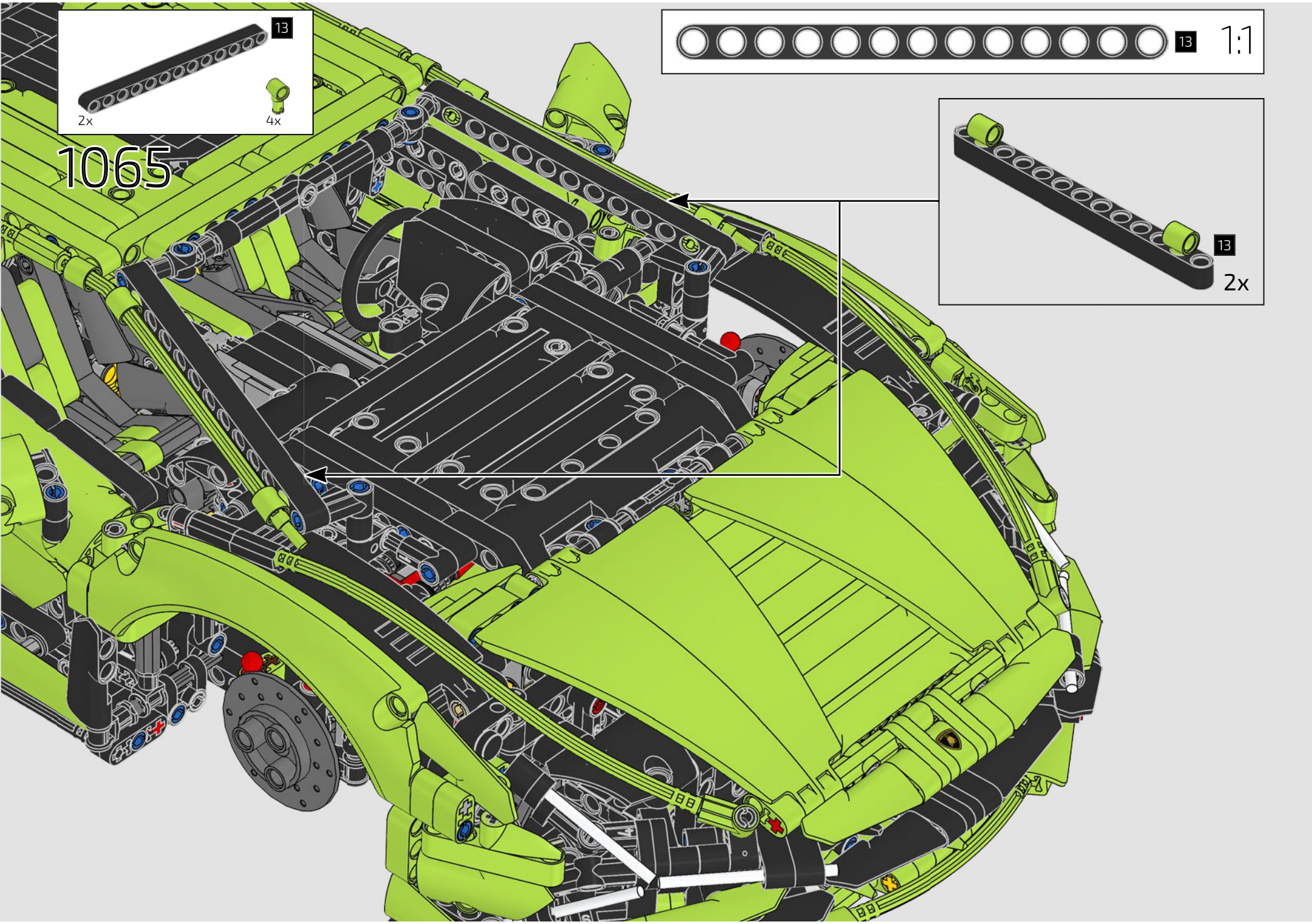
13
2x
4x
1065
13
1:1
13
2x

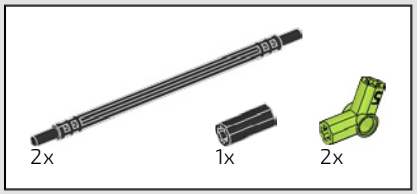

1066

1

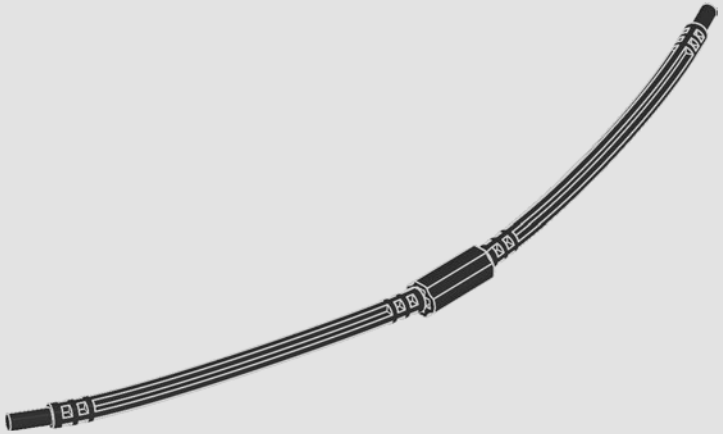

2

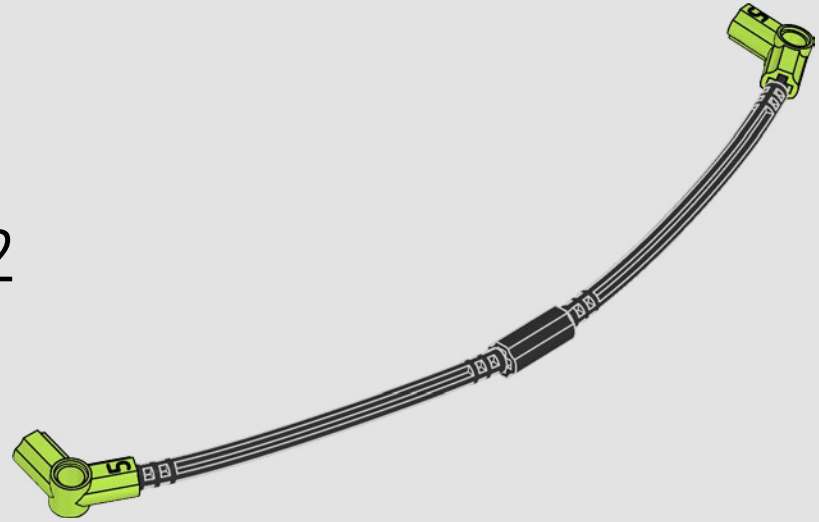

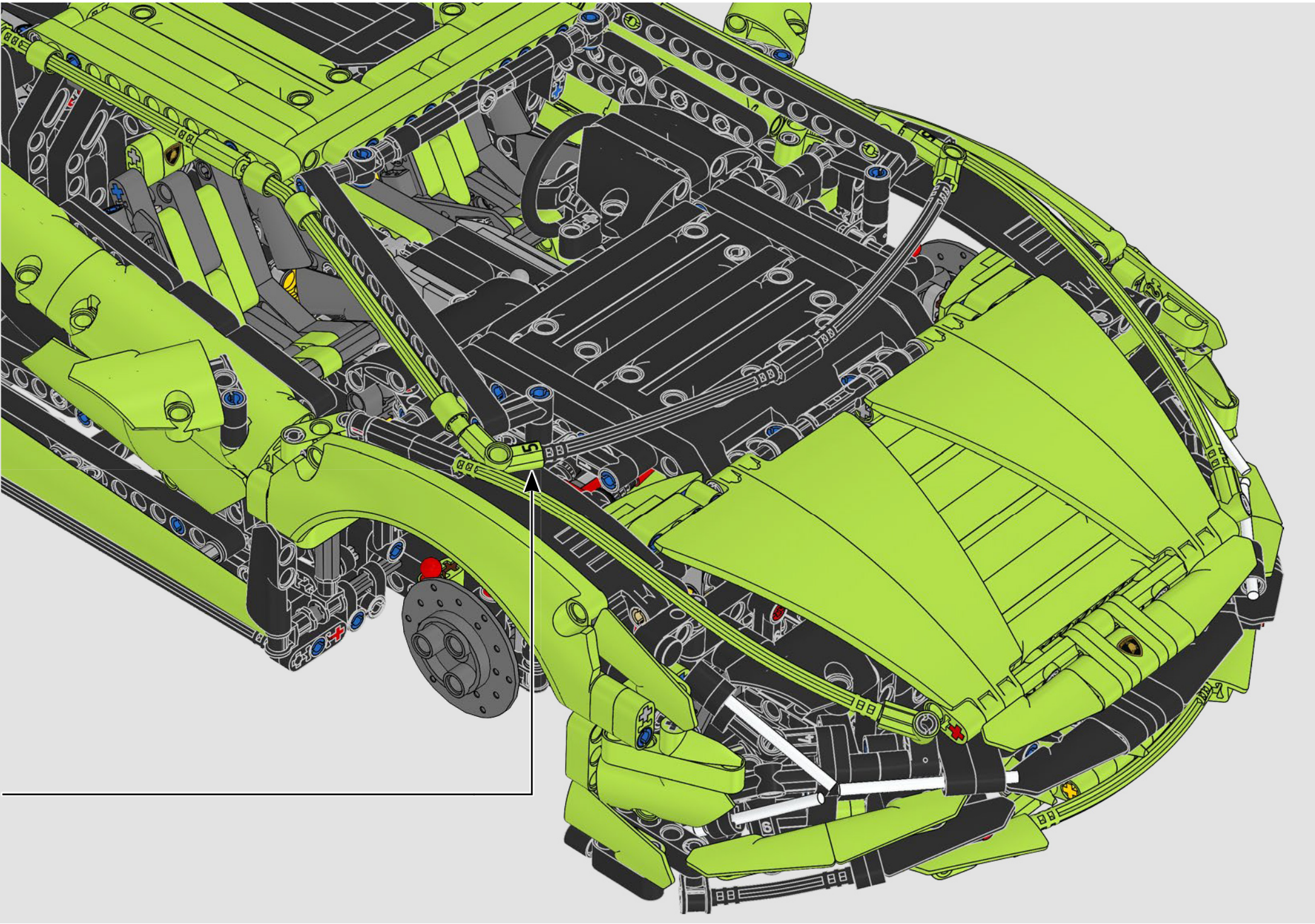

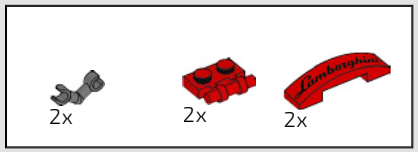

1067

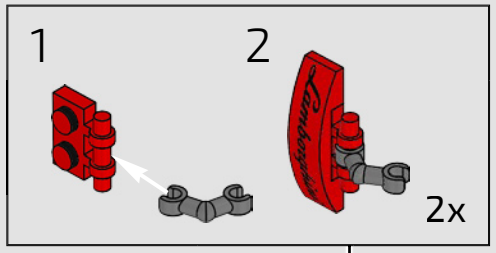

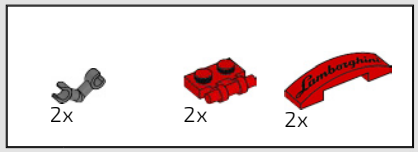

1068

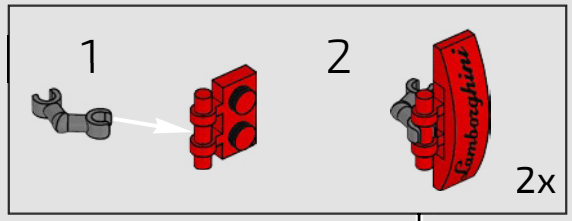

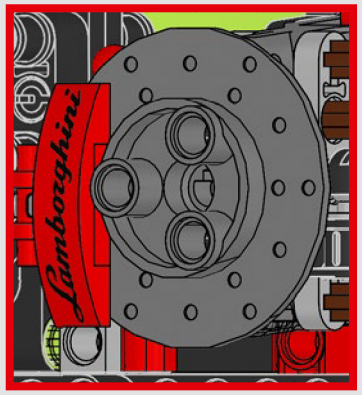





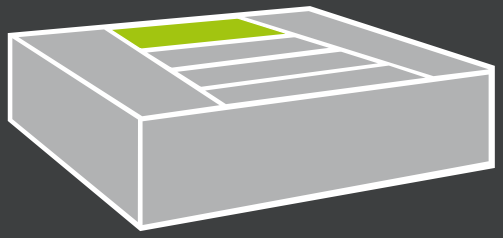

BOX SIX > BOX SECHS

RIMS & TYRES

FELGEN & REIFEN

The unique wheel rims are such an eye-catching part of the overall Sián FKP 37's design that the LEGO® Technic team knew they couldn't truly replicate the supercar if they didn't also recreate its rims. Daniel Sri Sudarsono, Element Designer, was the guy who made it happen, and he explains how challenging a process it was.

Die einzigartigen Felgen sind überaus markante Designelemente des Sián FKP 37. Deshalb war dem LEGO® Technic Team sofort klar, dass eine originalgetreue Nachbildung des Supersportwagens von den Felgen abhängen würde. Element Designer Daniel Sri Sudarsono ist dieses Kunststück gelungen. Hier beschreibt er, wie schwierig dieser Prozess war.

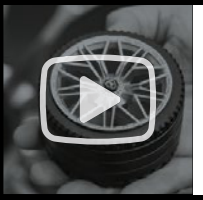

> www.LEGO.com/lamborghini-sian/videocasts



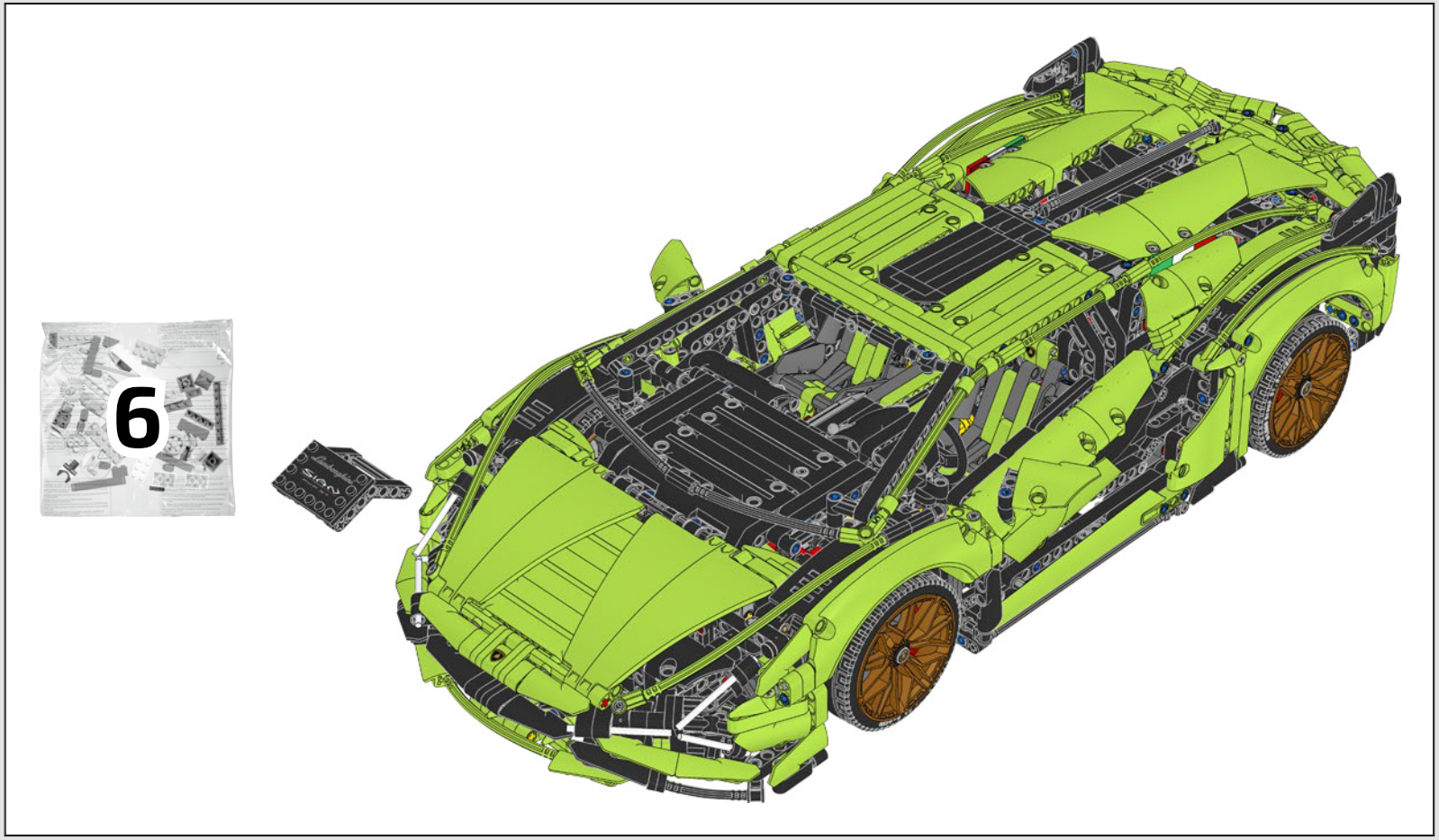
6

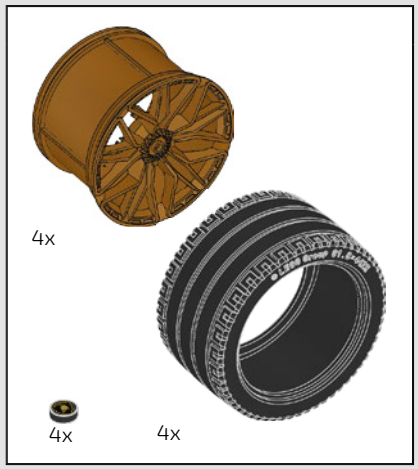

1069



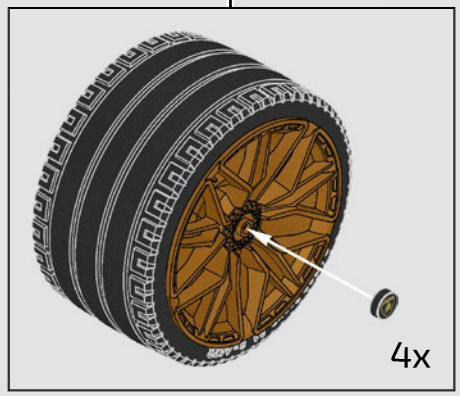

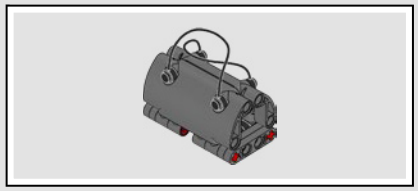

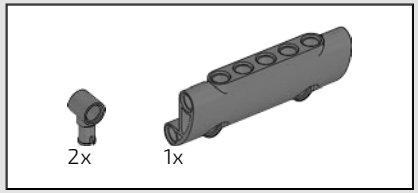

1070

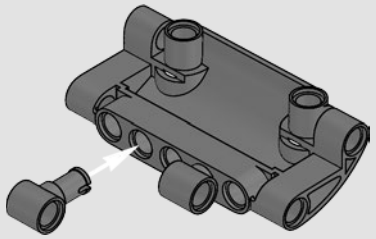

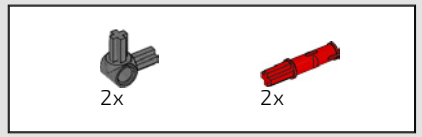

1071

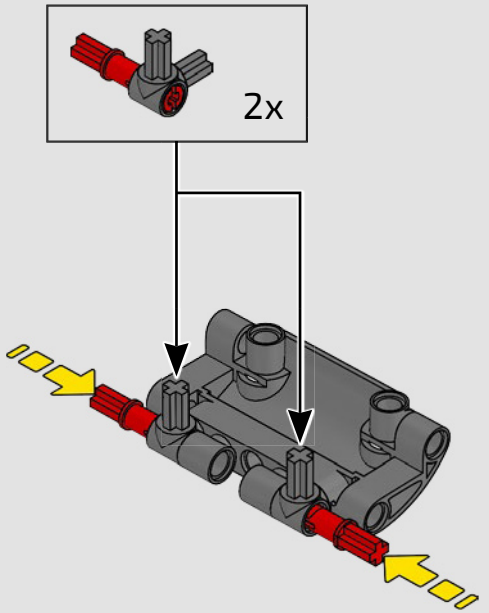

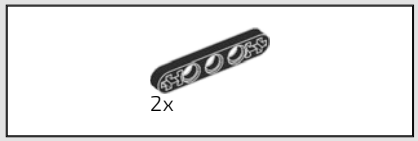

1072

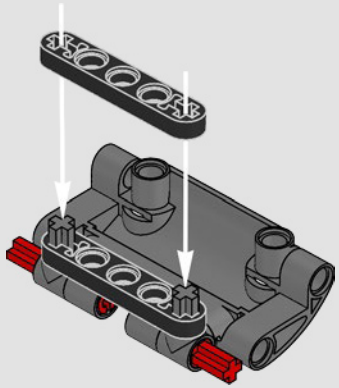

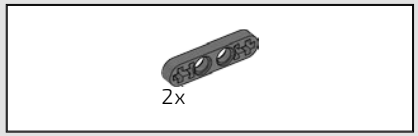

1073

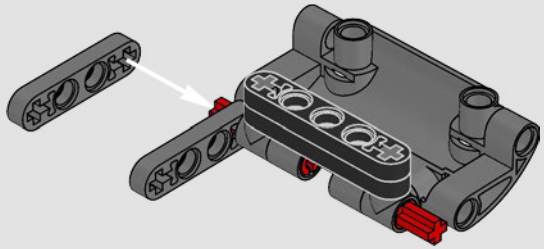

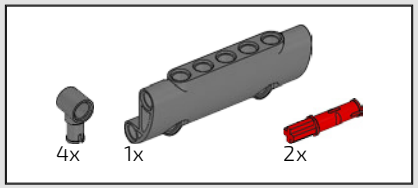

1074

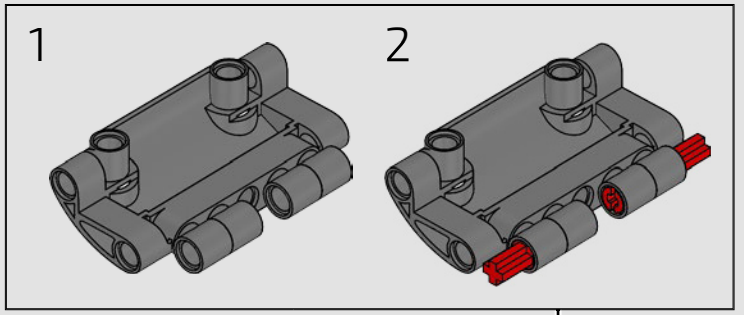



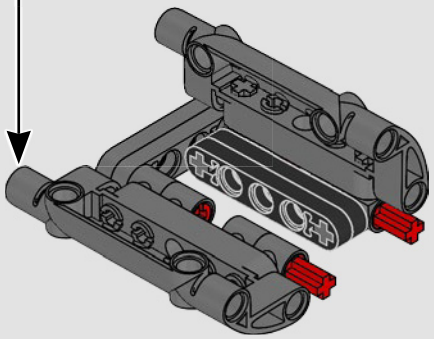

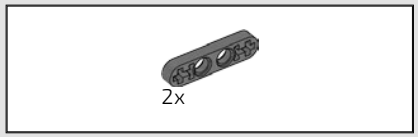

1075

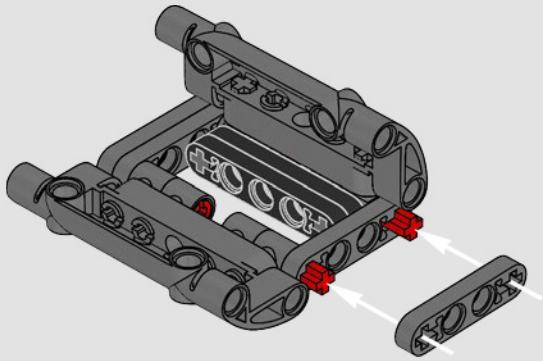

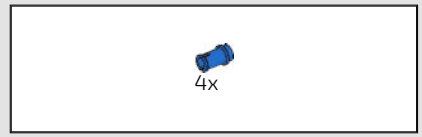

1076

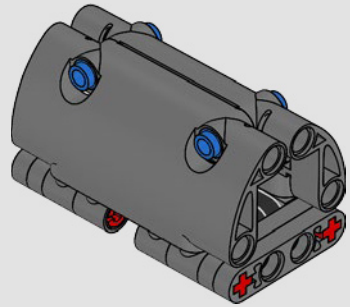

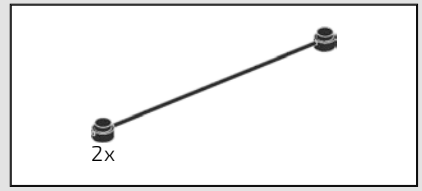

1077

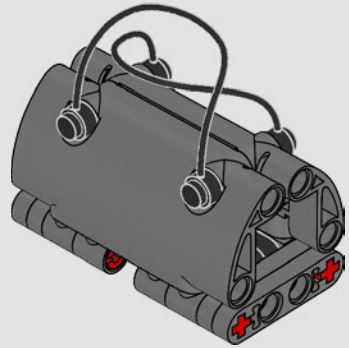

1078

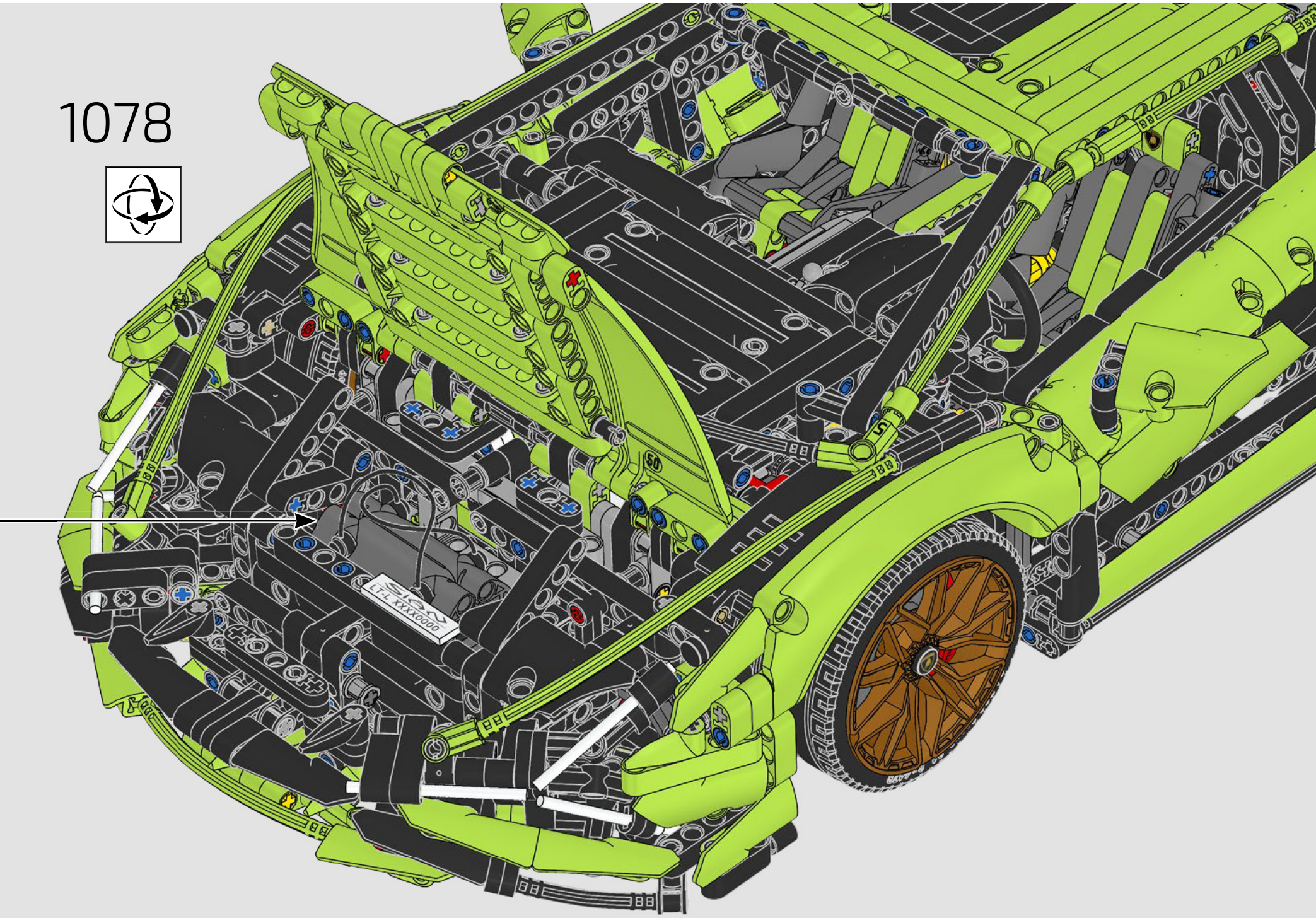

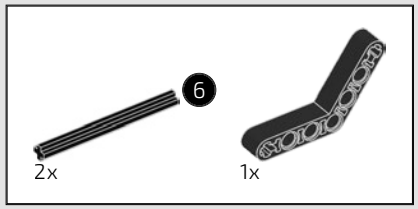

1079



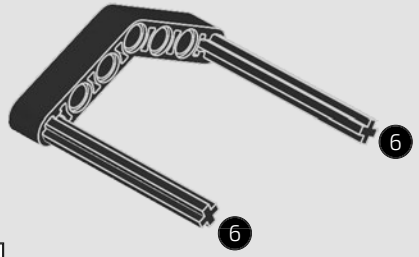

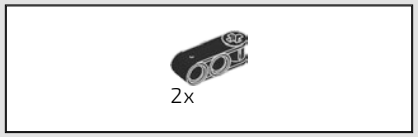

1080

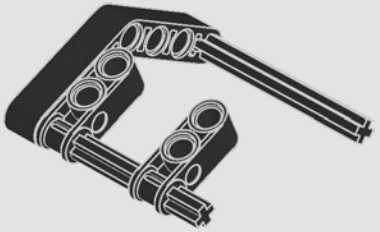

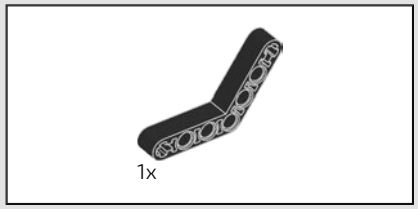

1081

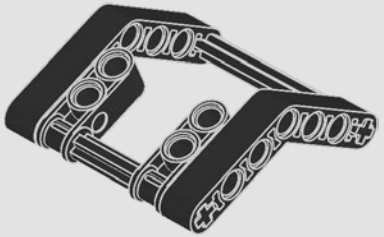

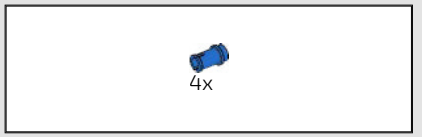

1082

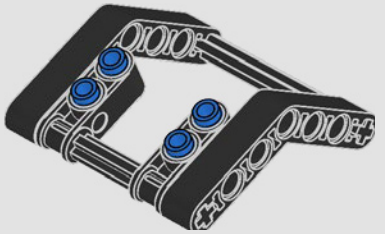

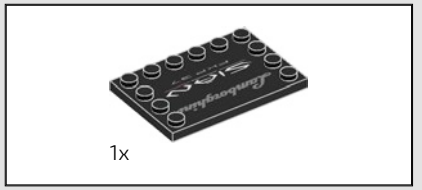

1083



1084

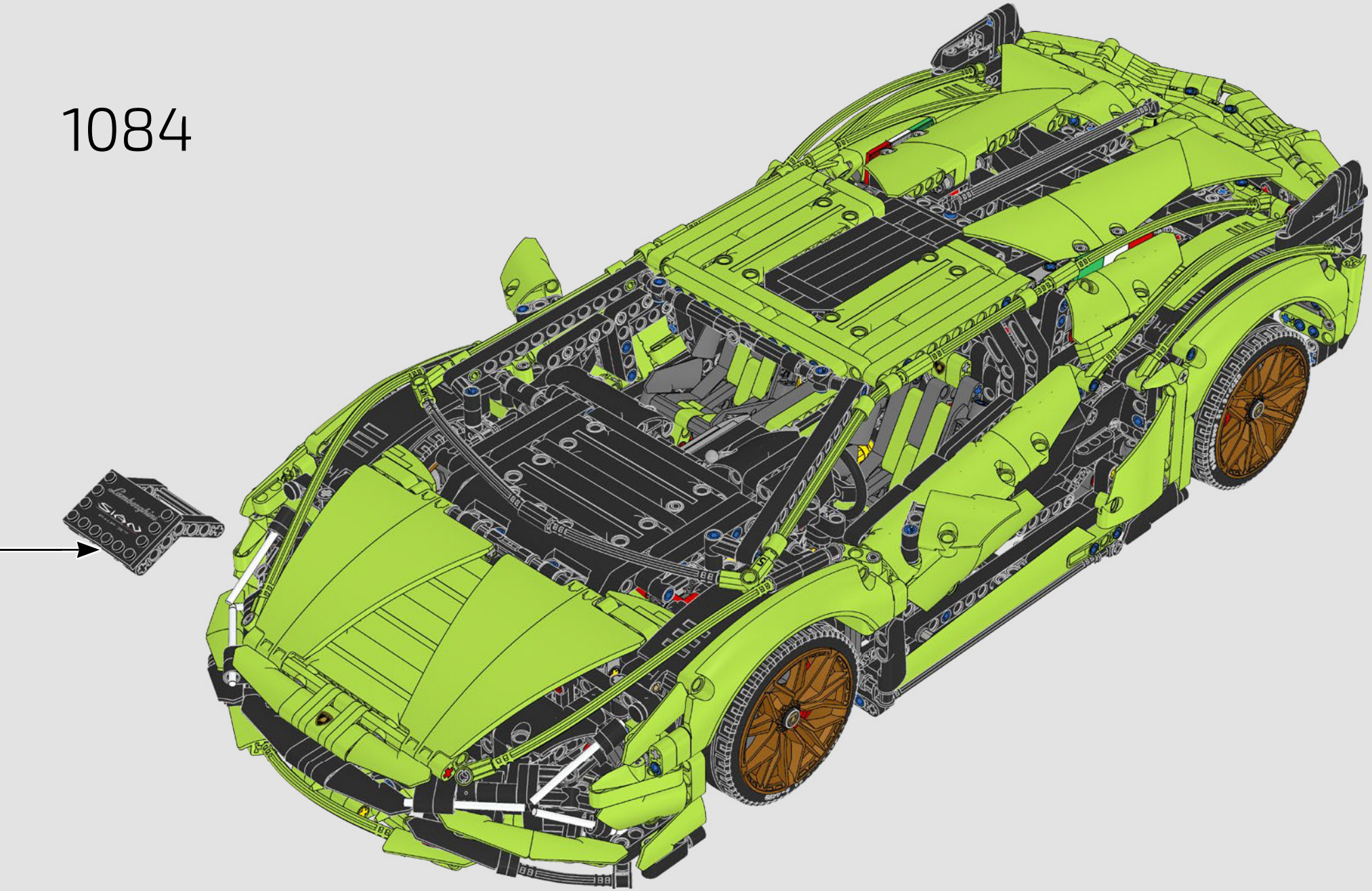





8x
6286381

1x
6174917

4x
6145859

4x
6278125

78x
4143005

162x
4206482

5x
6057802

2x
6224999

361x
6299413

1x
6302568

7x
6302735

4x
6170559

6x
4164037

4x
6069006

8x
6149985

2x
6227330

6x
6271874

22x
6135494

2x
4107762

4x
6161772

3x
6159763

8x
6144791

4x
6306718

3x
6211876

24x
6326619

30x
6302741

15x
6308233

2x
6308248

10x
6150003

2x
4537251

8x
4621557

14x
6308232

11x
6218484

19x
6261378

11x
6218483

10x
6308234

3x
6302570

45x
6307436

6x
6325515

10x
6170474

7x
6308247

11x
6322197

4x
6013530

1x
4529160

5x
6250234

4x
6250235

2x
6004097

2x
6004093

26x
6271826

2x
4164021

2x
4187743

4x
6033782

3x
6308241

1x
6325601

2x
6322194

2x
6075049

5x
6286222

13x
4661486

5x
6250243

1x
6182382

5x
6250242

1x
6308244

2x
6302730

14x
6308236

4x
6302732

9x
6293920

3x
6303394

2x
6308250

5x
6250232

2x
6308242

2x
6308253

9x
6308230

2x
6294607

4x
6311092

2x
6303399

8x
6305373

2x
6308245


5x
4211758


2x
4563045


18x
4211566


1x
6262968


91x
4211815

3


15x
6276969


4x
4538007


8x
4211655


4x
6282158


2x
4558169


6x
6321309


3x
4211396


12x
4234251


2x
4211561


2x
4211356


2x
4211445


6x
6271165


7x
6265690


38x
6275844


2x
6247352


7x
4211713


10x
4211651

5

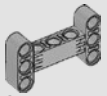
8x
6055519


17x
4211805

7

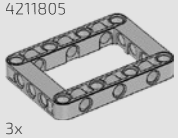
3x
4539880

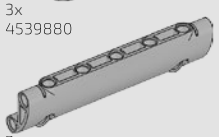
2x
6262448

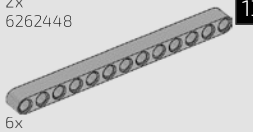
6x
4522934

13

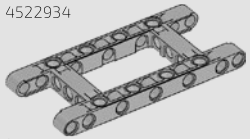
1x
4540797

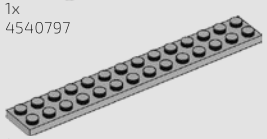
1x
4662161


10x
4211375


12x
6173127


12x
6151349


7x
4211807


13x
4640536


2x
6313453


8x
6123815


2x
6028813


4x
6168633


12x
6000018


2x
6116017

14x
6282144

2x
4525184

4x
6219840

4x
6197965

21

4x
6197945

22

3x
6012451

1x
6261793

2x
6283865

5x
6100931

8x
6005331

4x
6265093

9x
4516546

12x
4223767

4x
6273715

3x
4610374

9x
6167281

2x
6133119

4x
4210749

23x
6083620

4

17x
6271830

4x
6318697

5x
4508553

5,5

8x
6074651

10x
4495931

7

3x
6194722

5x
4499858

8

4x
6271155

7x
4603472

11

2x
4542576

15

3x
6265646


6x
6170419


2x
4544140


2x
6057414


2x
306801


1x
6276052


2x
6116602


1x
6301904

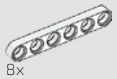
8x
6170574


6x
4565452


5x
6013937


7x
4666579


9x
6084724


9x
6321305


6x
4666999


12x
6224794


20x
6254216


59x
4142865


1x
6313493


12x
4112203


1x
6211768


22x
4519010


3x
4107800


2x
4119474


7x
6284189


8x
6276974


7x
6282151


1x
4544151

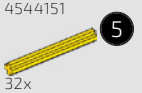
5
32x
6130008

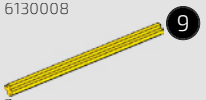
9
3x
6130010


6x
6281994


16x
6100930


5x
6280393


4x
4140585


18x
6273712


2x
306821


64x
6209519


35x
4140806


8x
6194079


17x
6273211


12x
4141811

4
32x
6129995

4x
6302569

9x
4254606

2x
6212053

20x
4512363

4x
6284070

5x
6323635

4x
6278152

20x
6121485

2x
4560174

7x
307026

9x
4177431

68x
4164133

6x
6322045

37x
6261371

18x
6284699

4x
6173119

20x
4109810

511x
6279875

73x
6265091

14x
4107081

1x
4198367

8x
6280394

7x
4162857

4x
6268905

6x
6267487

2x
4121966

4x
6114987

5x
6192309

2x
306926

10x
302326

2x
6092585

6x
6069000

4x
4515373

1x
370026

10x
6302572

4x
6117973

6x
6288220

28x
4107828

28x
4112287

4x
6262897

43x
6273708

6x
302226

1x
6302571

4x
242026

2x
6166859

1x
6315899

37x
6089119

2x
6261386

8x
4552347

2x
6007966

18x
4142822

1x
6271869


1x
6302573


4x
6208345

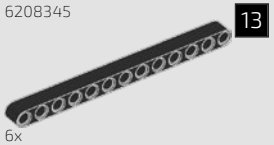
13
6x
4522933

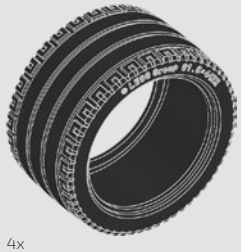
4x
6139227

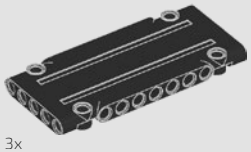
3x
4566243


3x
6265643

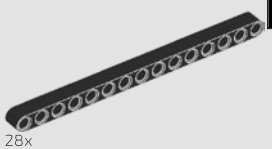
15
28x
4542573

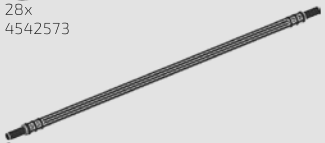
3x
6139205


6x
6313520


13x
362326


1x
4558170


30x
6321745


4x
4142236


21
8x
6316923


22
8x
6319983


4
16x
370526


16x
6271825


2x
371026


1x
6323613


19x
6282140


26x
6030286


5
41x
4142135


32x
4142823


2x
6271358


1x
4125213


24x
4114634


2
2x
4566249


1
2x
4566251


4
1x
4541325


3
1x
4541924

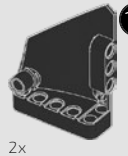
14
2x
4558740


13
2x
4558775

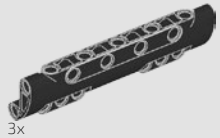
3x
6031916

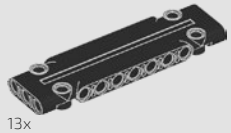
13x
6080356


2x
4629921


2x
663626


4x
389426


1x
4562009


6x
6132744

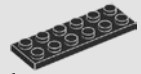
1x
379526

7
11x
4495935

1x
6150082

6x
6279881

2x
6302574

2x
346026

5x
416226

6
22x
370626

2x
6244698

9
33x
4645732

11x
6271152

7x
6016154

2x
6096955

11
6x
6029578

2x
4501290

Customer Service
Kundenservice
Service Consommateurs
Servicio Al Consumidor
LEGO.com/service or dial
: 00800 5346 5555
: 1-800-422-5346

LET'S MAKE THE BEST EVEN BETTER

LASST UNS DAS BESTE SOGAR NOCH BESSER MACHEN



TELL US WHAT YOU THINK...

We are always looking to improve the LEGO® Technic sets we create, so we invite you to tell us your opinion. What do you think of the model itself? How was the building experience? Did you enjoy the small videos that explained the story behind the model?

When you complete the short feedback survey, you will automatically be entered into a draw to win a LEGO prize. Terms and conditions apply.

TEILEN SIE UNS IHRE MEINUNG MIT ...

Wir sind stets bestrebt, unsere LEGO® Technic Sets zu verbessern, deshalb würden wir gerne Ihre Meinung erfahren. Was halten Sie von dem Modell? Wie war das Bauerlebnis? Haben Ihnen die kurzen Videos über die Hintergrundgeschichte des Modells gefallen?

Wenn Sie den kurzen Feedback-Fragebogen ausfüllen, nehmen Sie automatisch an der Verlosung eines LEGO Preises teil. Es gelten die Teilnahmebedingungen.

LEGO.com/productfeedback

See website for official rules and details. Open to all countries where not prohibited. LEGO and the LEGO logo are trademarks of the LEGO Group. ©2020 The LEGO Group.
Die offiziellen Regeln und nähere Informationen gibt es auf der Website. Teilnahme in allen nicht ausgeschlossenen Ländern möglich.

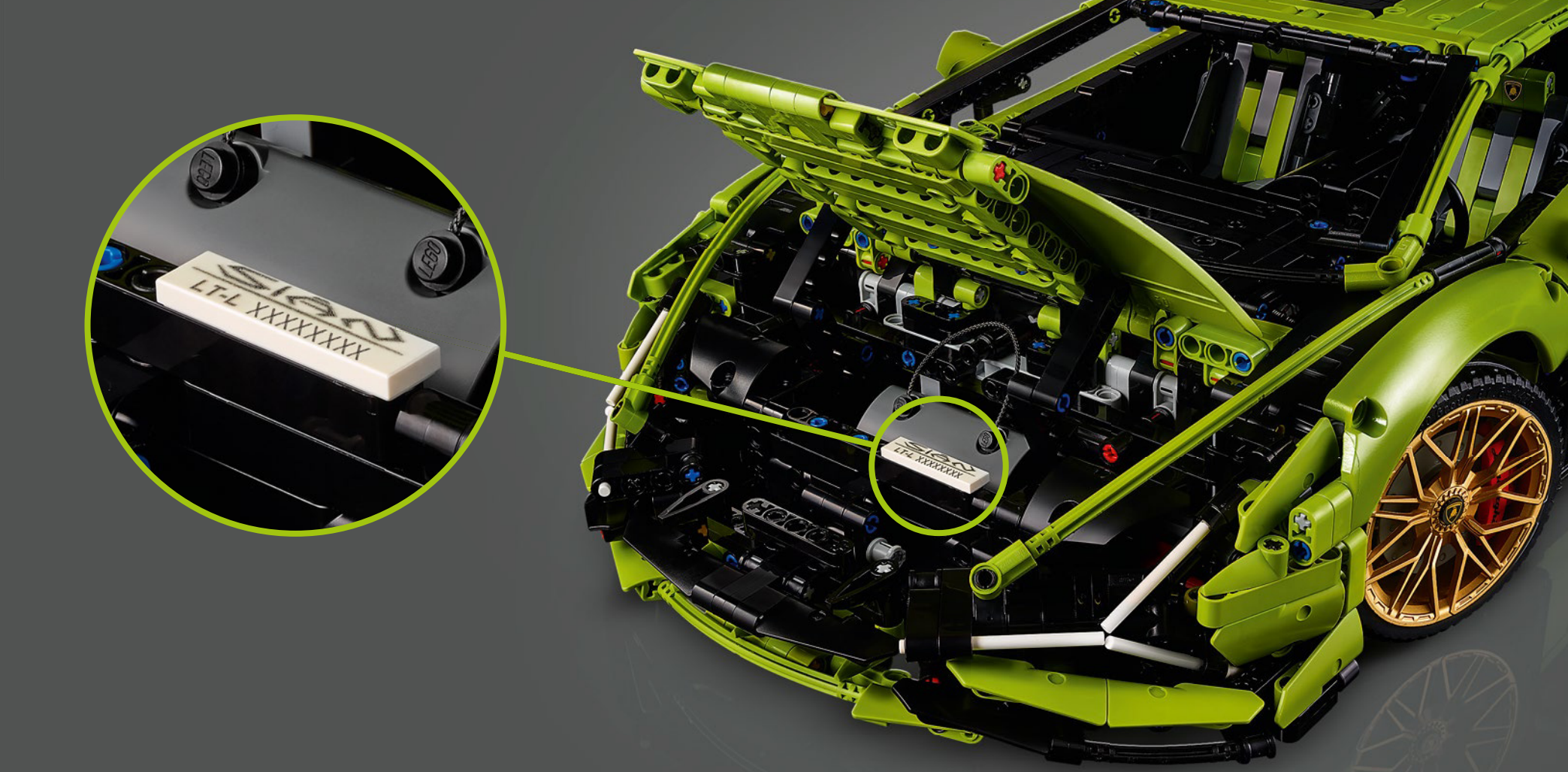

USE YOUR UNIQUE SERIAL NUMBER TO ENTER THE ‘OWNERS-ONLY AREA’

VERWENDEN SIE IHRE INDIVIDUELLE SERIENNUMMER, UM ZU DEM BEREICH ZUGANG ZU ERHALTEN, DER DEN BESITZERN DES SETS VORBEHALTEN IST

Purchasing and owning a real Lamborghini is a memorable experience. We would also like to try and replicate this with your LEGO® Technic model. Therefore, we invite you to visit our special ‘owners-only area’. Use the unique serial number to gain access and enjoy the unique content that we’ve placed there for the owners of our model.

LEGO.com/technic

Einen echten Lamborghini zu kaufen und sein Eigen zu nennen, ist eine denkwürdige Erfahrung. Dieses Erlebnis möchten wir Ihnen auch mit dem LEGO® Technic Modell vermitteln. Deshalb laden wir Sie in unseren speziellen Bereich ein, der ausschließlich den Besitzern eines solchen Sets vorbehalten ist. Verwenden Sie die individuelle Seriennummer, um Zugang zu erhalten und sich an den besonderen Inhalten zu erfreuen, die wir den Besitzern unseres Modells dort bereitstellen.



6341336



LEGO and the LEGO logo are trademarks of the LEGO Group. ©2020 The LEGO Group.
The “Lamborghini” and “Lamborghini Bull and Shield” trademarks, copyrights, designs and models are used under license from Automobili Lamborghini S.p.A, Italy.