01

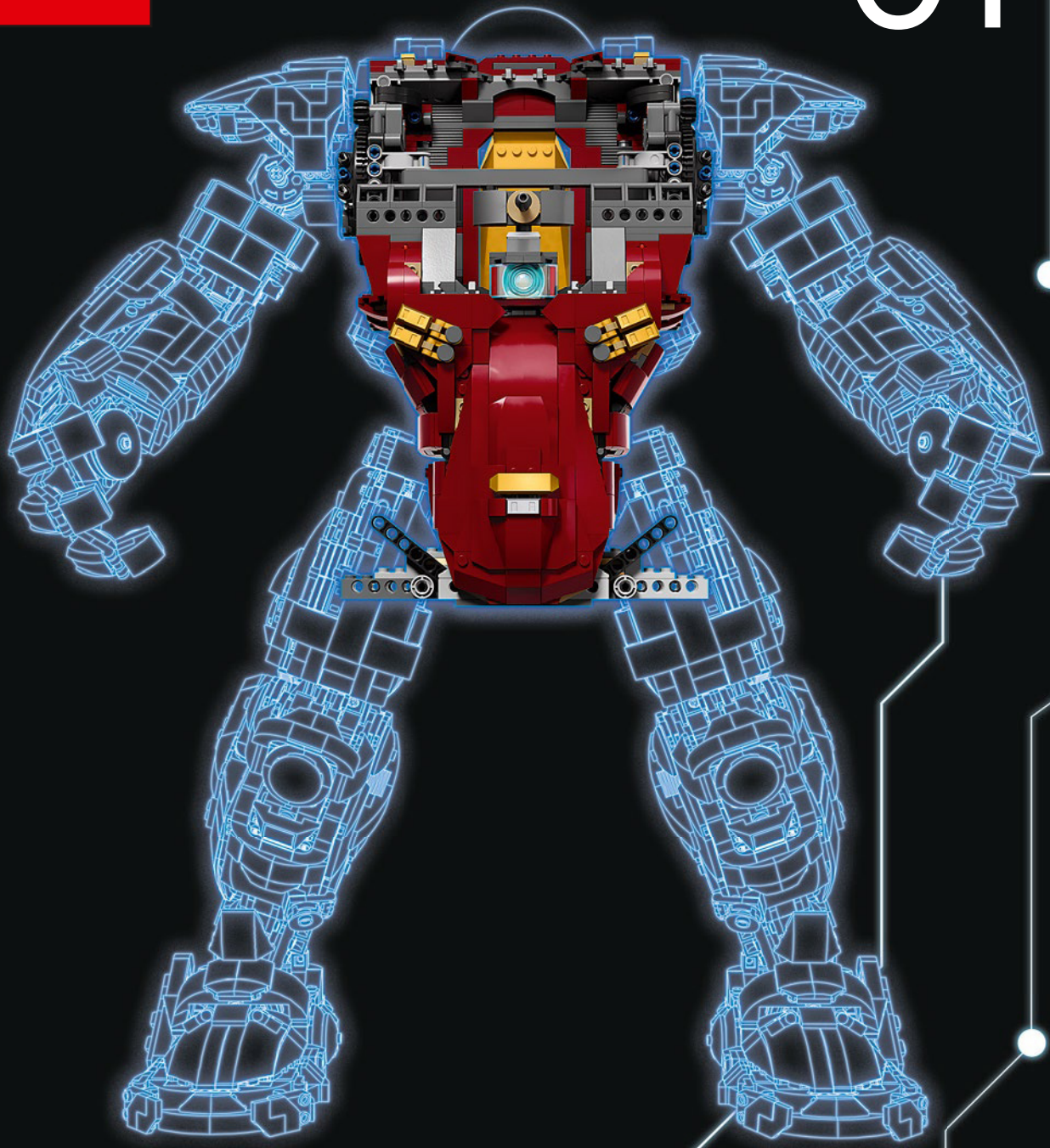

Booklet available in English on
Heft in deutscher Sprache erhältlich auf
Livret disponible en français sur
Libretto disponibile in Italiano su
Folleto disponible en español en
如需中文版手册，请访问



We're transitioning from single-use plastic to paper-based packaging. As we progress, you may find a mix of paper and plastic in our boxes.

Wir stellen von Einwegkunststoff-Verpackungen auf Verpackungen auf Papierbasis um. Möglicherweise findest du in der Übergangszeit sowohl Papier als auch Kunststoff in unseren Boxen.

Nous passons progressivement des emballages en plastique à usage unique aux emballages à base de papier. Au cours de cette transition, il est possible que vous trouviez à la fois du papier et du plastique dans nos boîtes.

Stiamo passando dalla plastica monouso agli imballaggi basati su carta. In questo periodo, potreste trovare un mix di carta e di plastica nelle nostre confezioni.

Estamos cambiando las bolsas de plástico desechables por bolsas con base de papel. Conforme avanzamos en este propósito, puede que encuentres una mezcla de papel y de plástico en nuestras cajas.

Estamos a fazer a transição do uso de plástico descartável nas embalagens por embalagens à base de papel. À medida que progredimos nesta transição poderá encontrar um misto de papel e plástico nas nossas caixas

Átállunk az egyszer használatos műanyagról a papír alapú csomagolásra. Az átállás folyamatos, ezért előfordulhat, hogy papír és műanyag zacskót egyaránt találsz a dobozainkban.

Mēs pārejam no vienreizlietojamas plastmasas uz iepakojumu, kurā izmantots papīrs. Pārejas procesa laikā kārbās var būt gan papīra, gan plastmasas daļas.

Facem tranziția de la ambalajele de unică folosință din material plastic la ambalaje pe bază de hârtie. Pe măsură ce avansăm, s-ar putea să găsești un amestec de hârtie și material plastic în cutiile noastre.

我们正在从一次性塑料包装向纸质包装过渡。在此过程中，你可能会发现我们同时采用纸质包装和塑料包装！

LEGO.com/sustainable-packaging

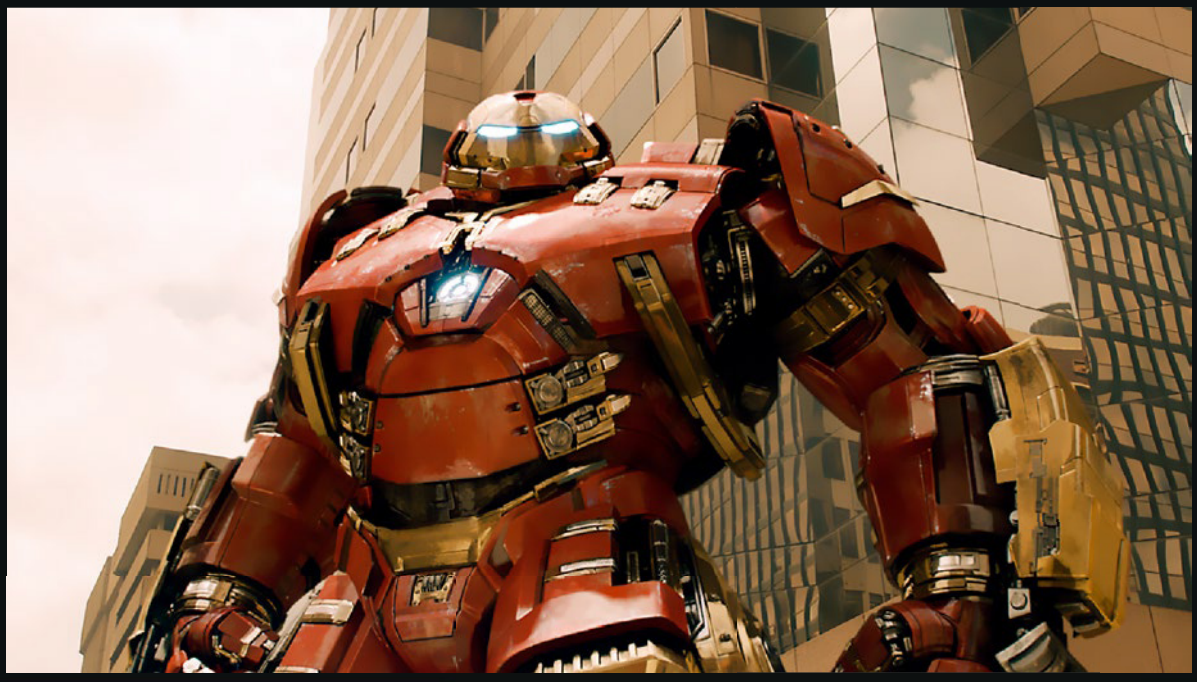

HULK VS. HULKBUSTER

The most effective way to help the Hulk return to his human form, Bruce Banner, is Natasha Romanov's soothing 'lullaby.' Still, fearing the Avengers may one day need stronger methods to detain the brute, green force of nature, Tony Stark and Banner develop a heavily reinforced battle suit designed to match the Hulk's size and superhuman strength: the mighty Hulkbuster.

Sure enough, when Wanda Maximoff bewitches Hulk in *Avengers: Age of Ultron*, no conciliatory efforts can snap the giant out of his rage. Iron Man summons the Hulkbuster from its satellite mobile service module (affectionately nicknamed Veronica). What follows certainly turns out to be a perfect opportunity to test the suit's durability in an extensive field test.

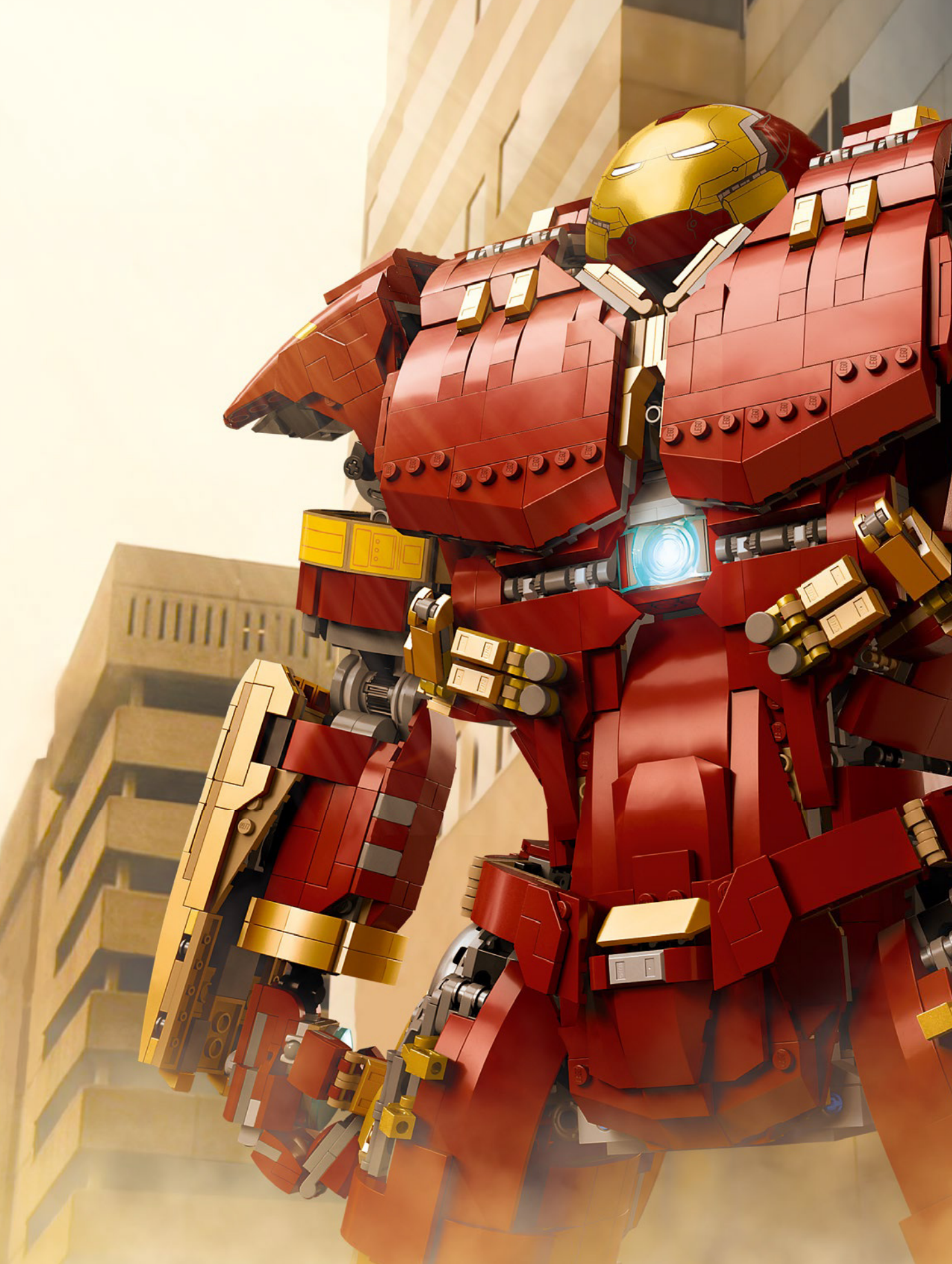



EN

THE BIGGEST LEGO® MECH EVER

"I'm a big, big fan of mechs, and I've been lucky to work on most LEGO® Super Heroes mechs in the past 2–3 years. This is the biggest LEGO mech ever, how cool is that? My favourite features of the model are the three light bricks that light up both hands and the chest arc reactor. It really makes the armour stand out and brings it to life."

Junya Suzuki,
LEGO® Senior Model Designer





EN

ASSEMBLING THE LEGO® HULKBUSTER

"There are so many magnificent frames in this scene that allows me to study the Hulkbuster's iconic characteristics from every angle. I wanted to capture as many details as possible with LEGO® bricks, and due to the sheer size of the model, I was able to recreate lots of signature elements from its on-screen counterpart. I also wanted to make room for the brick-built LEGO Iron Man Figure (76206) inside to add an extra dimension. That's why the main frame of the body is hollow with opening hatches. If you have the set, I hope you'll have fun with it!"

Junya Suzuki,
LEGO® Senior Model Designer





EN

A TRIBUTE TO TONY STARK'S CREATION

"I am a big fan of the intricately designed Iron Man armours in the Marvel Cinematic Universe and am always excited to work on a set tied to Iron Man! In this case, I worked on the Tony Stark minifigure, the stickers, and the Hulkbuster helmet decoration. The helmet was my primary focus: after previously working on The Hulkbuster: Ultron Edition set 76105 from 2018, I was able to make some subtle adjustments to bring the likeness closer to how it appears on-screen.

The minifigure design is based on a pivotal scene from the MCU: the birth of the Vision in Avengers Tower. In the scene, the Avengers don't exactly agree on what to do next, and Stark partially suits up in his Mark XLIII (Mark 43) Iron Man armour. Though it's a blink-and-you-miss-it moment, we thought this was a great concept to base a unique minifigure design on, and we hope it fits nicely into your own Hall of Armour!"

Adam Corbally,
LEGO® Design Master – Graphic Design

EN

"All right, everybody, stand down!" – Iron Man



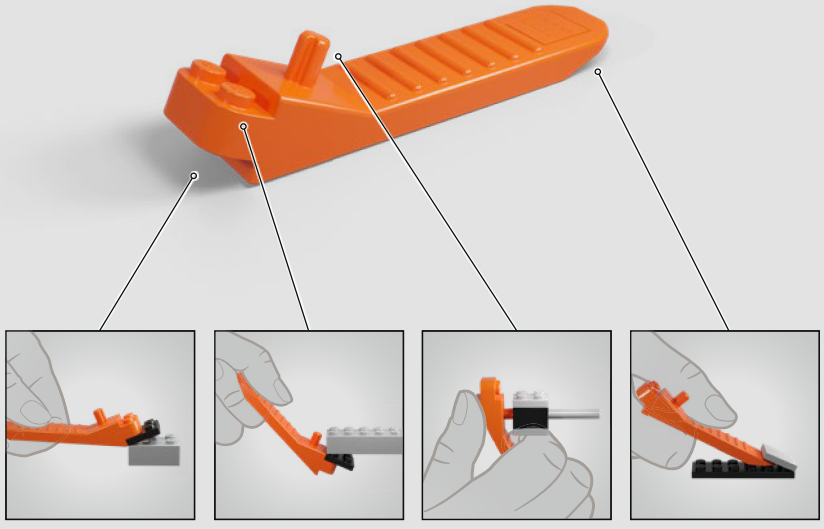

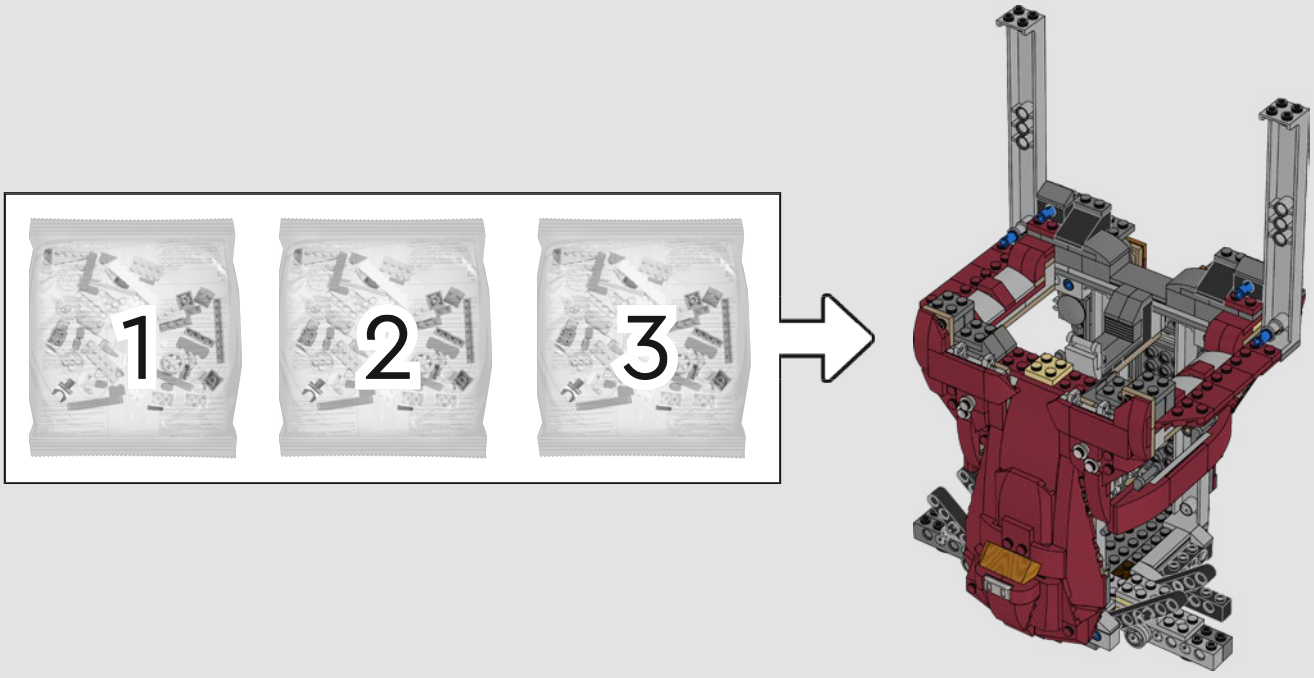
1
2
3

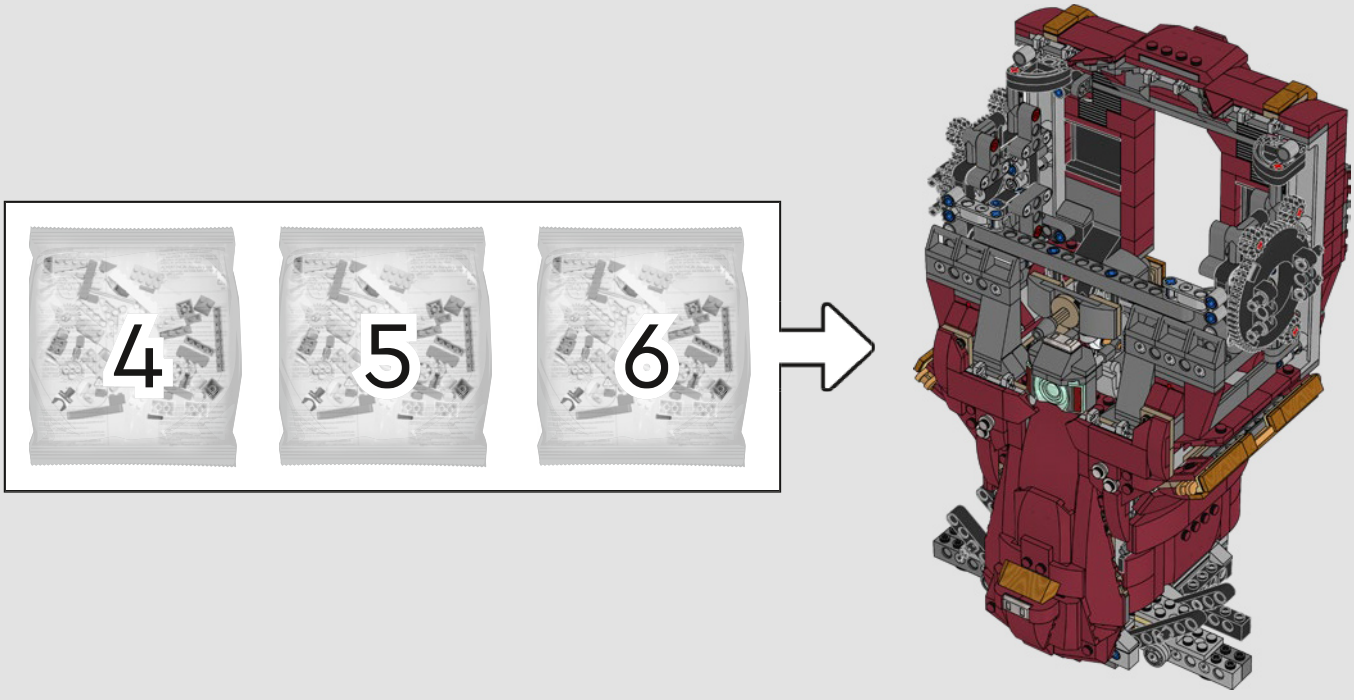
4
5
6



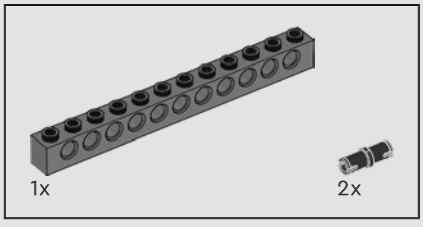

1



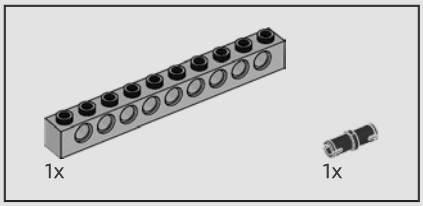

2

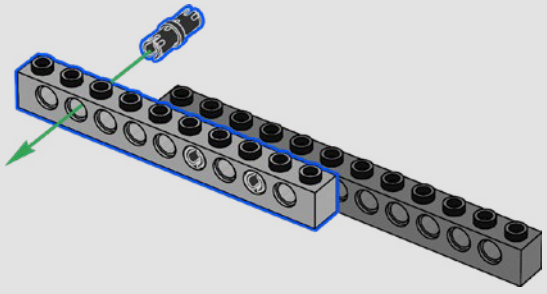

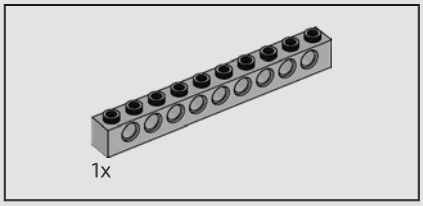

3

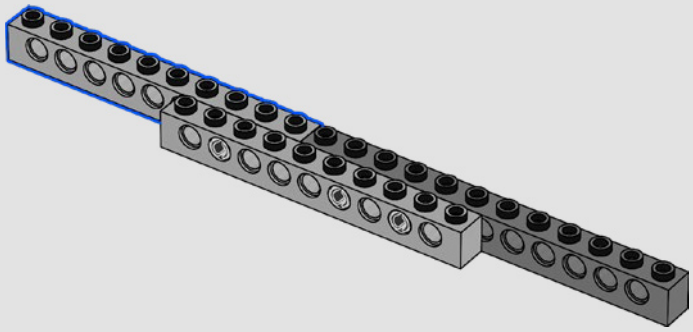

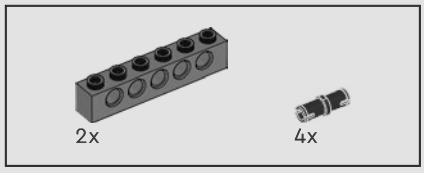

4

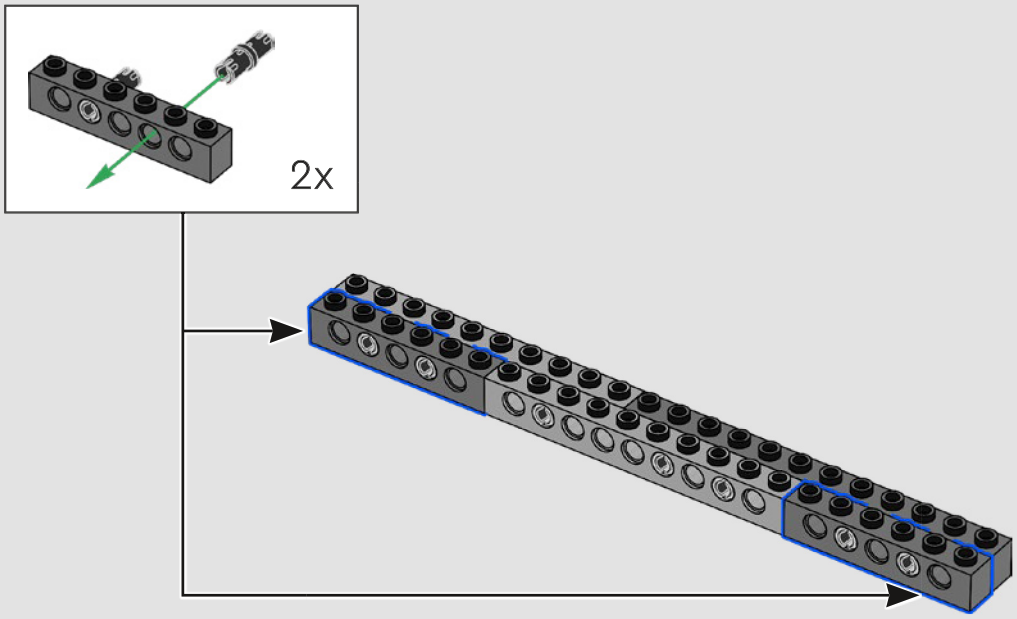

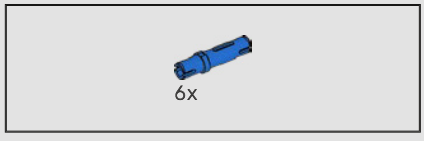

5

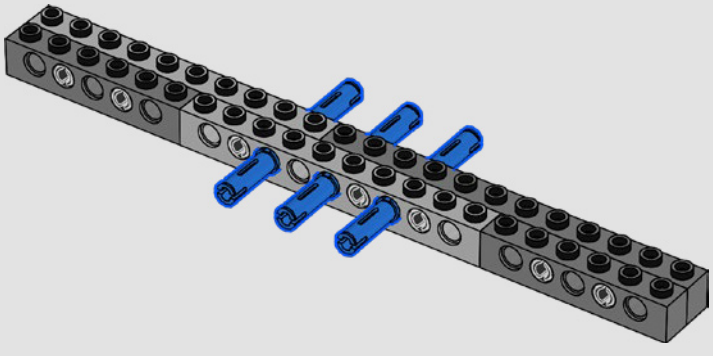

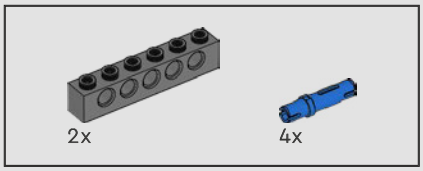

6

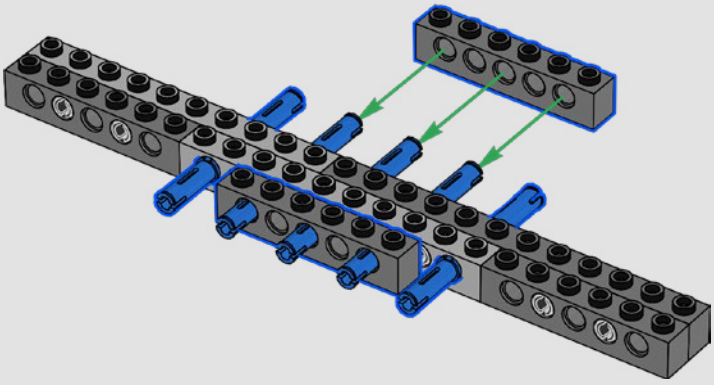

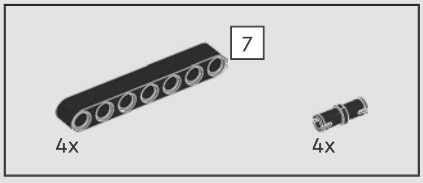

7

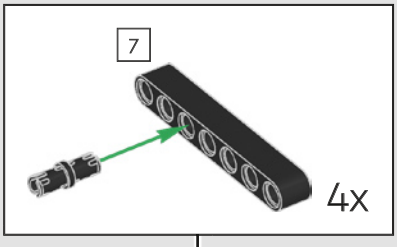

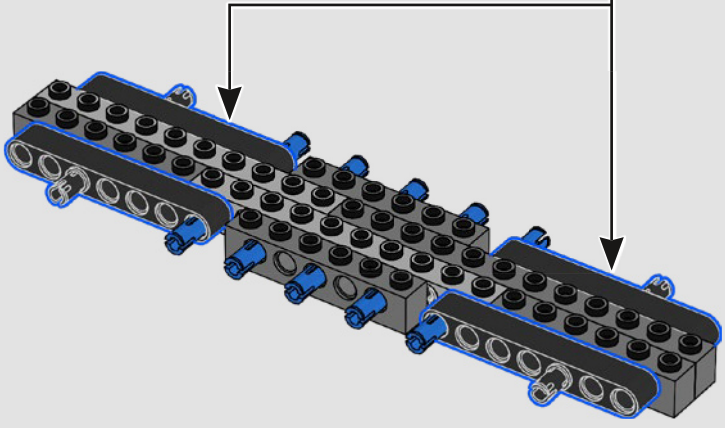



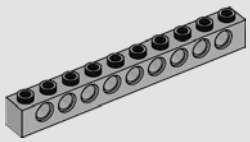

8

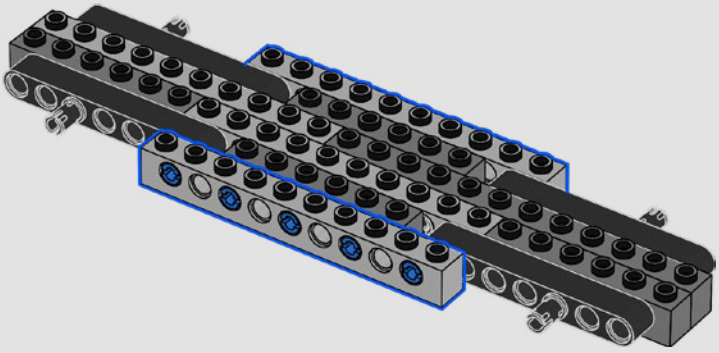



9

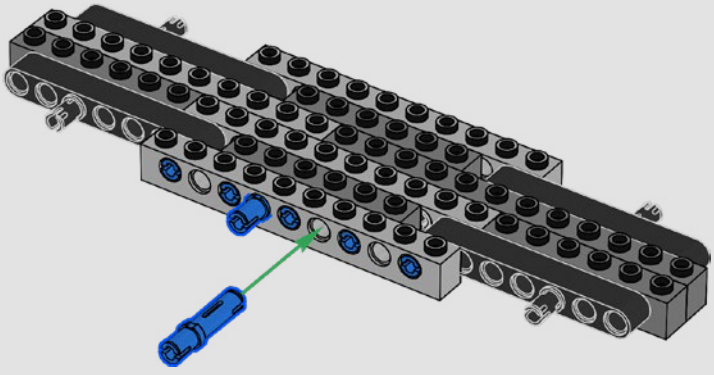

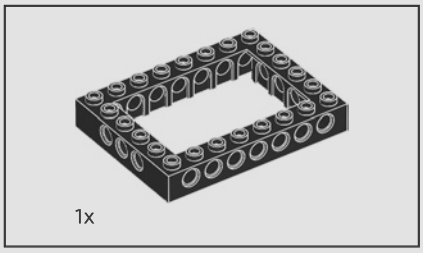

10

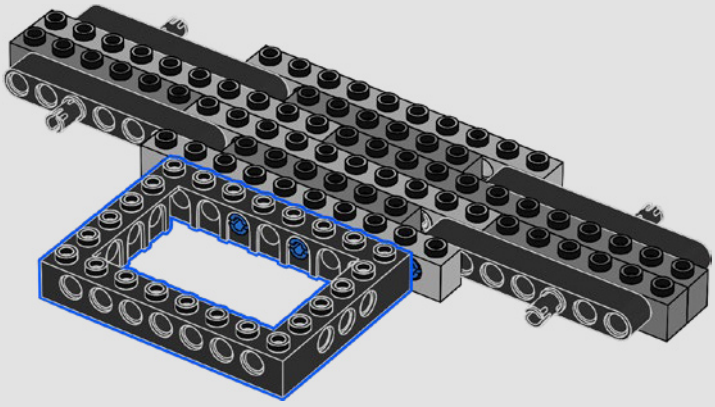

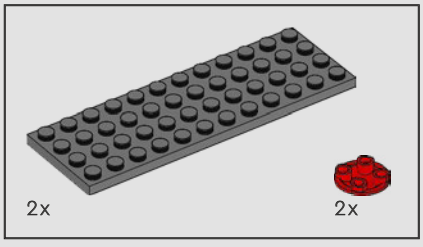

11



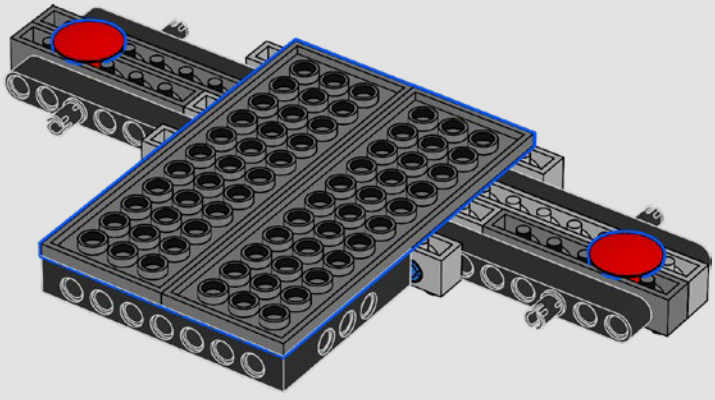

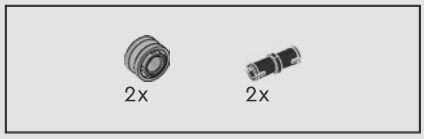

12

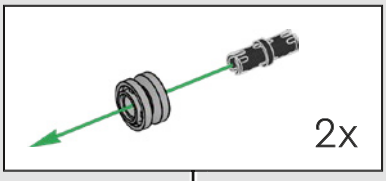



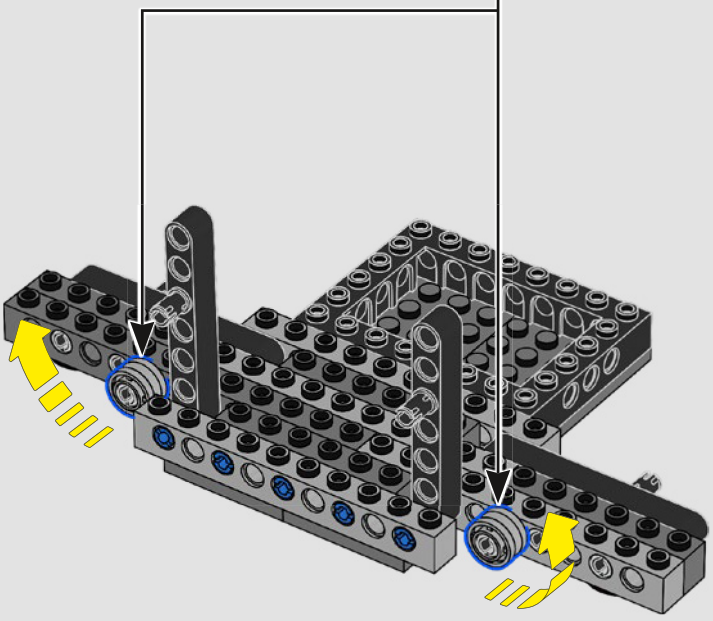



13

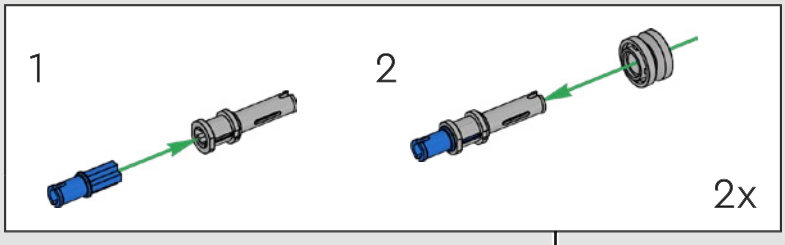



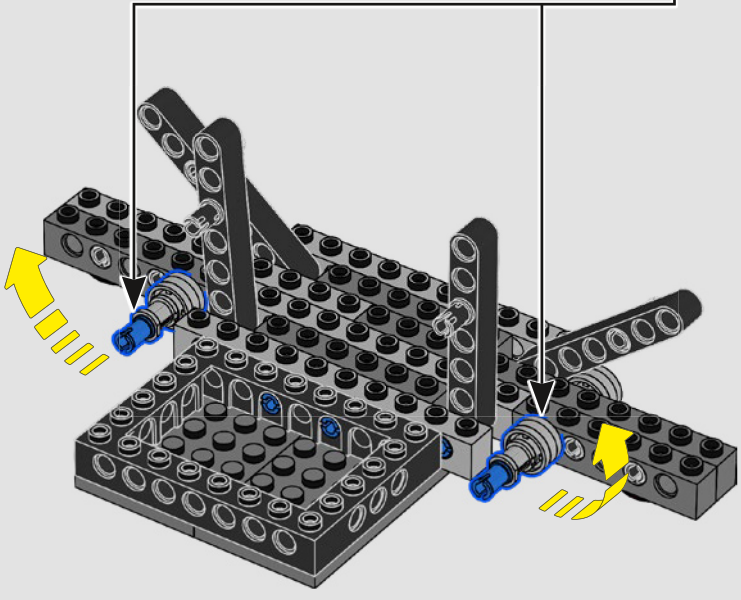

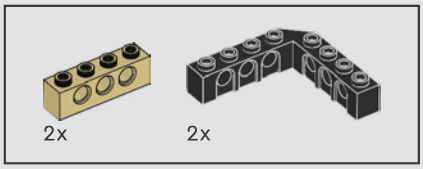

14

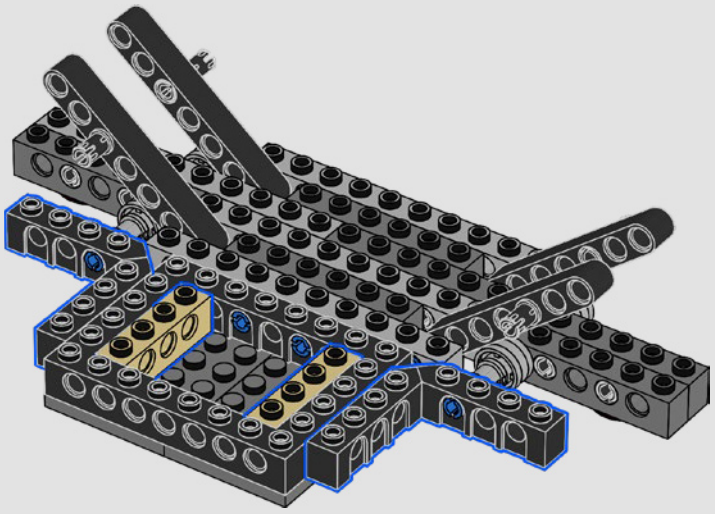

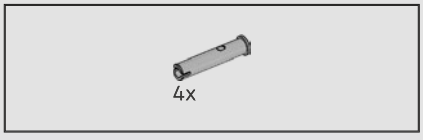

15

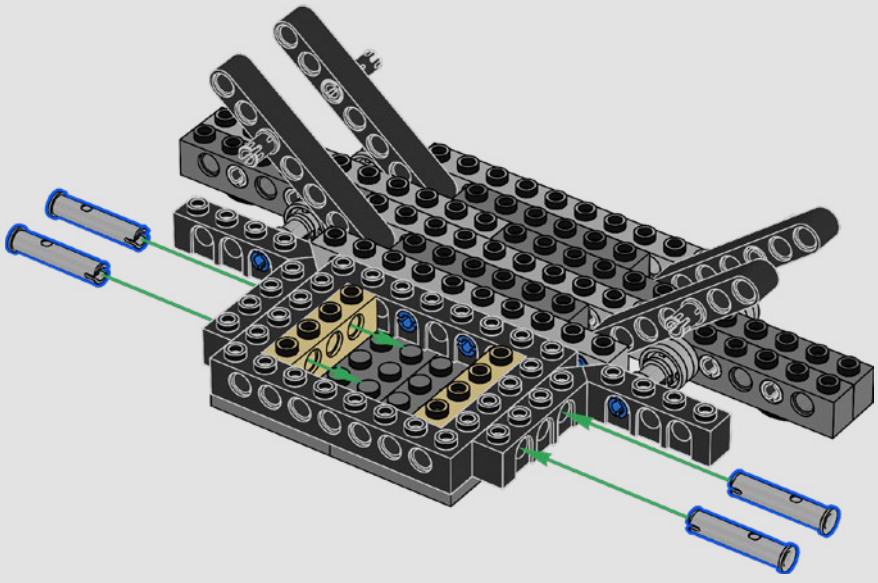

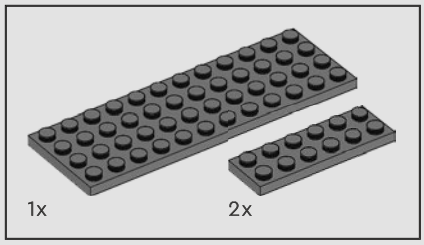

16

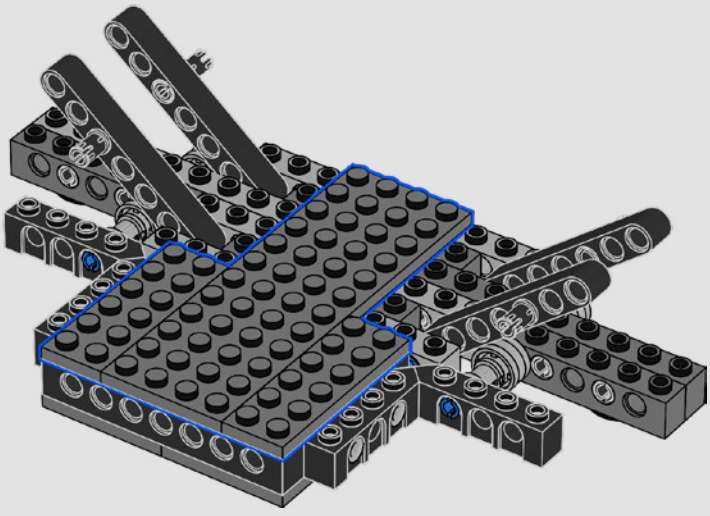

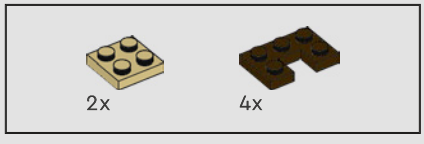

17

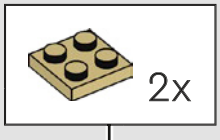

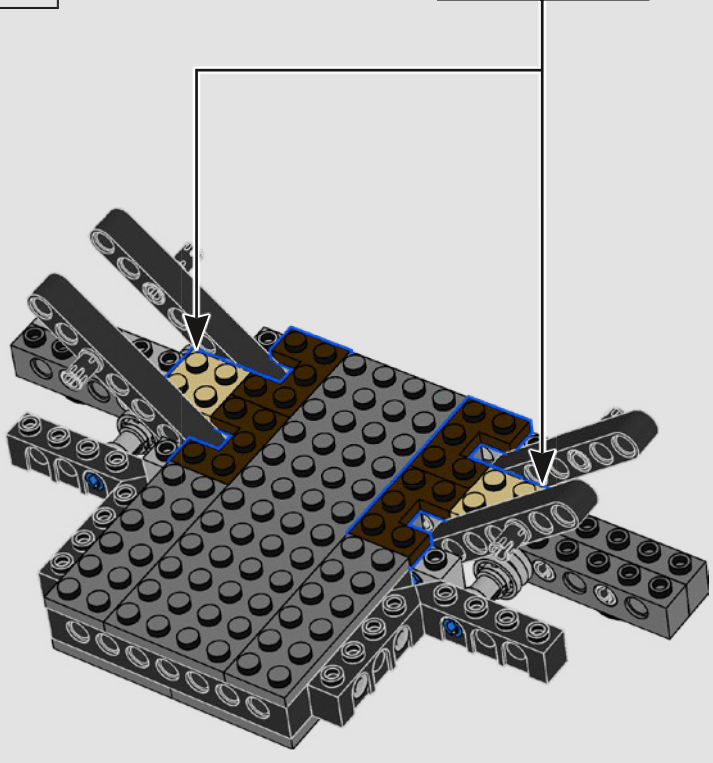

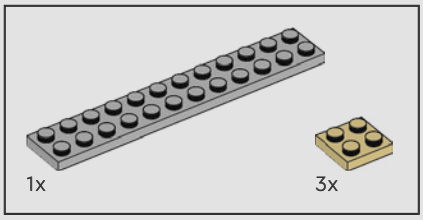

18

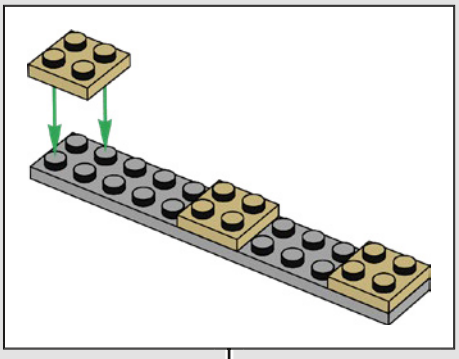

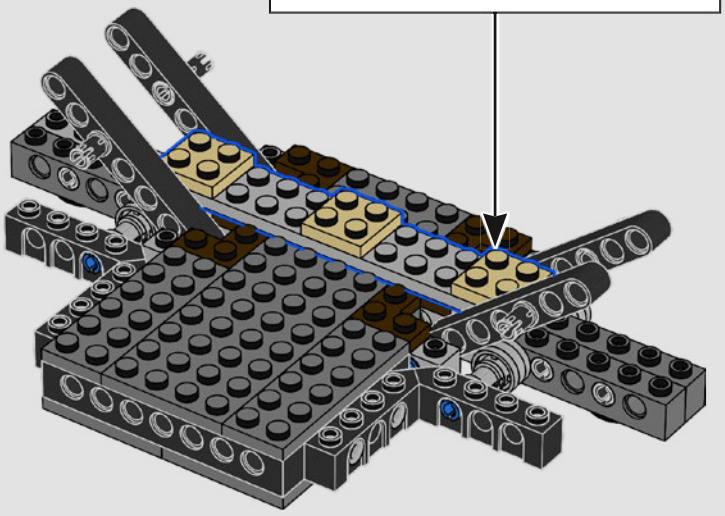

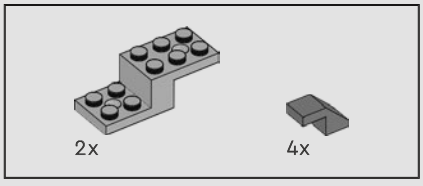

19

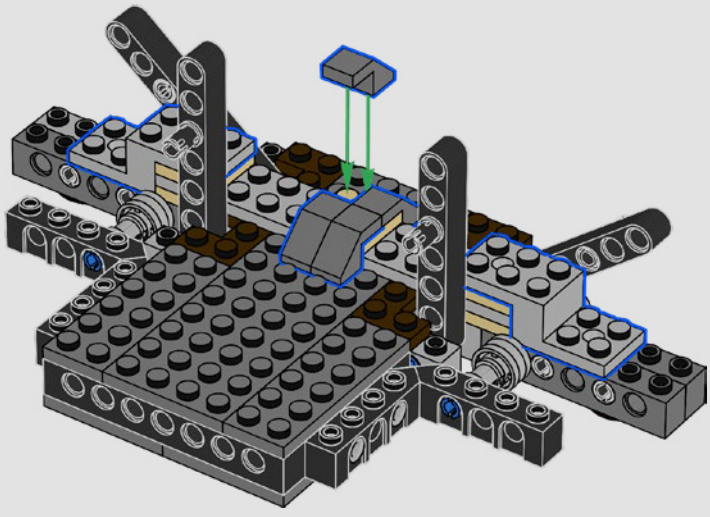

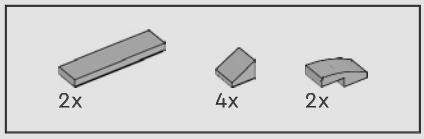

20

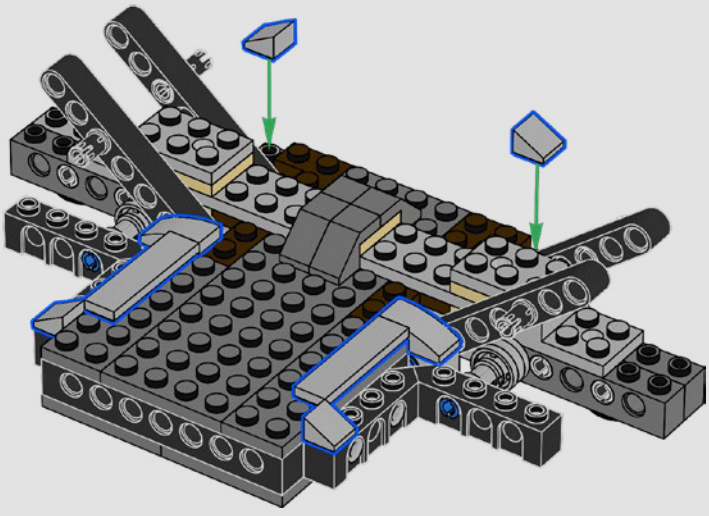

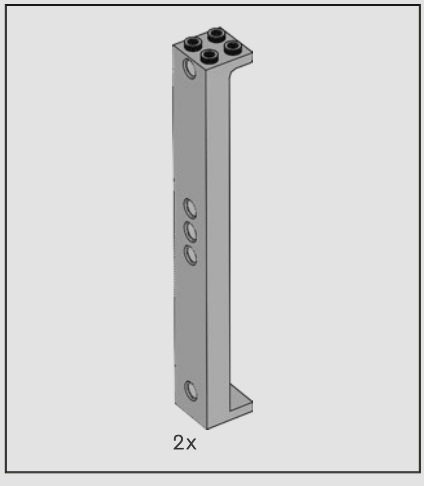

21

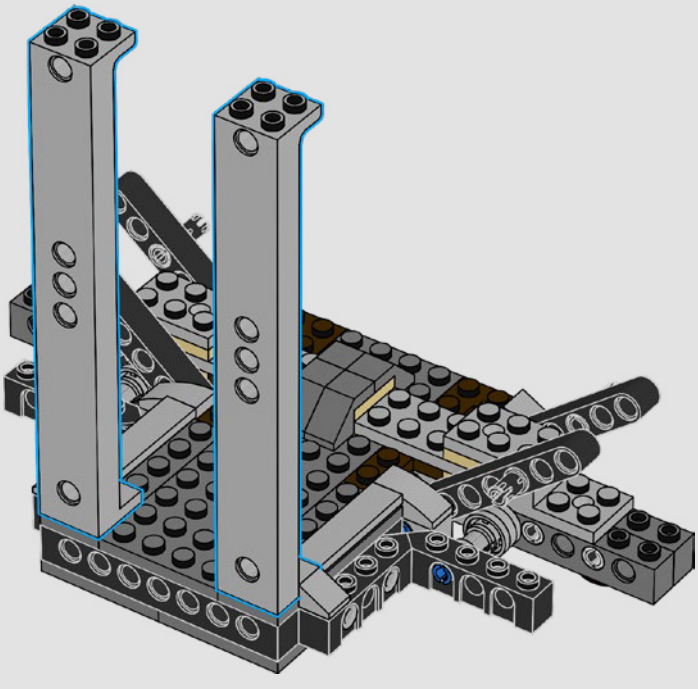

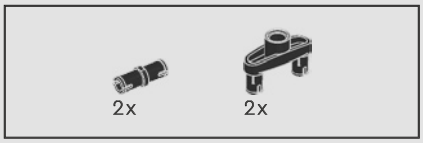

22

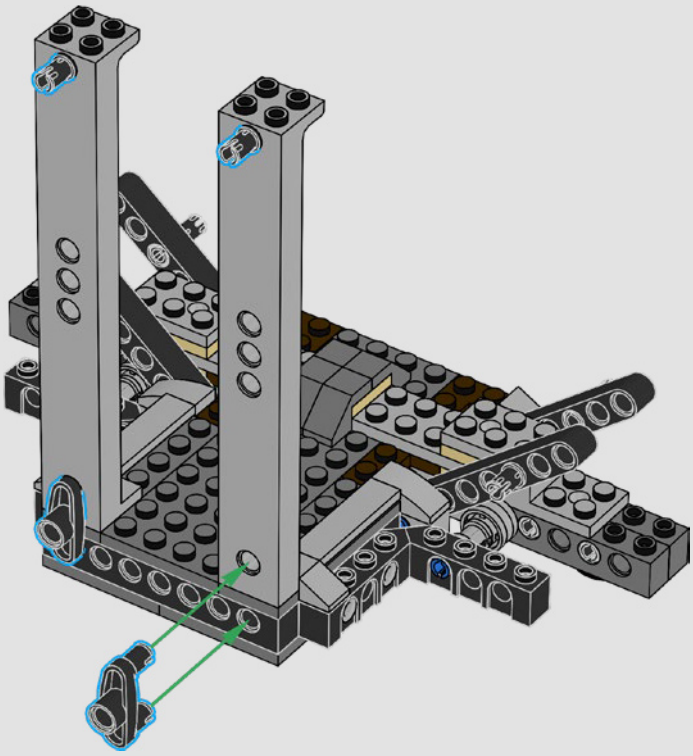

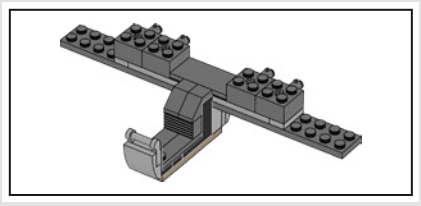

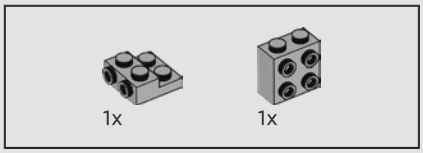

23

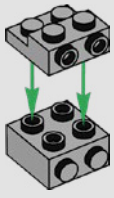

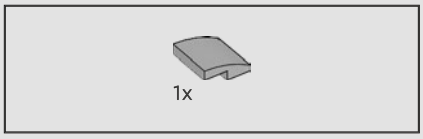

24

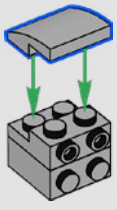

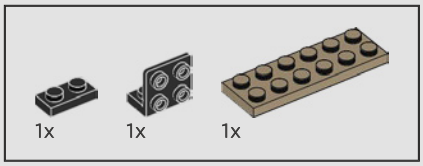

25

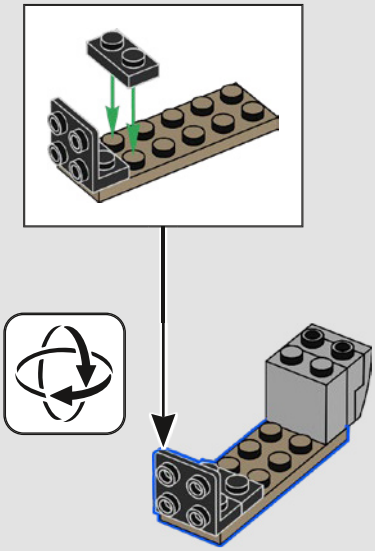

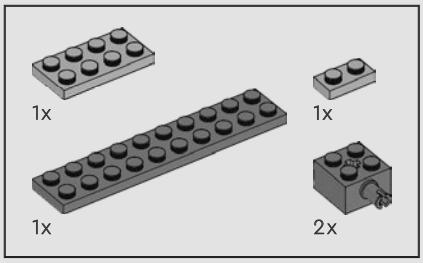

26

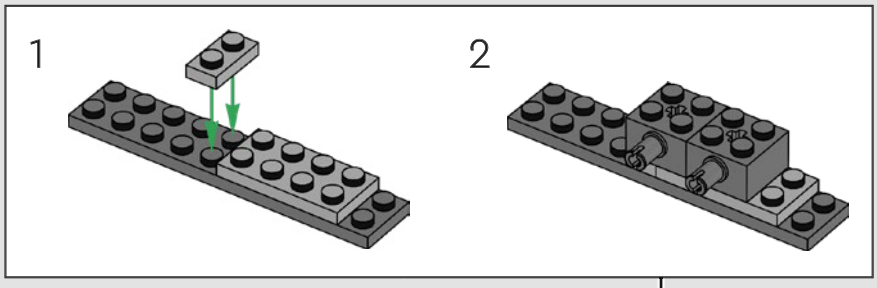

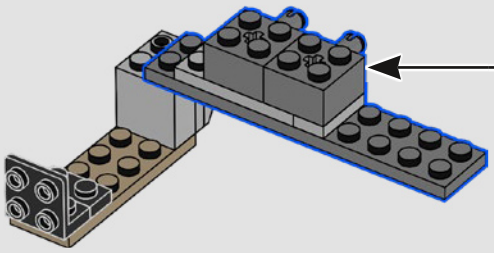

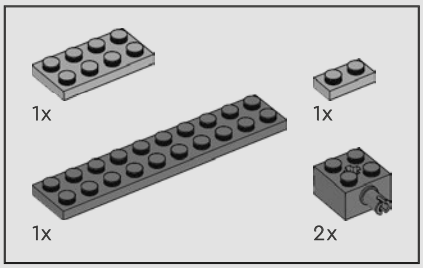

27

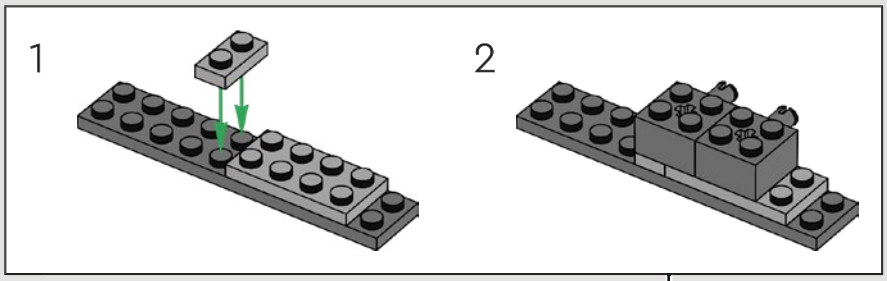

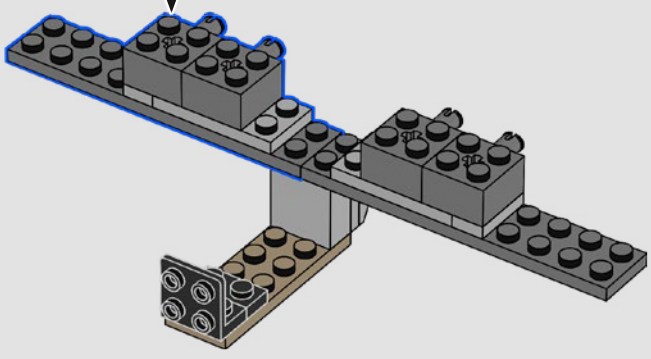

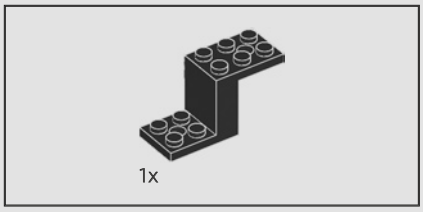

28

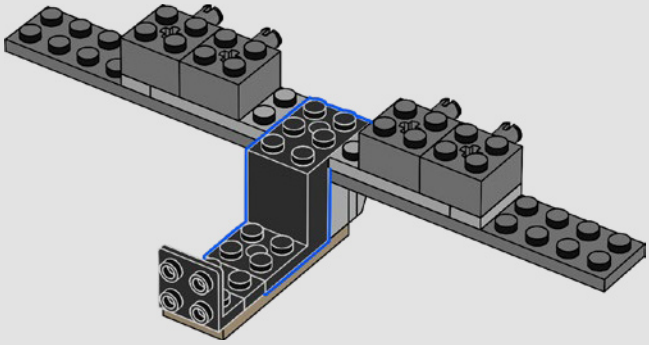

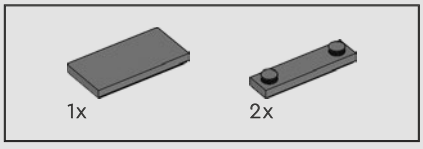

29

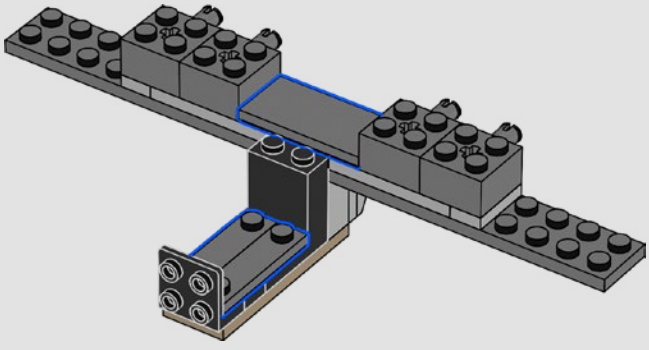

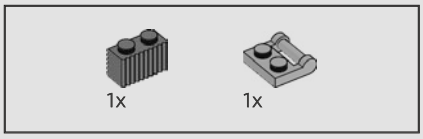

30

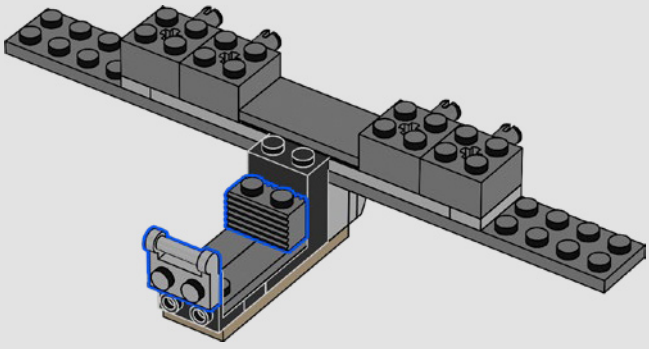

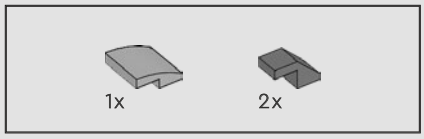

31

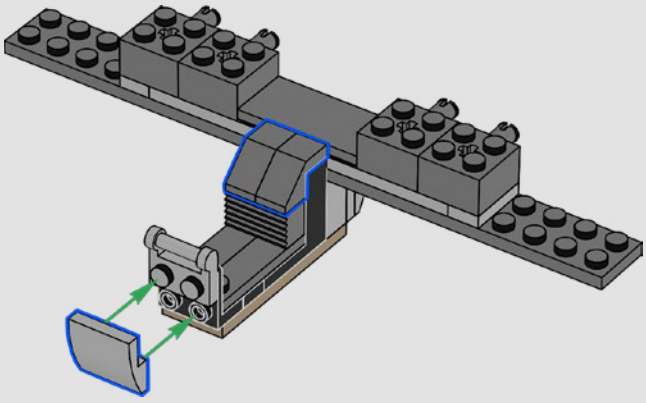

32

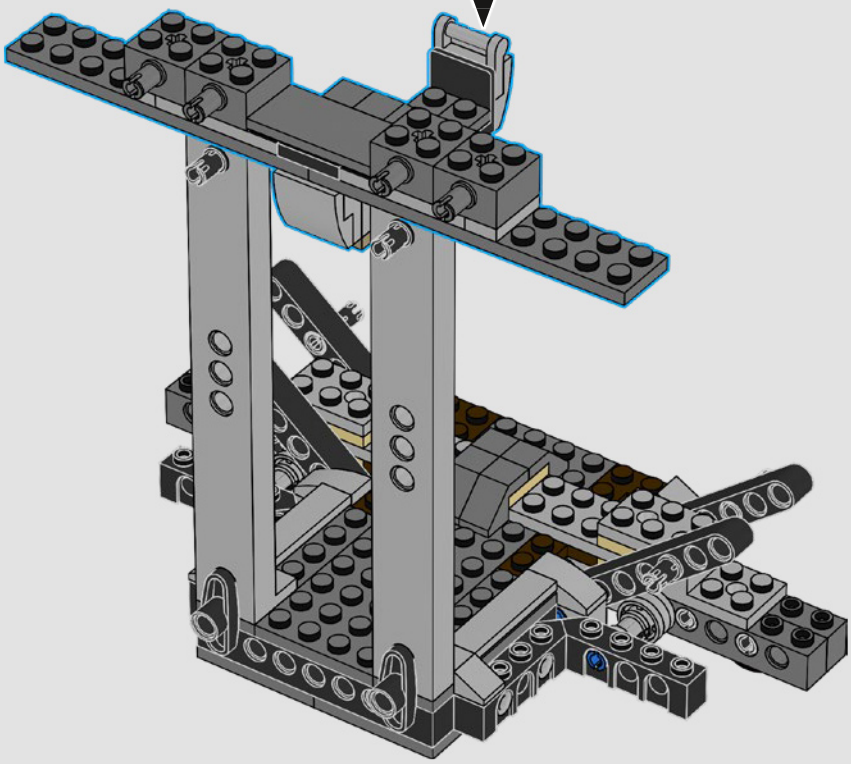



2x

33

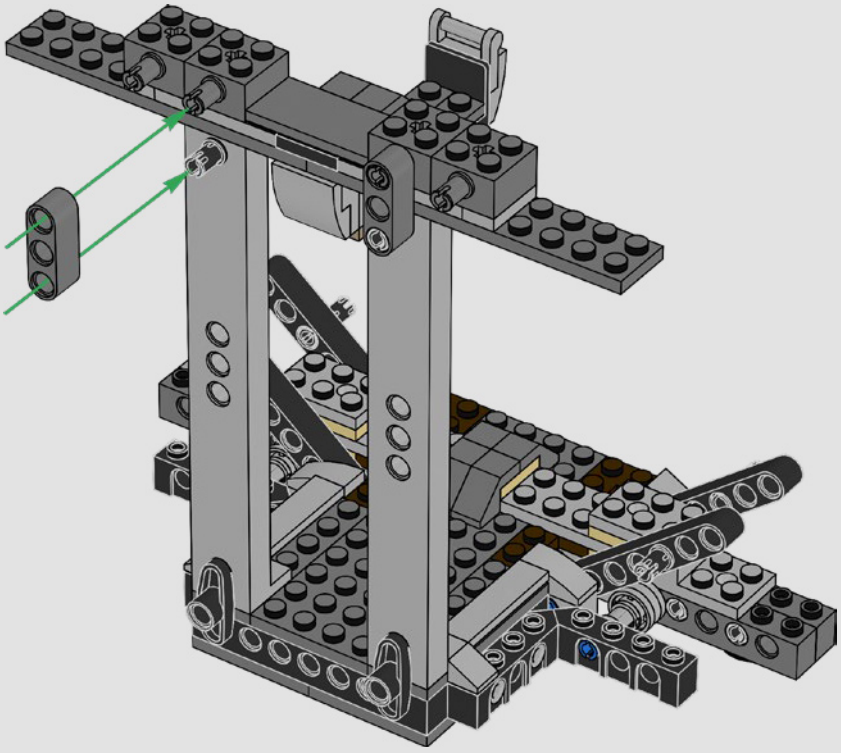

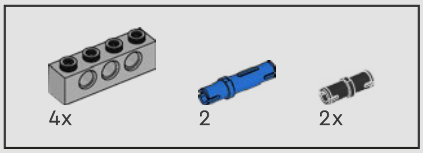

34

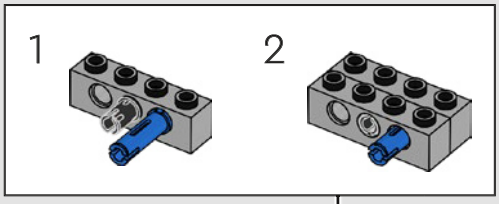

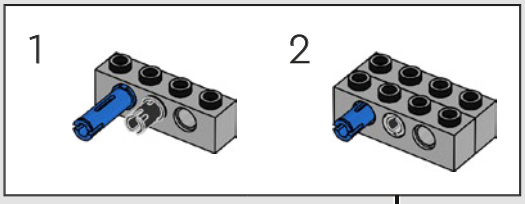

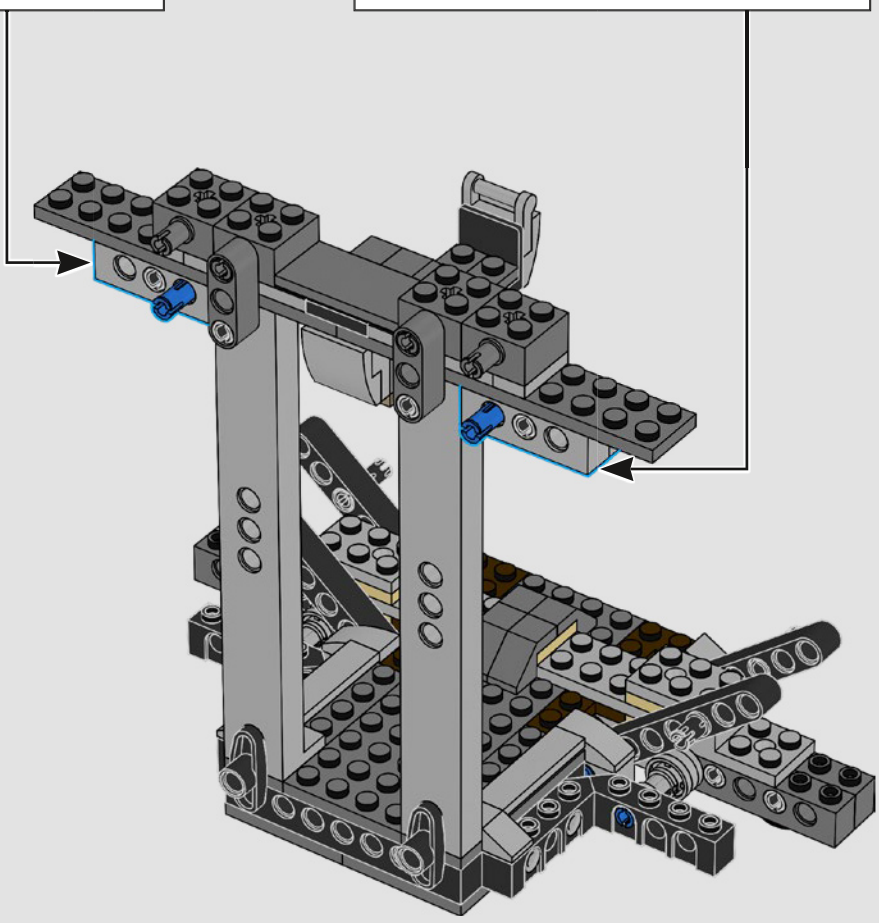

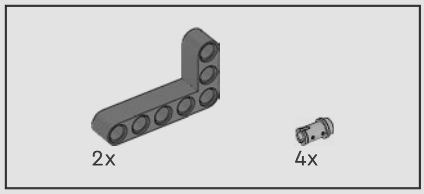

35

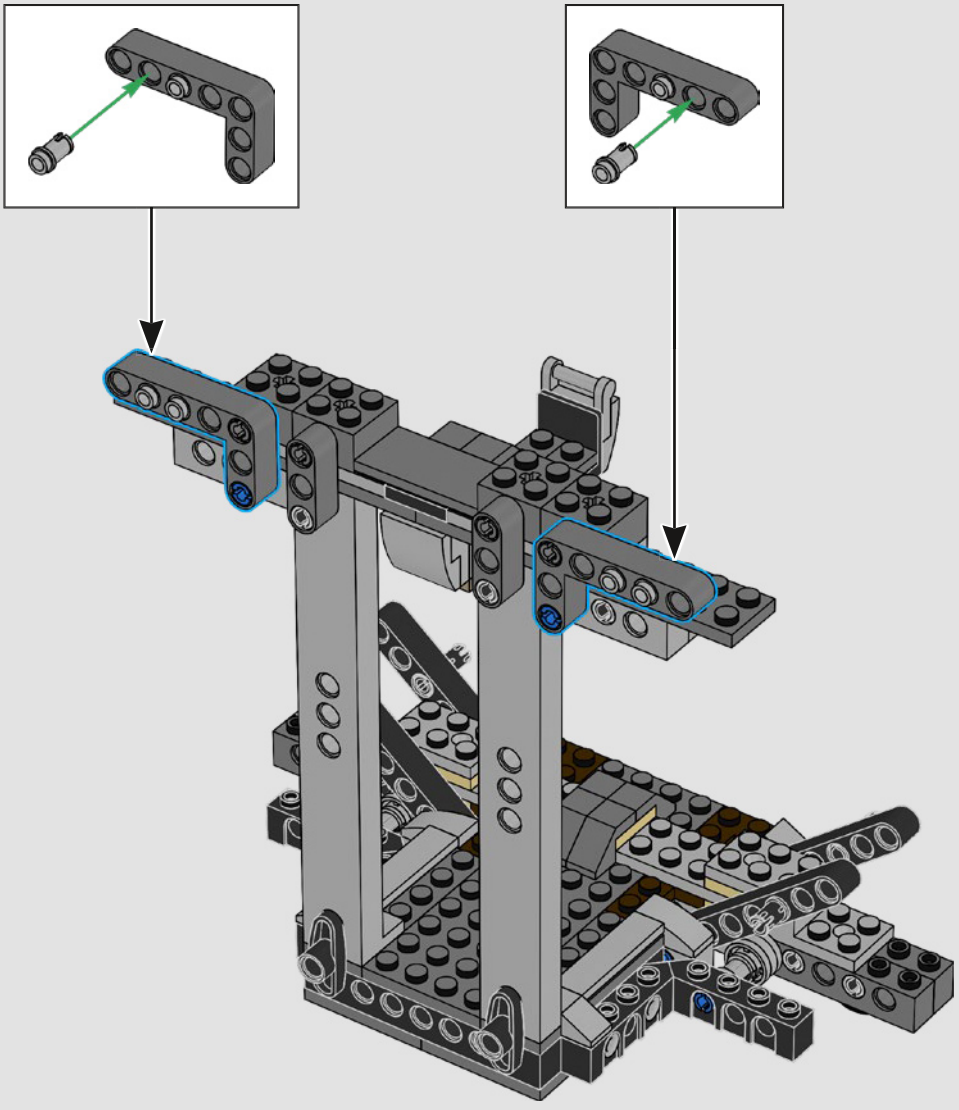

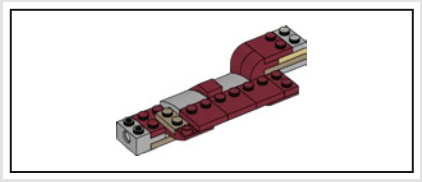

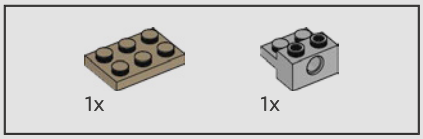

36

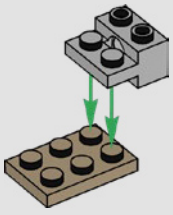

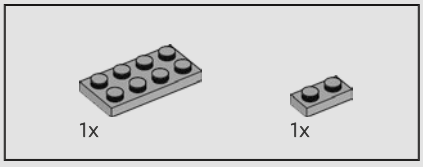

37

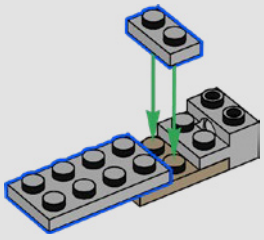

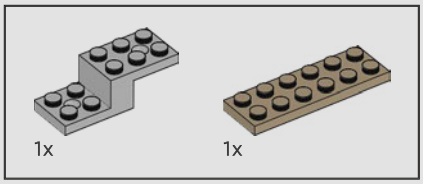

38

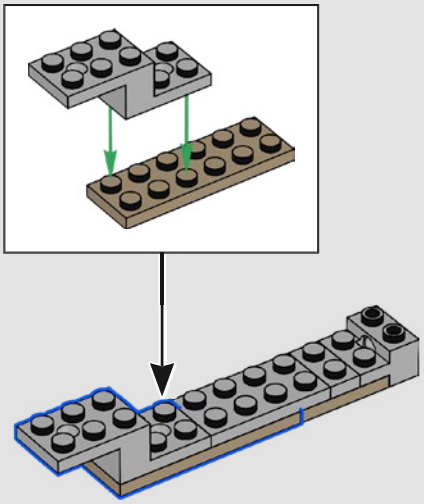



39

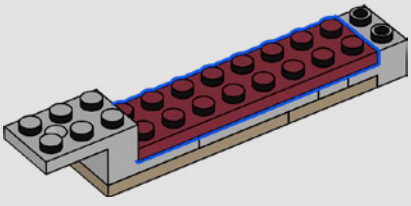

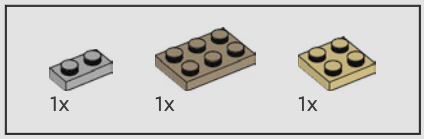

40

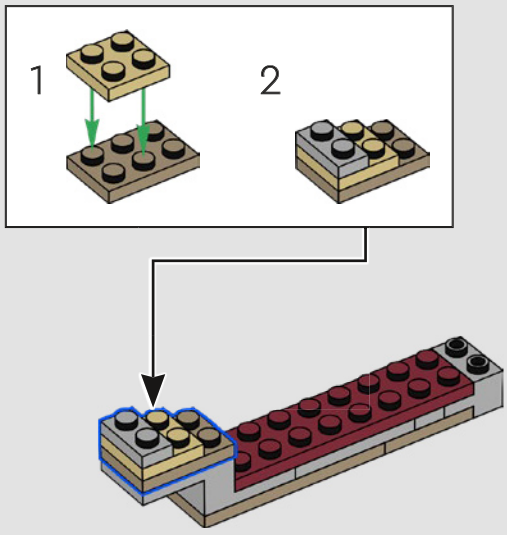

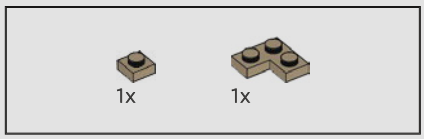

41

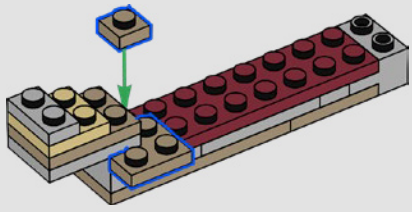



42

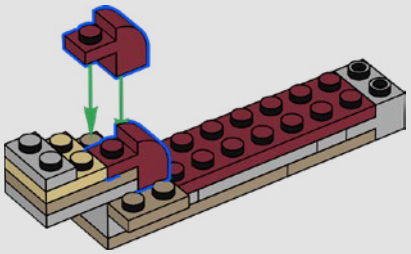

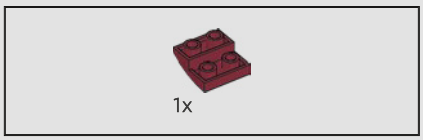

43

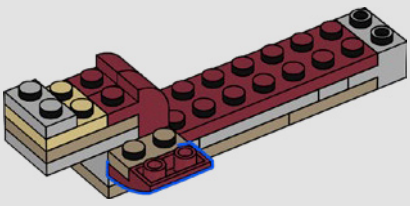

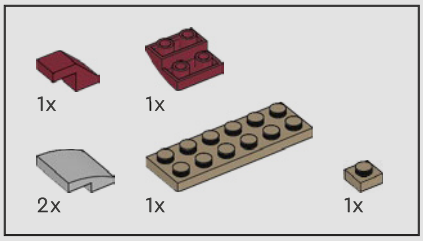

44

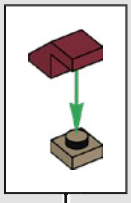

1

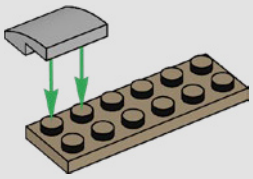

2

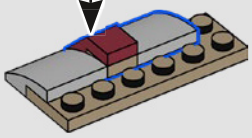

3

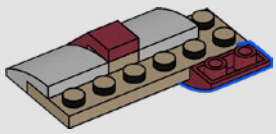

45

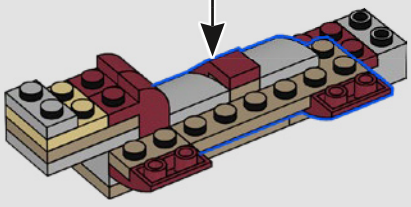

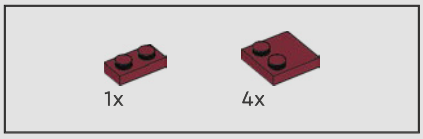

46

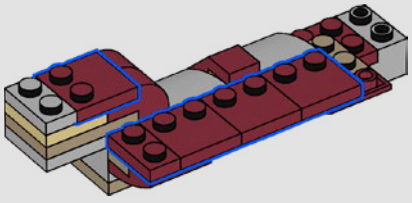



47



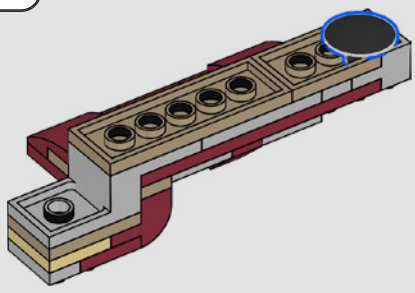

48



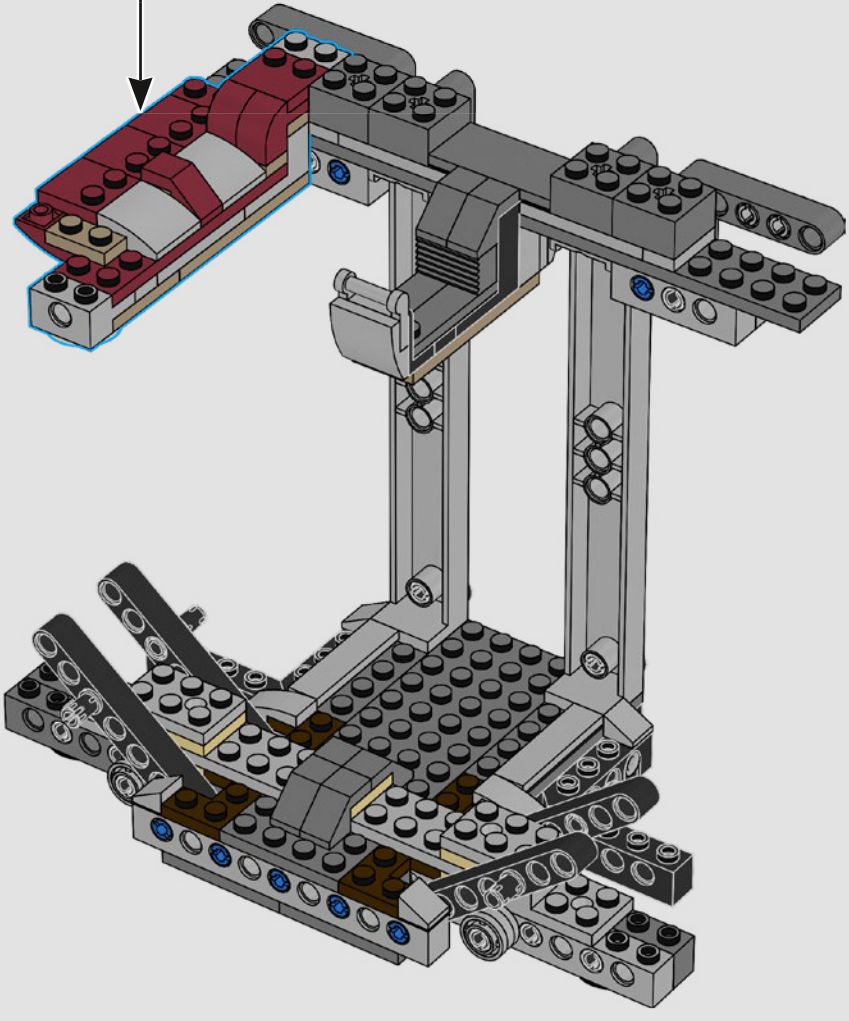

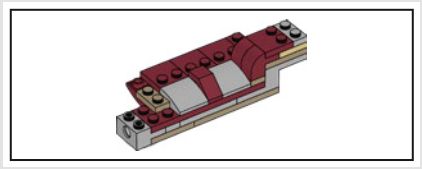

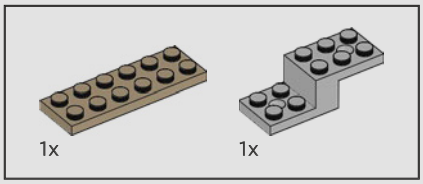

49

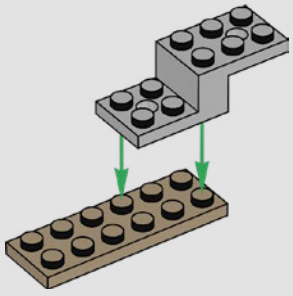

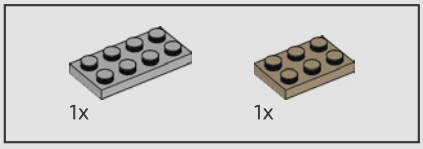

50

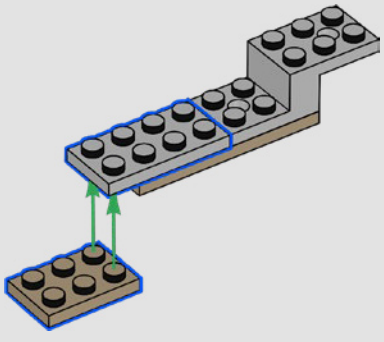

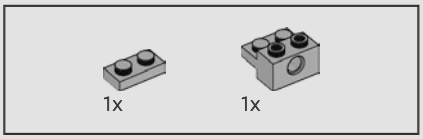

51

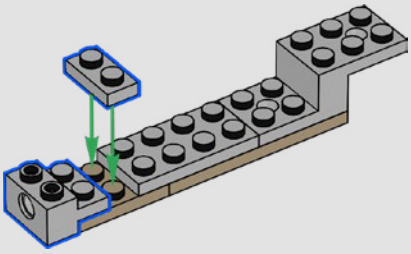

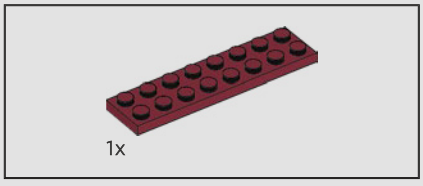

52

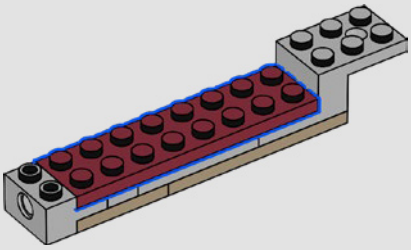

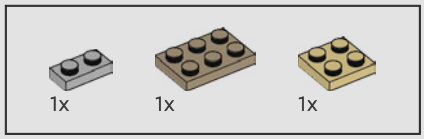

53

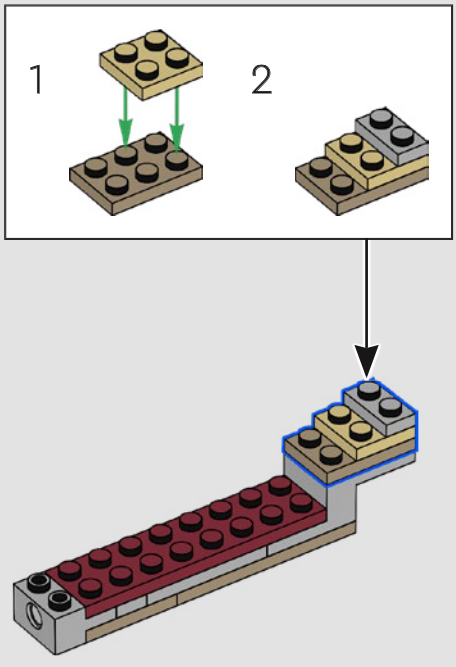

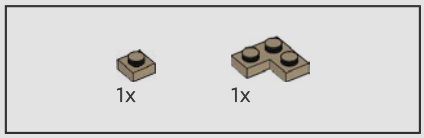

54

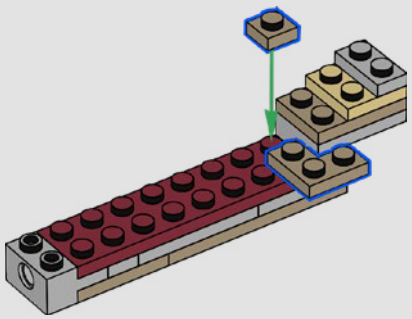



55

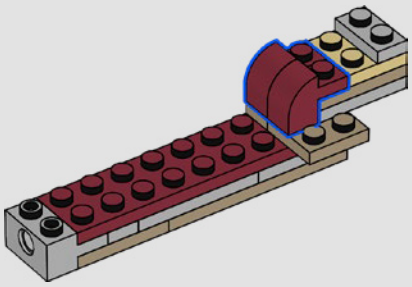

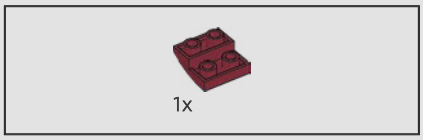

56

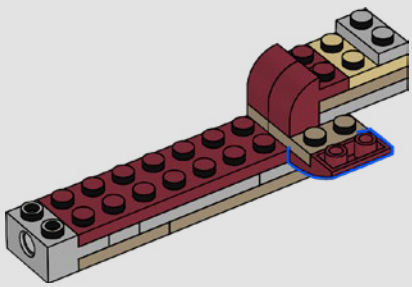

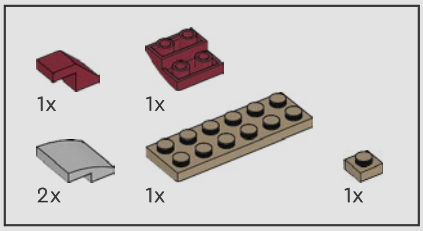

57

1

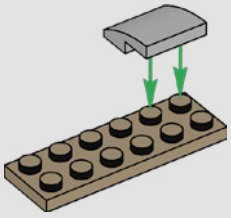

2

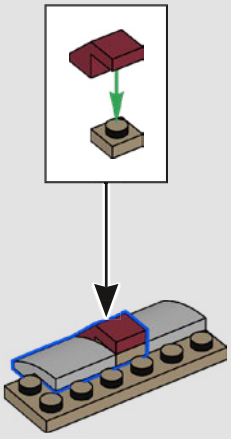

3

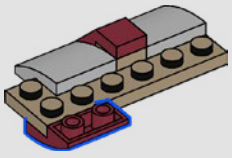

58

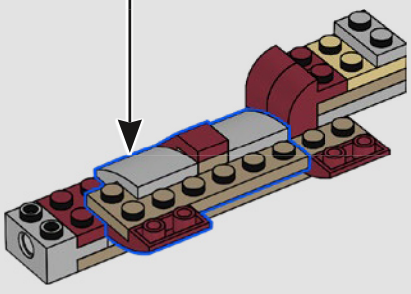



59

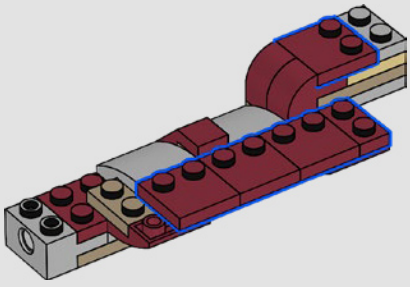

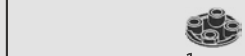

60

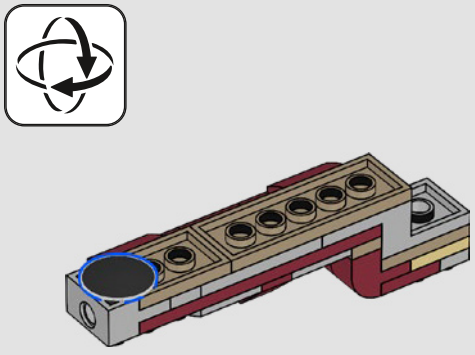

61

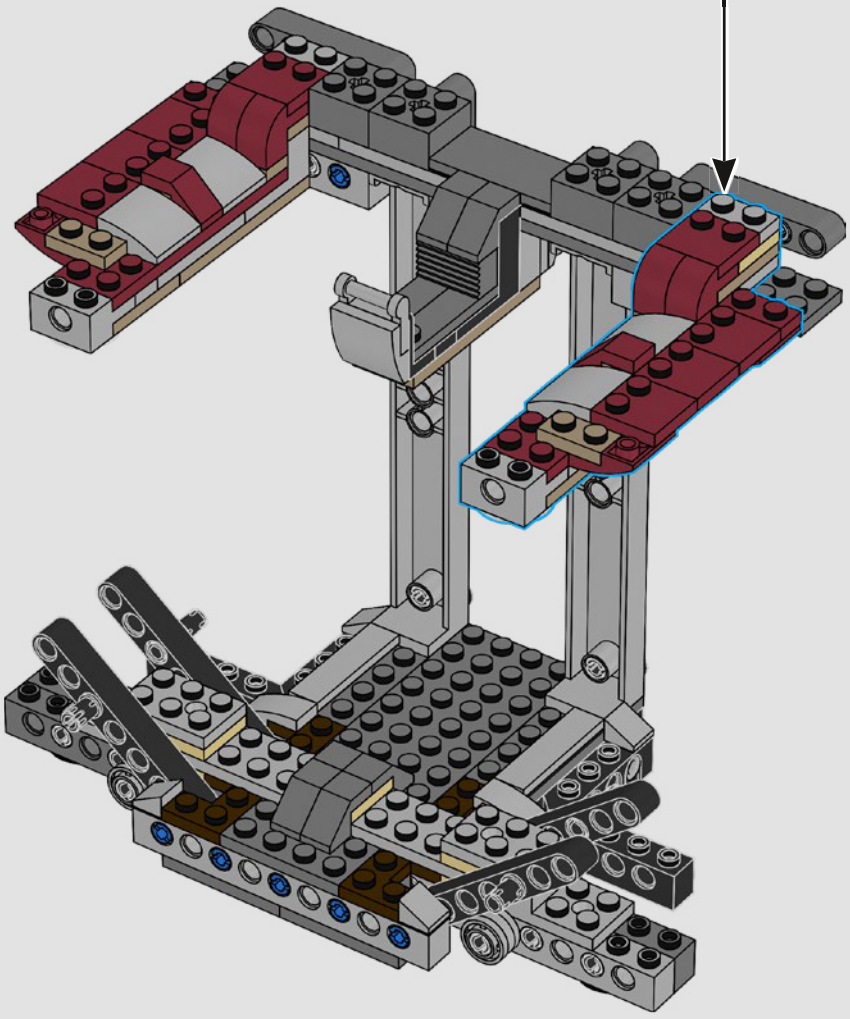



62

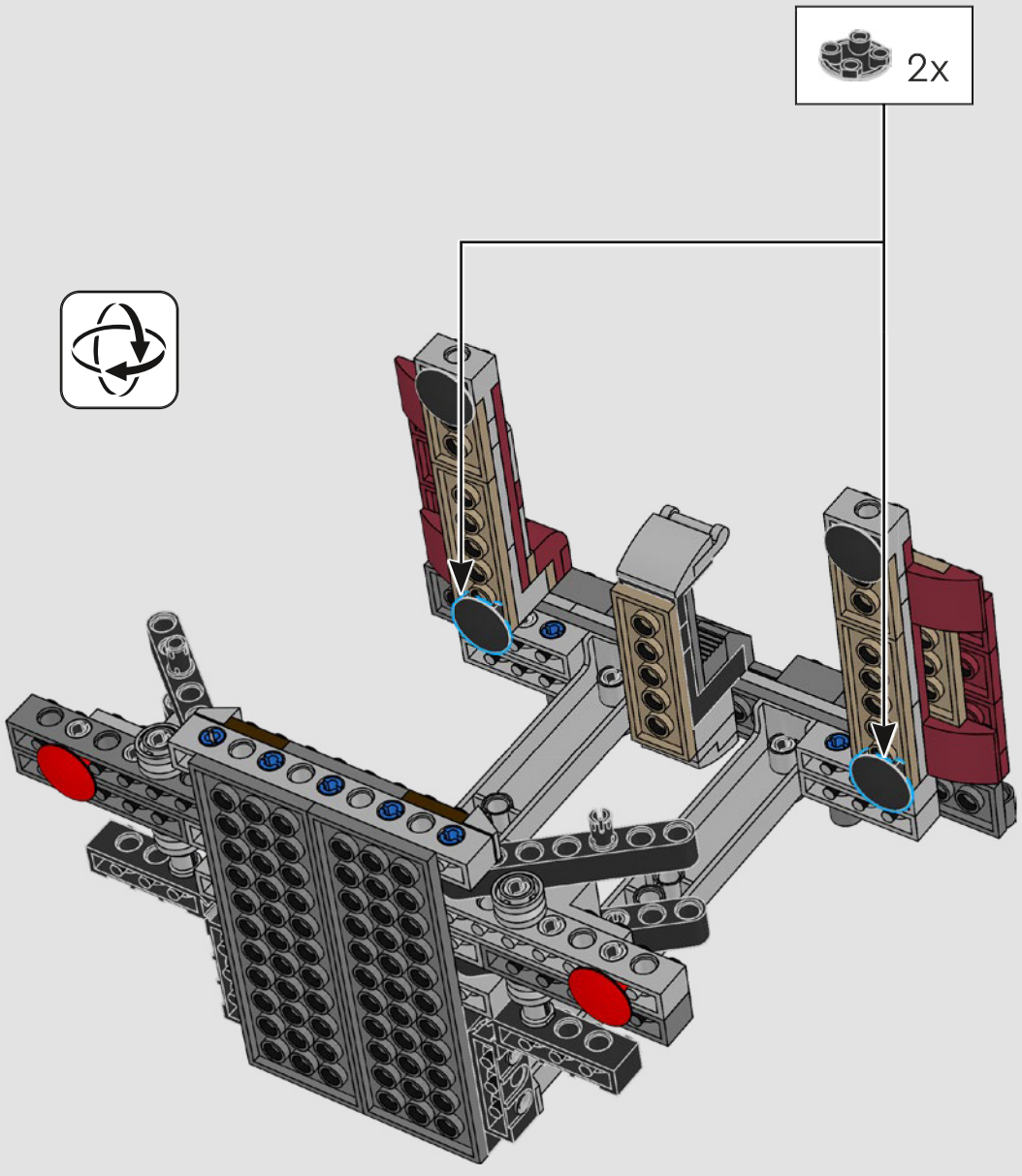

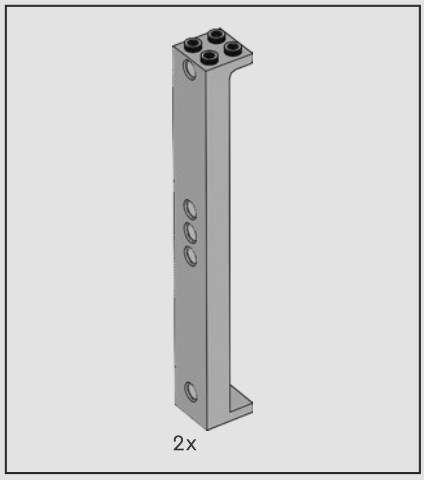

63

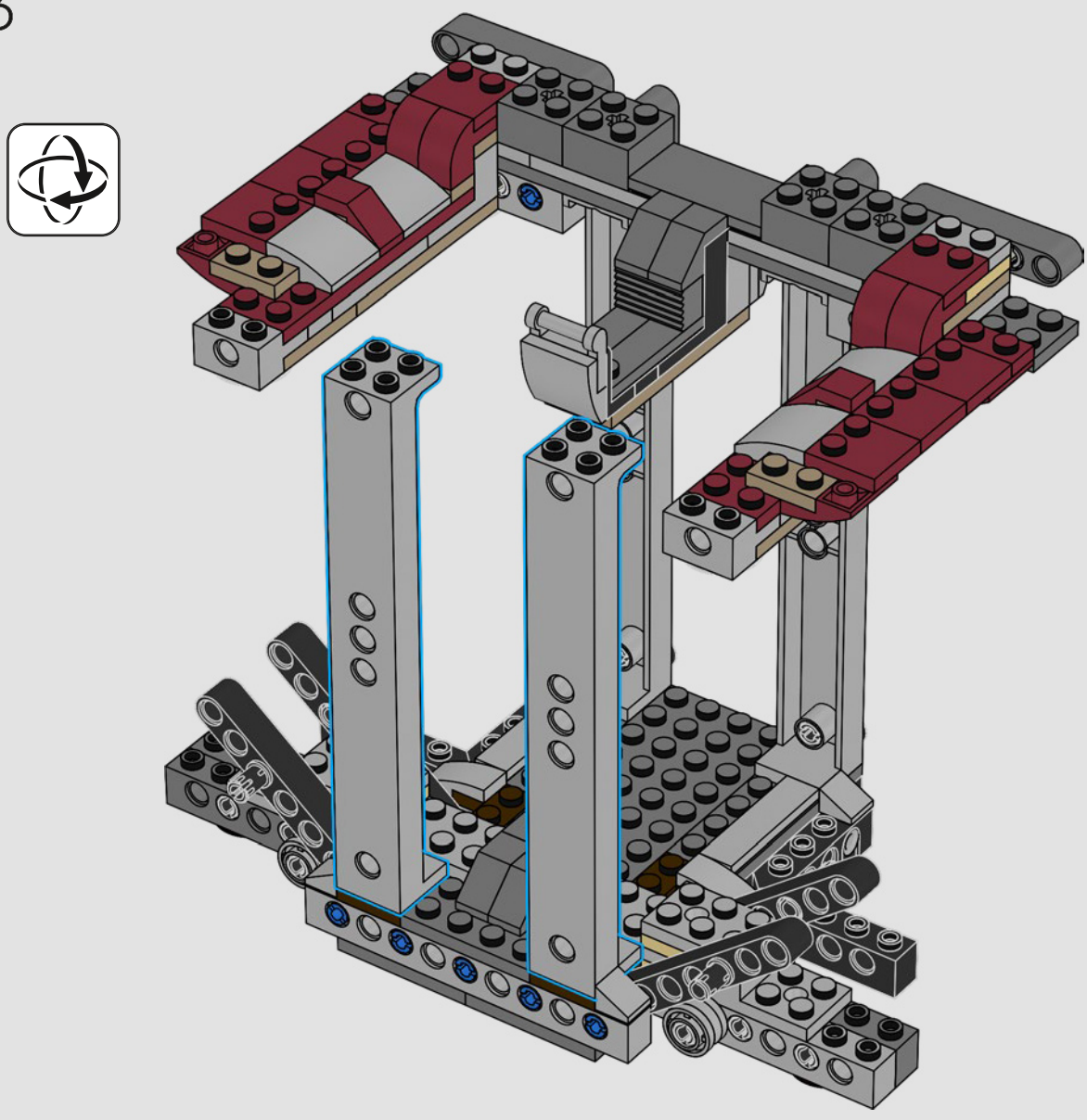

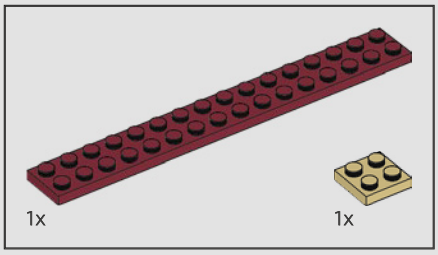

64

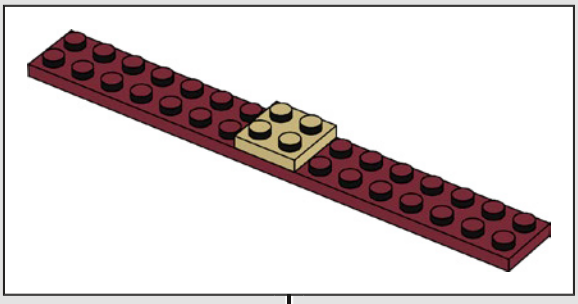

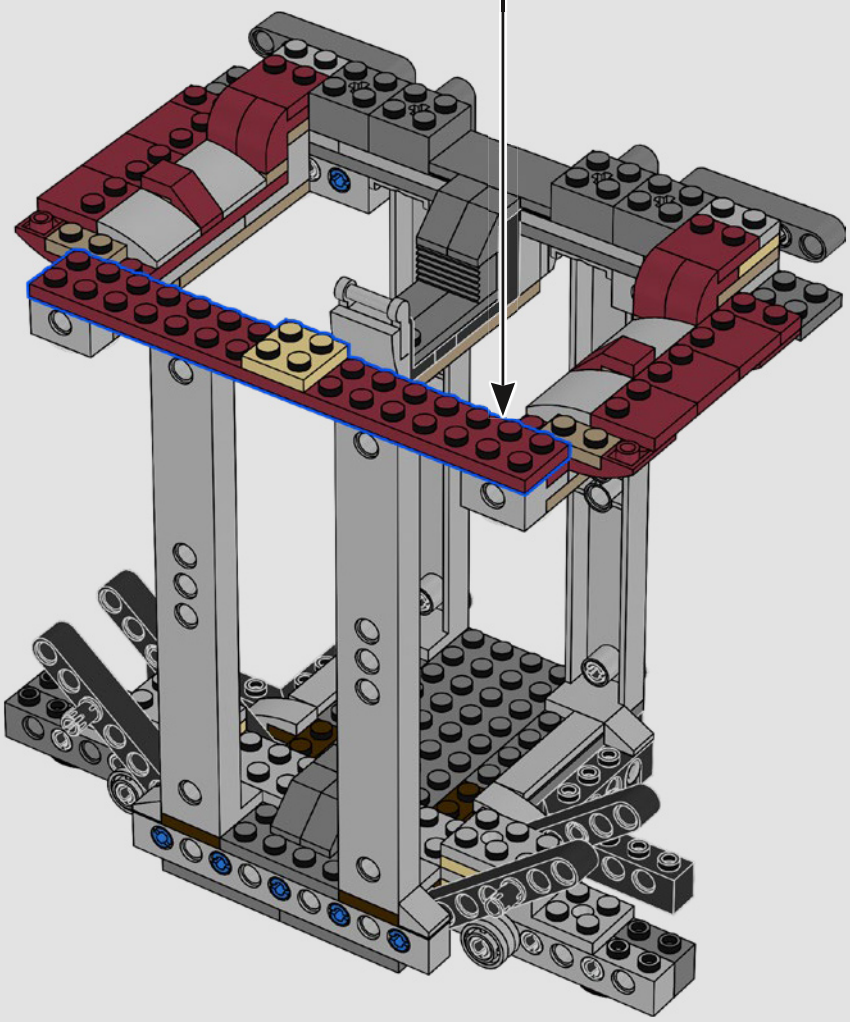

65

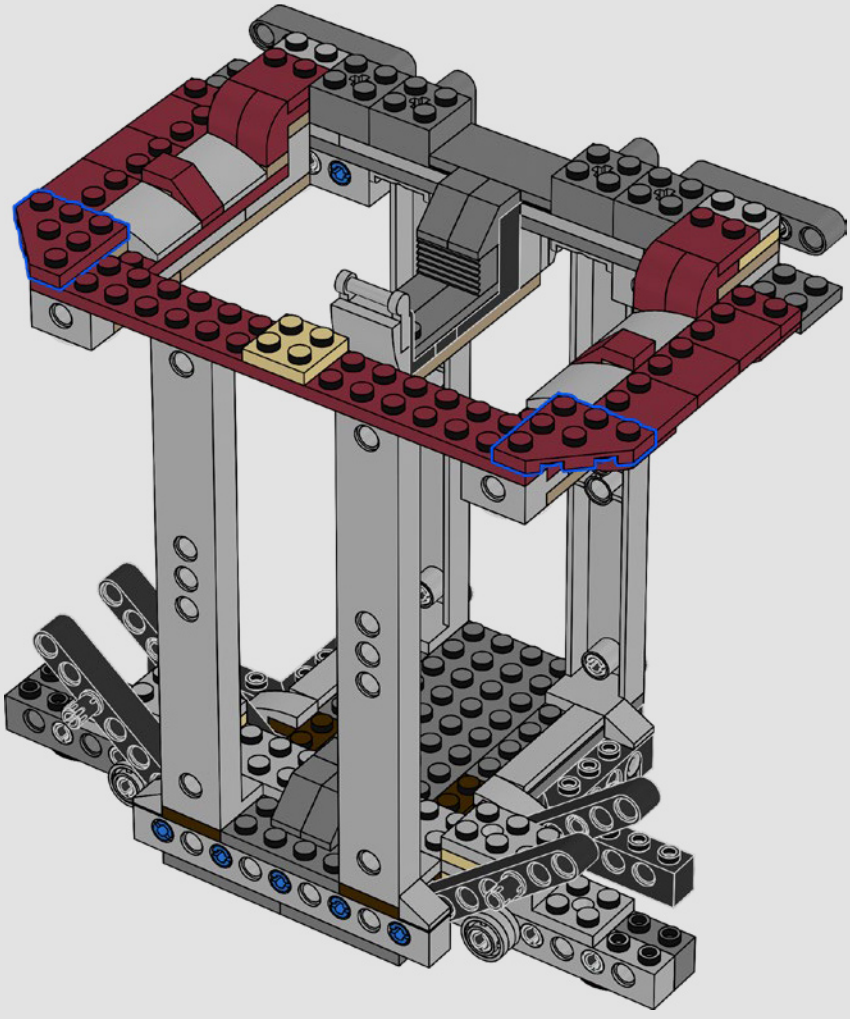

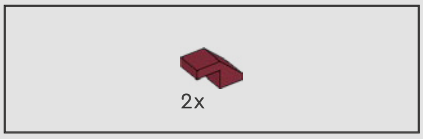

66

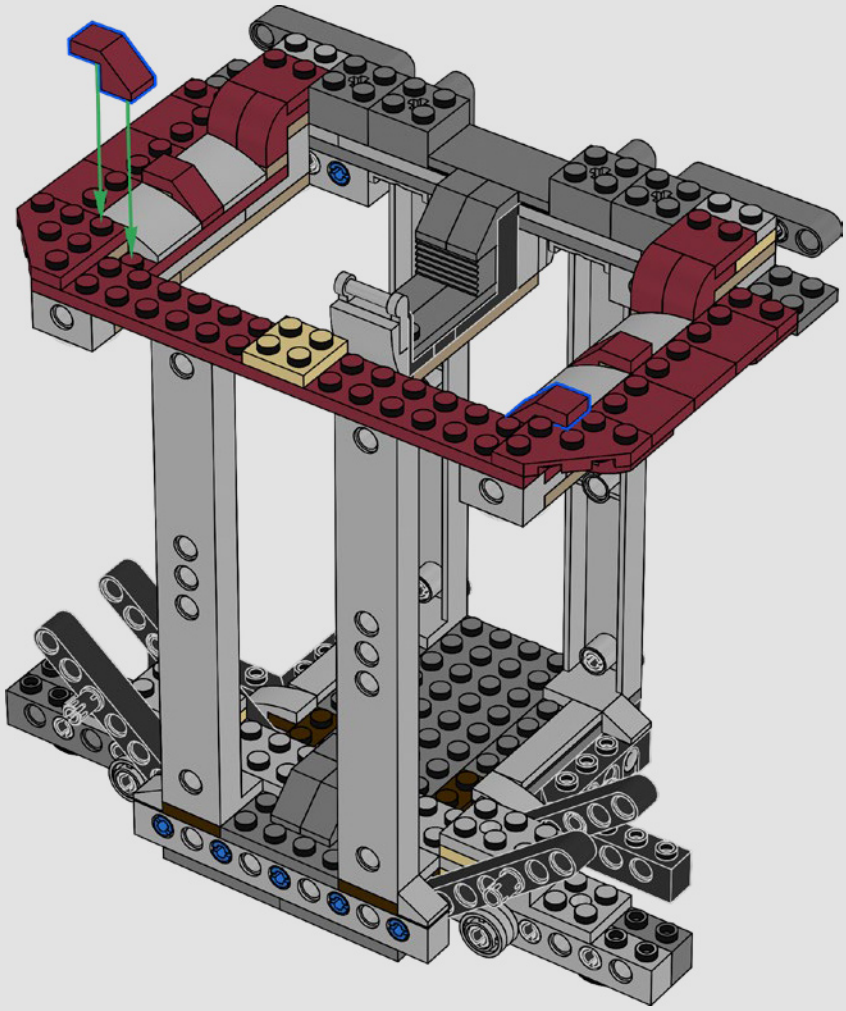

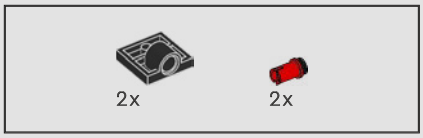

67

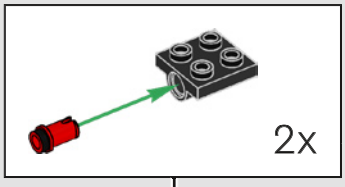

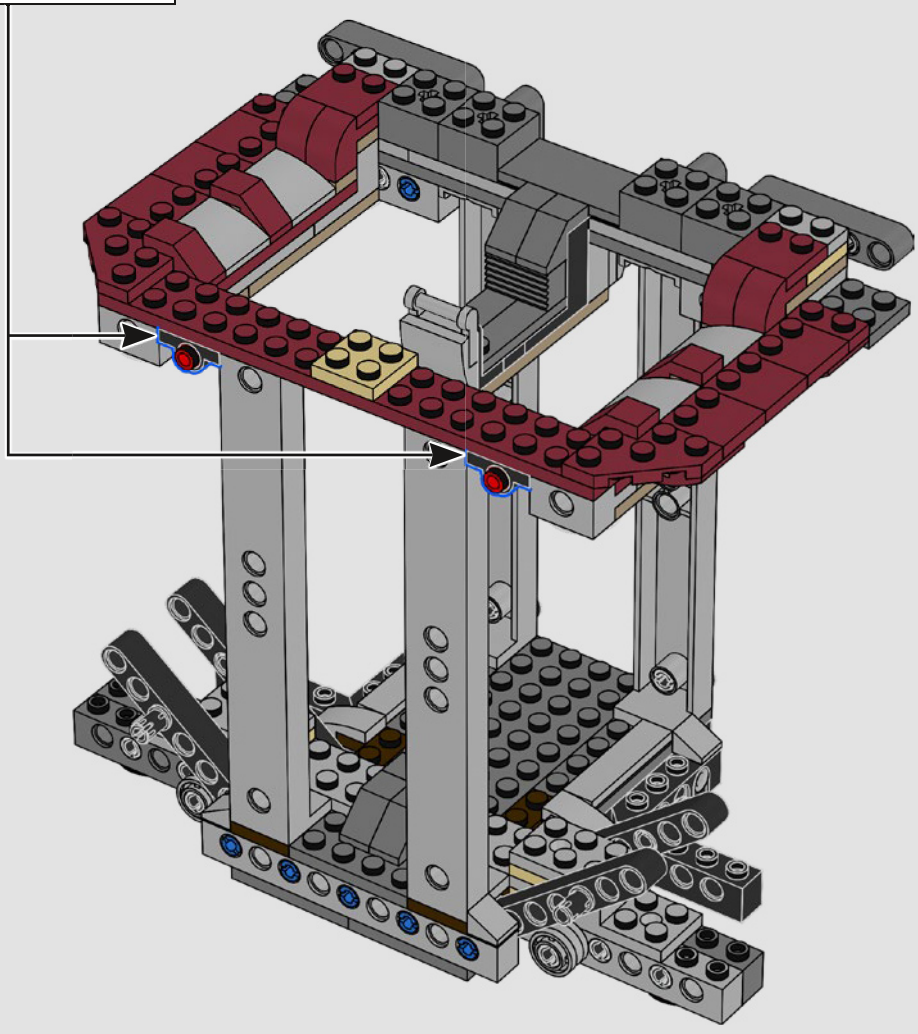

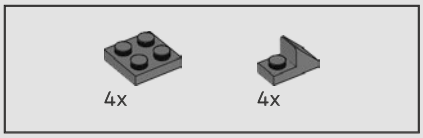

68

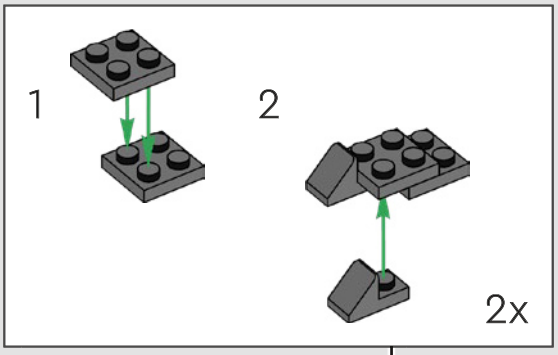

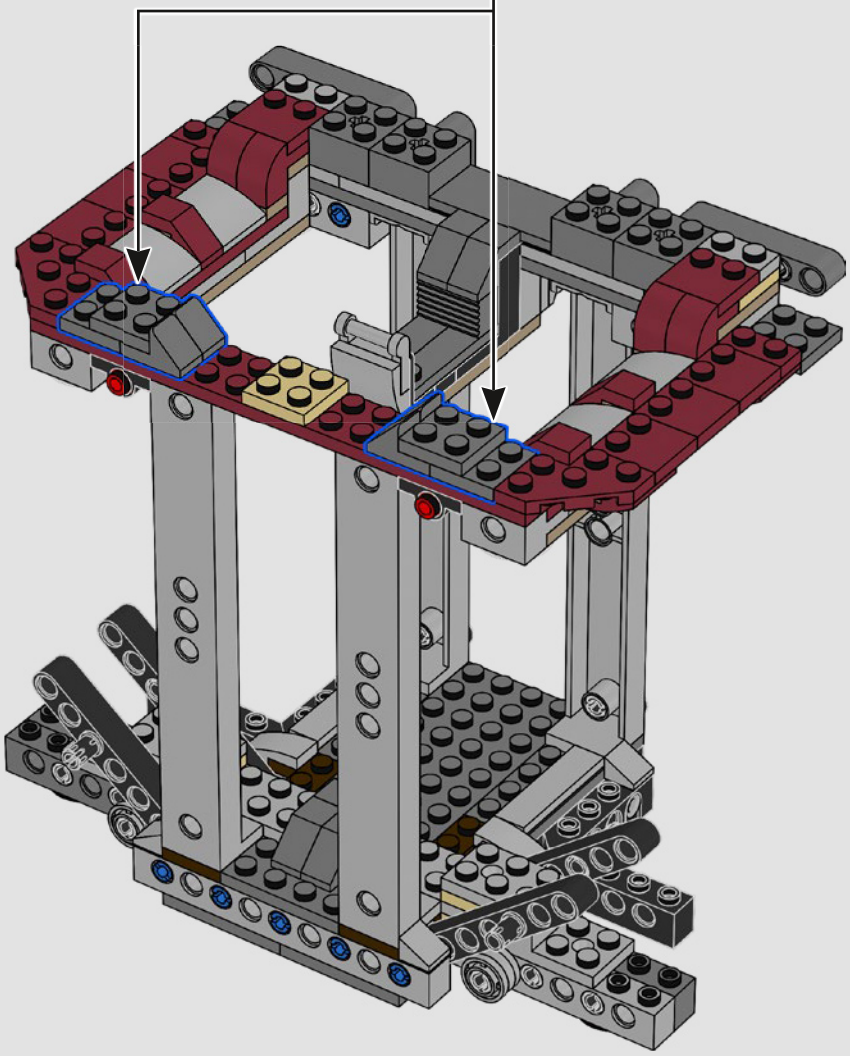

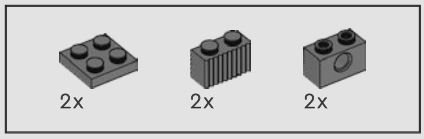

69

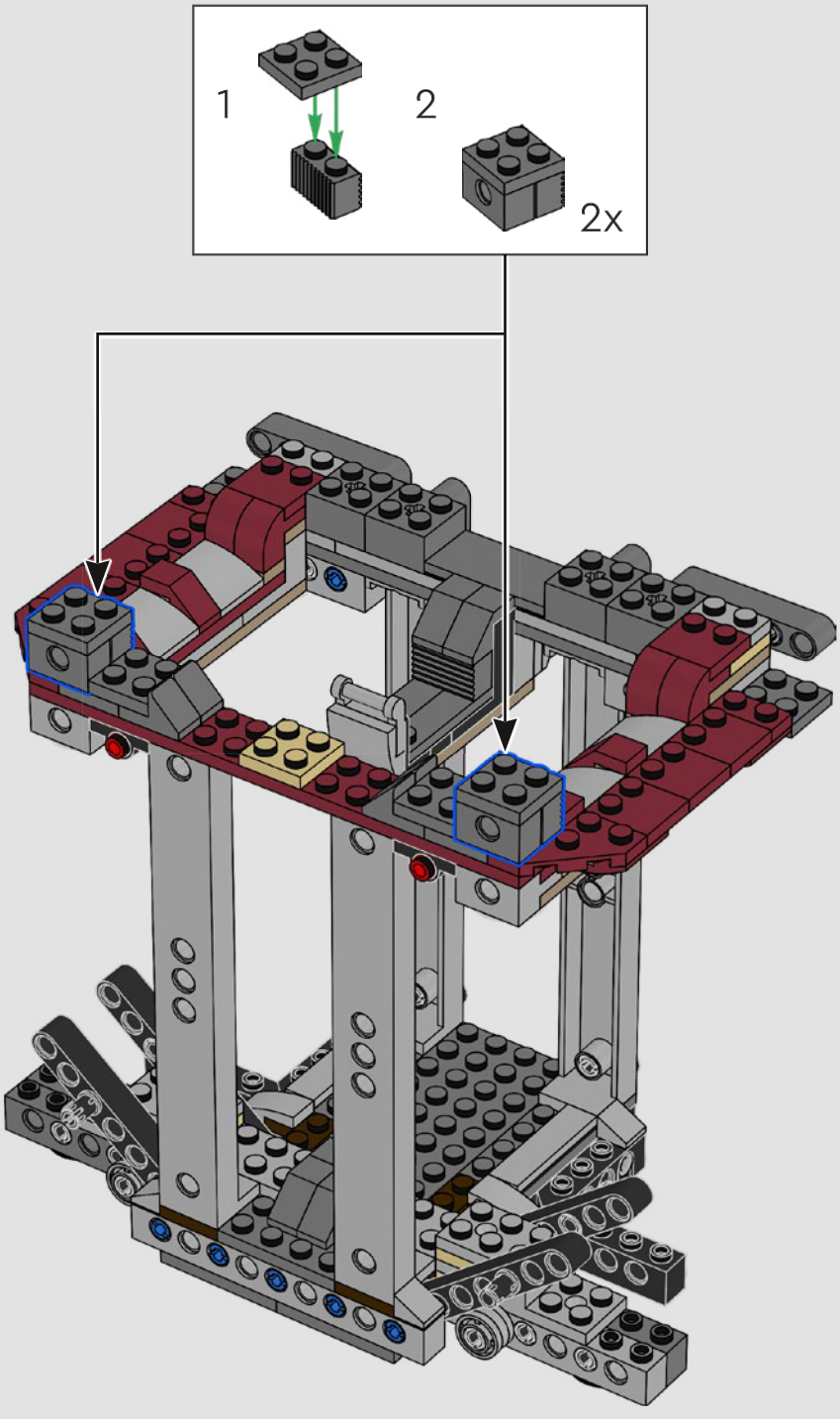



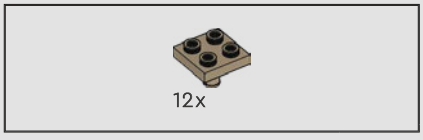

70

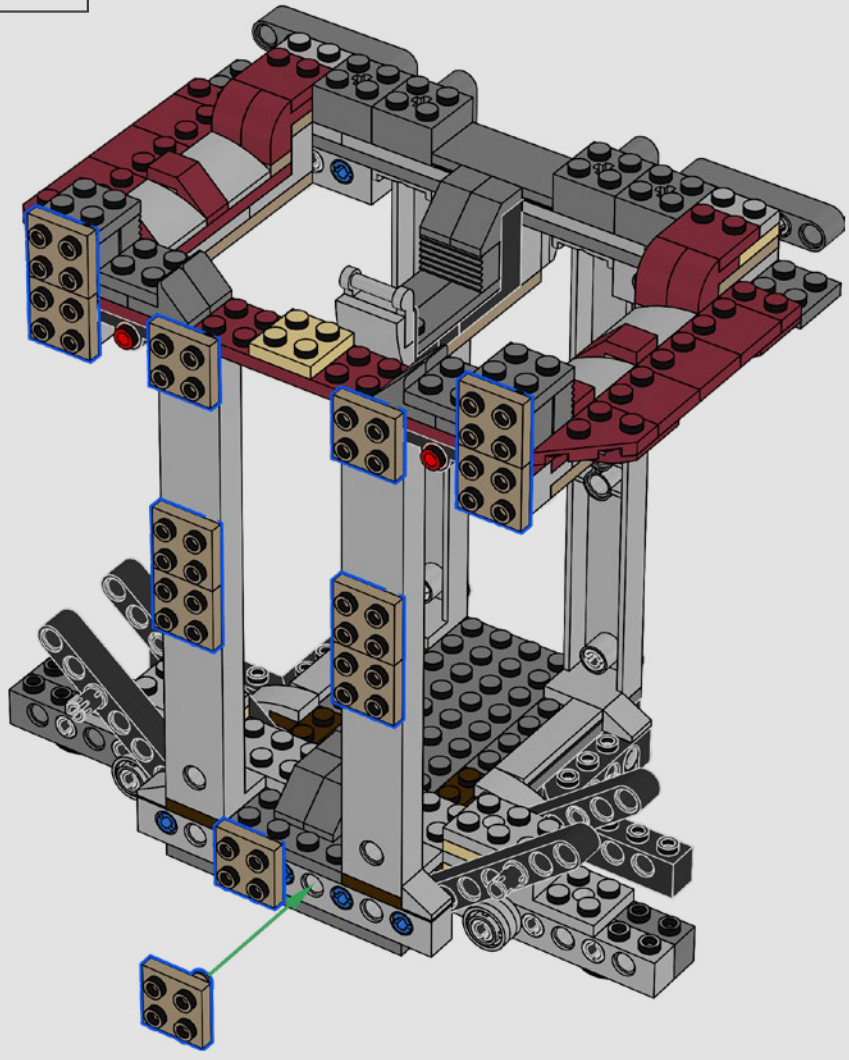

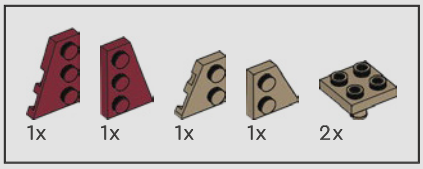

71

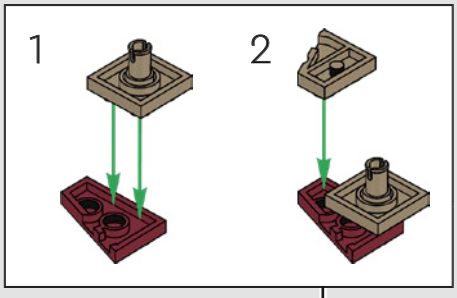

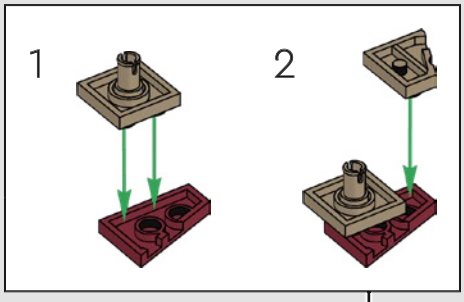

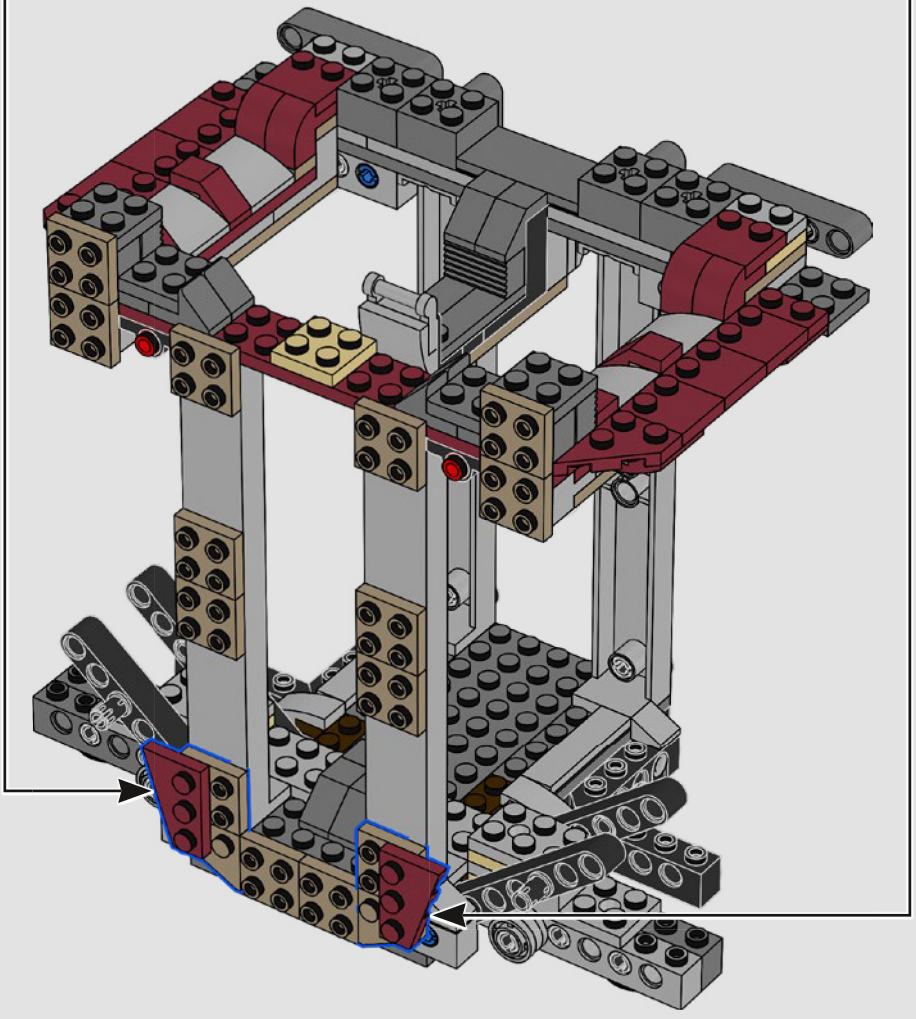

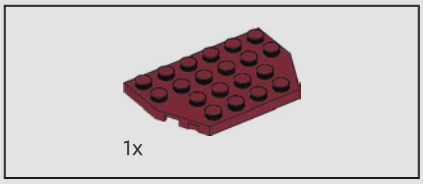

72

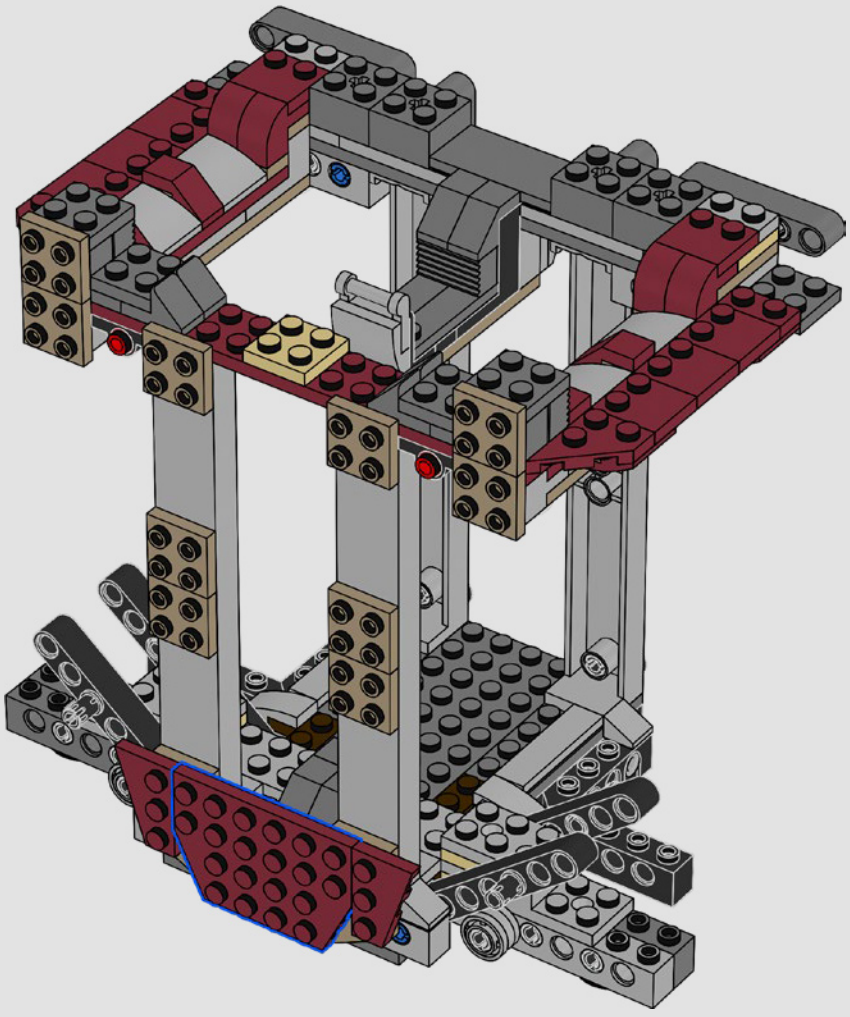

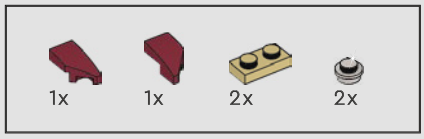

73

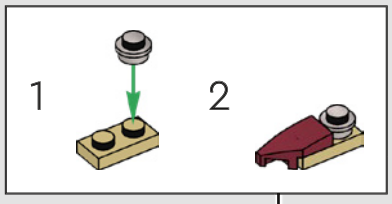

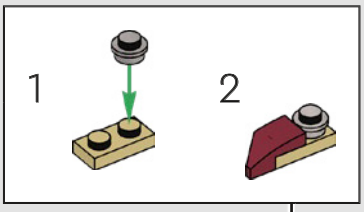

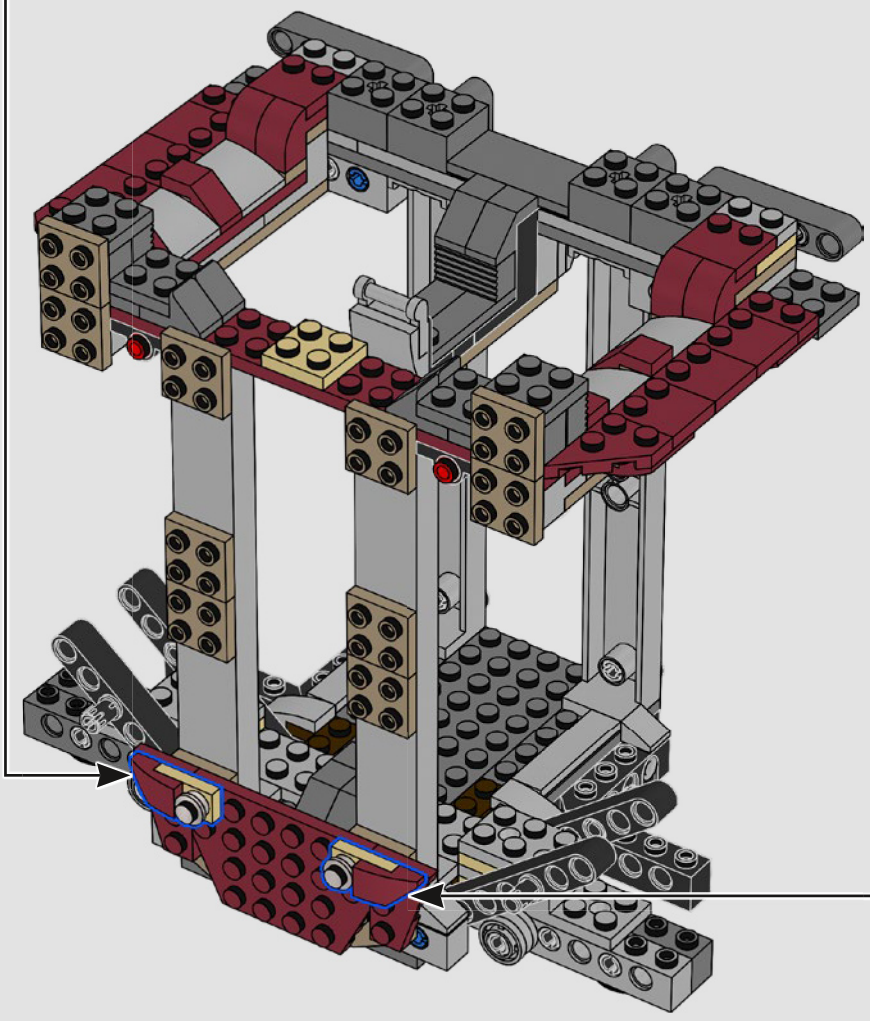

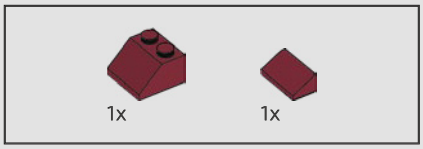

74

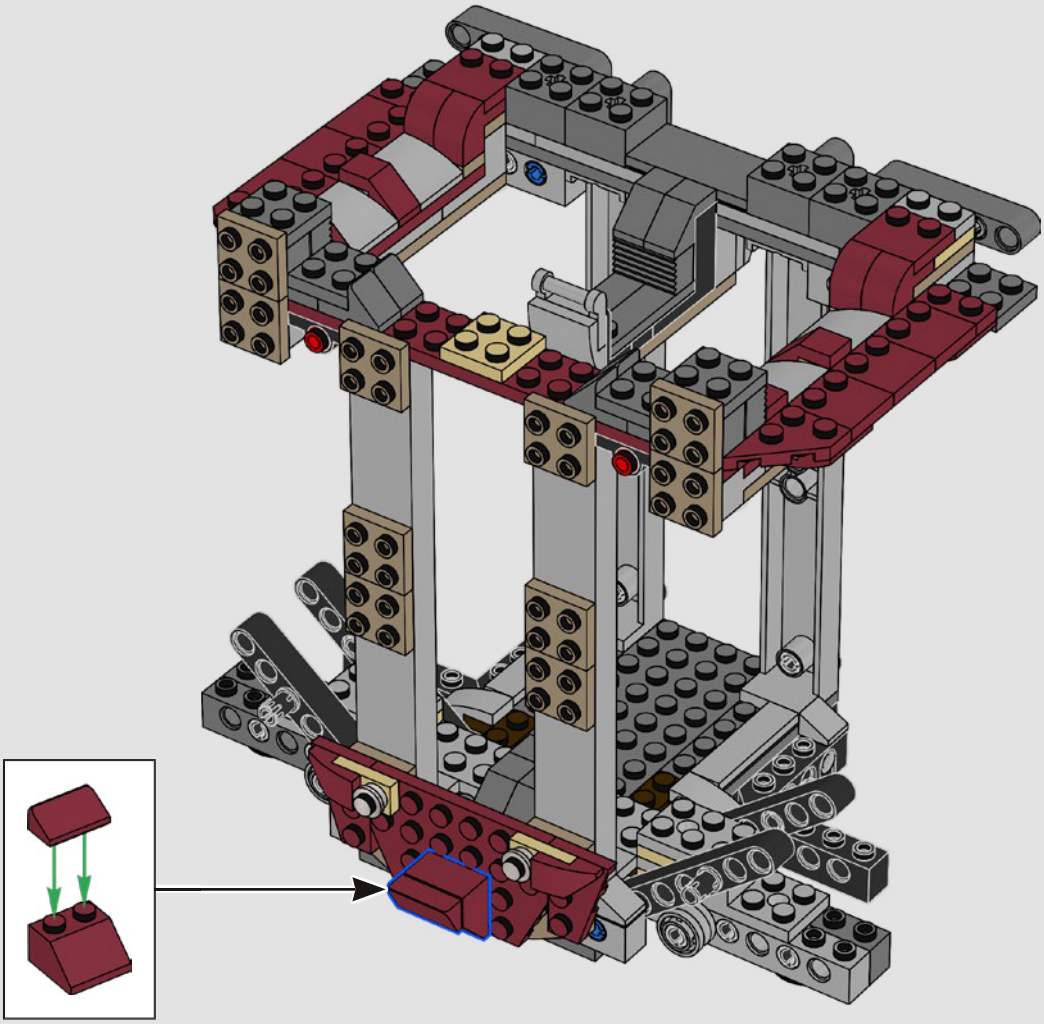

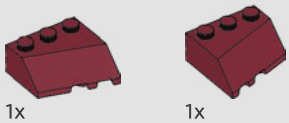

75

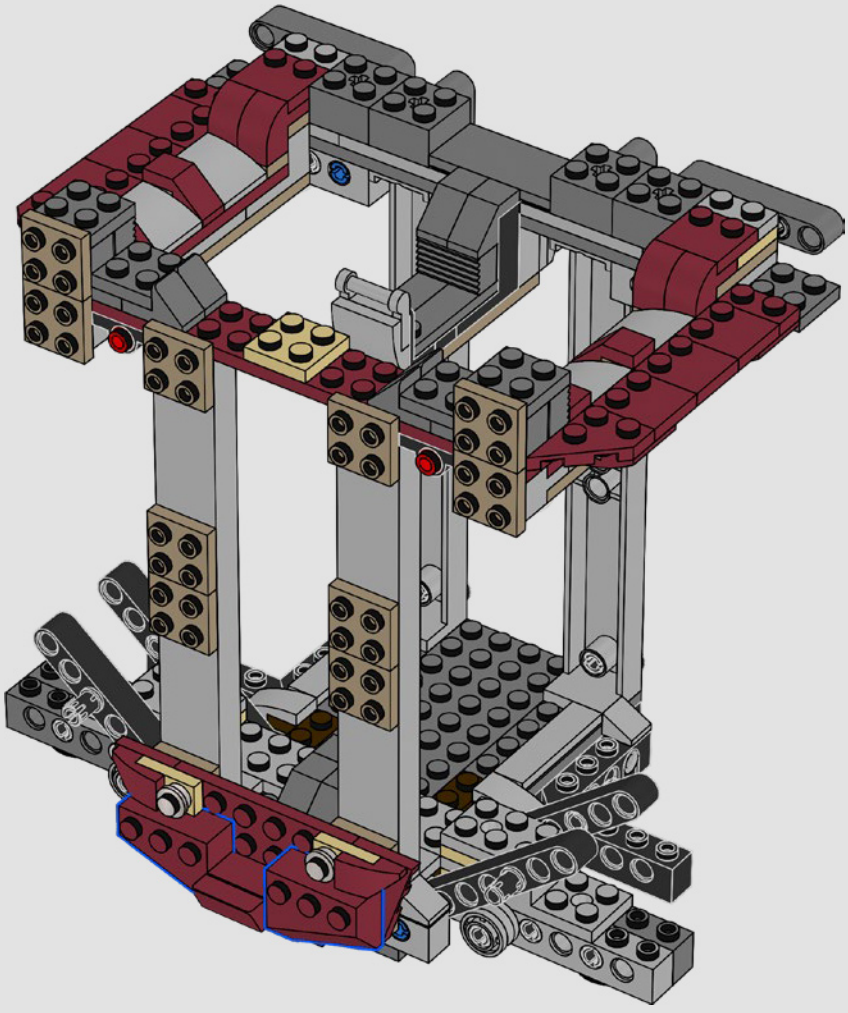

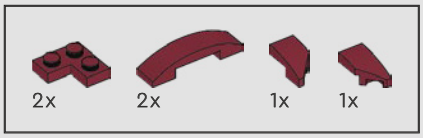

76

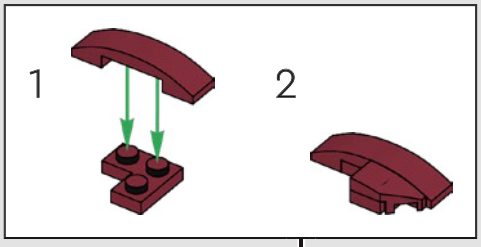

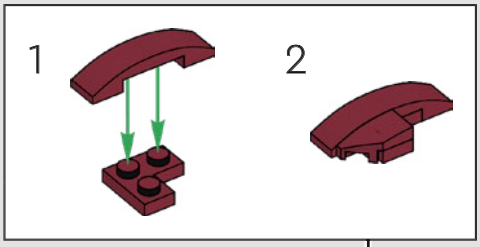

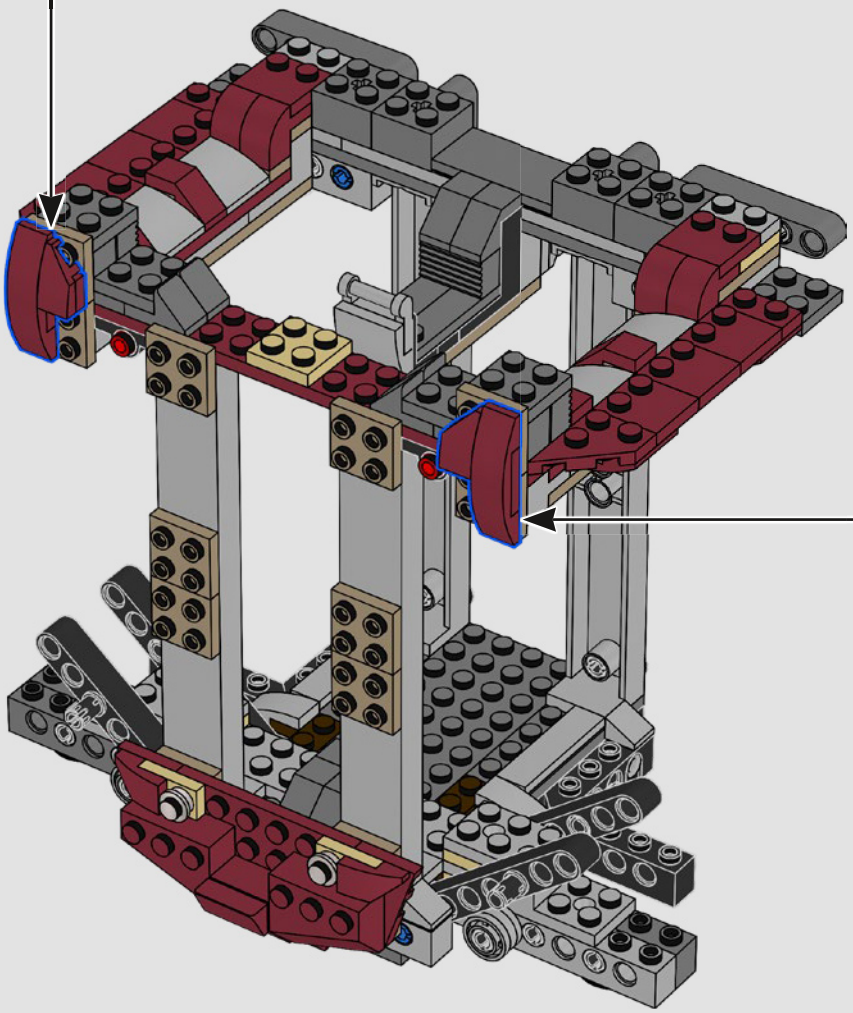

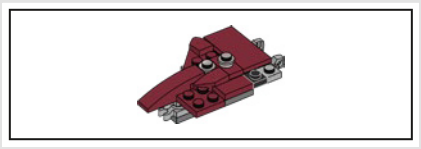

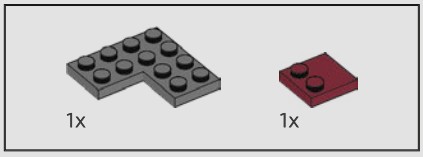

77

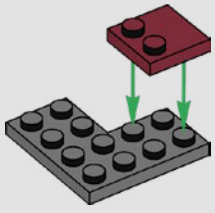

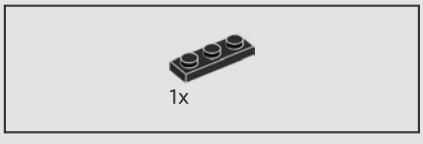

78

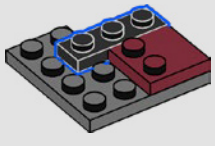

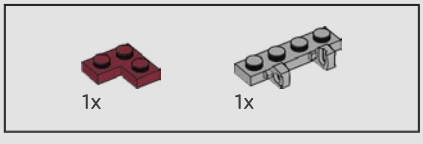

79

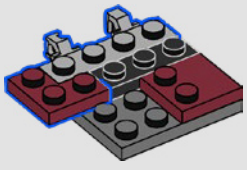

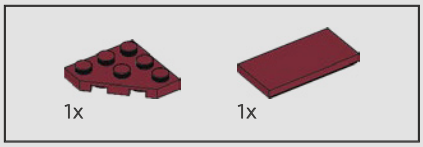

80

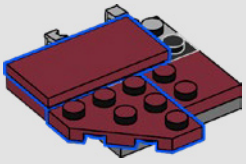

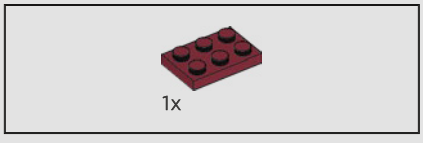

81

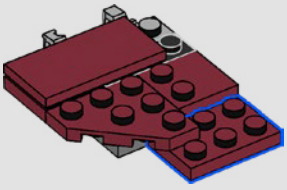

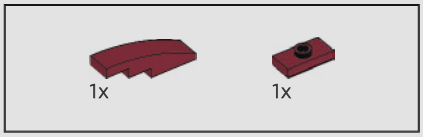

82

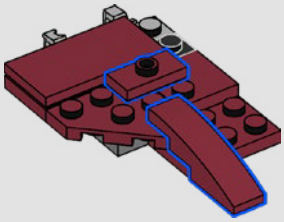



83

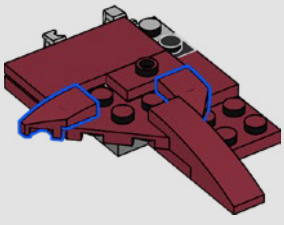

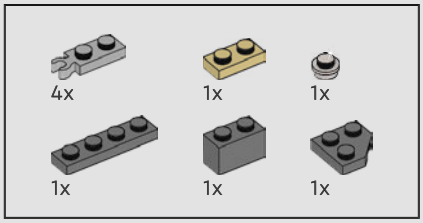

84

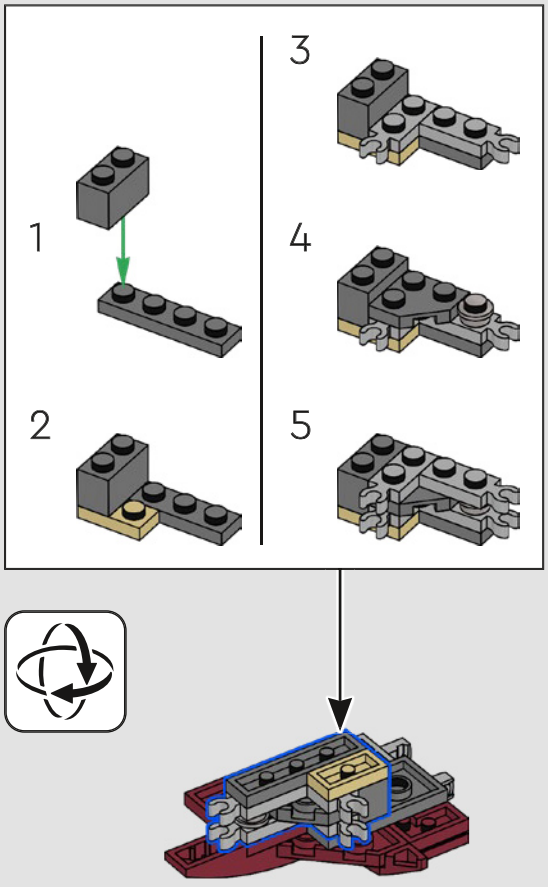

1x

85

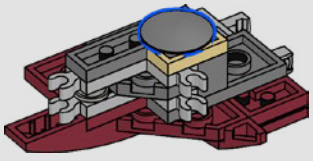

2x

86



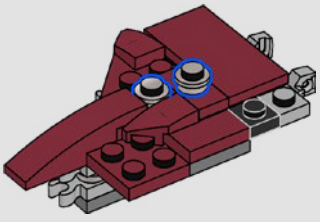

87

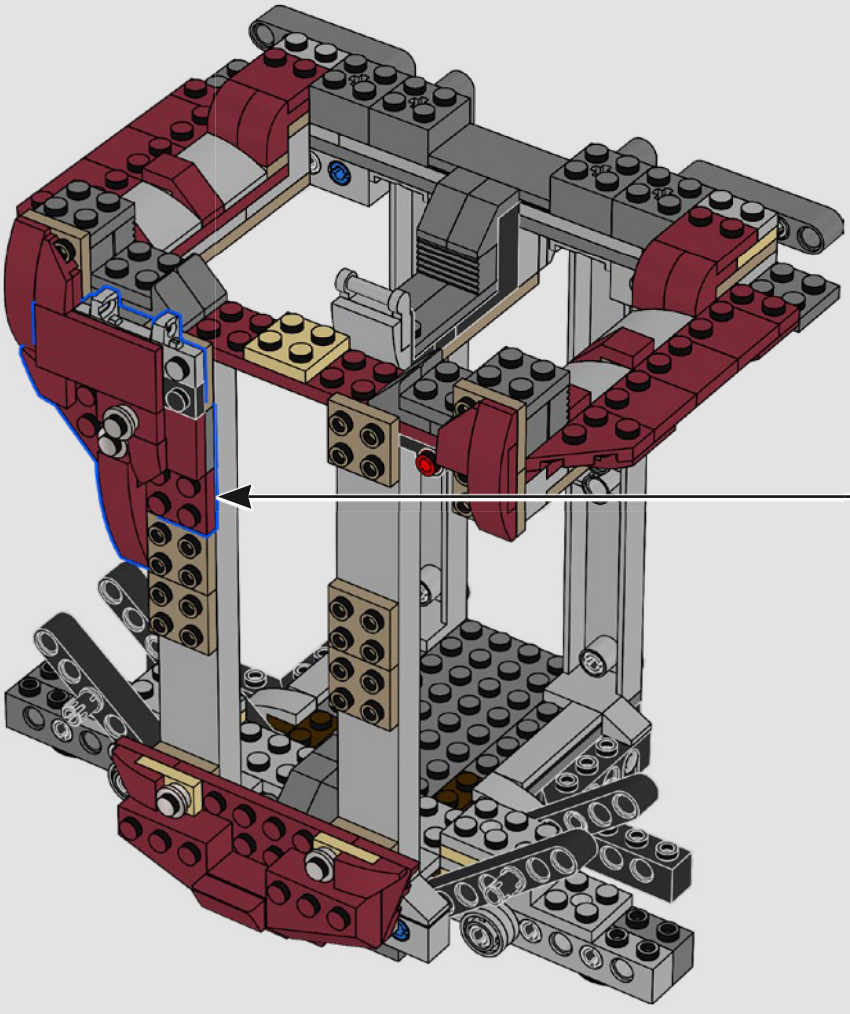

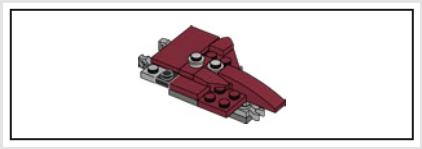

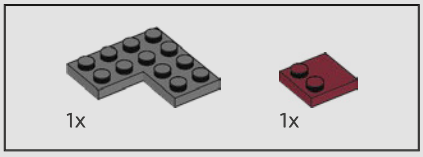

88

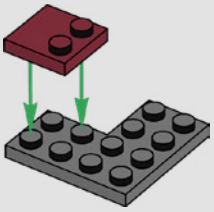

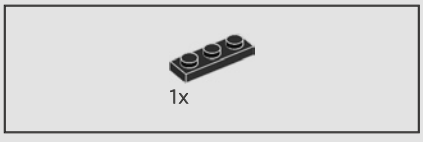

89

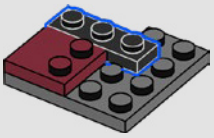

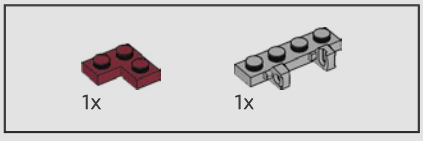

90

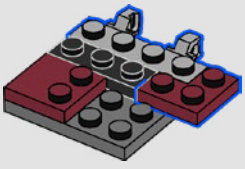

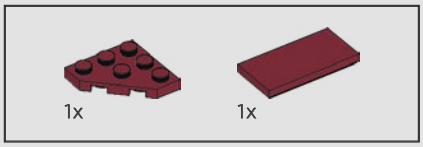

91

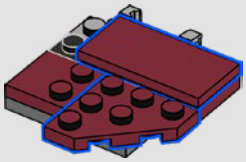

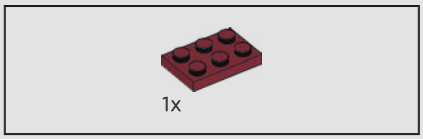

92

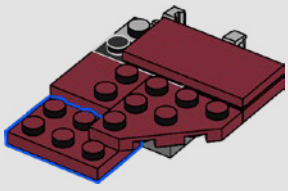

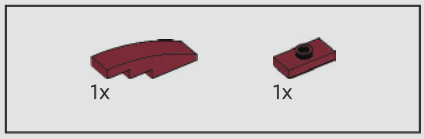

93

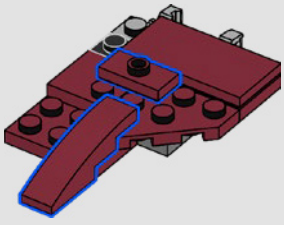

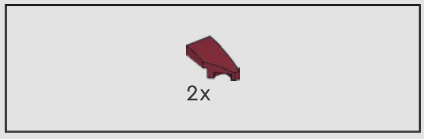

94

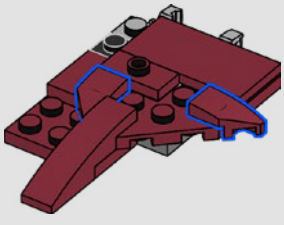

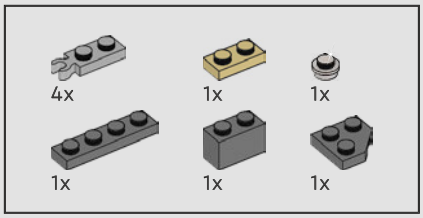

95

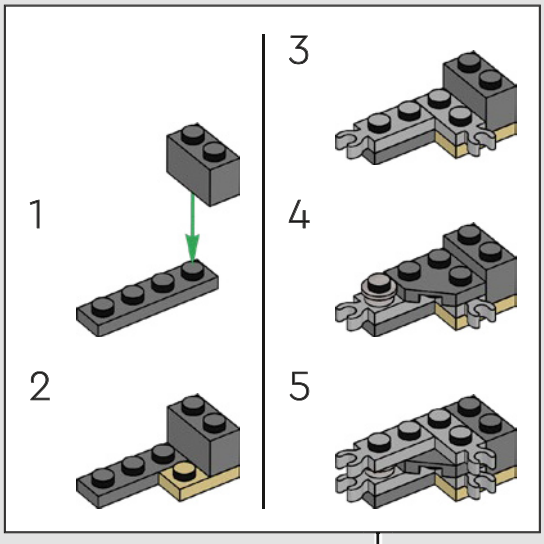



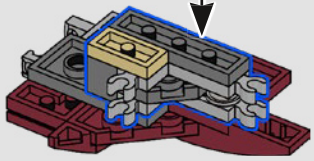

1x

96

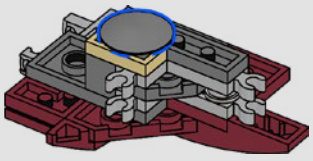

2x

97



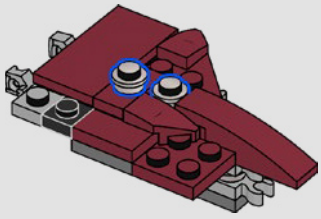

98

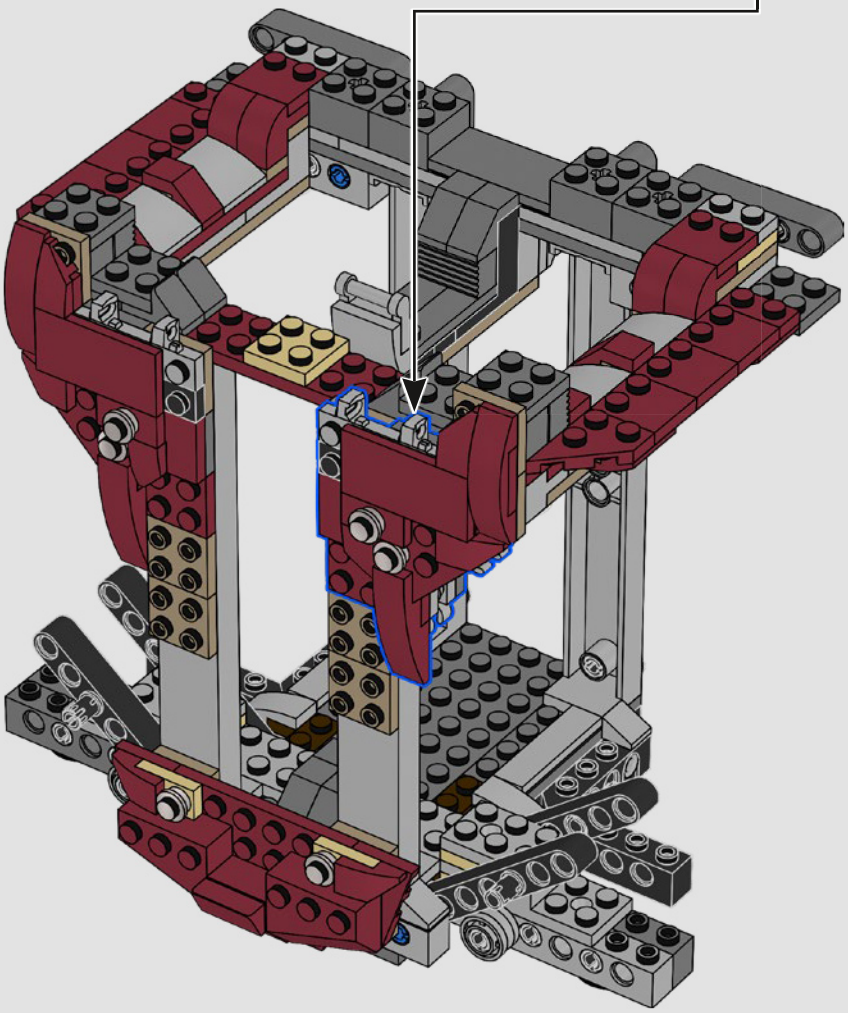

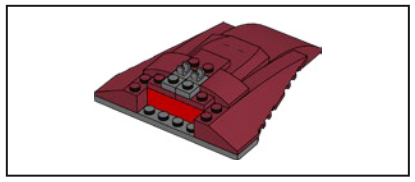

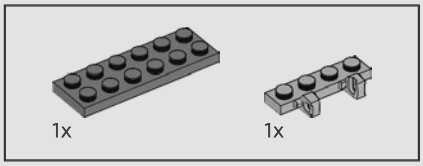

99

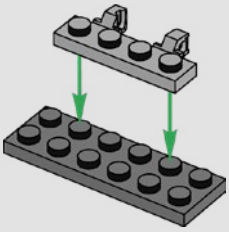

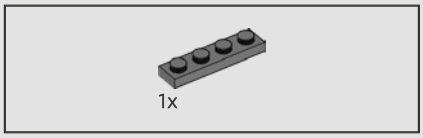

100

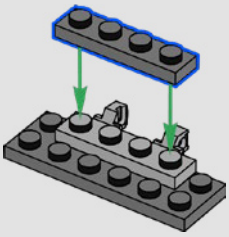

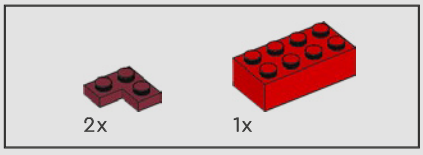

101

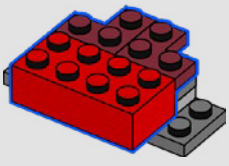

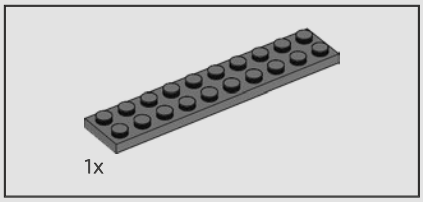

102

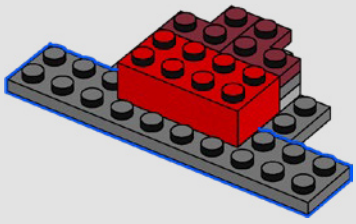

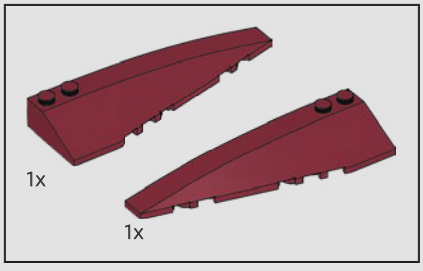

103

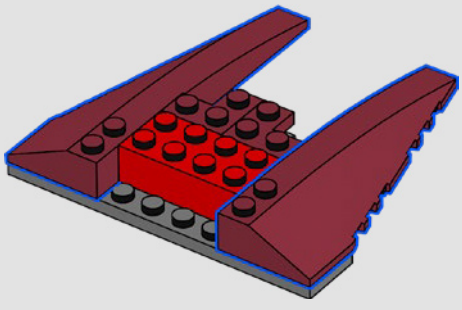



104

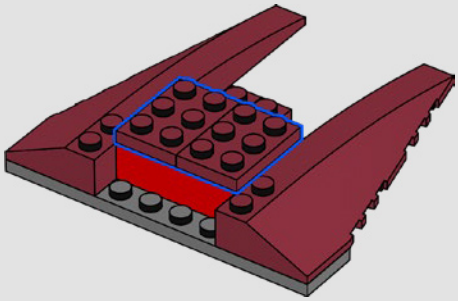



105

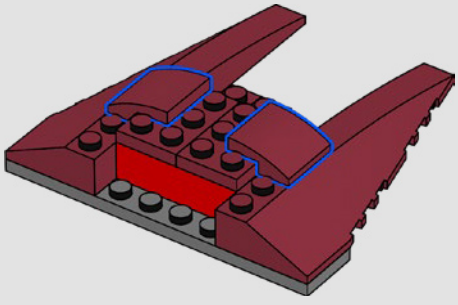

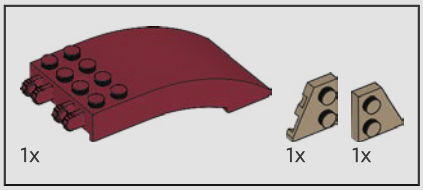

106



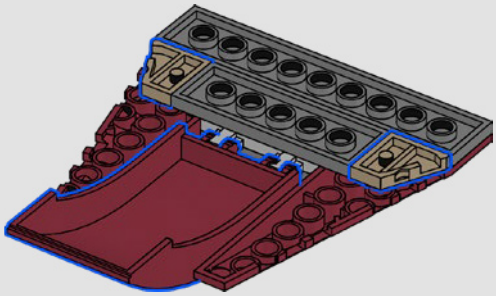

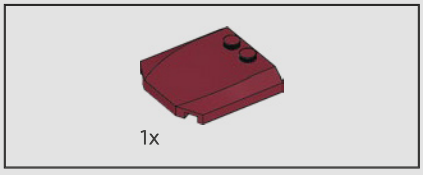

107



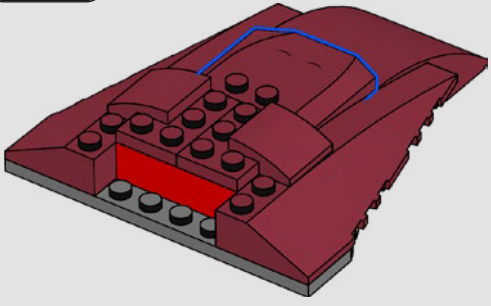

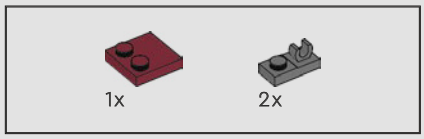

108

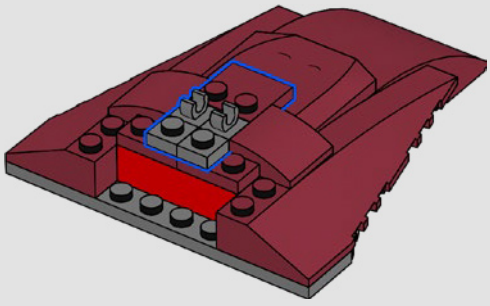

109

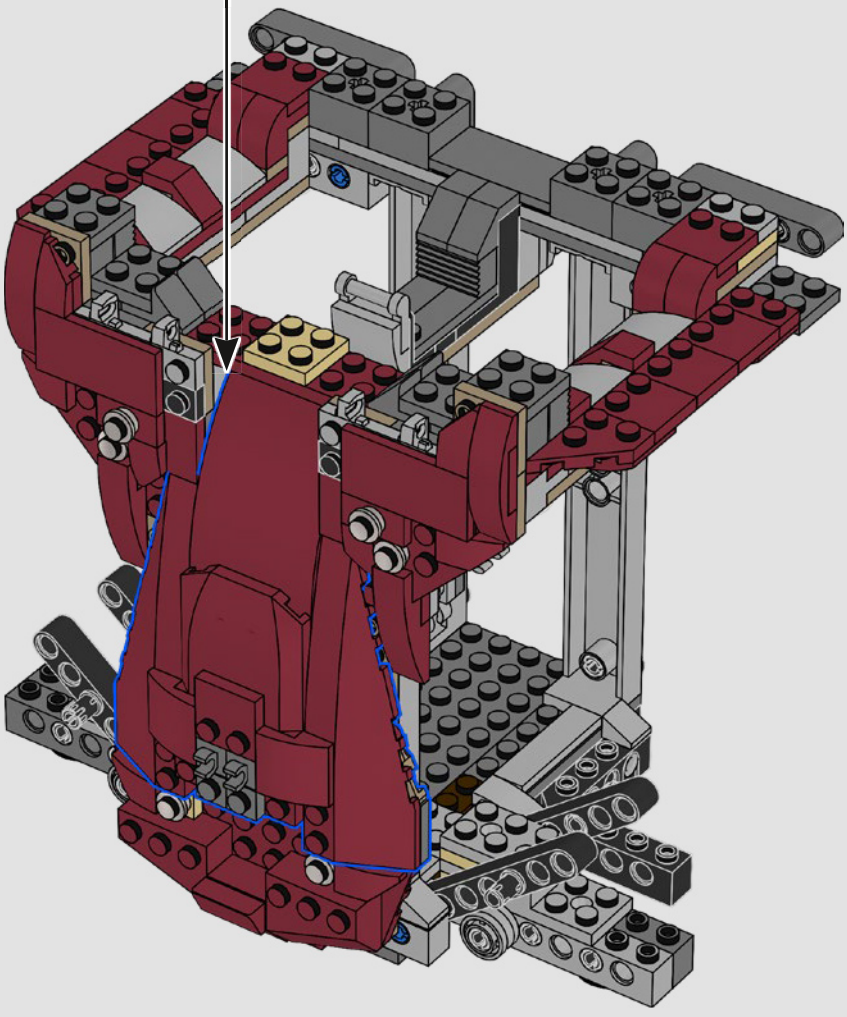

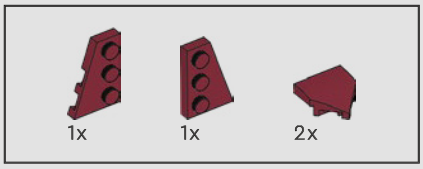

110

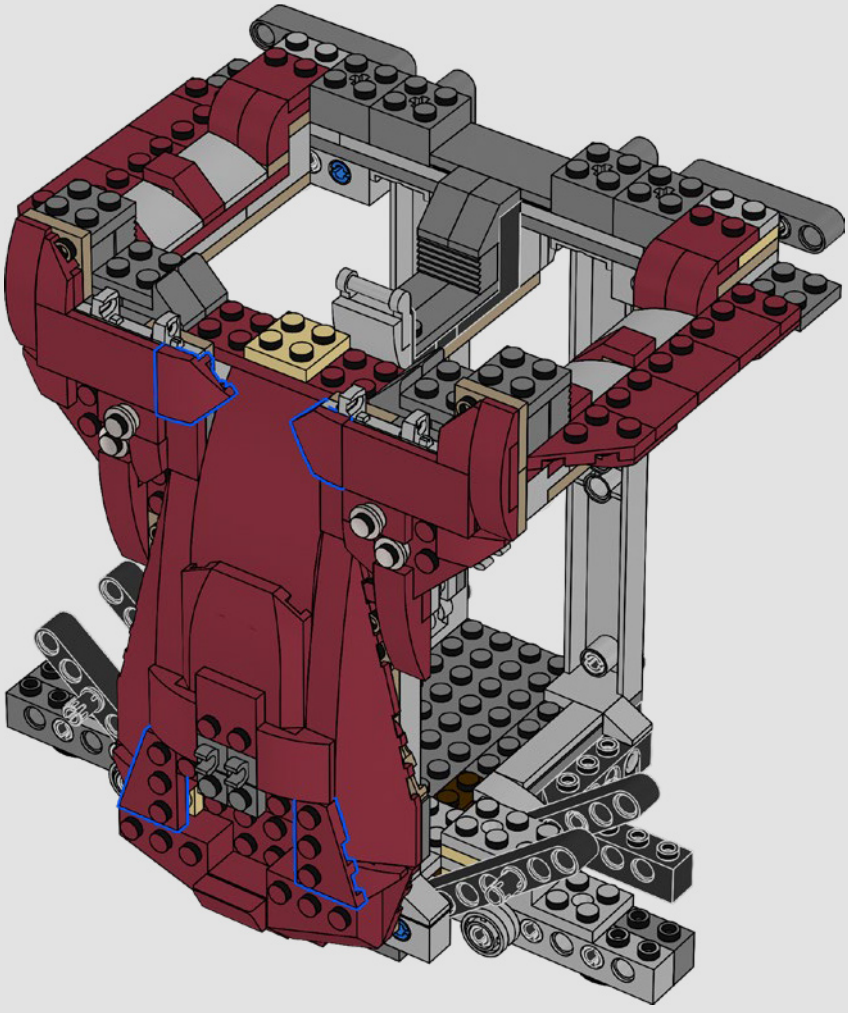

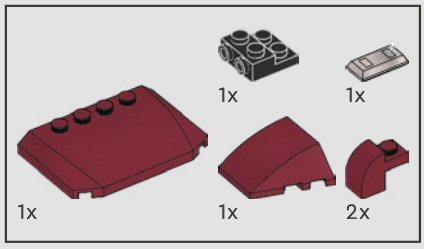

111

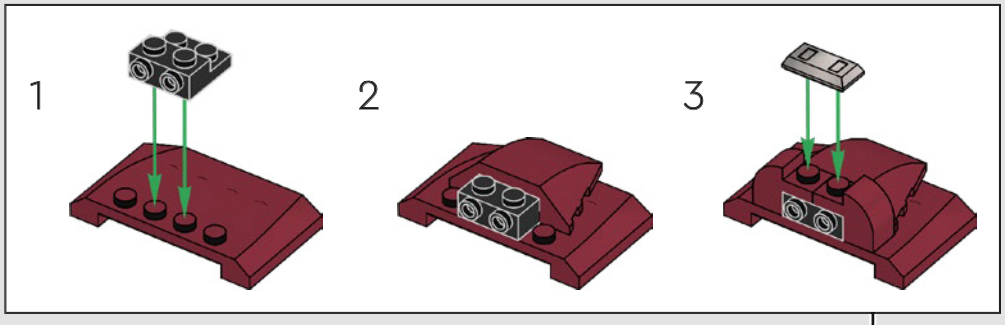

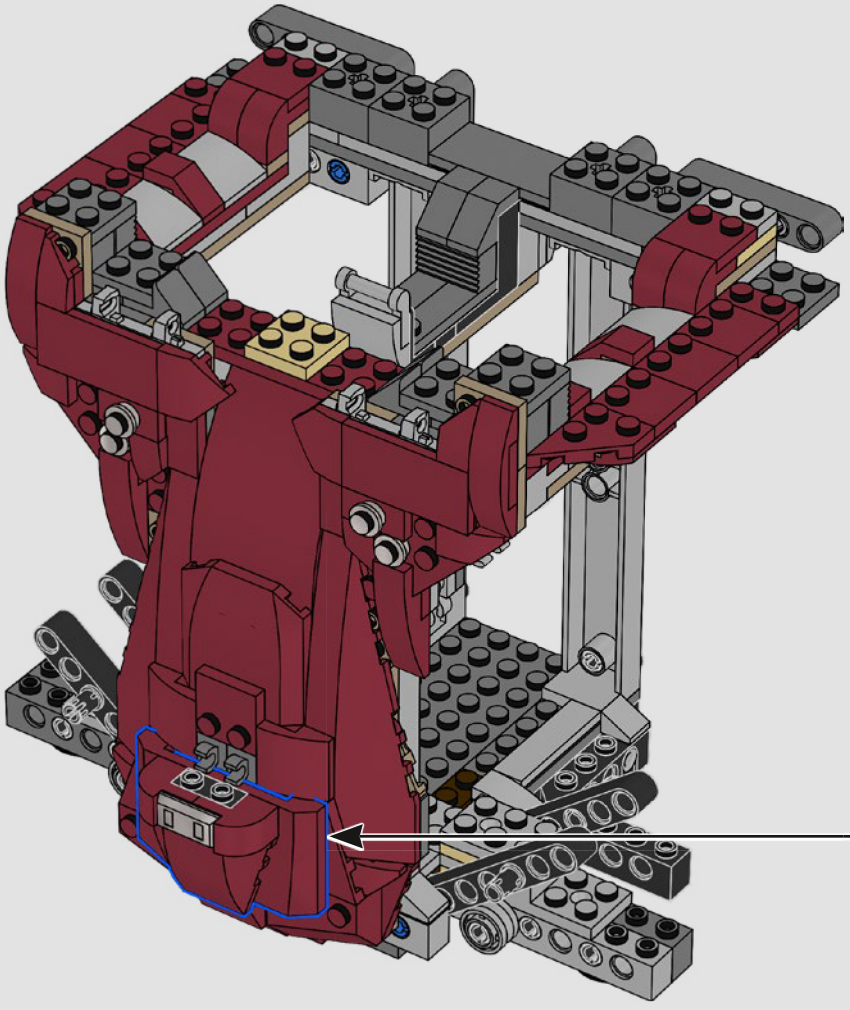

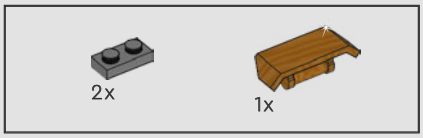

112

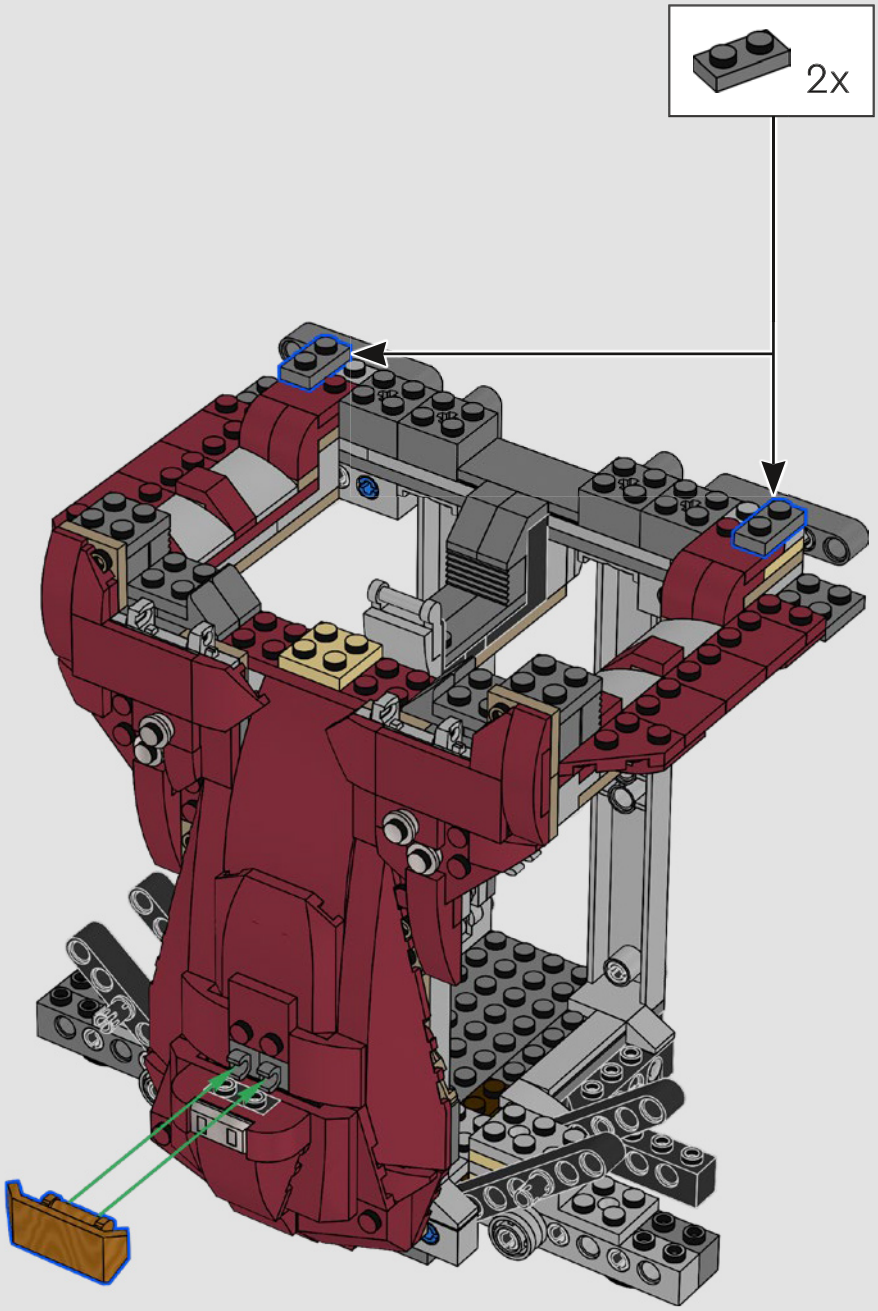

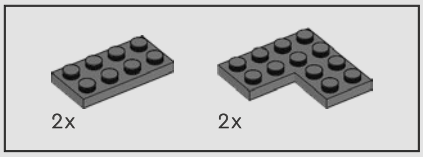

113

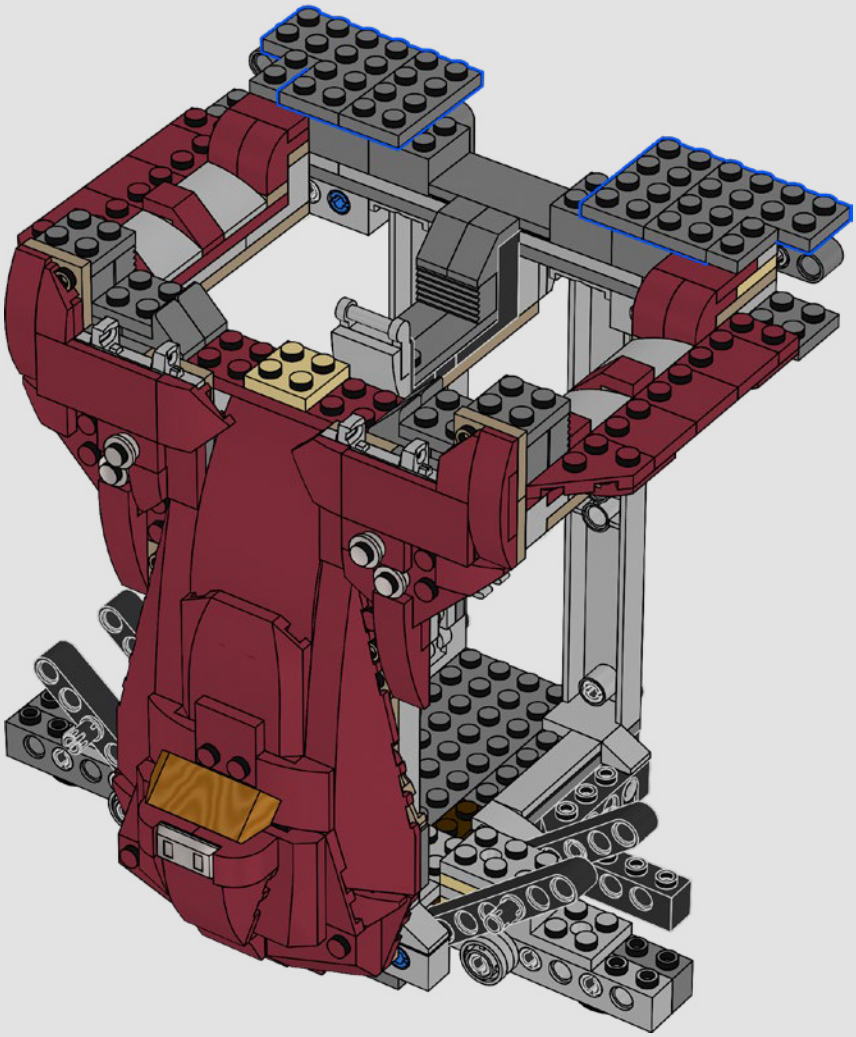

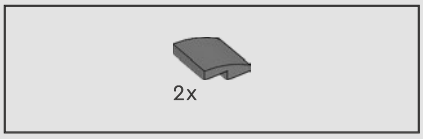

114

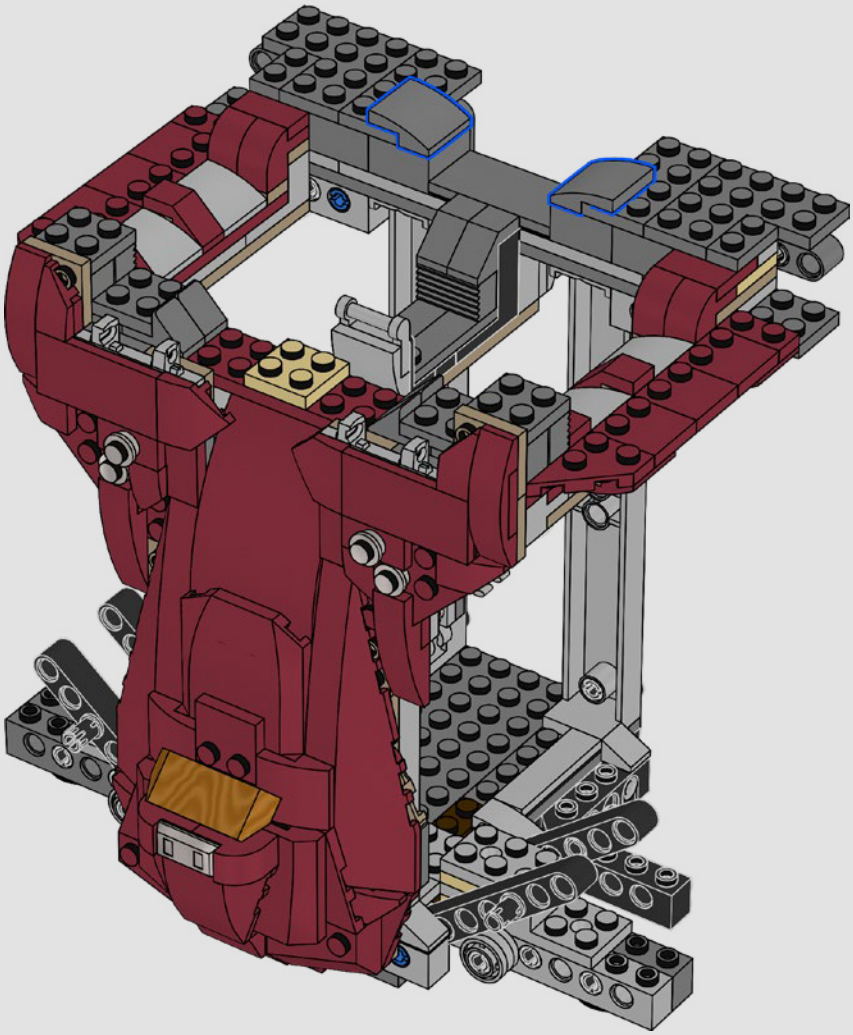

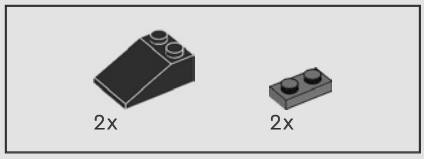

115

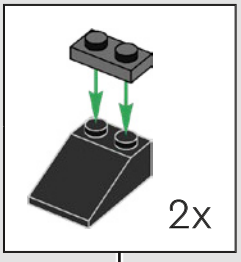

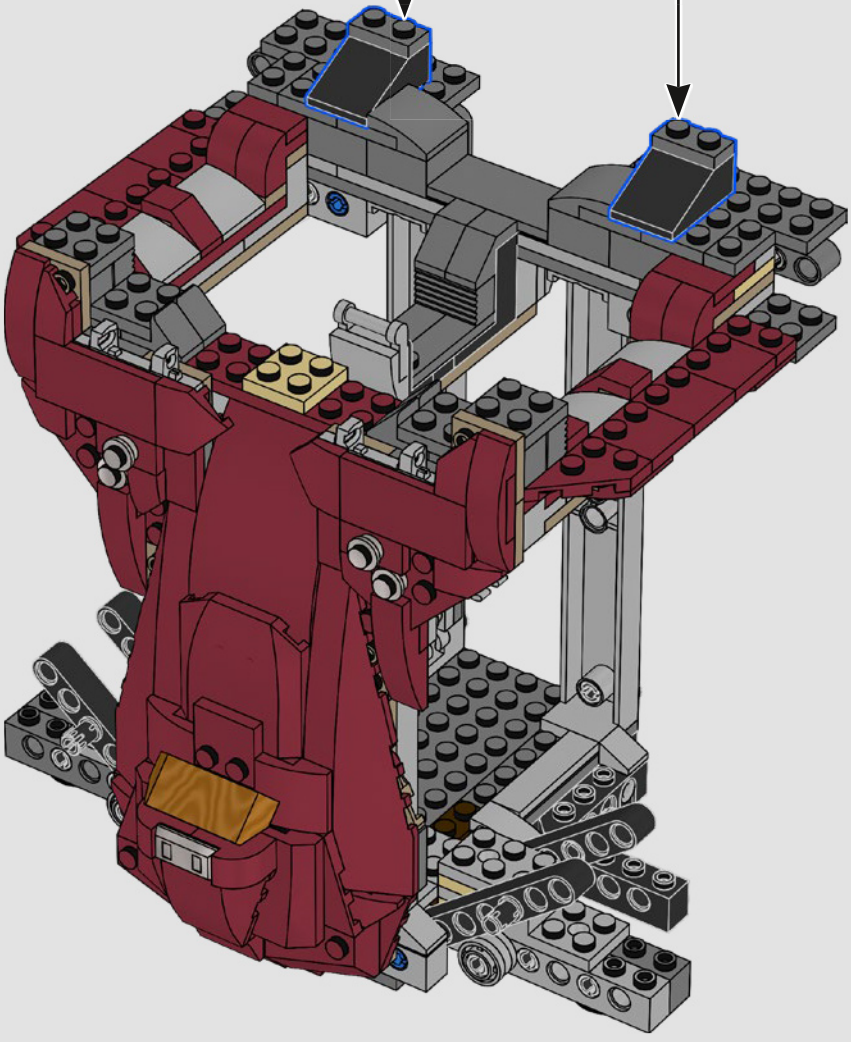

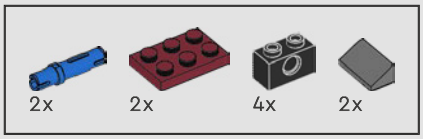

116

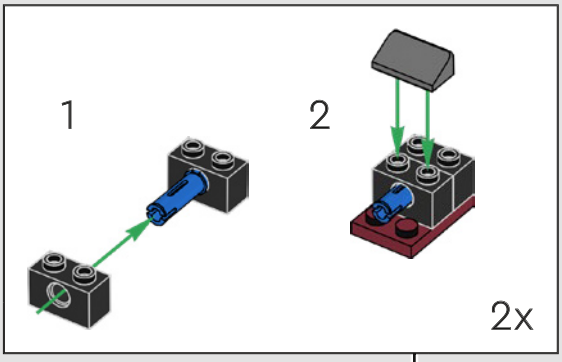

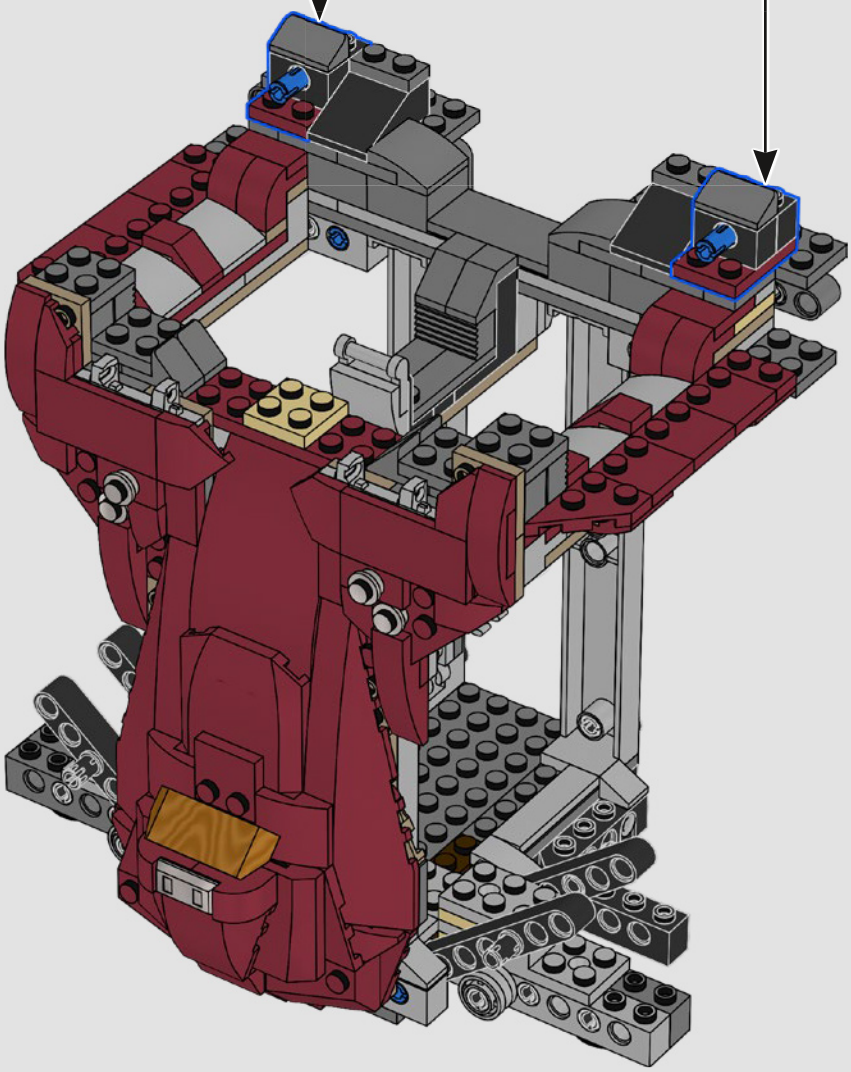

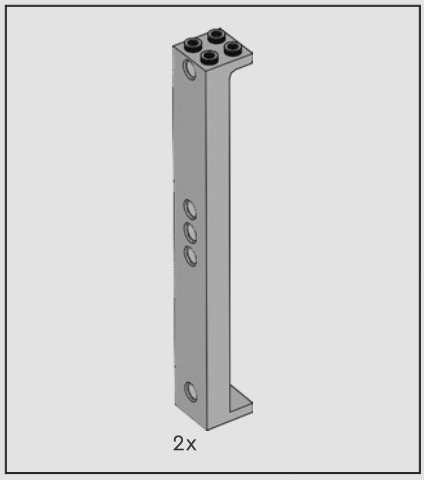

117

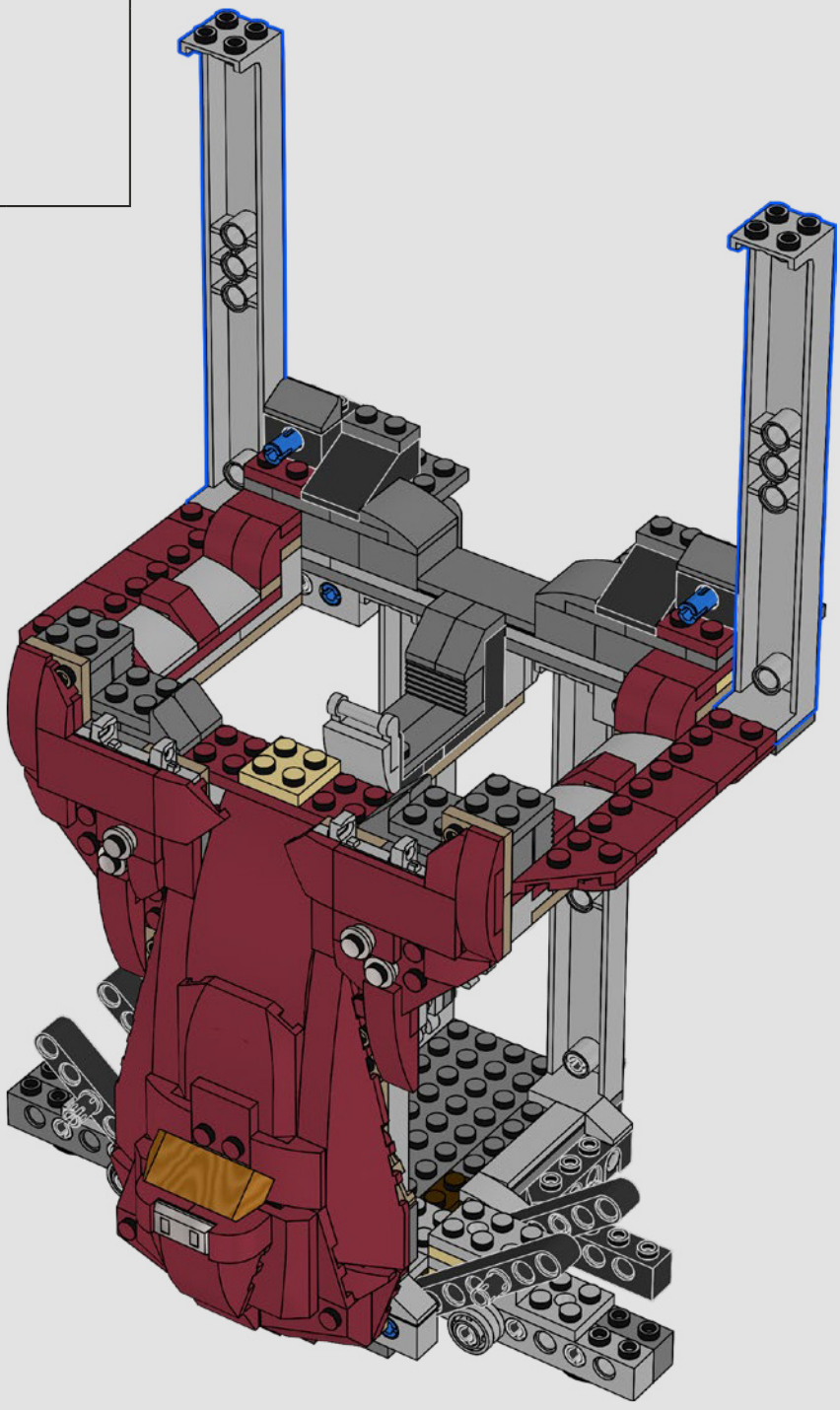

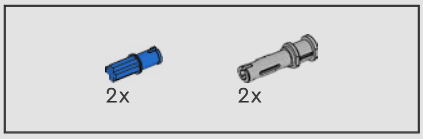

118

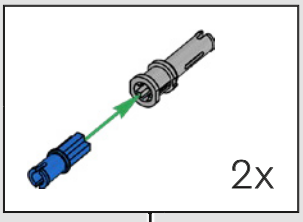

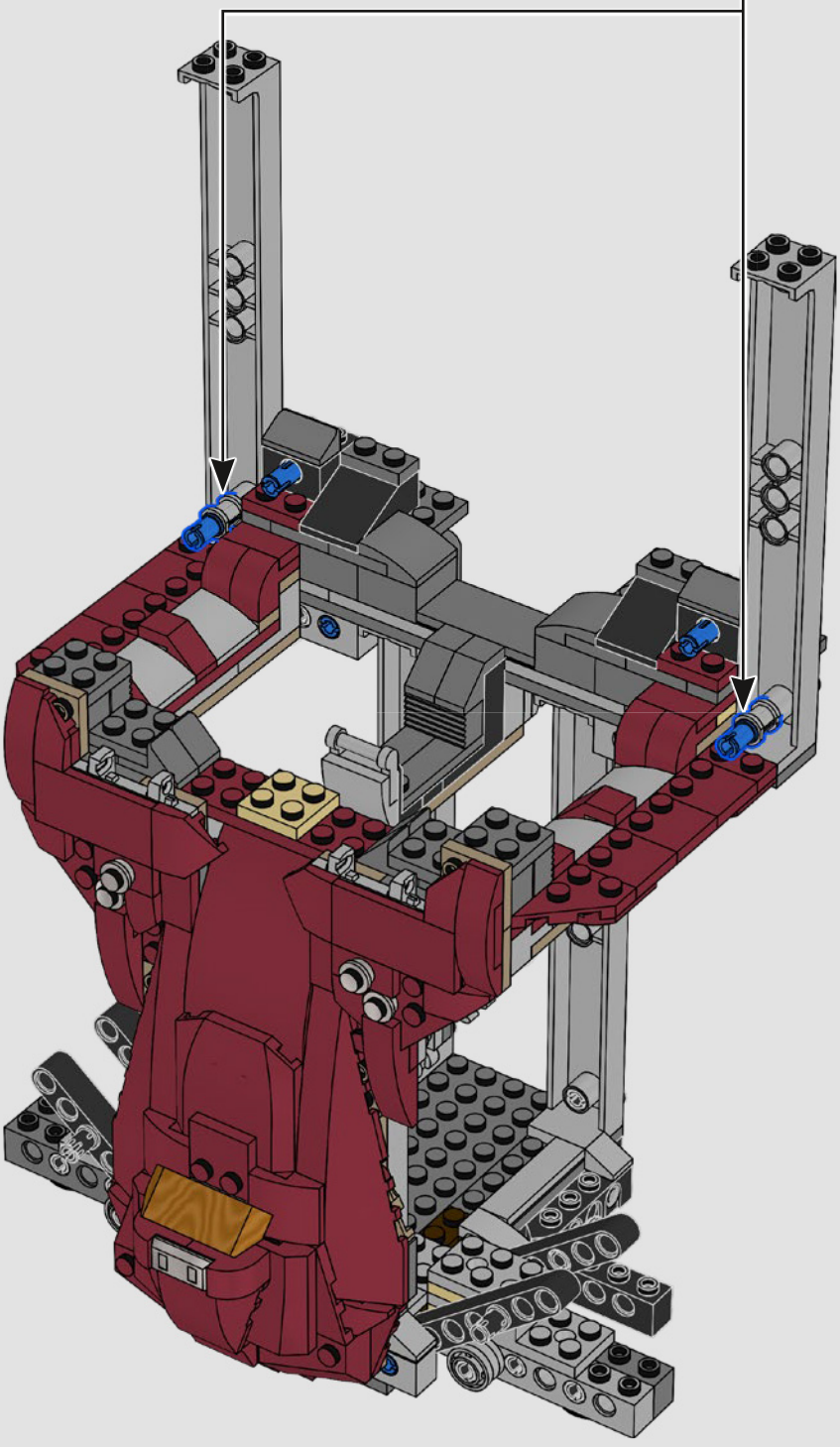



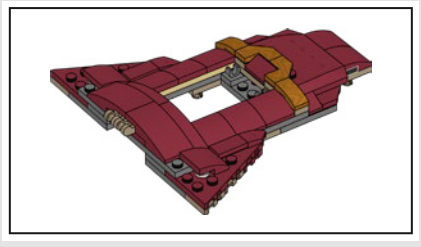

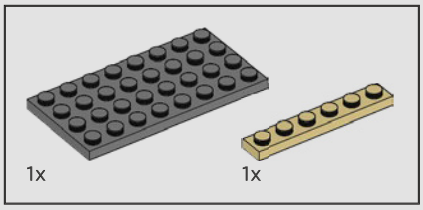

119

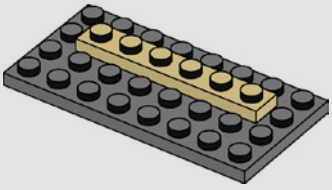

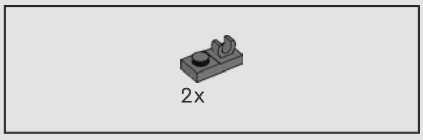

120

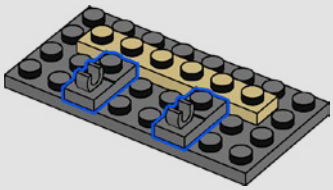

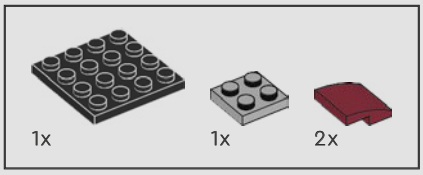

121

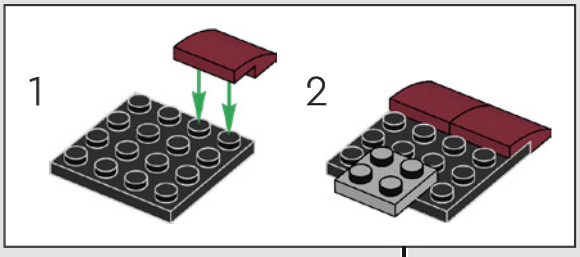

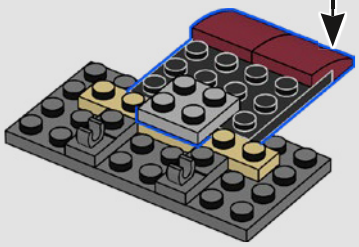



122

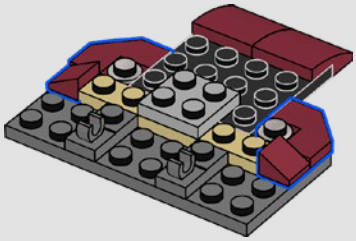

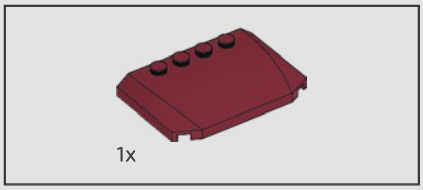

123

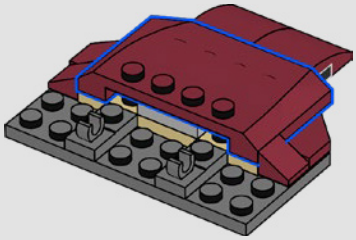

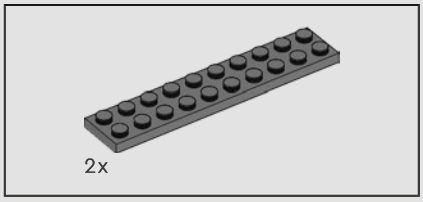

124

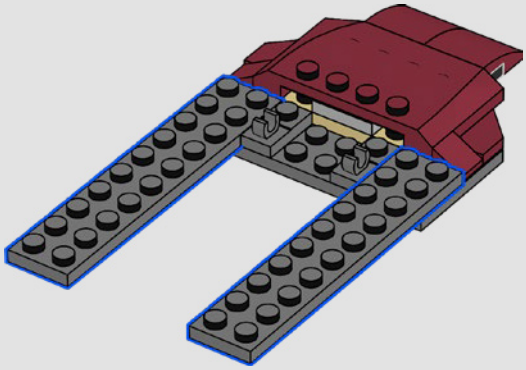

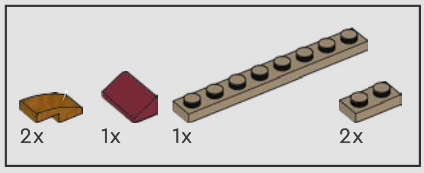

125

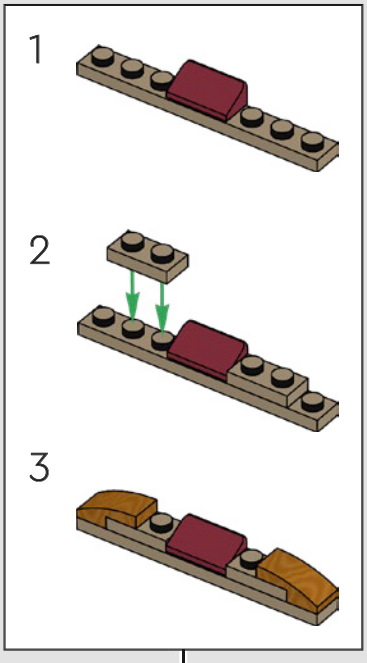

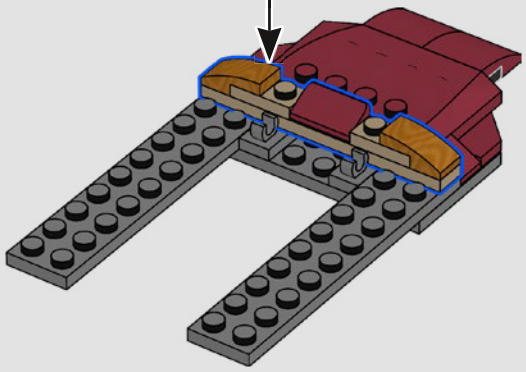

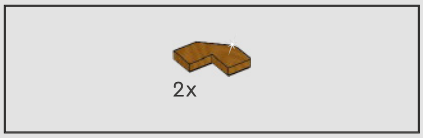

126

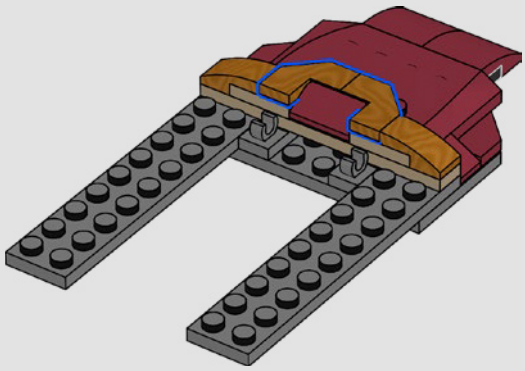

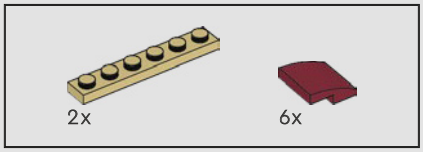

127

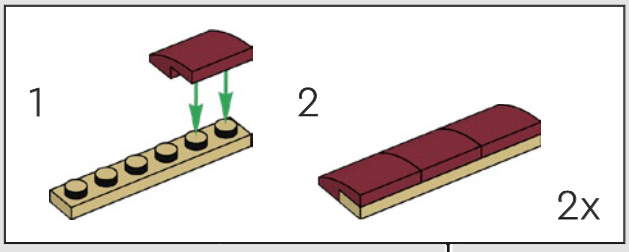

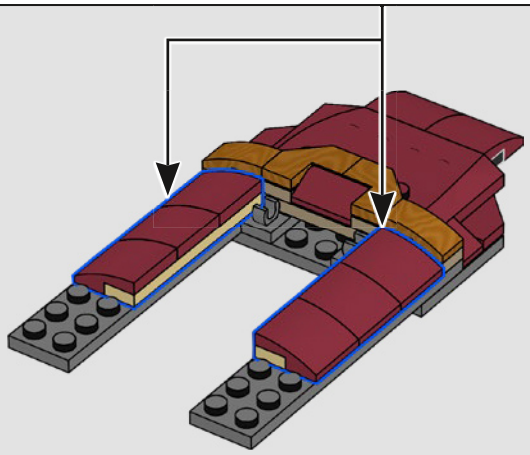

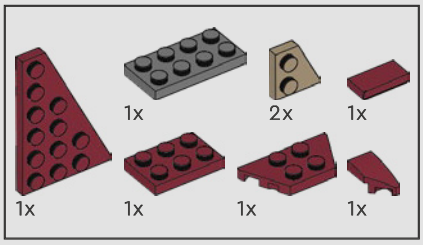

128

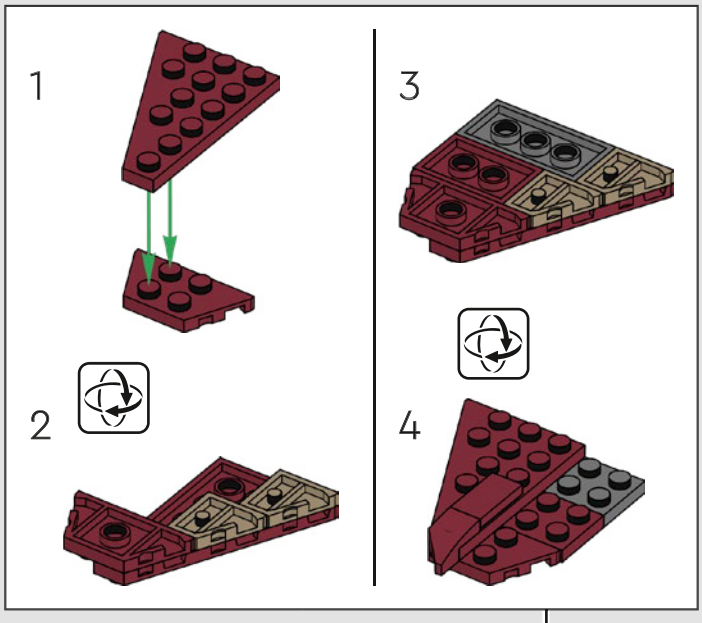

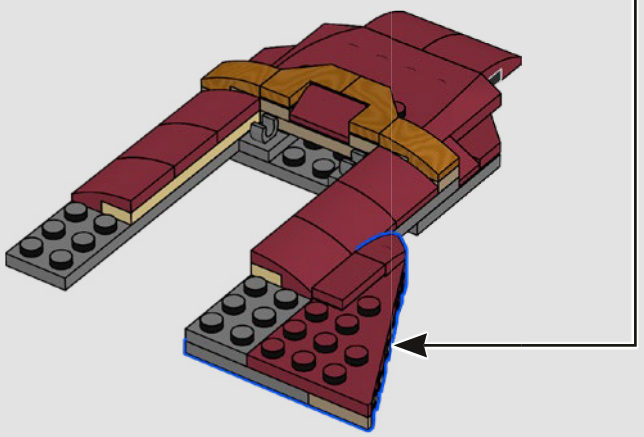

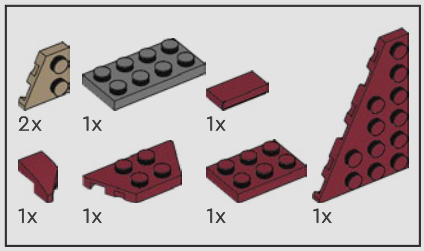

129

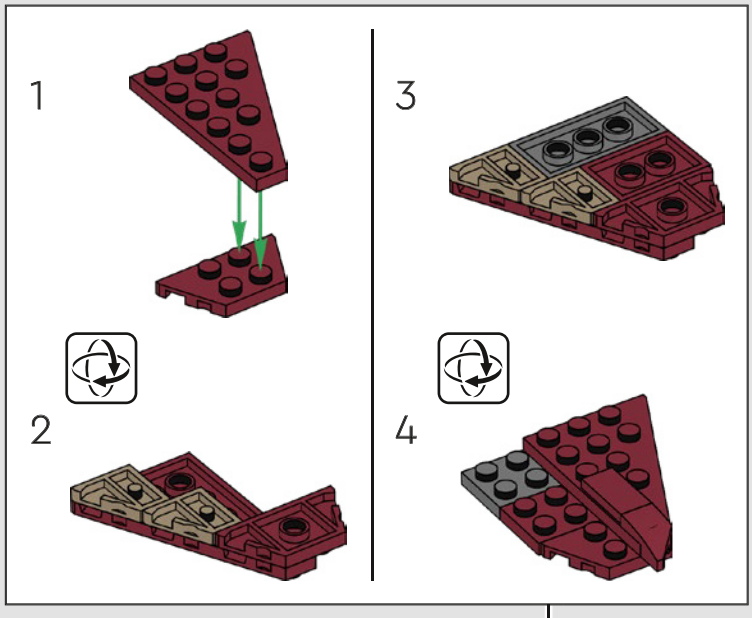

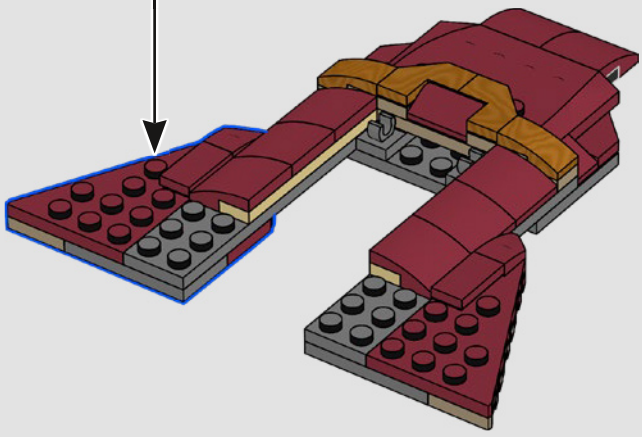

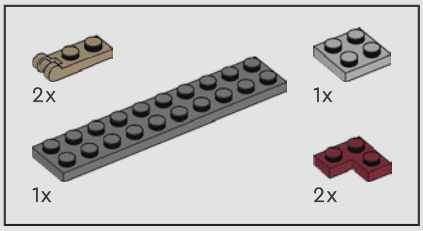

130

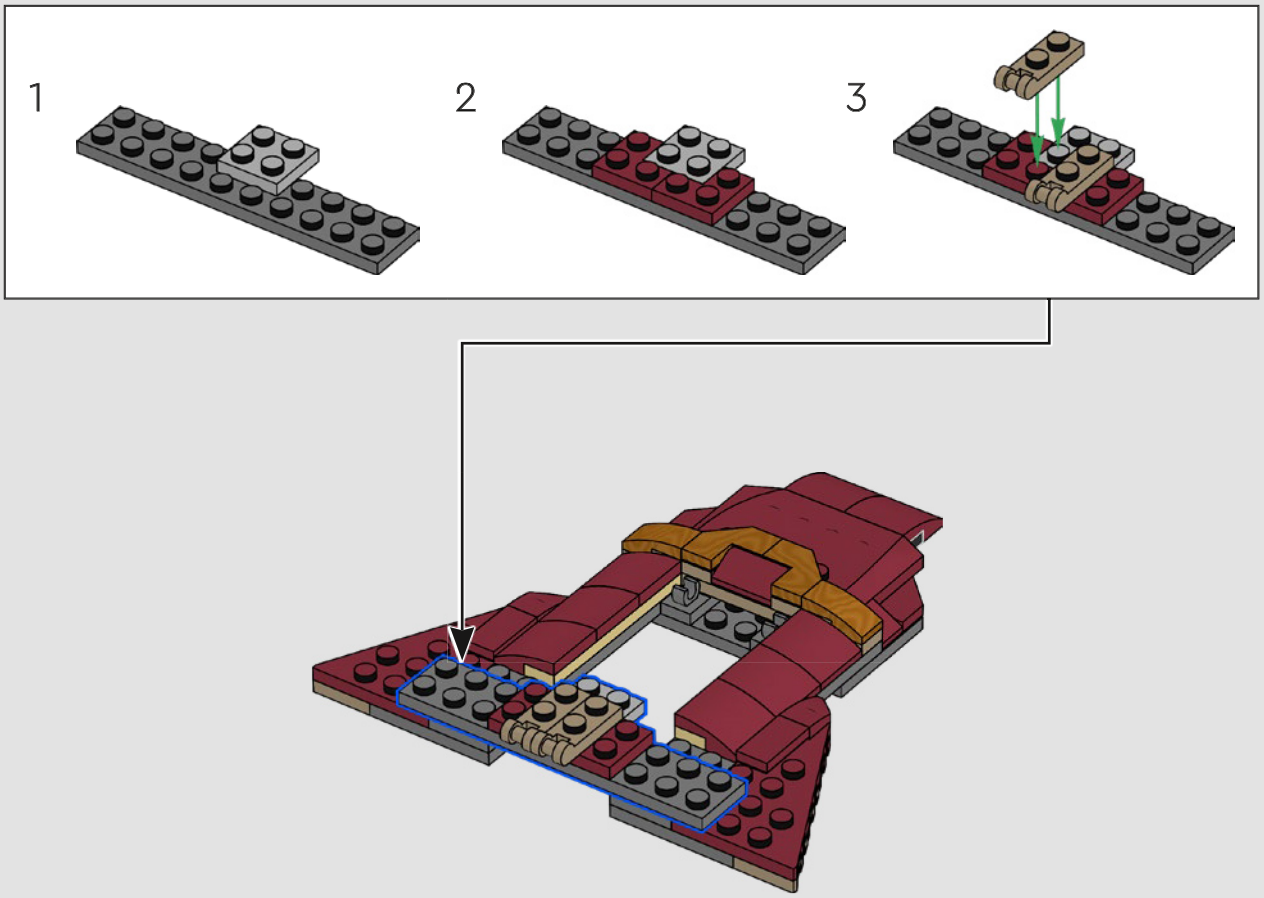

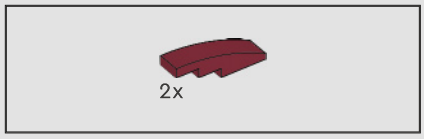

131

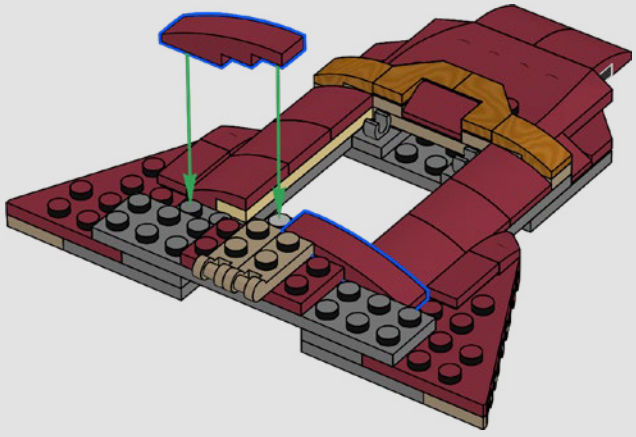

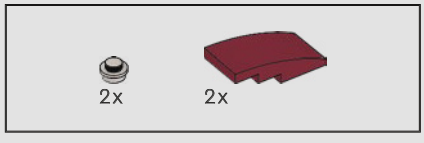

132

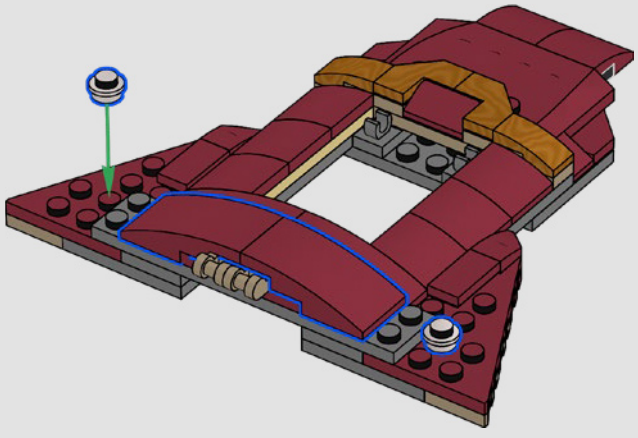

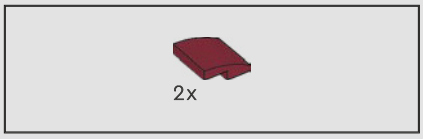

133

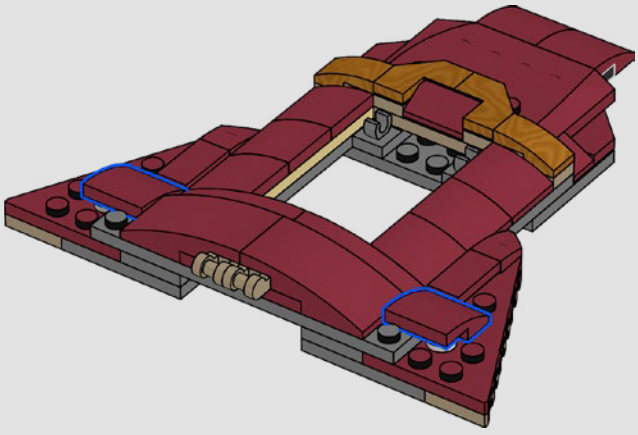



134



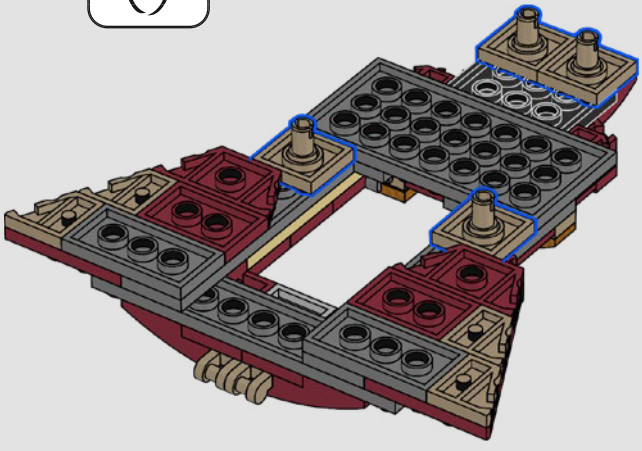

135

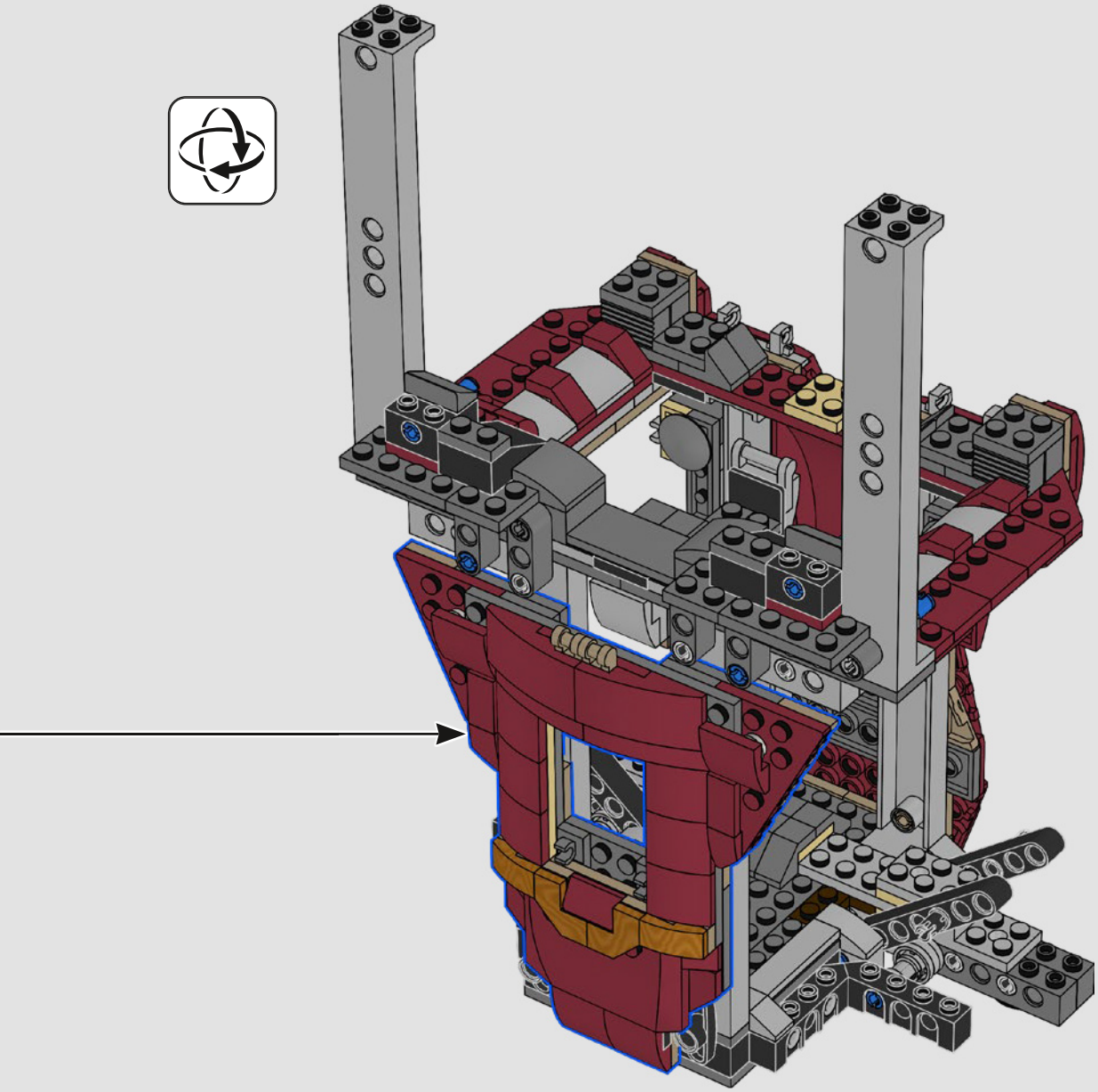

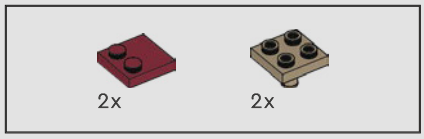

136

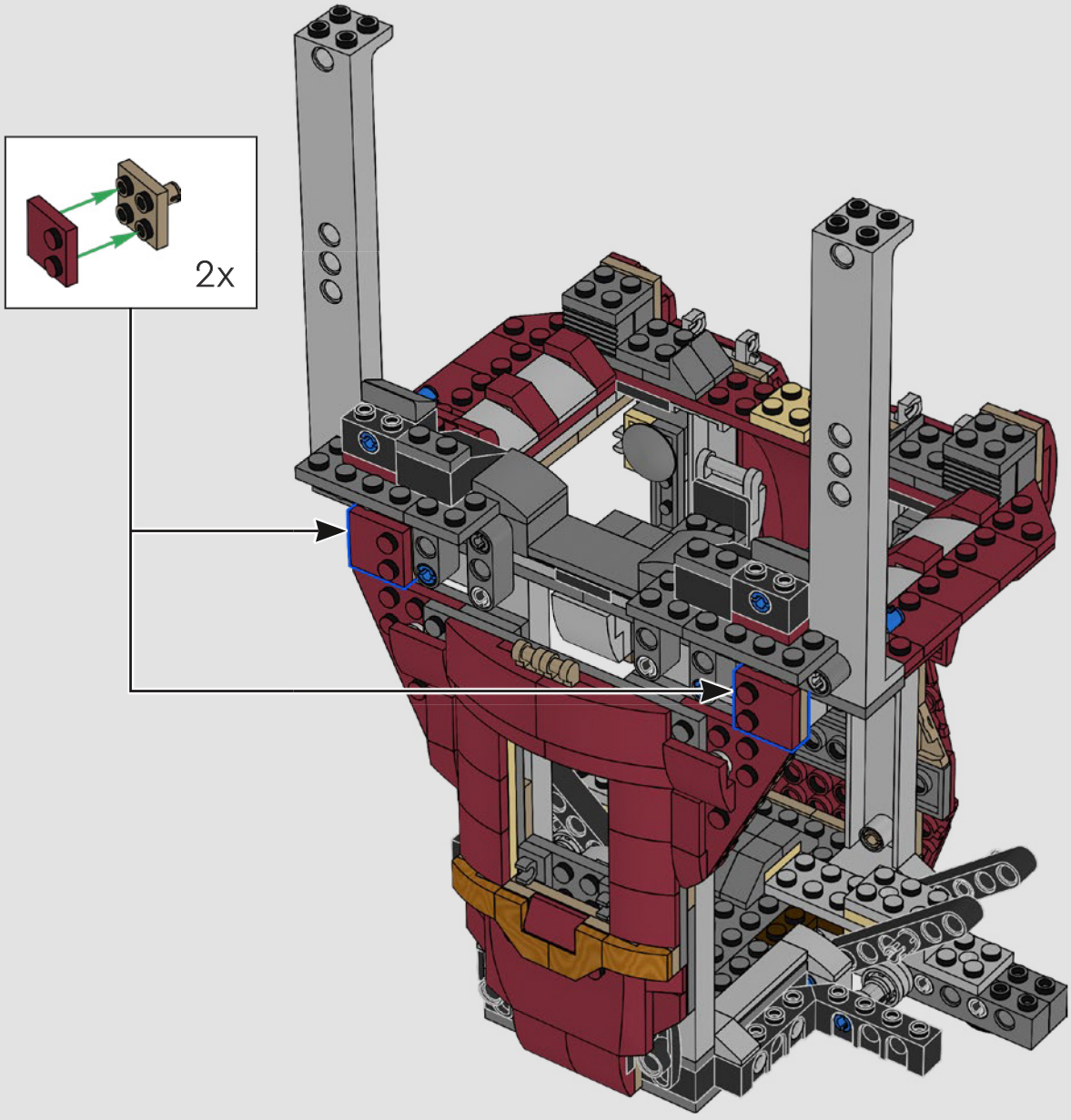

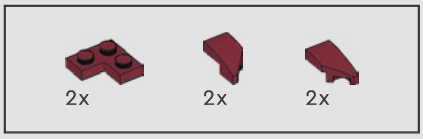

137

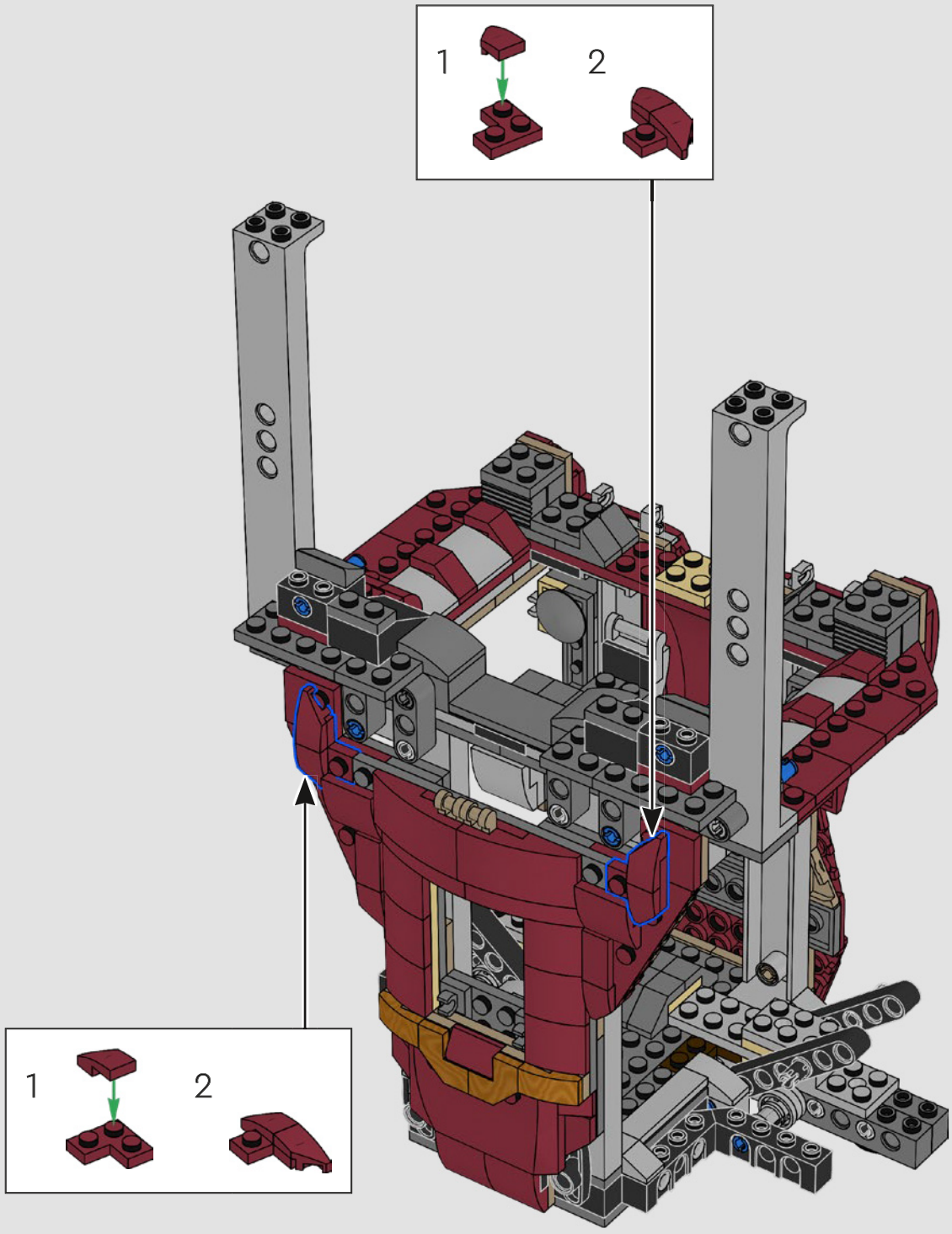

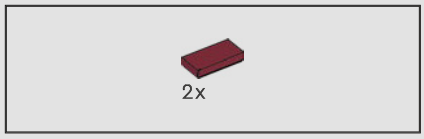

138

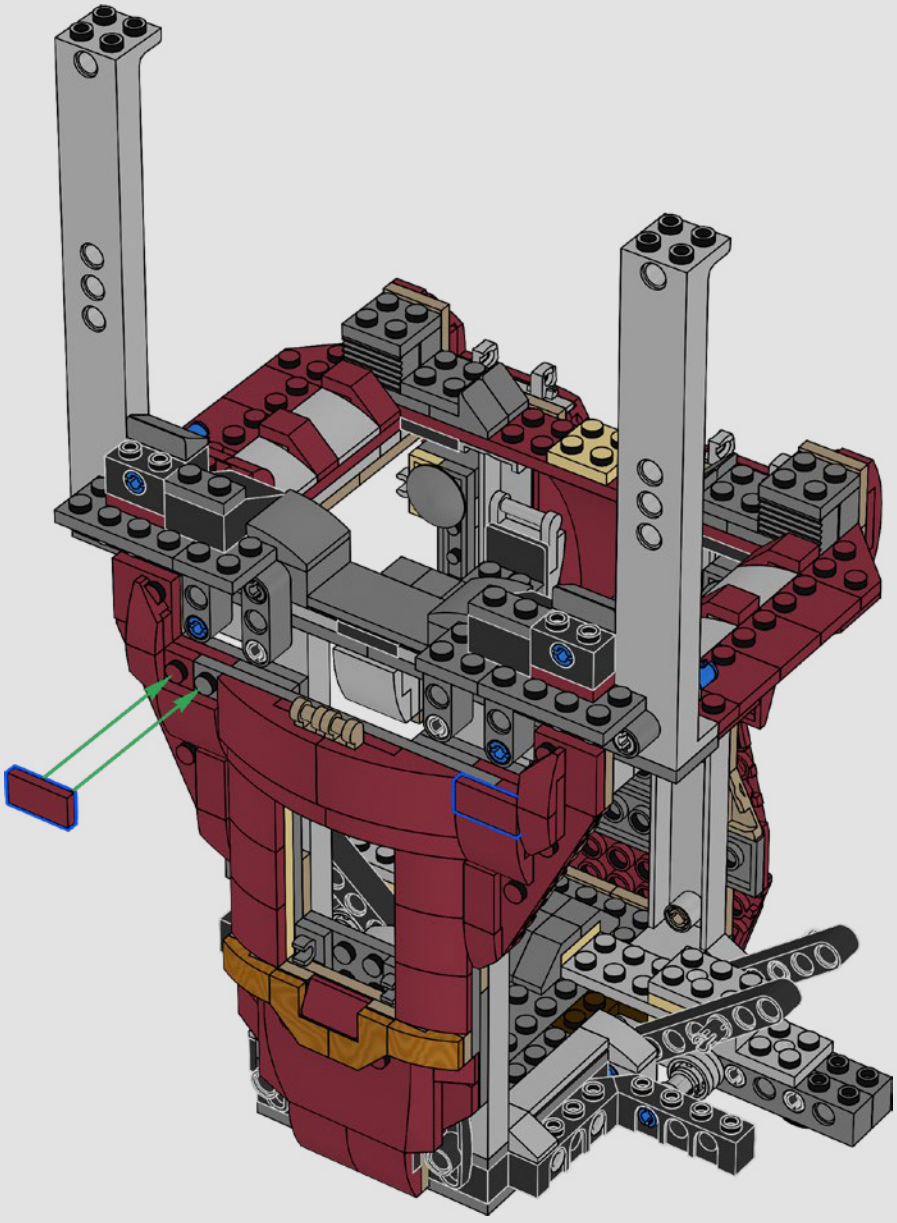

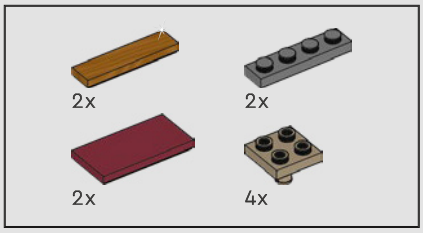

139

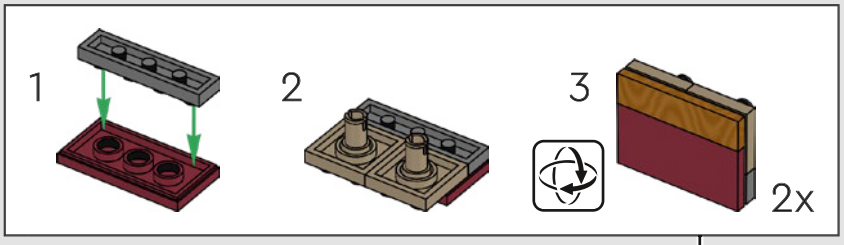

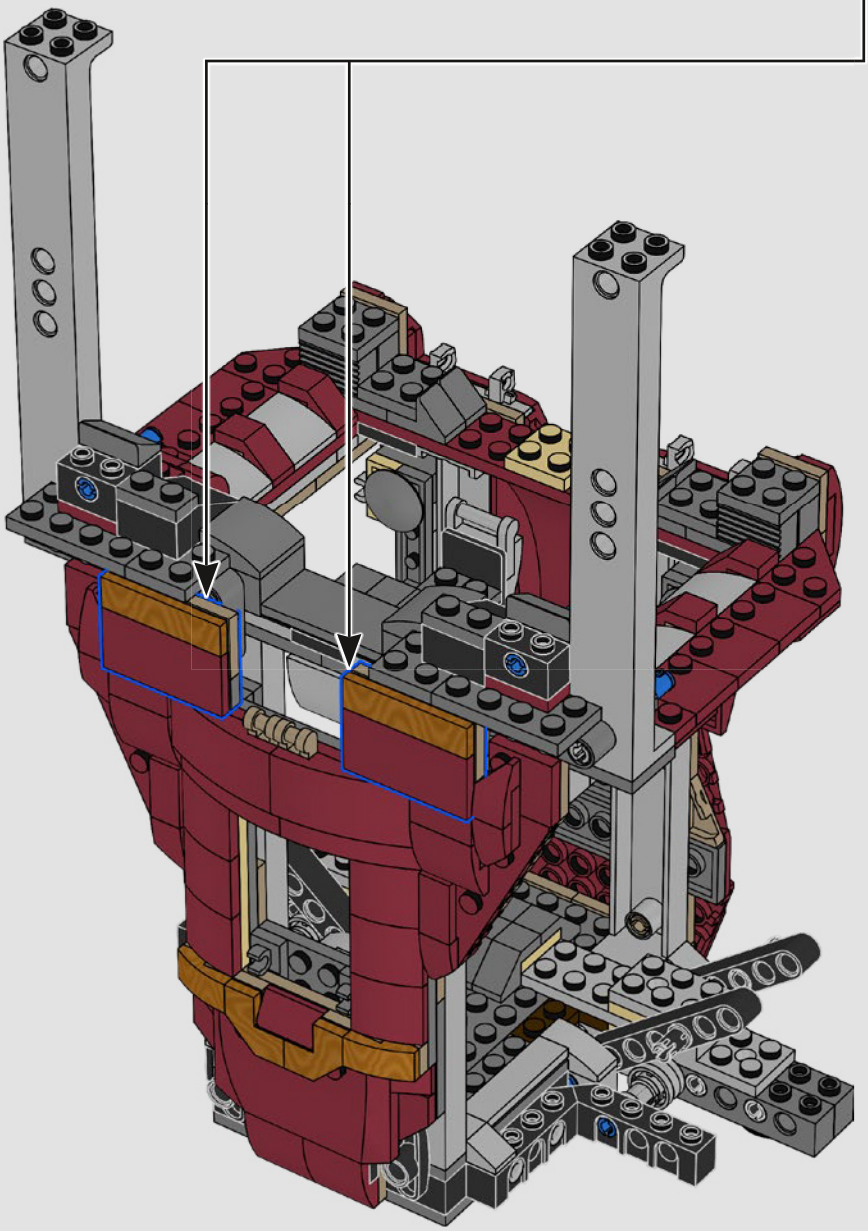

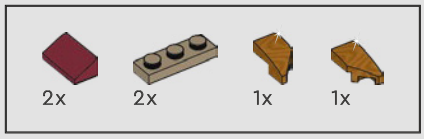

140

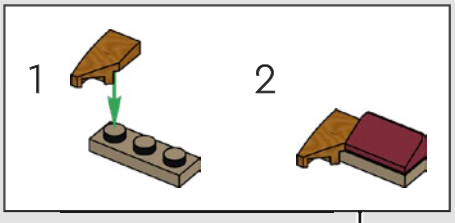

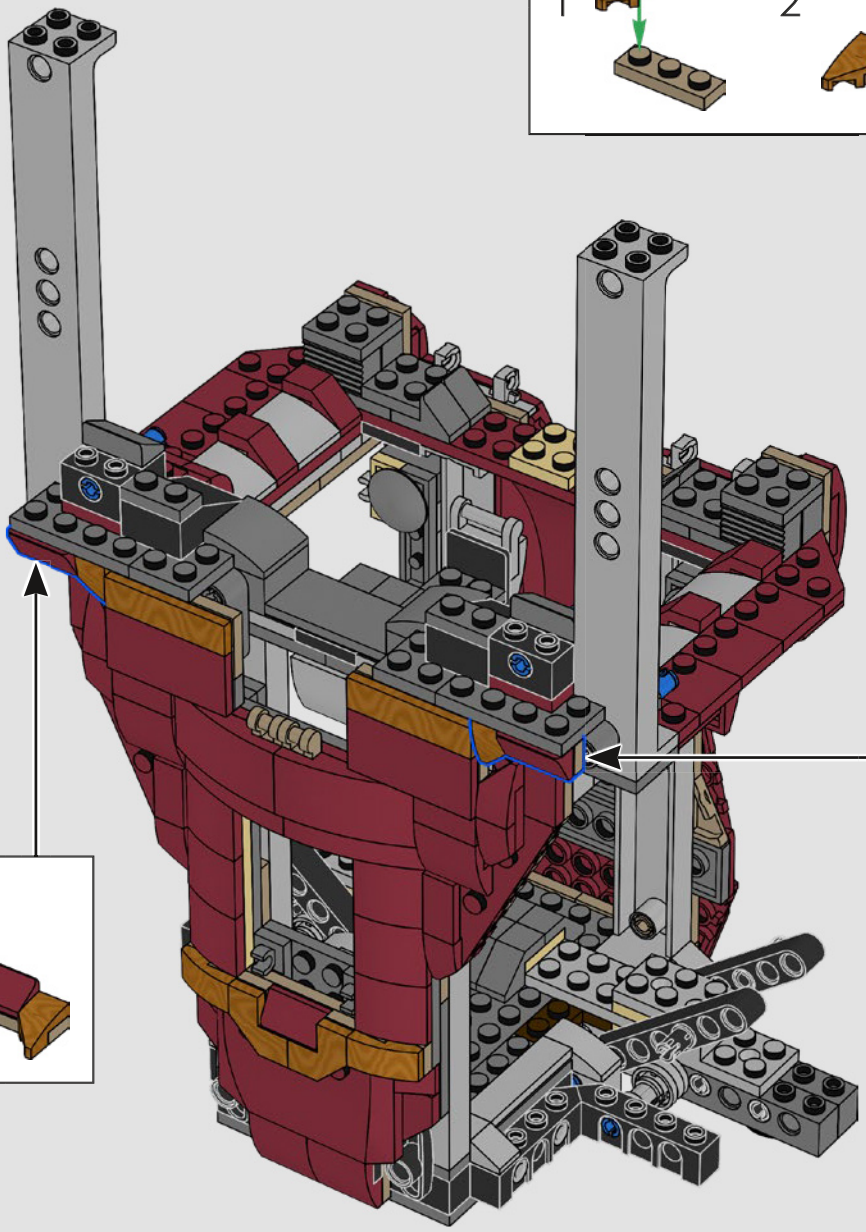

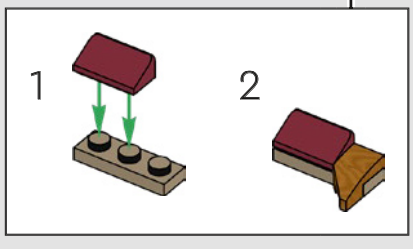

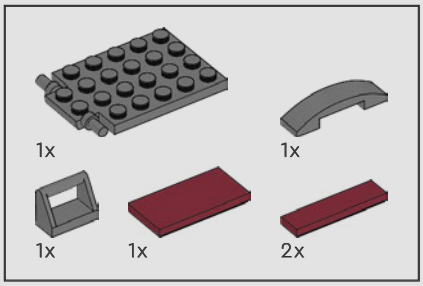

141

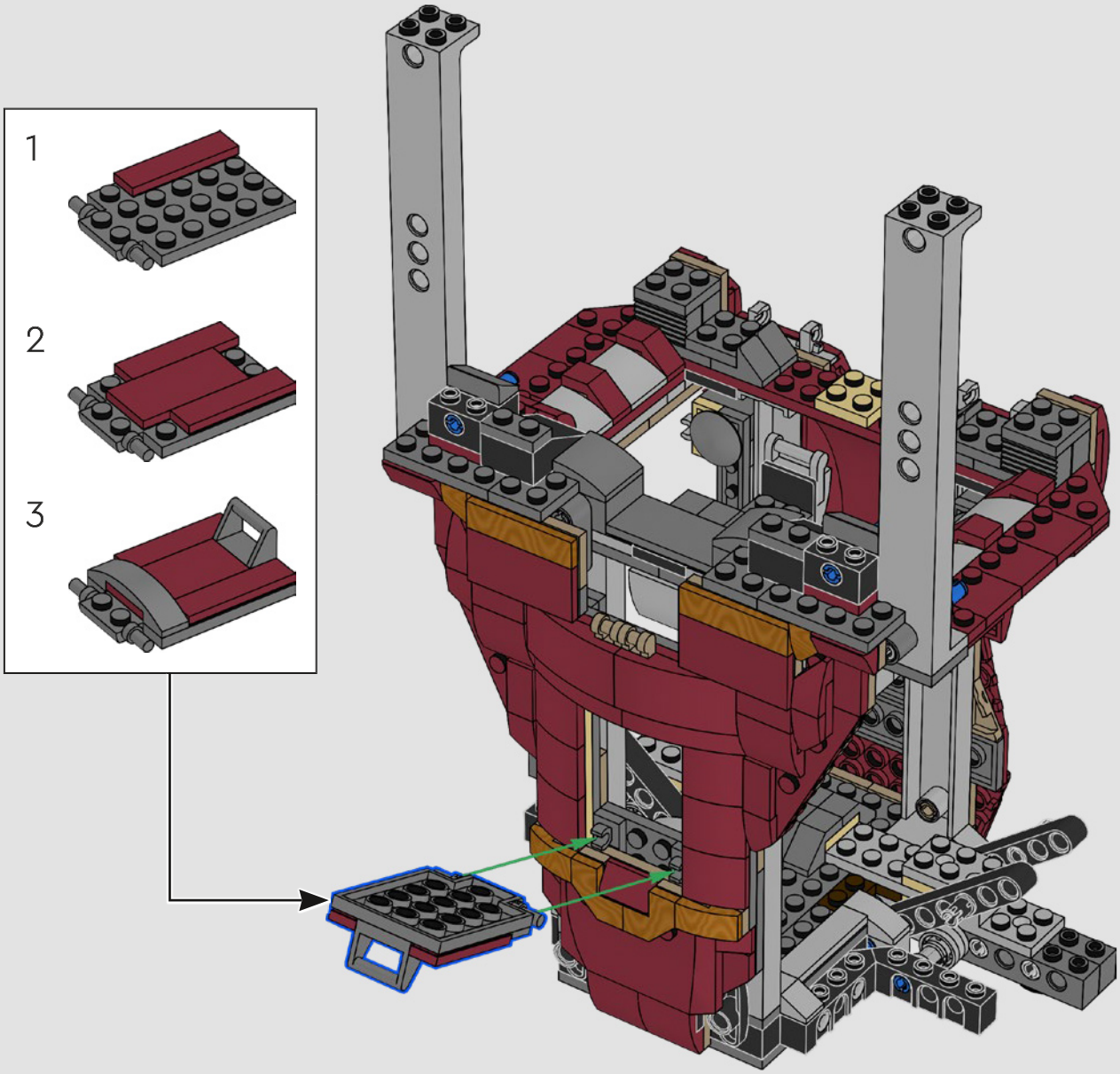

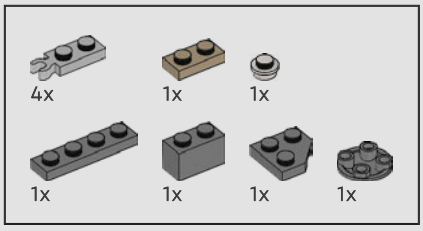

142

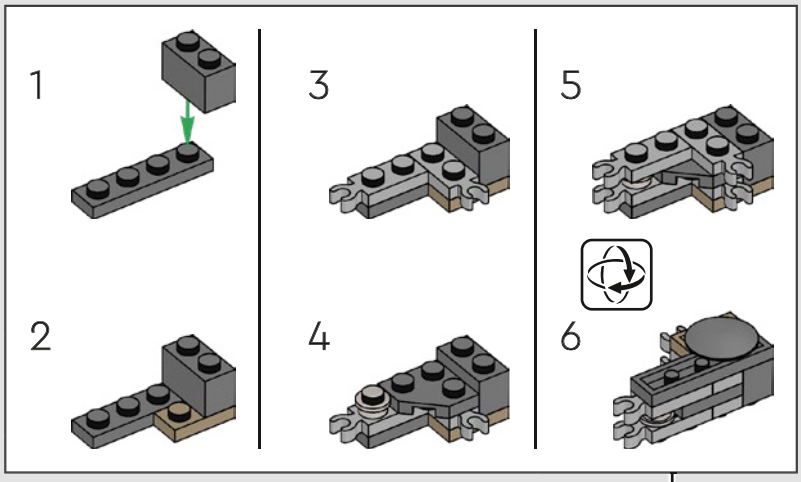



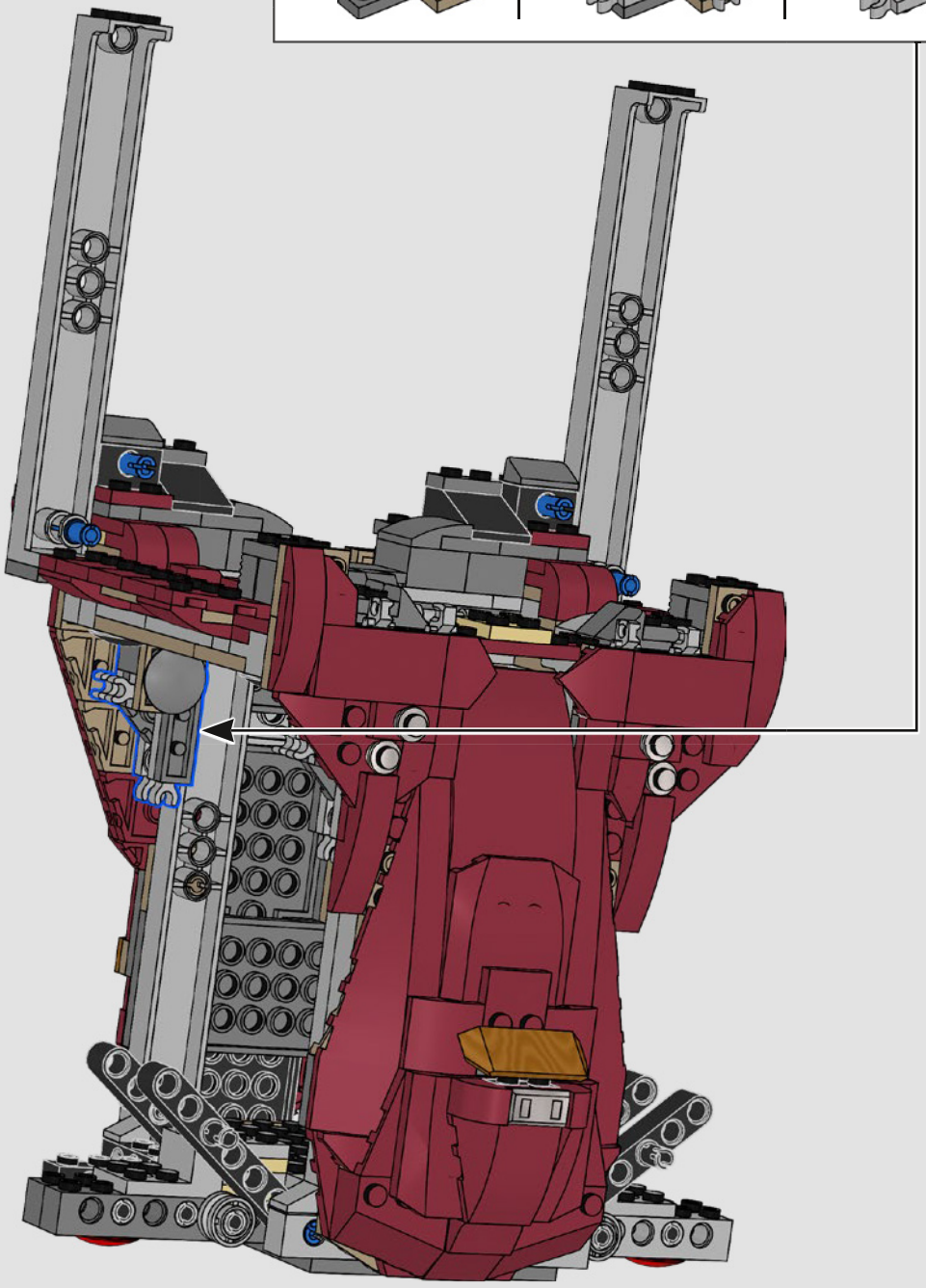

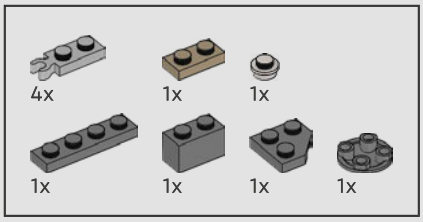

143

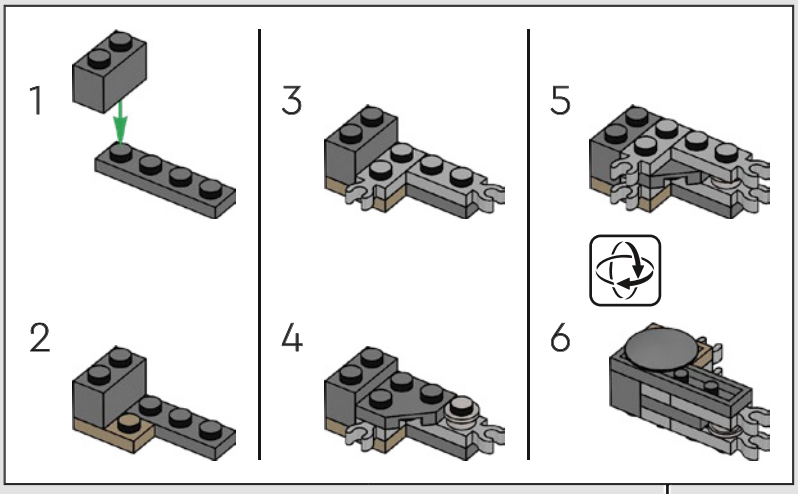



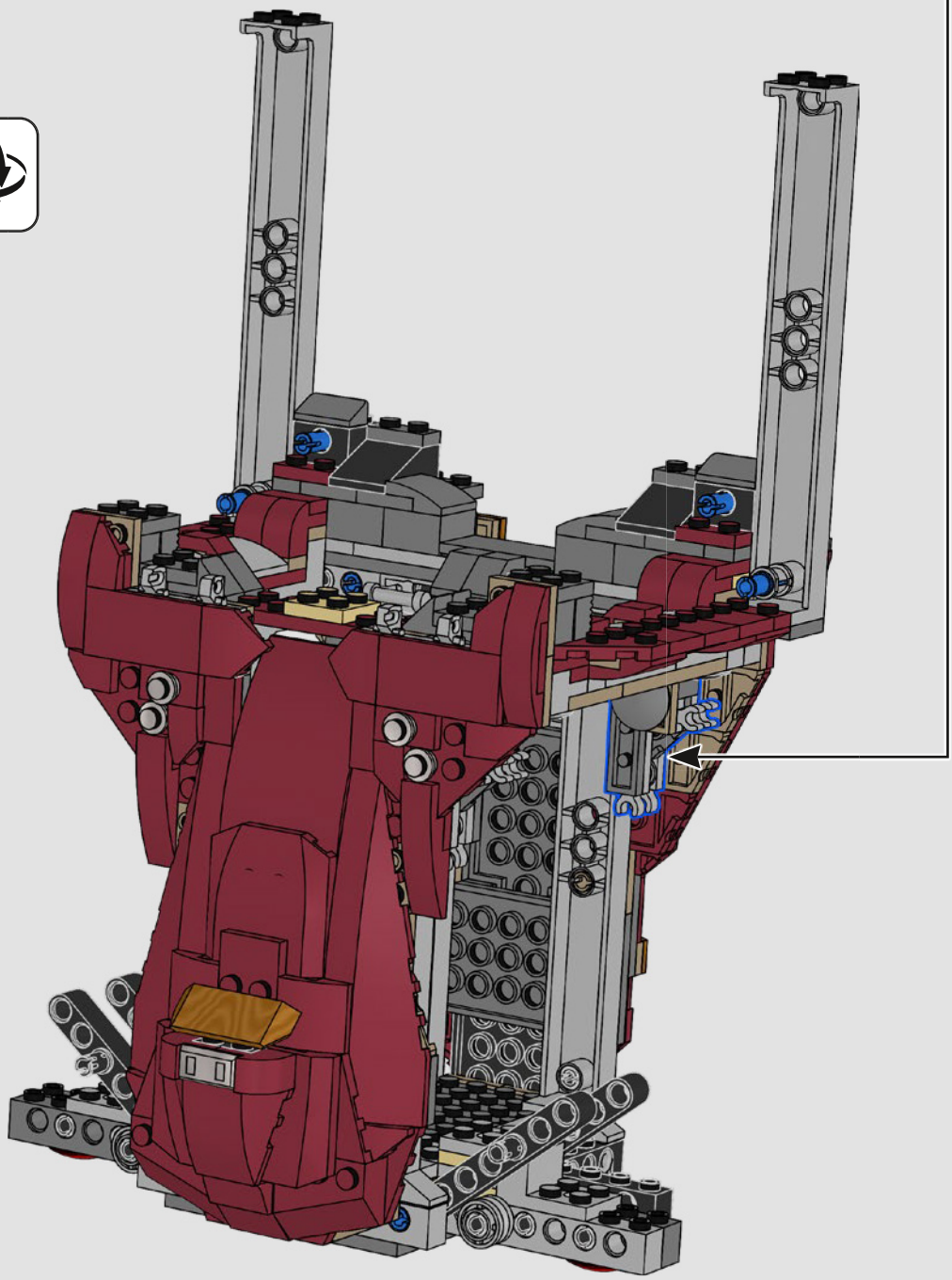

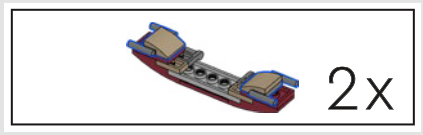

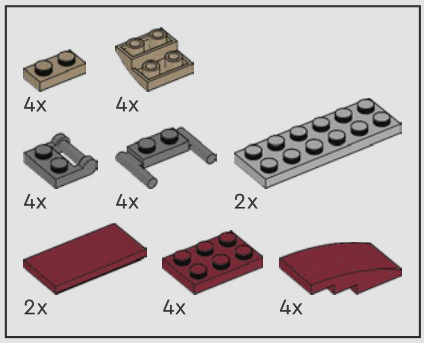

144

1

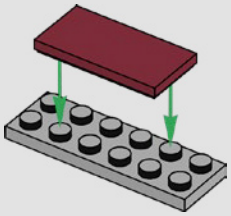

2

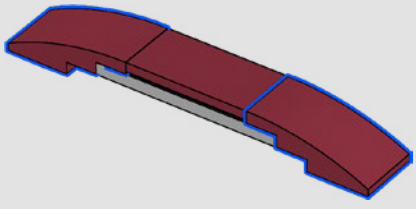

3

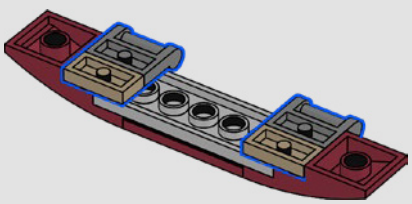

4

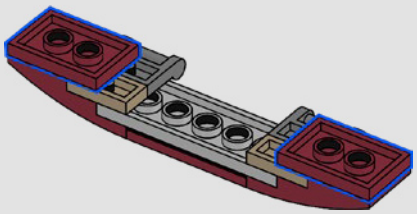

5

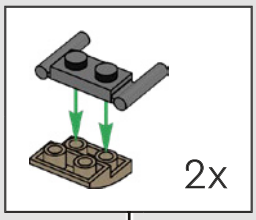

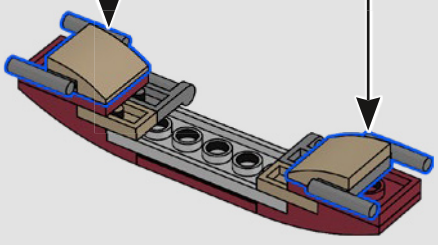

2x

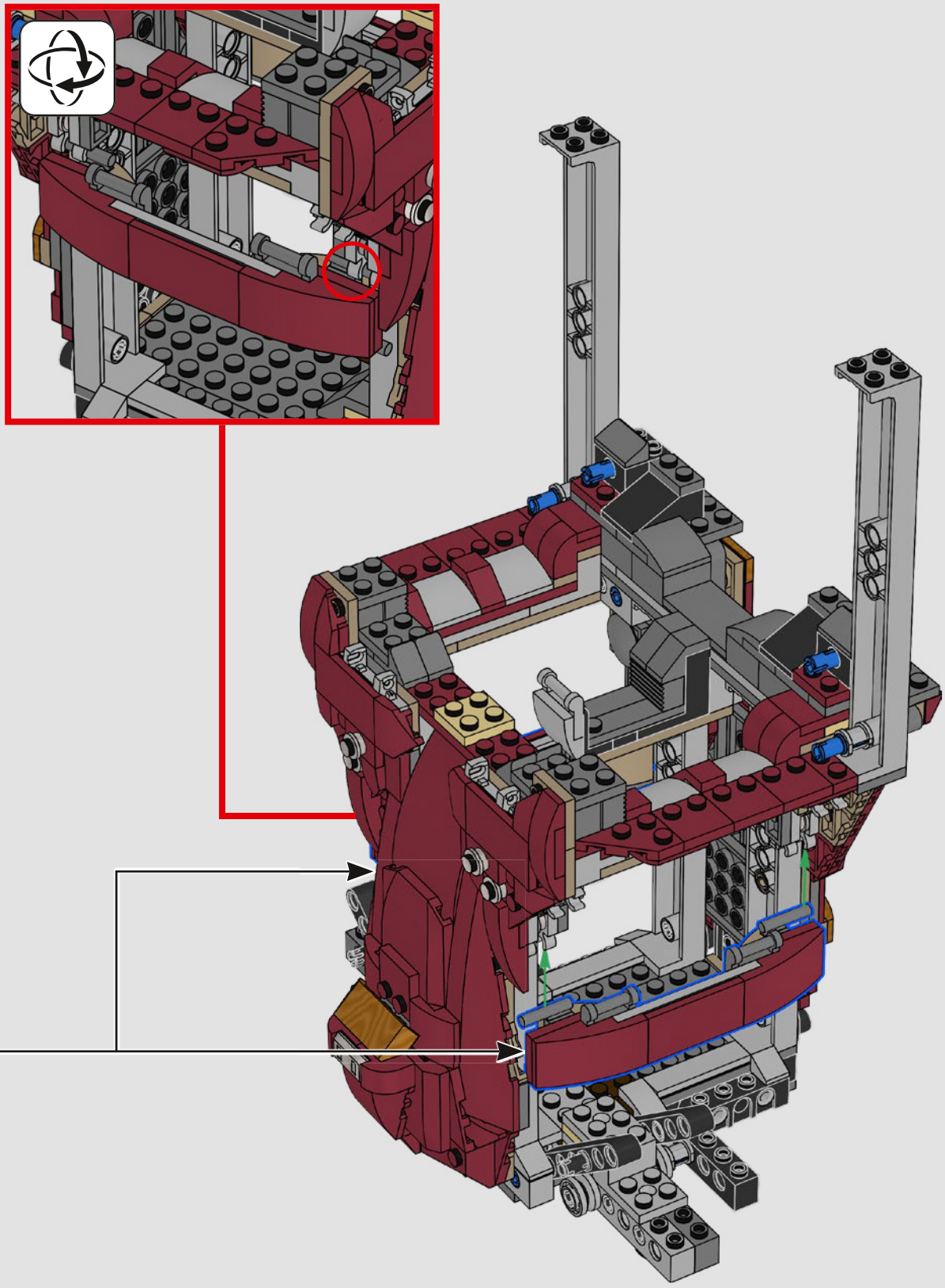


4

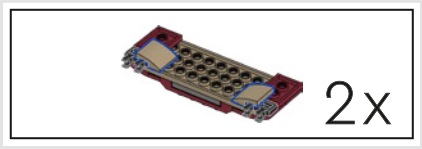

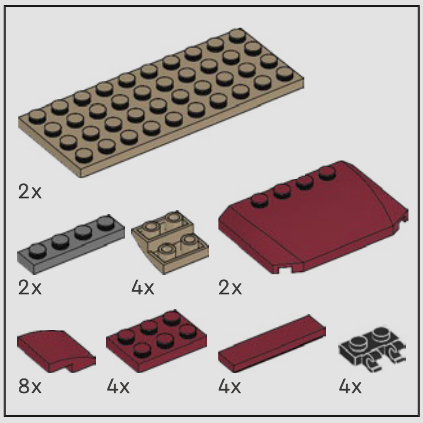

145

1

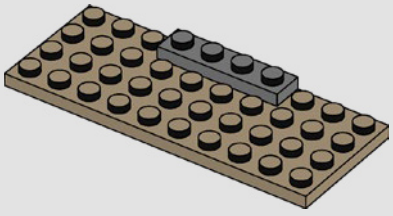

2

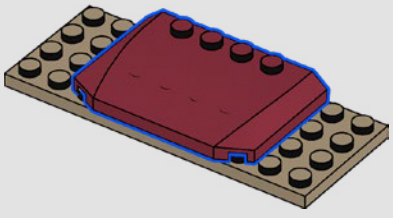

3

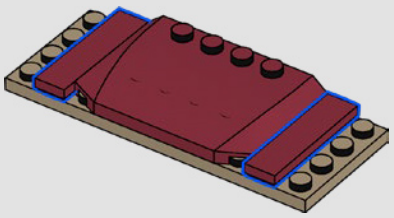

4

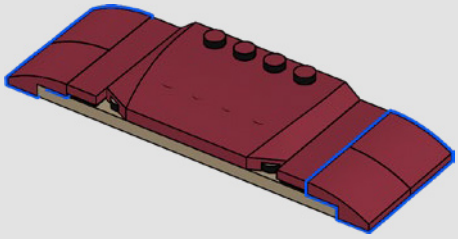



5

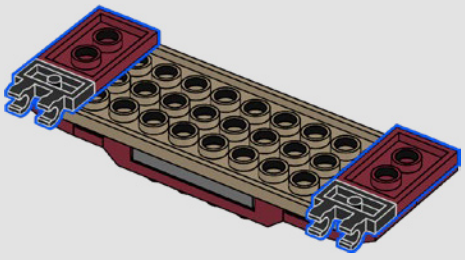

6

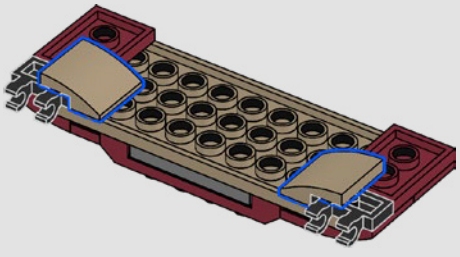

2x

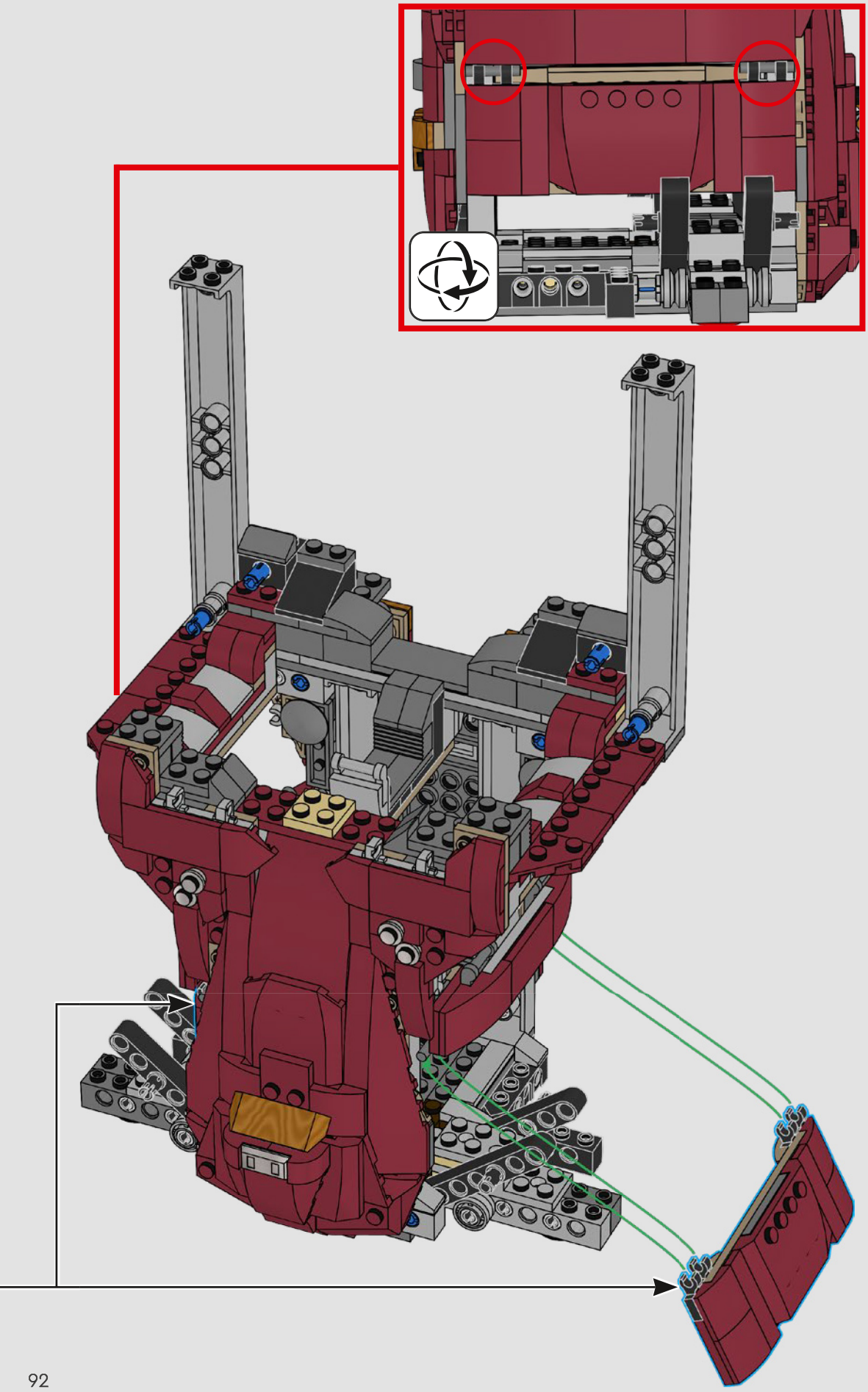

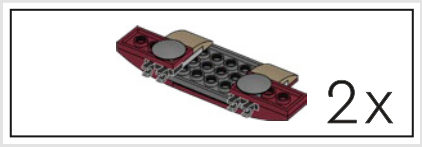

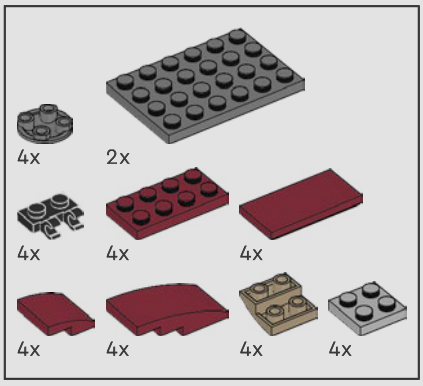

146

1

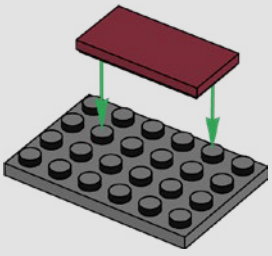

2

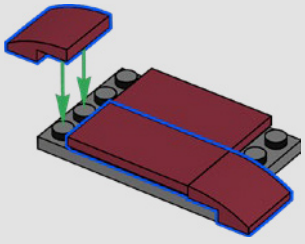

3



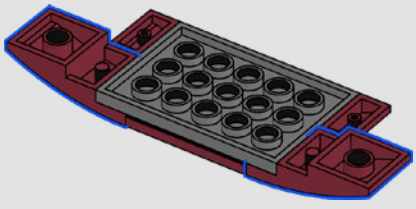

4

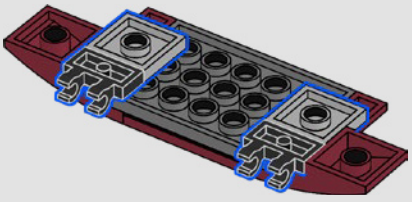

5

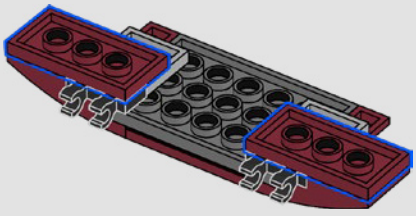

6

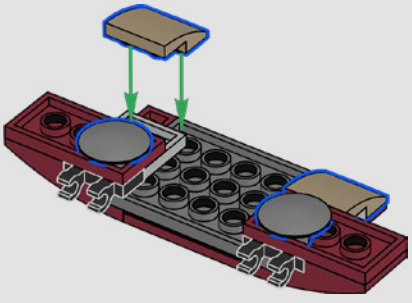

2x

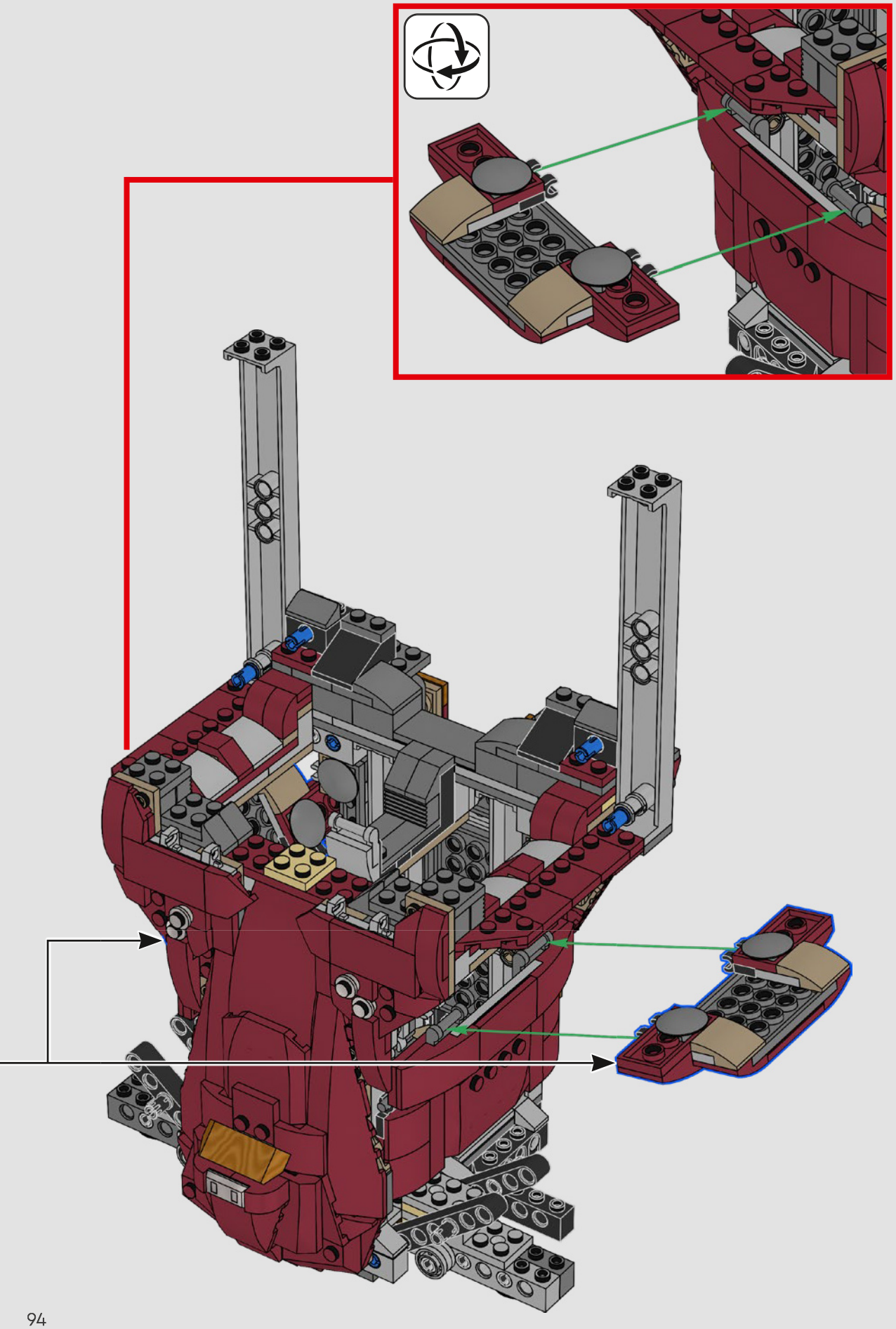

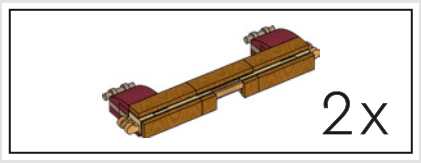

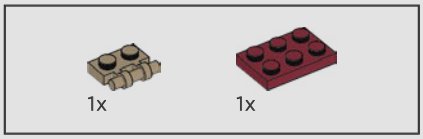

147

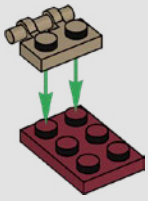

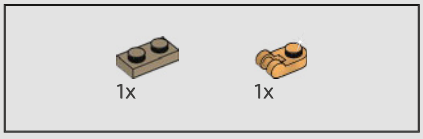

148

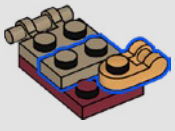

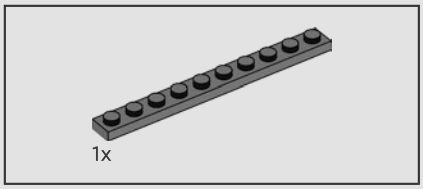

149

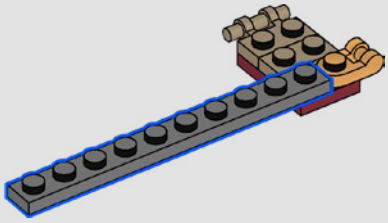

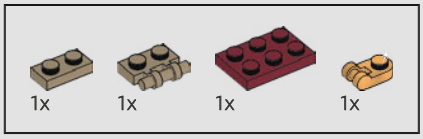

150

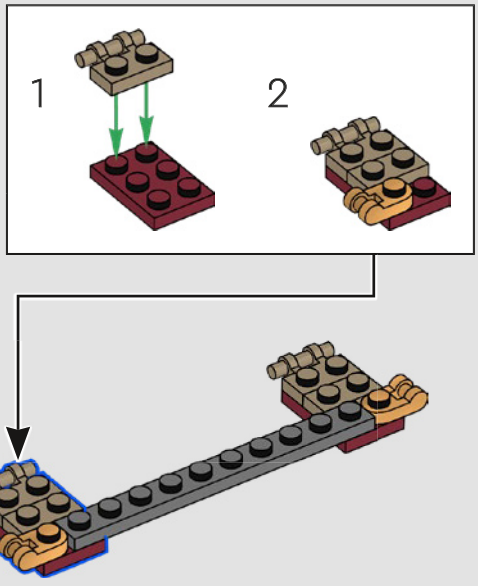



151

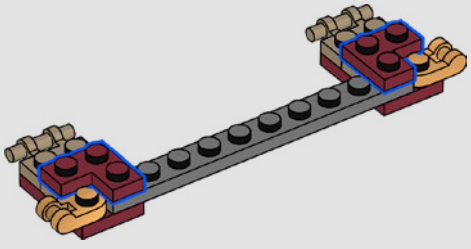



152

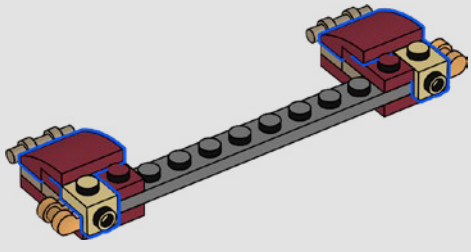

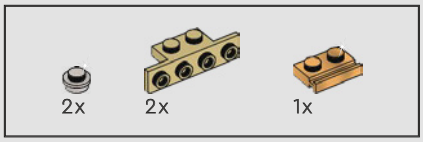

153

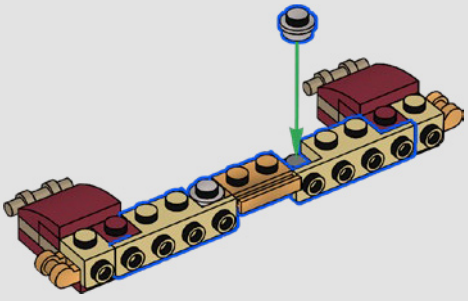

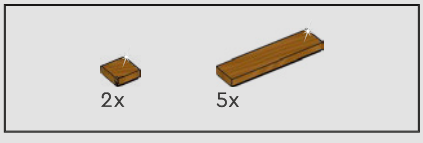

154

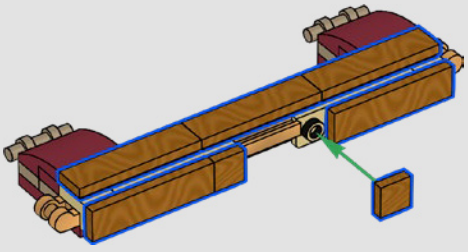

2x

155

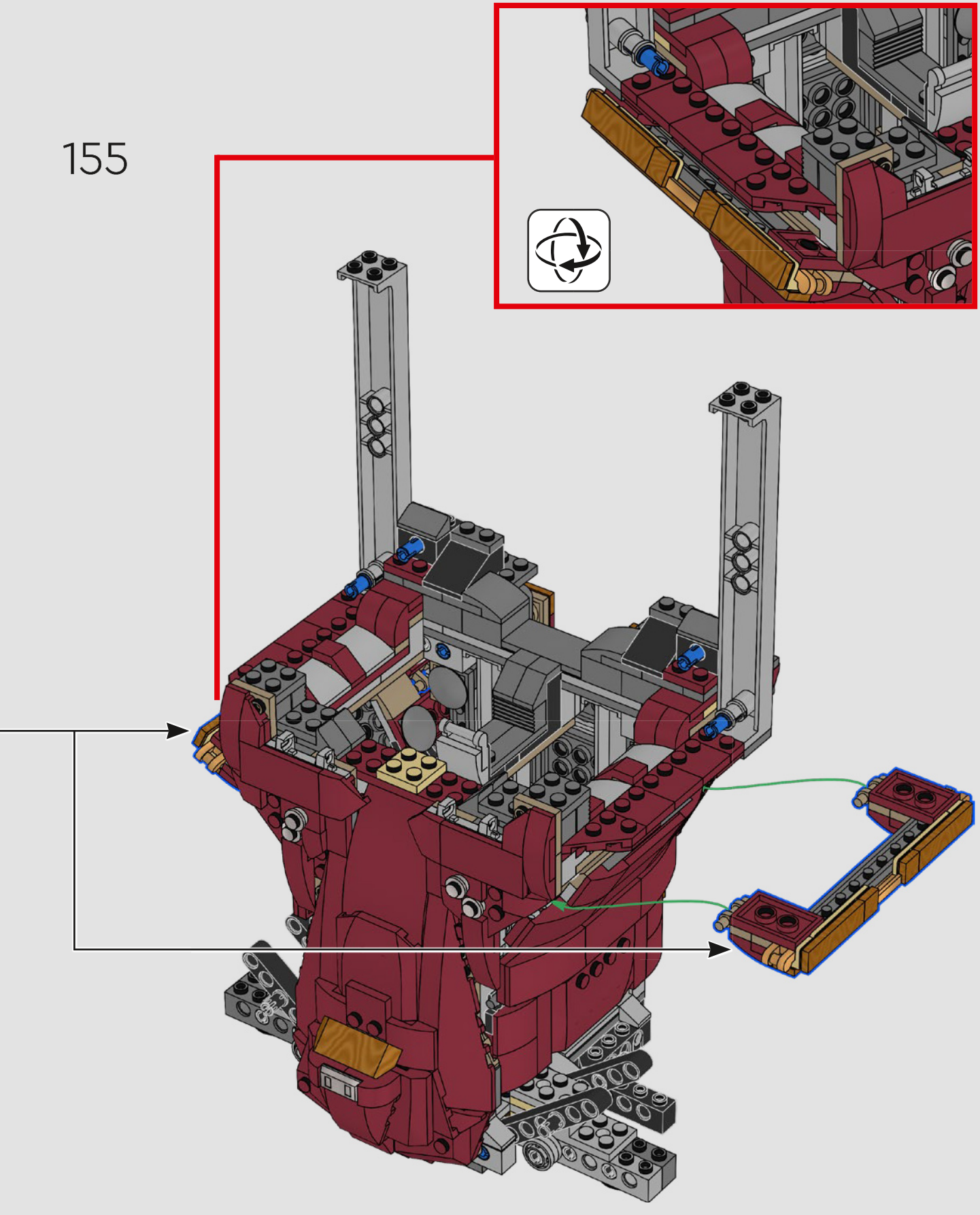

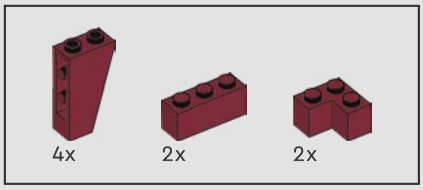

156

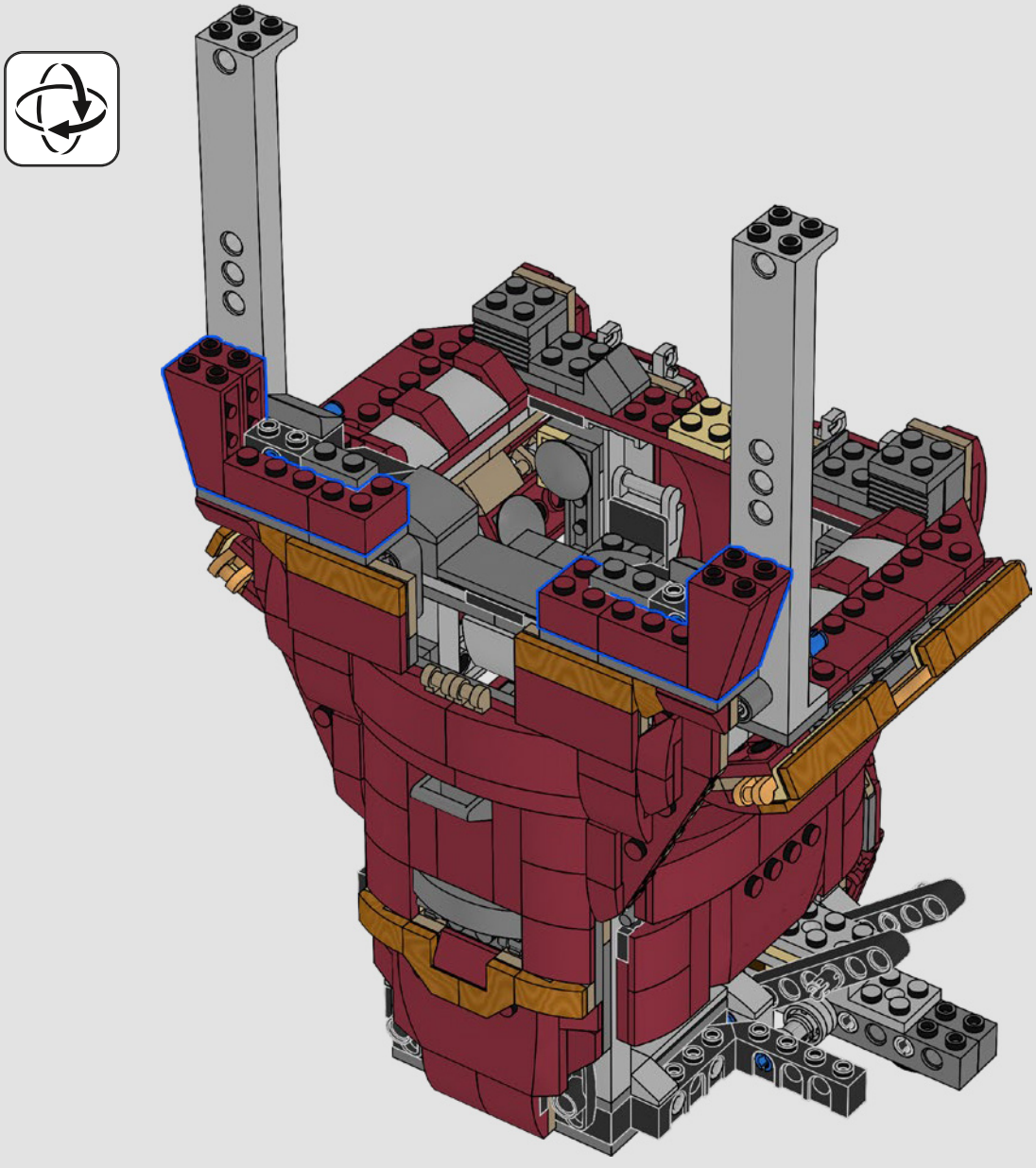

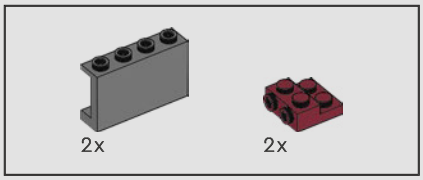

157

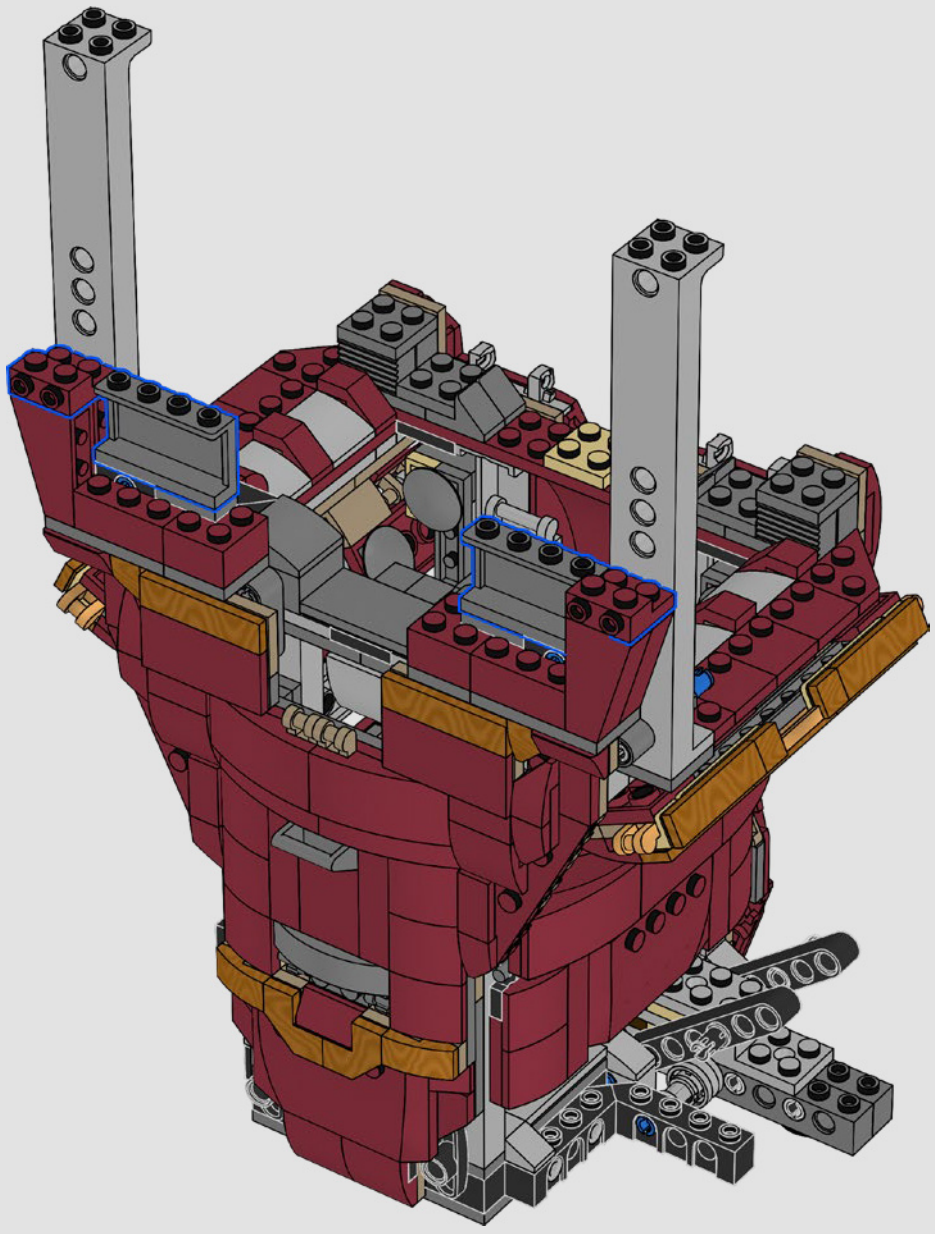

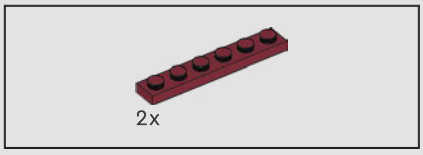

158

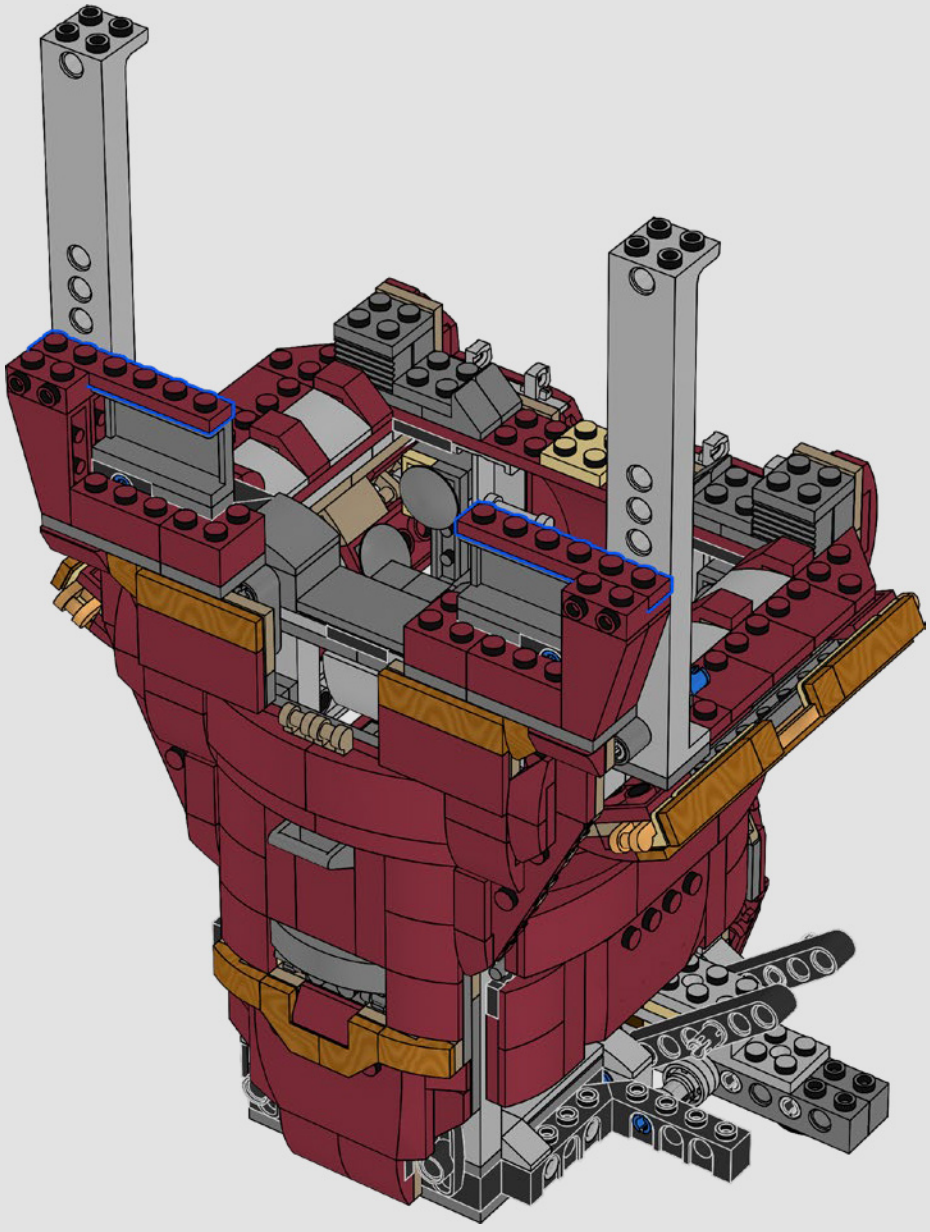


5

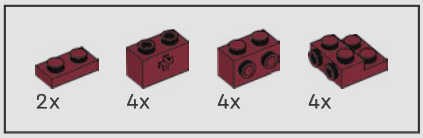

159

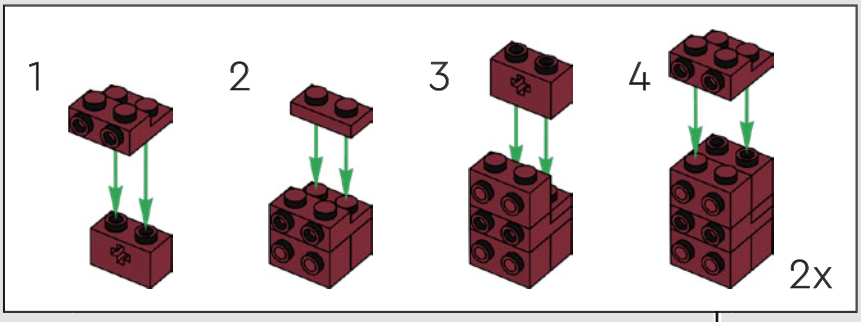

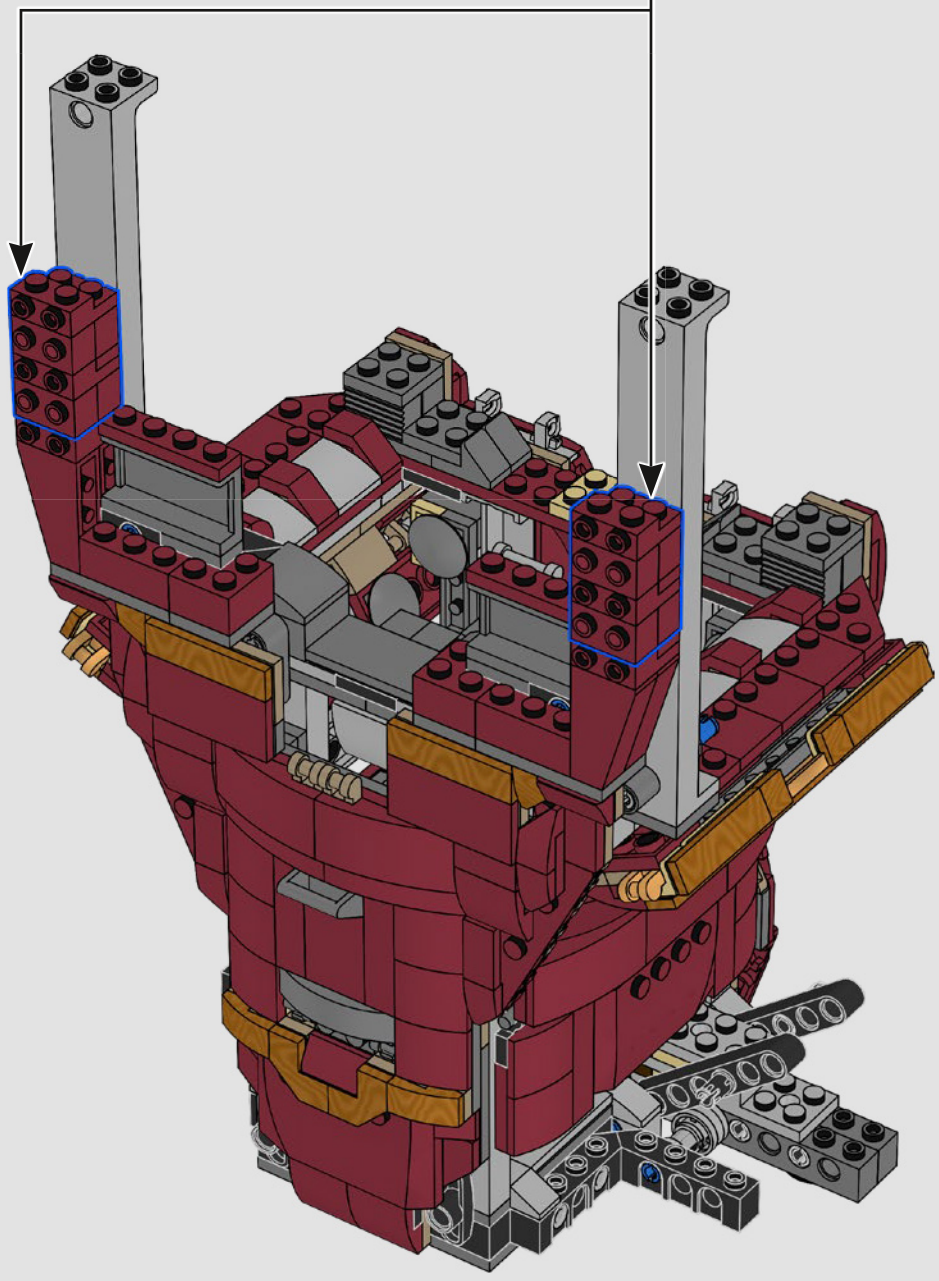

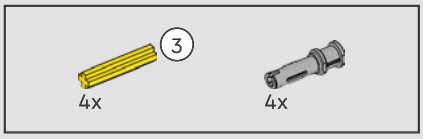

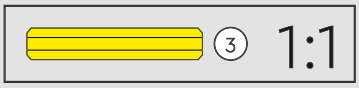

160

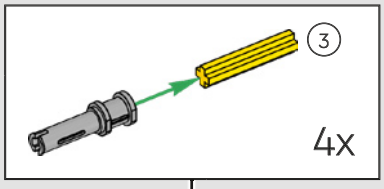

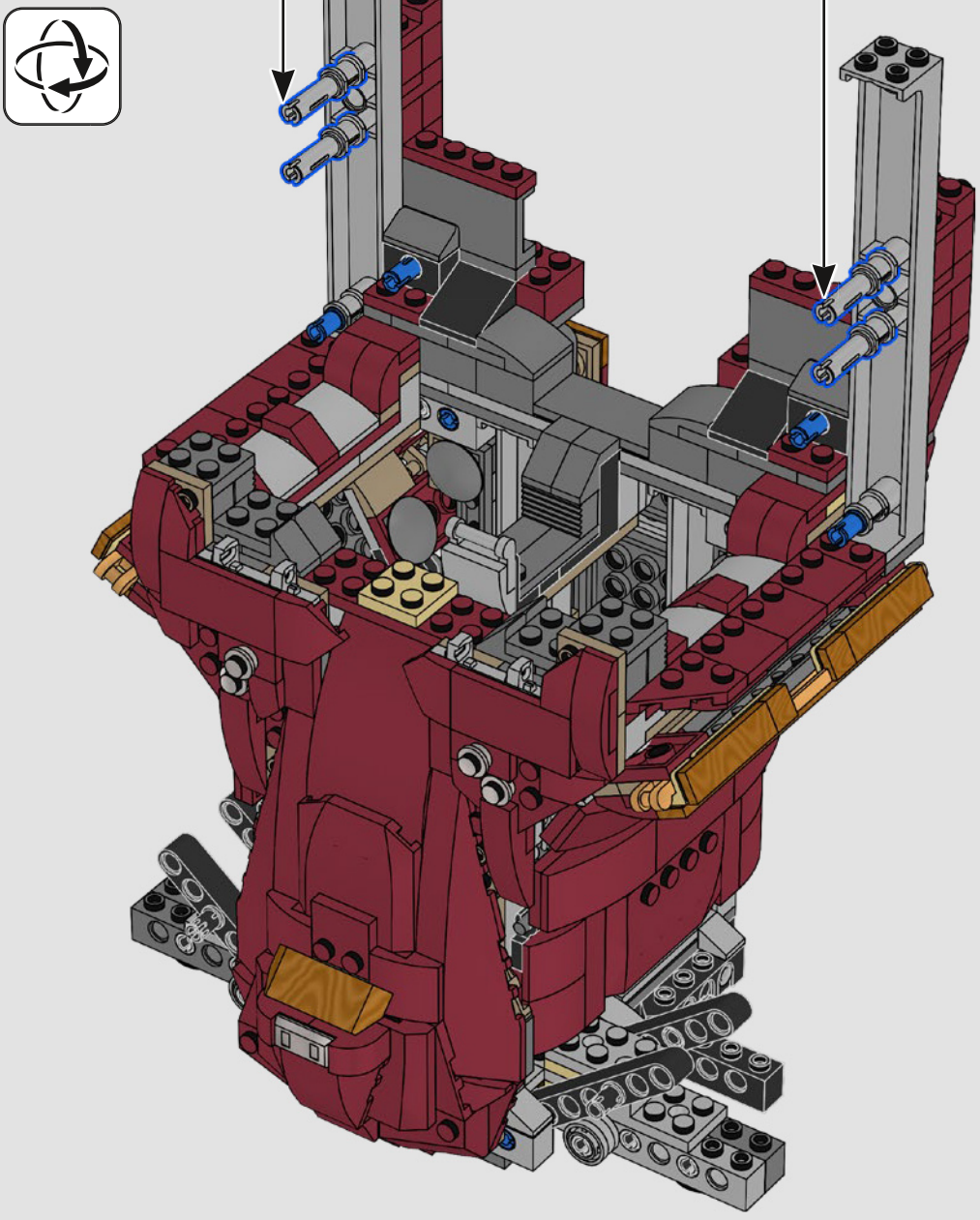



161

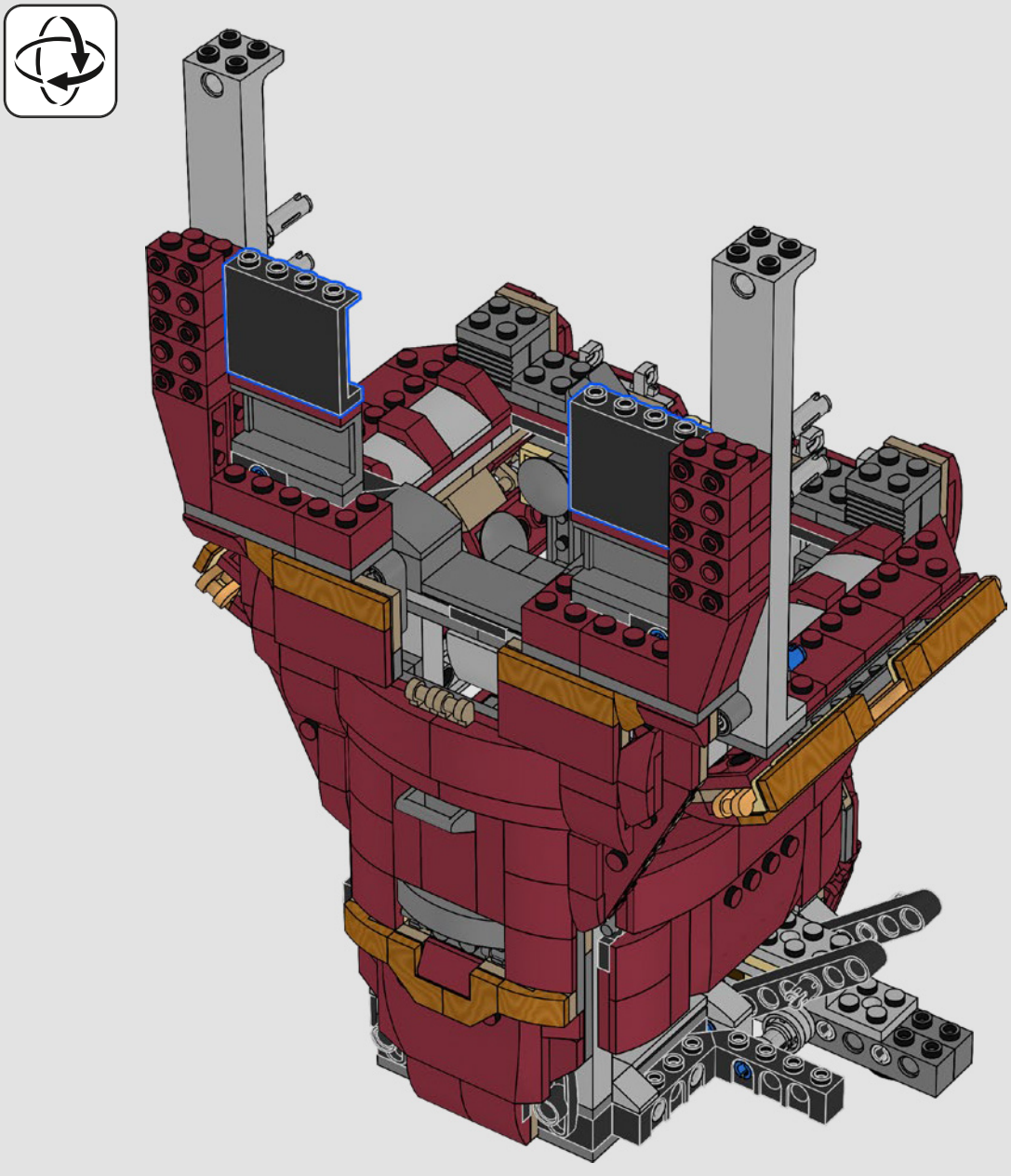

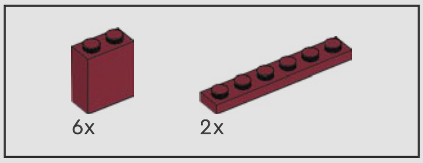

162

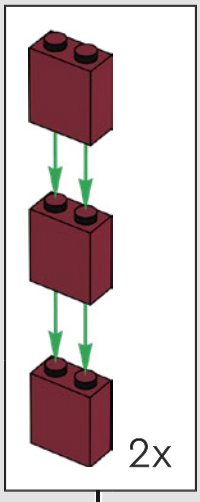

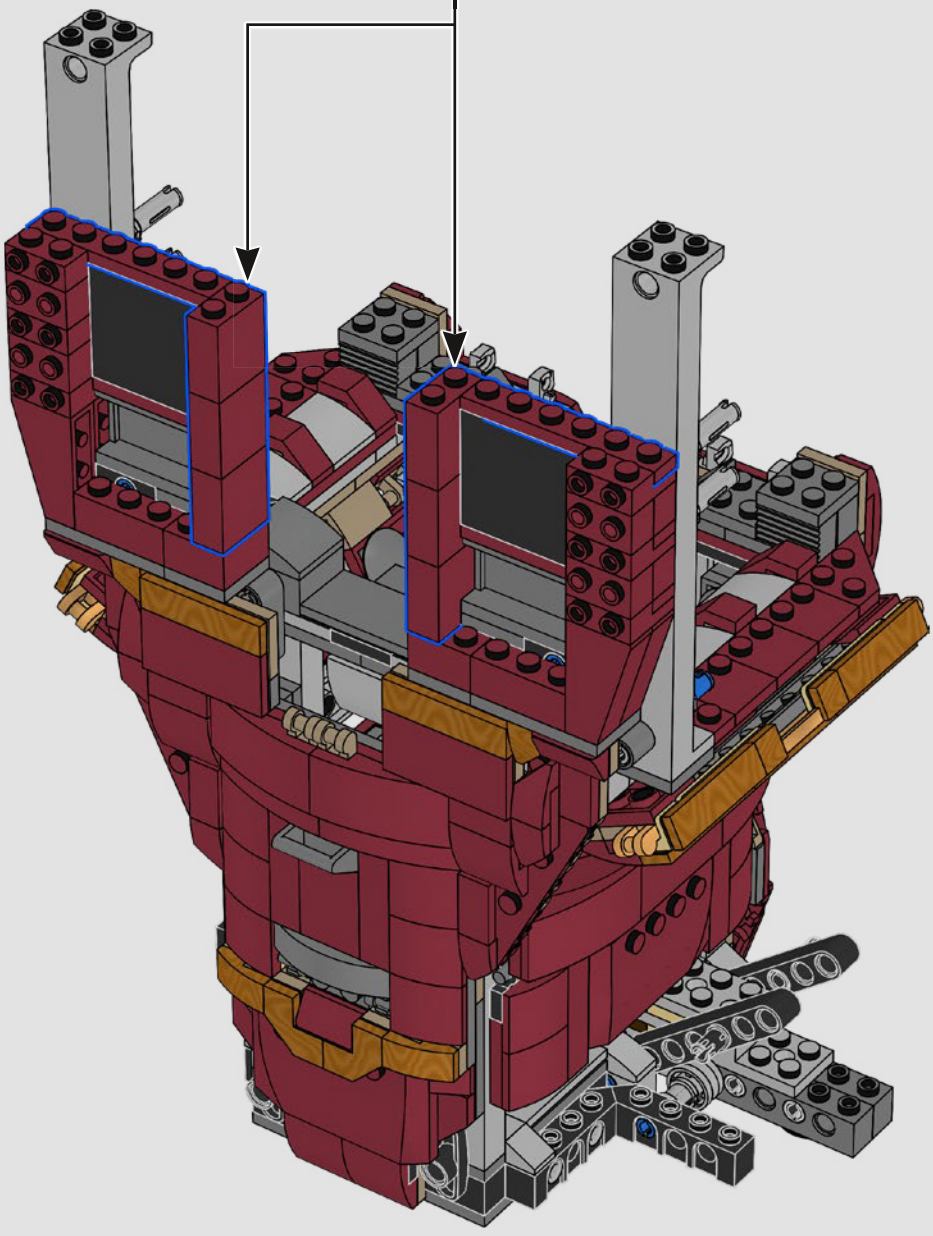

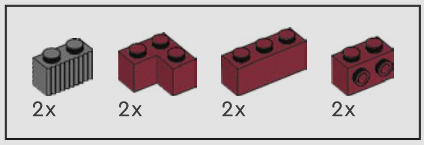

163

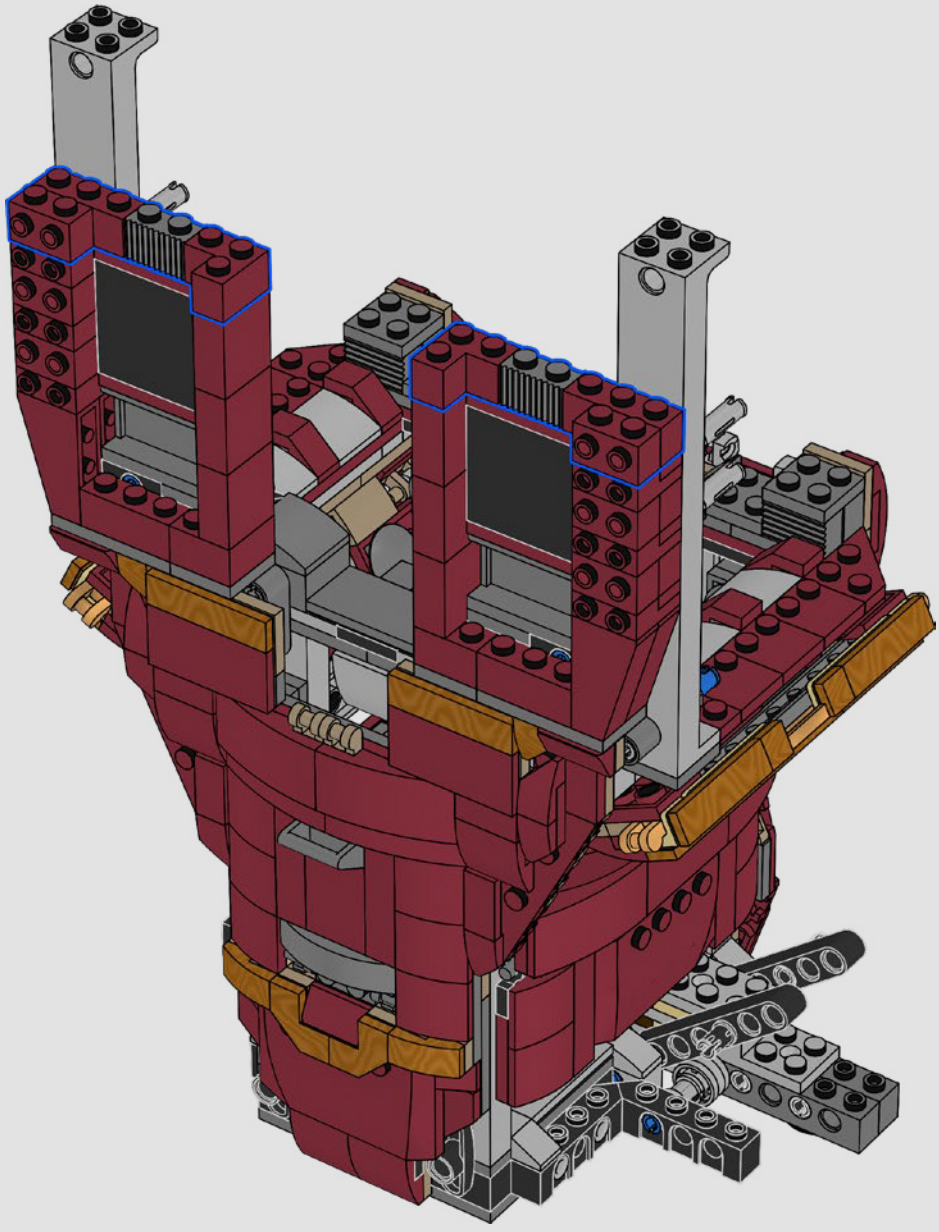

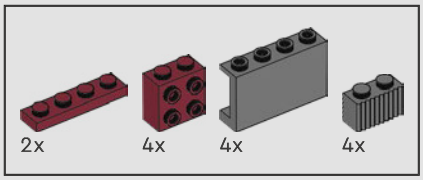

164

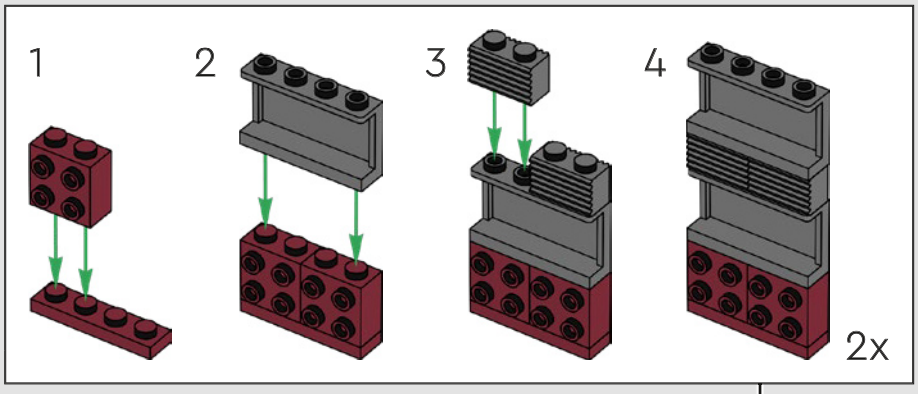

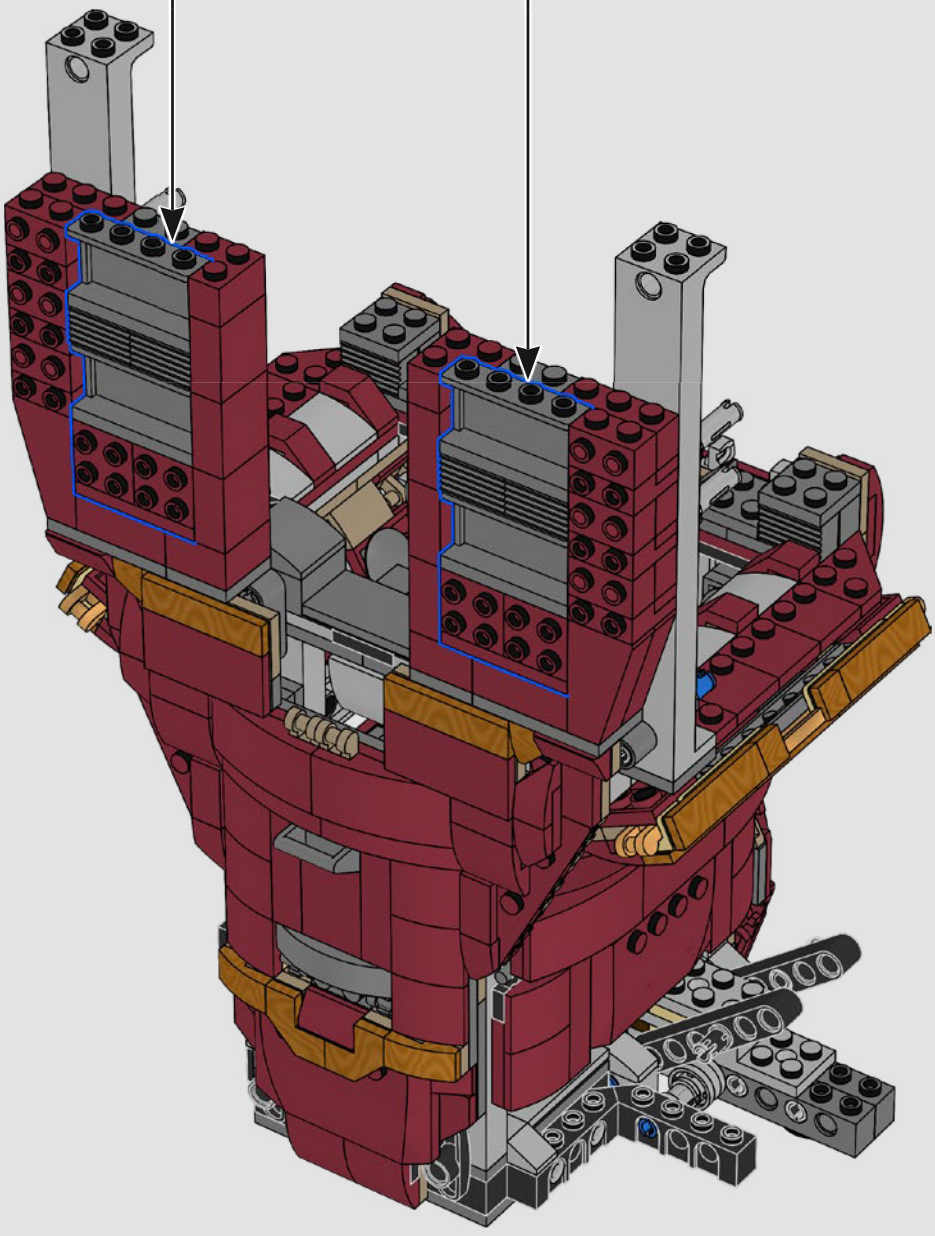

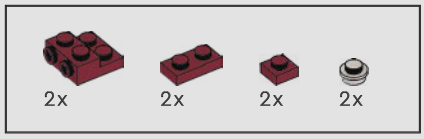

165

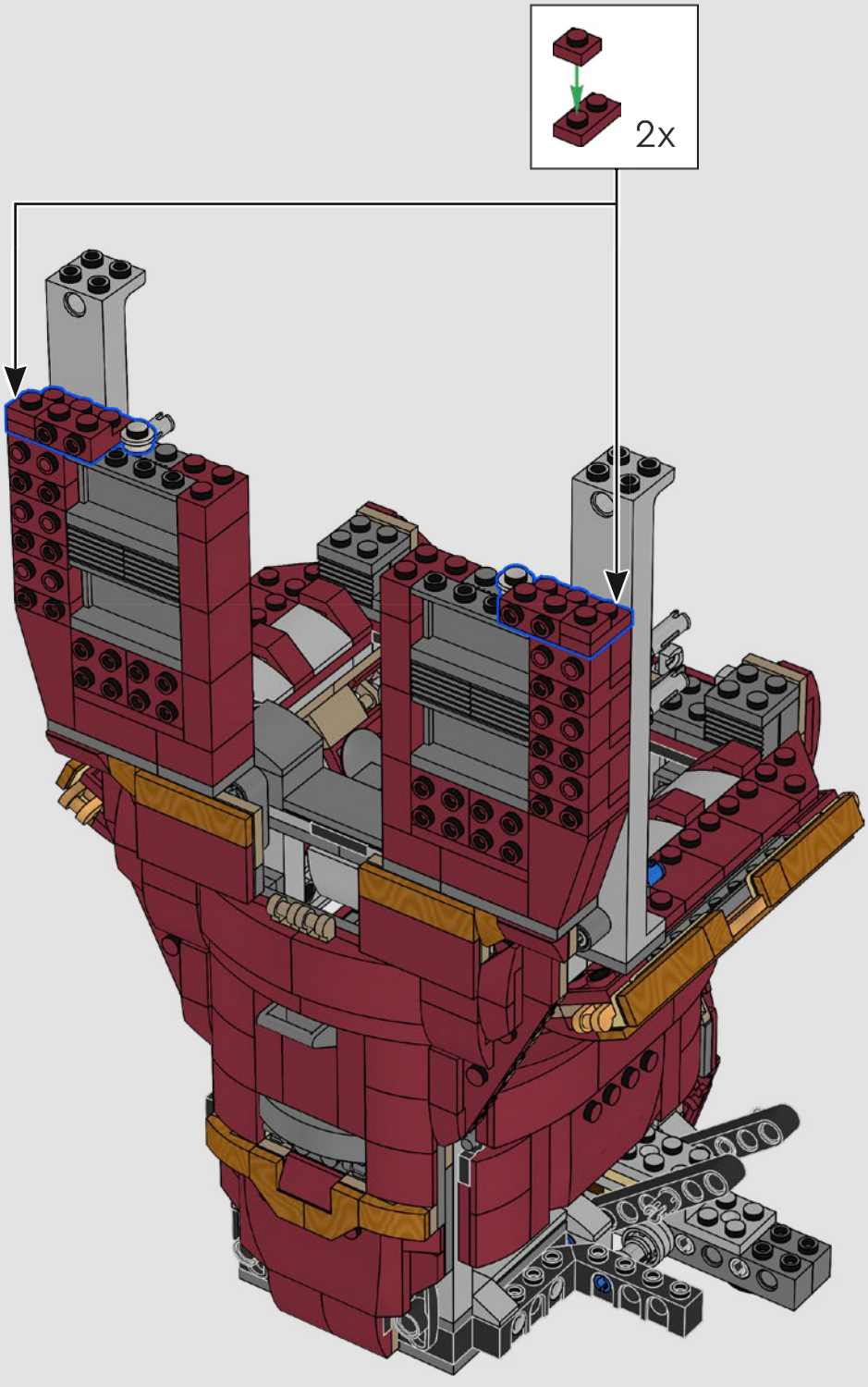

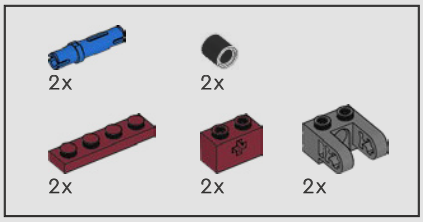

166

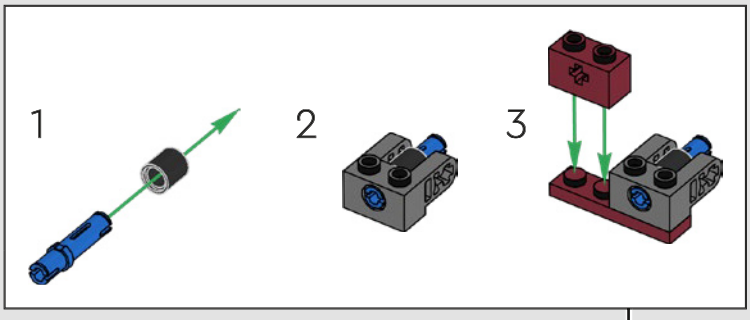

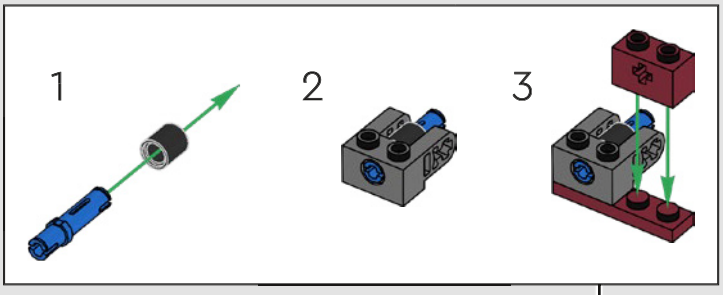

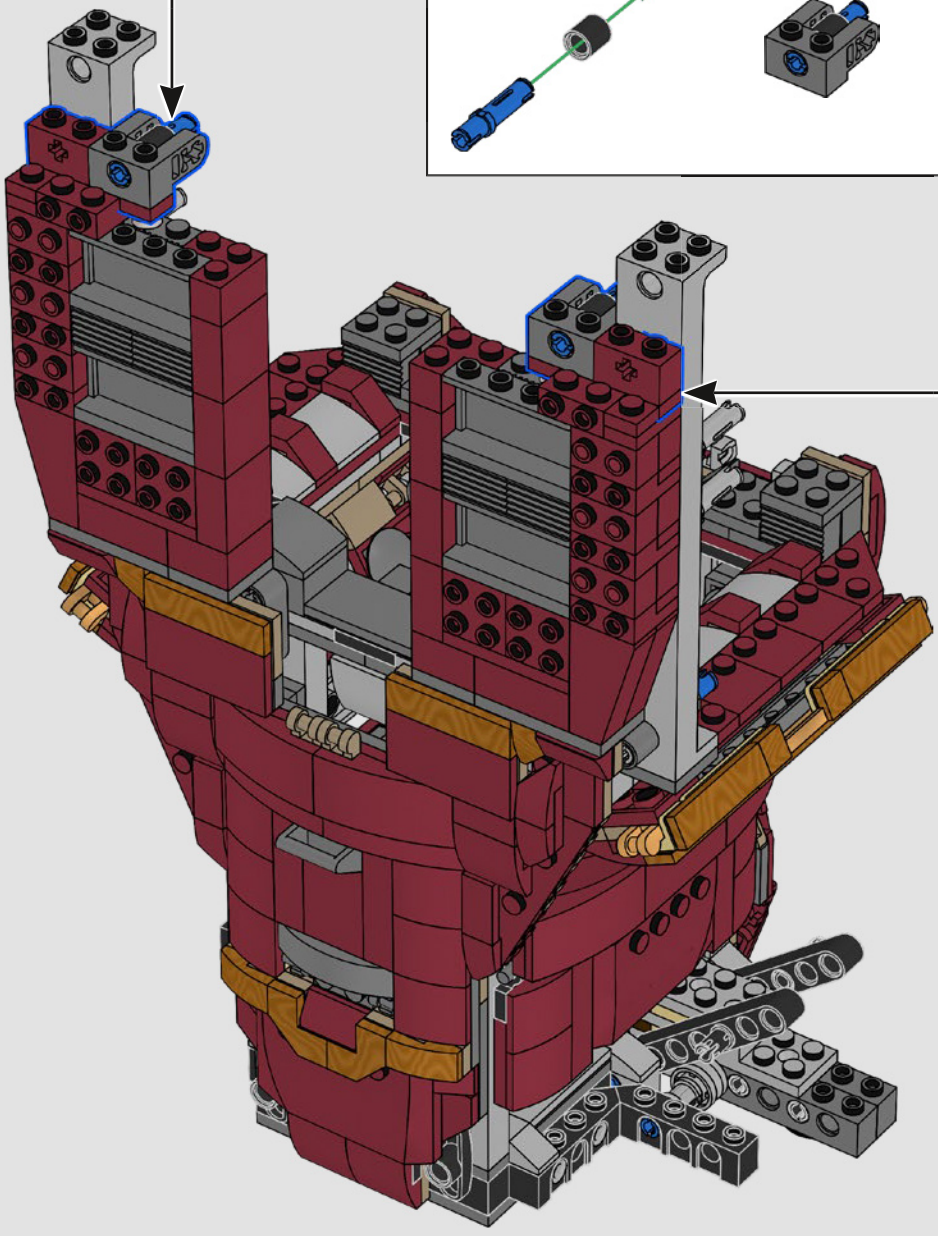

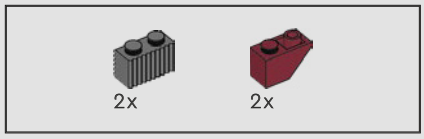

167

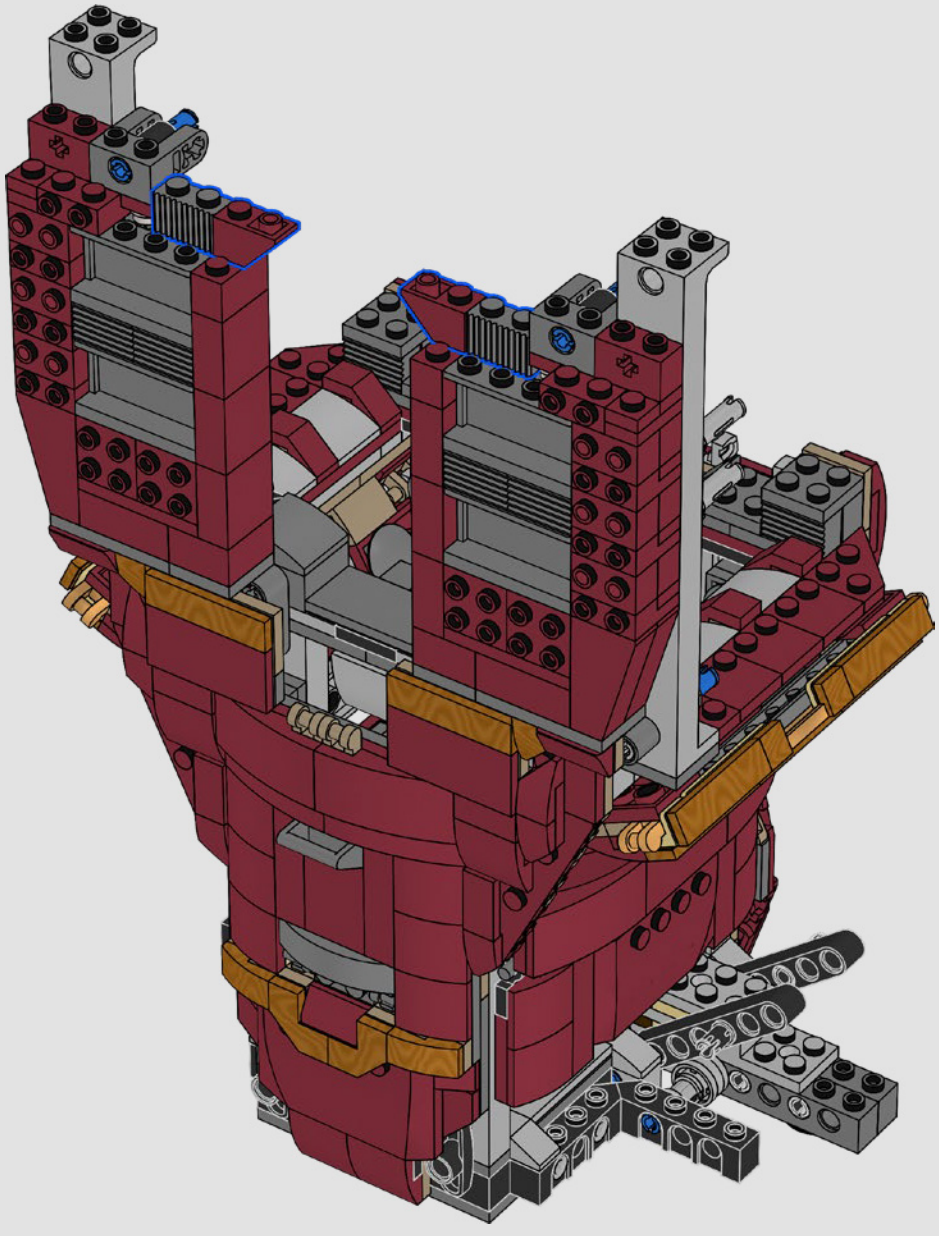

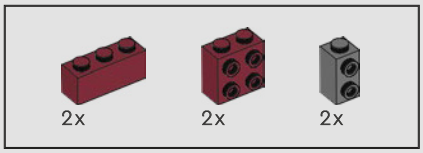

168

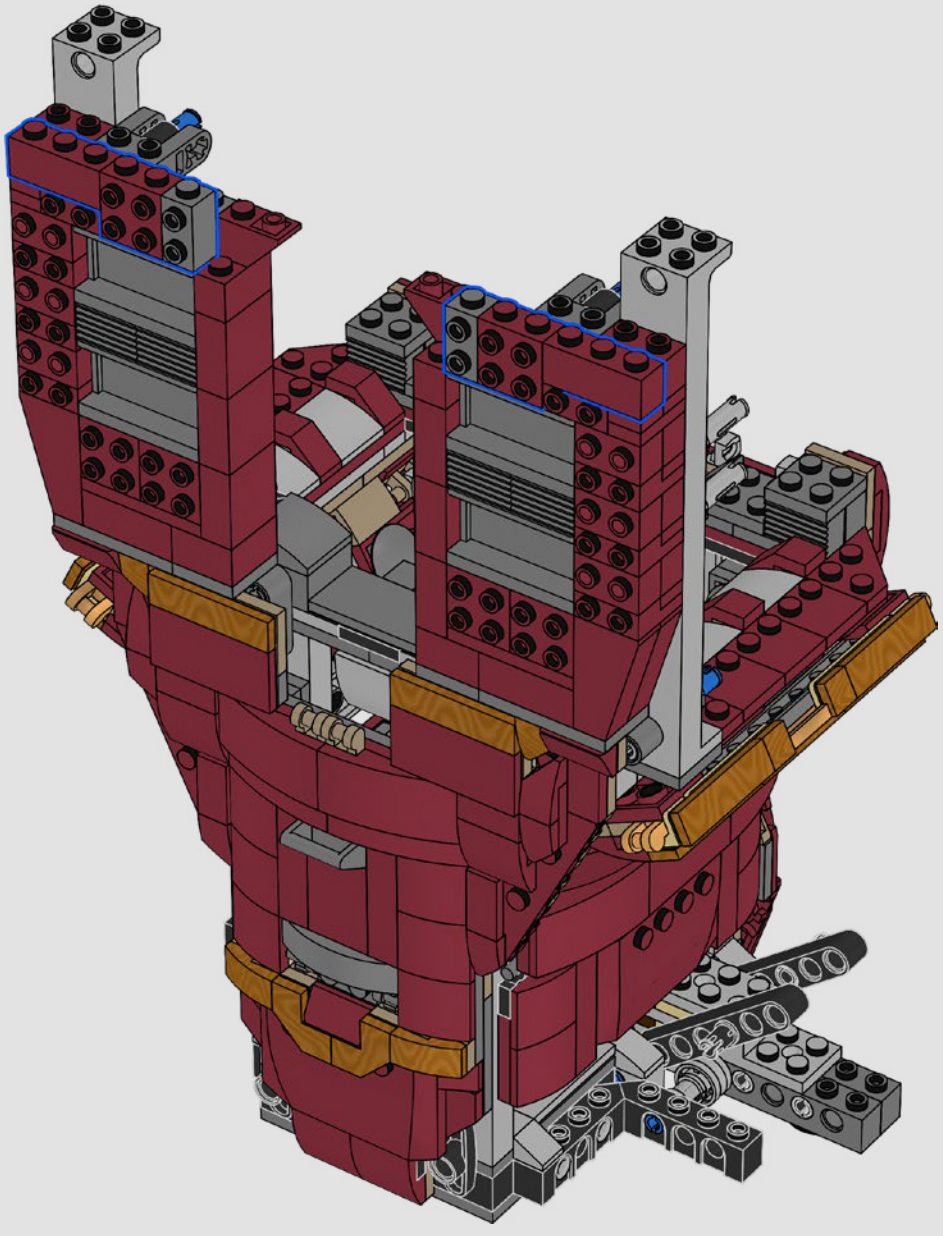

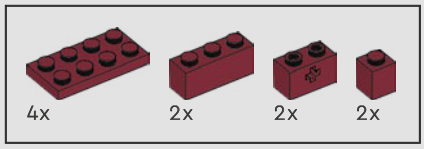

169

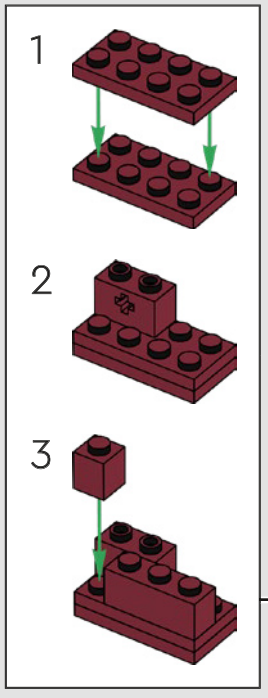

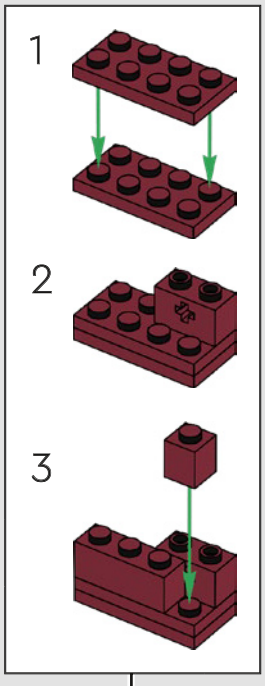

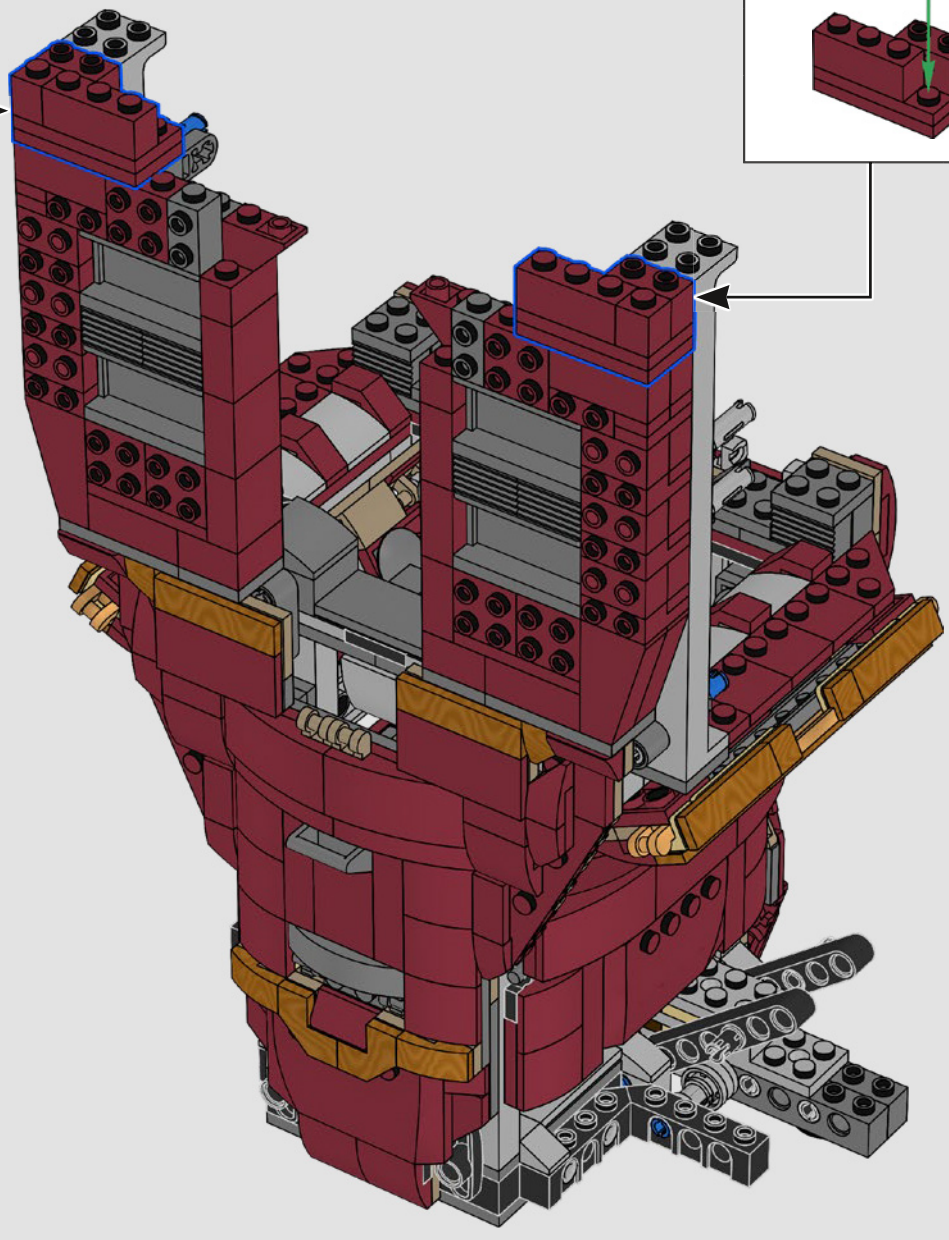

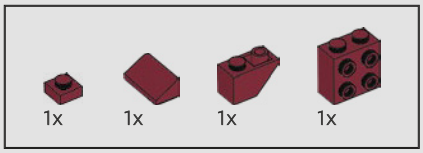

170

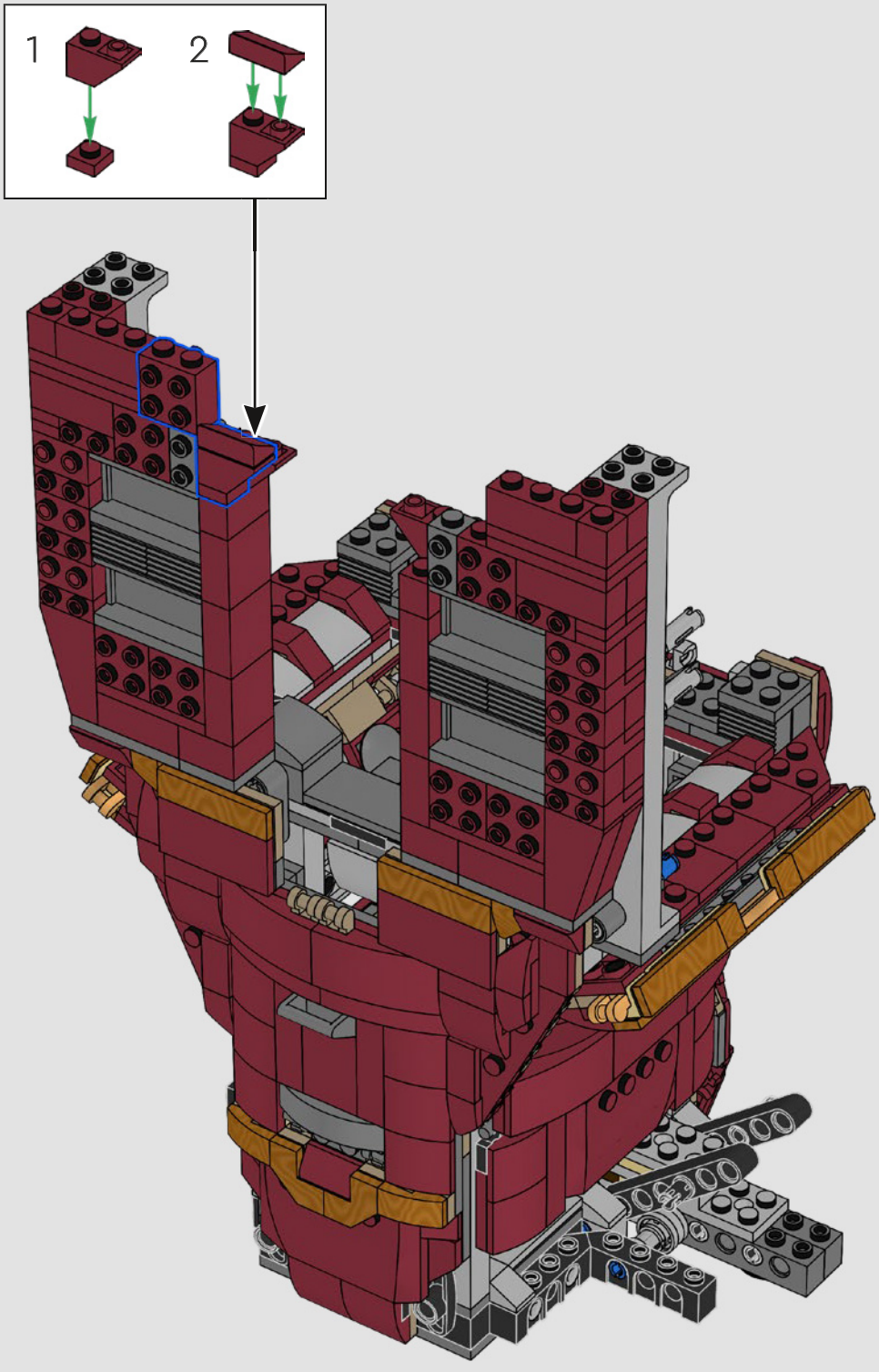

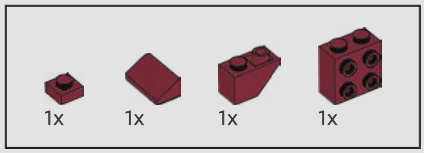

171

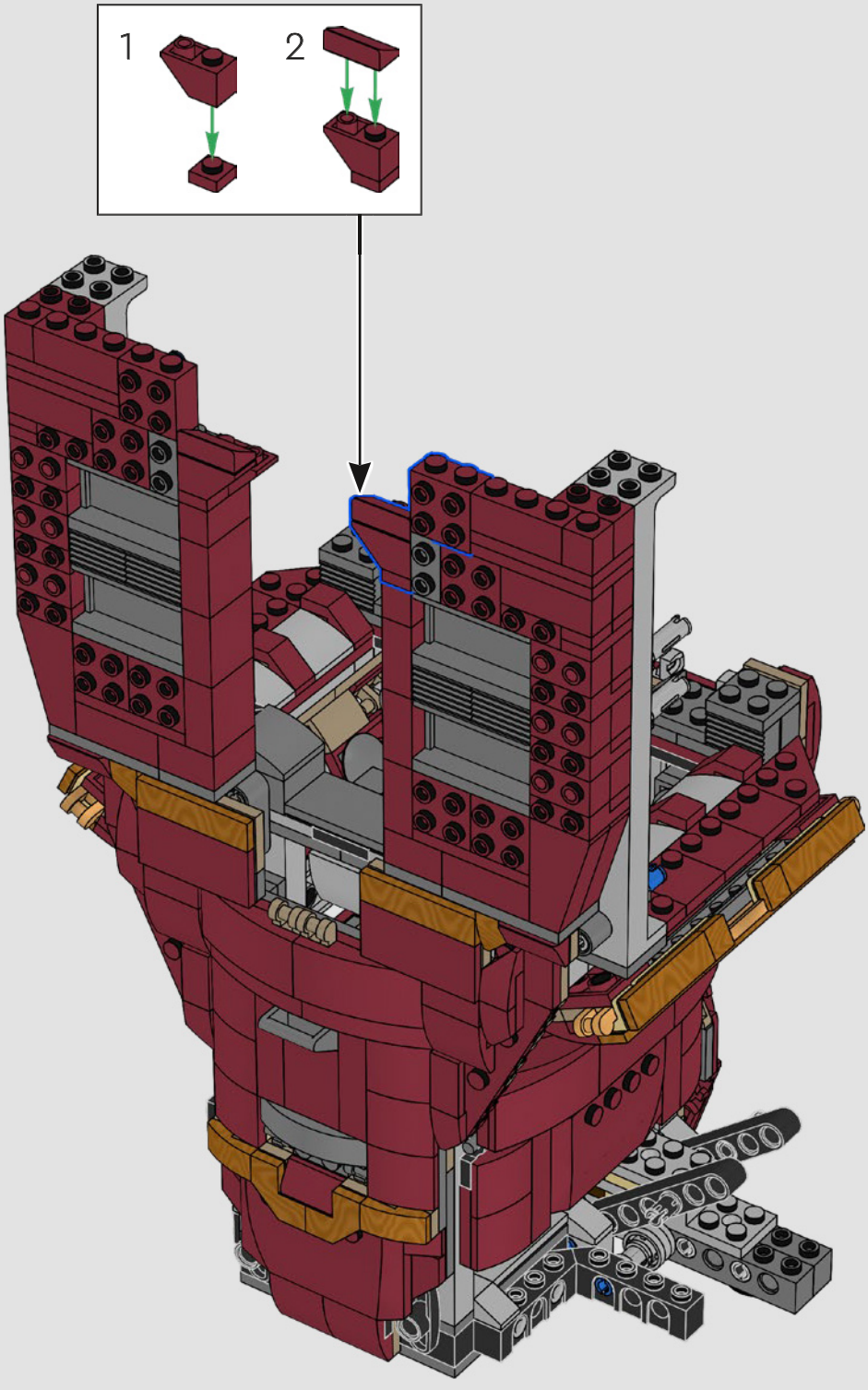

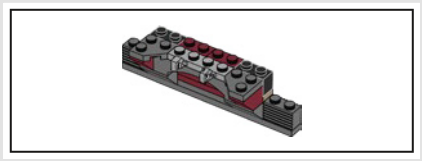

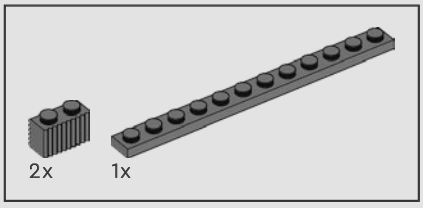

172

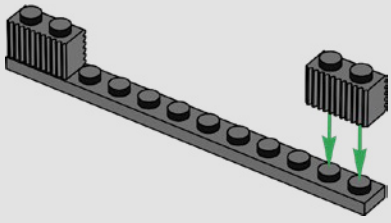

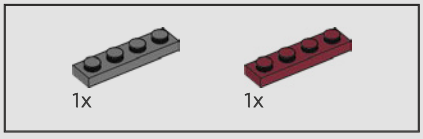

173

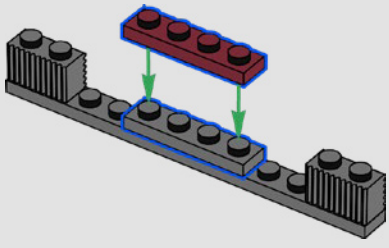

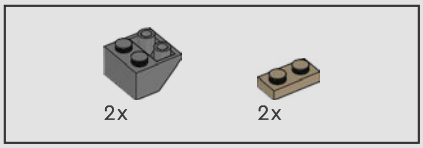

174

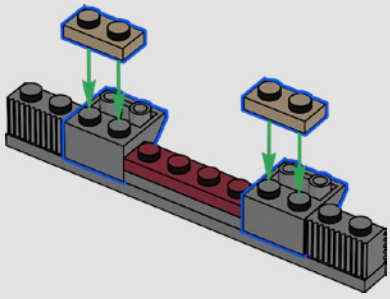

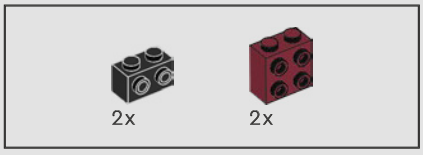

175

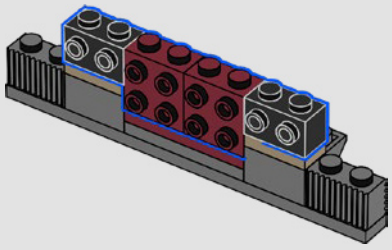

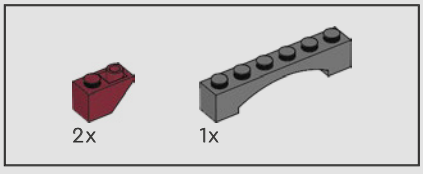

176



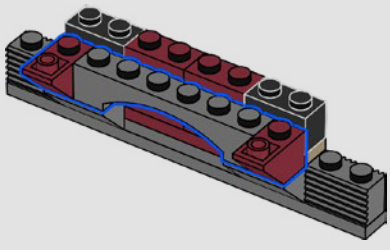

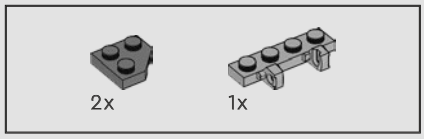

177

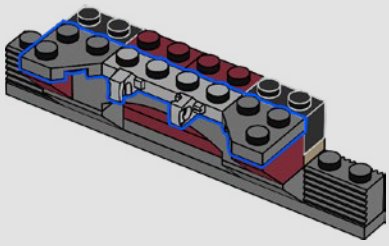

178



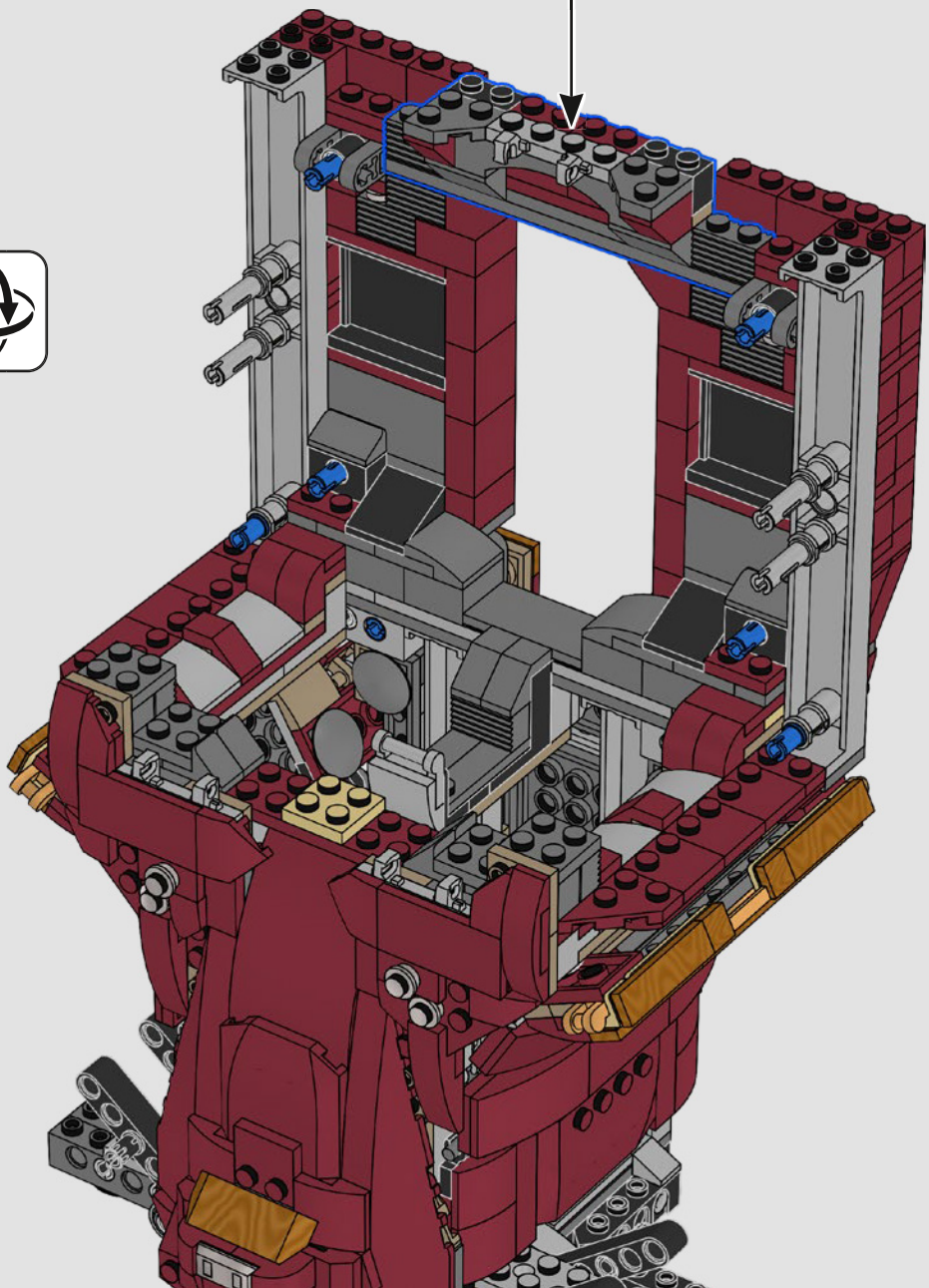

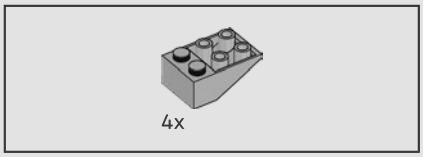

179

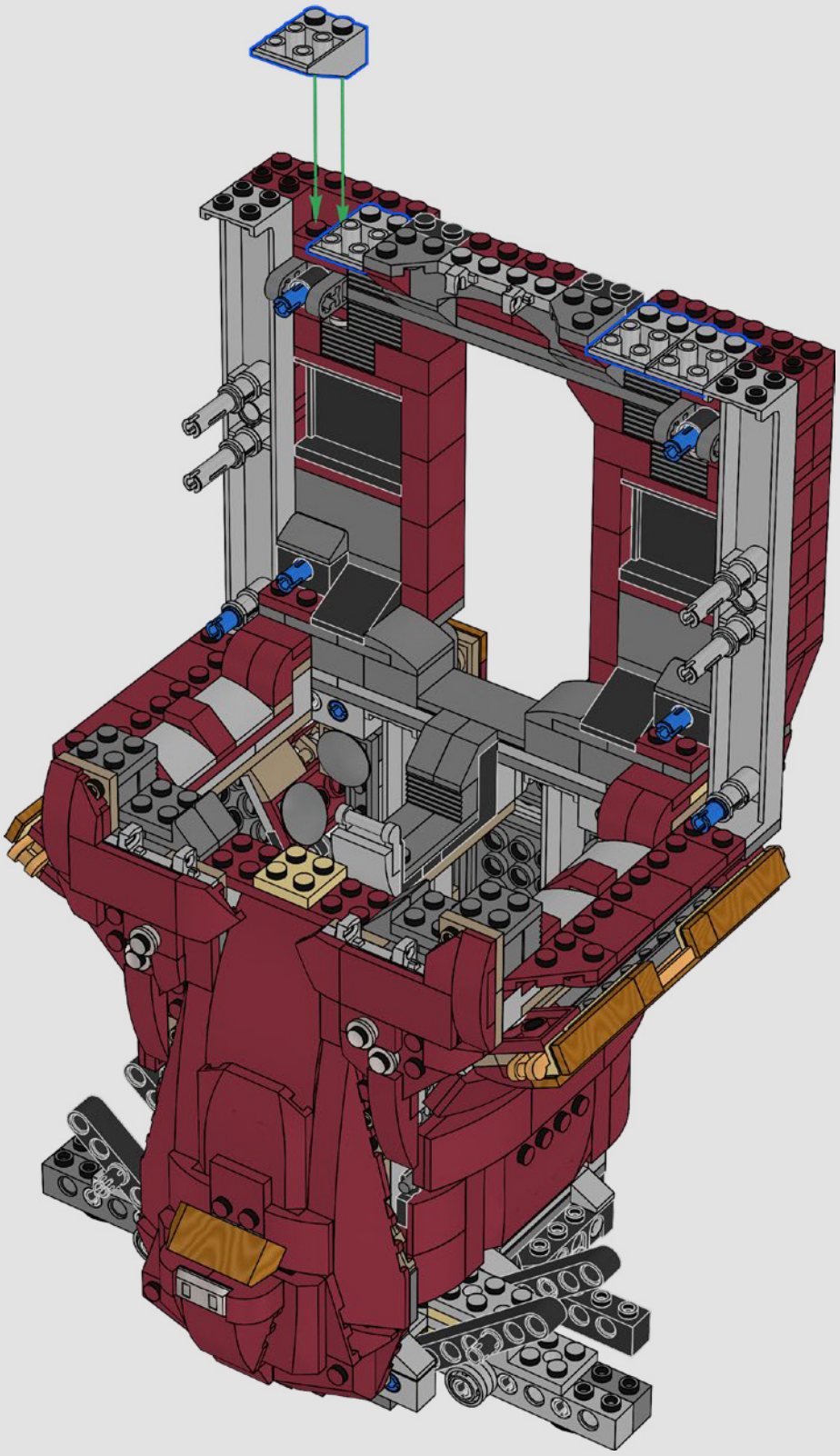

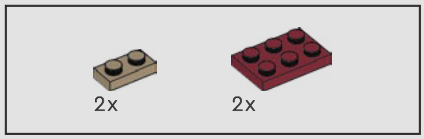

180

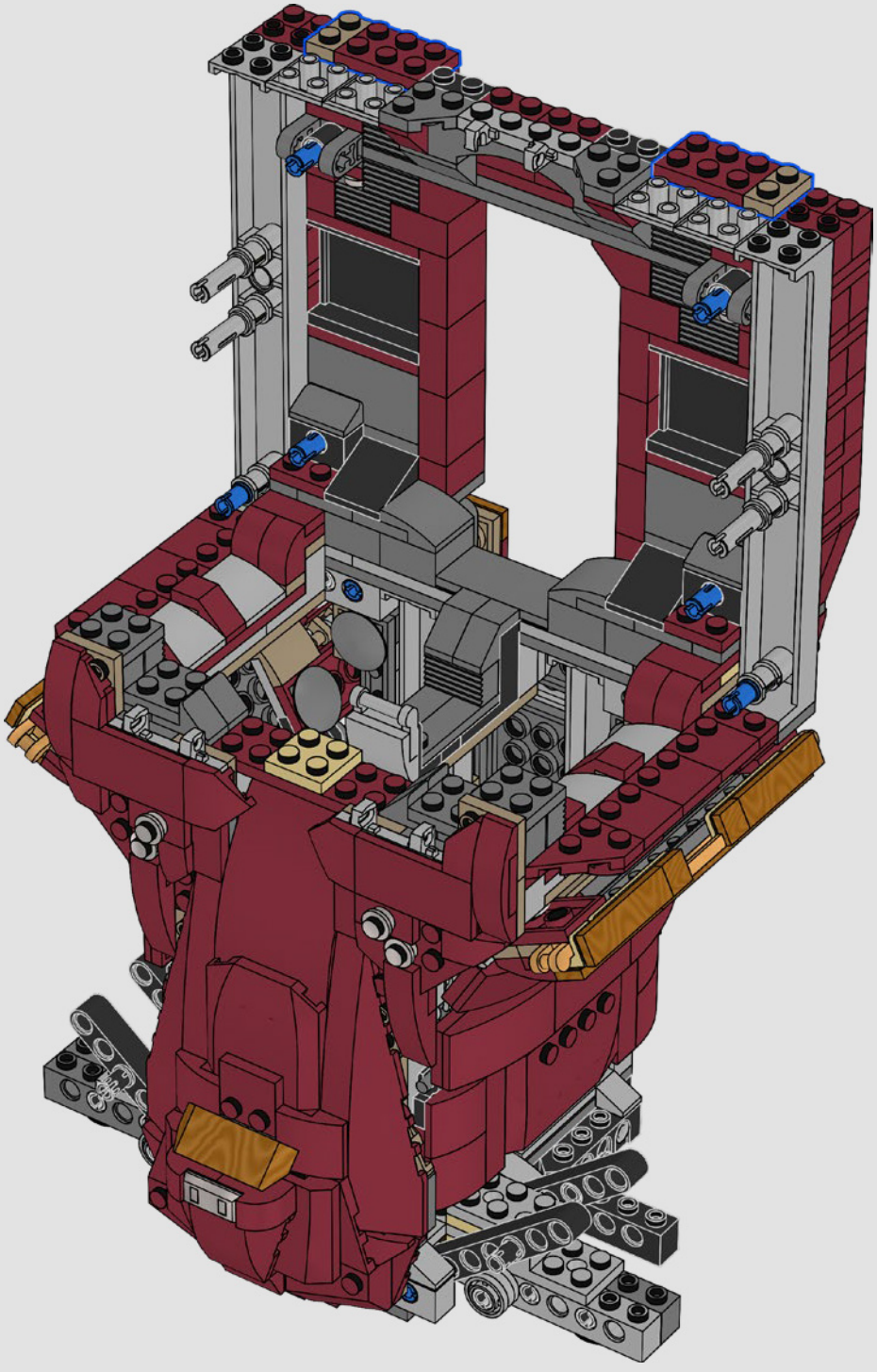

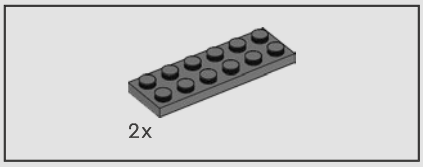

181

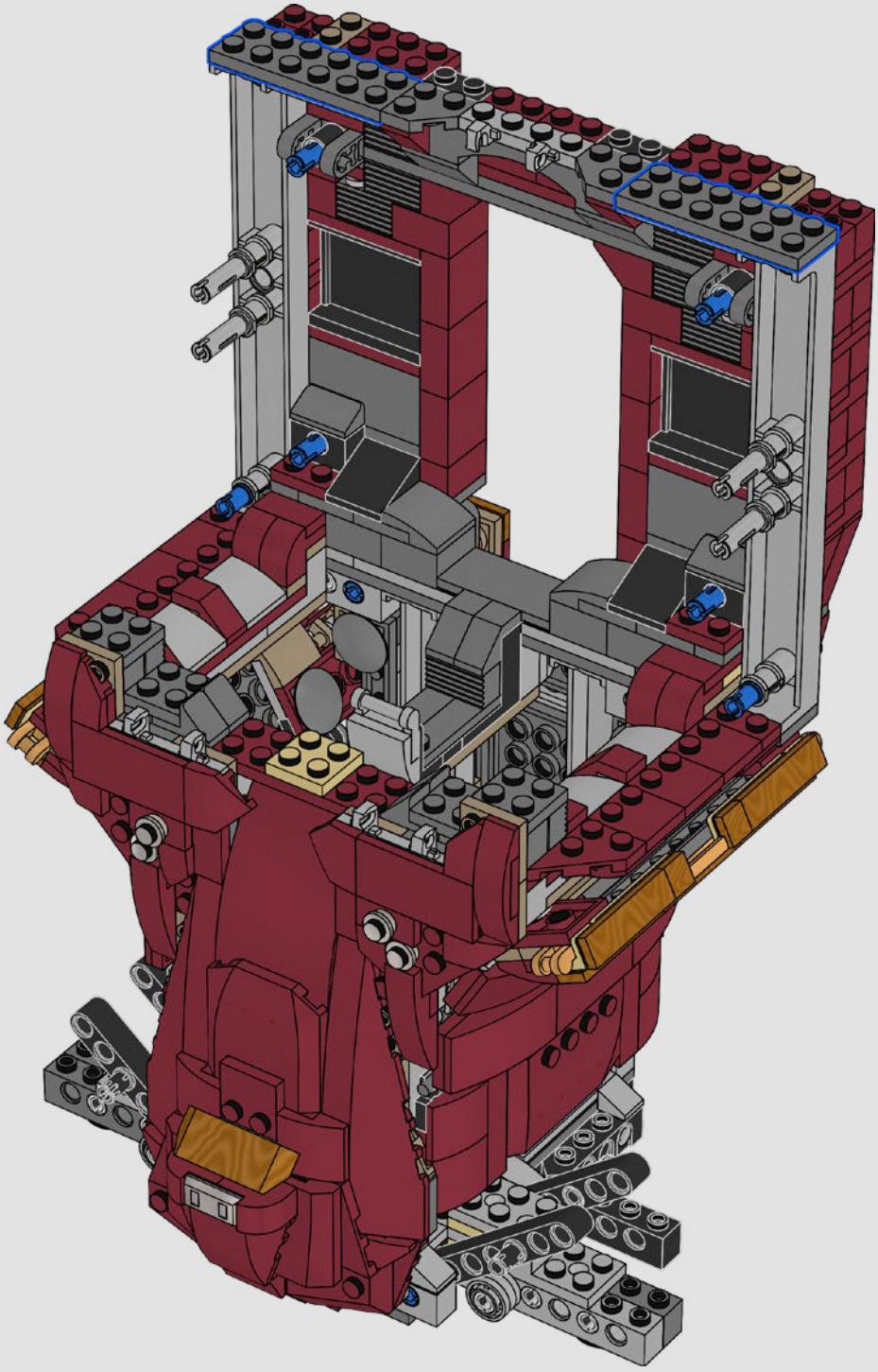

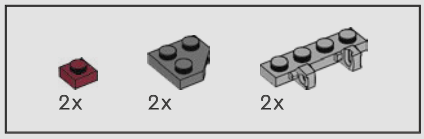

182

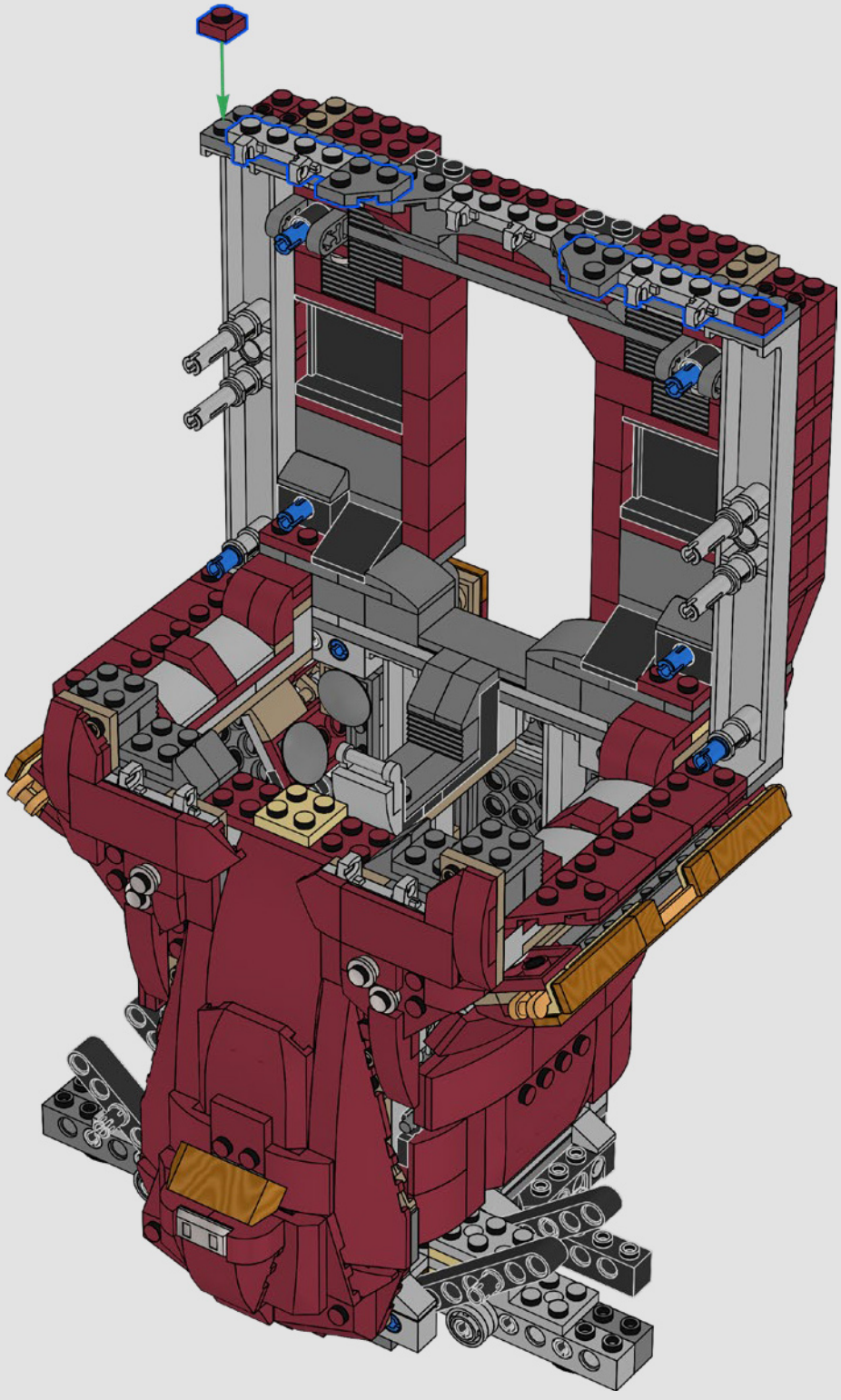

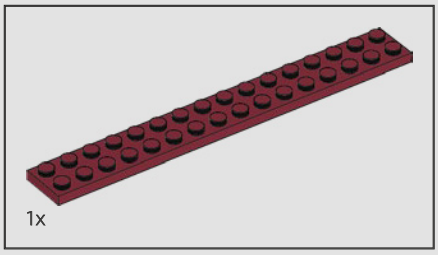

183

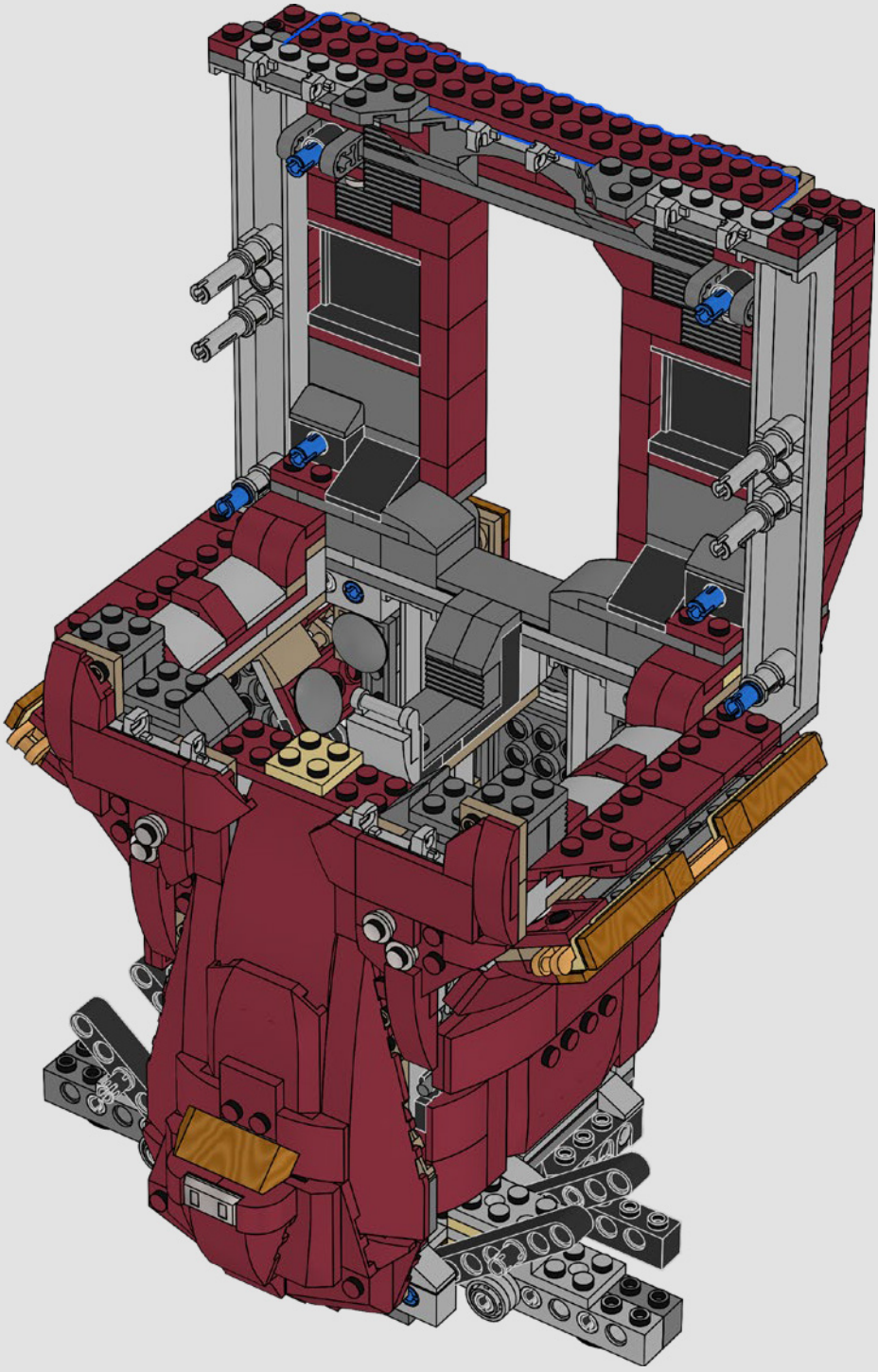

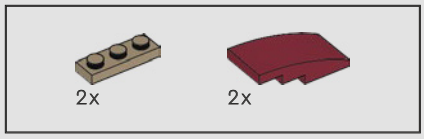

184

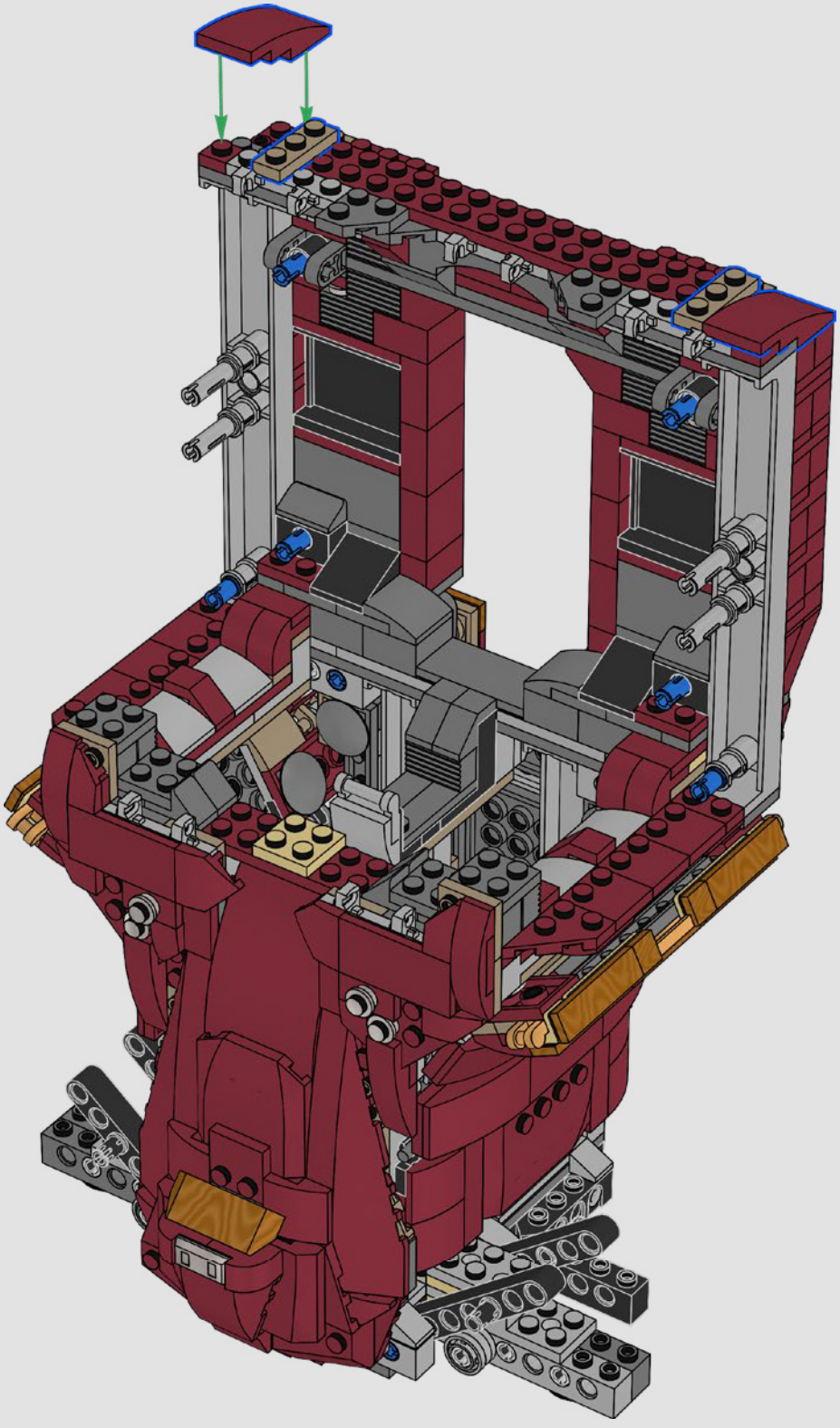

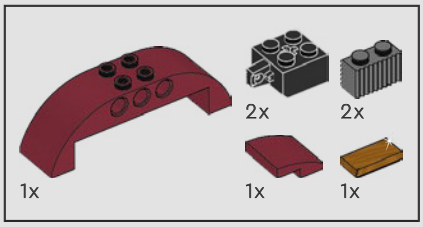

185

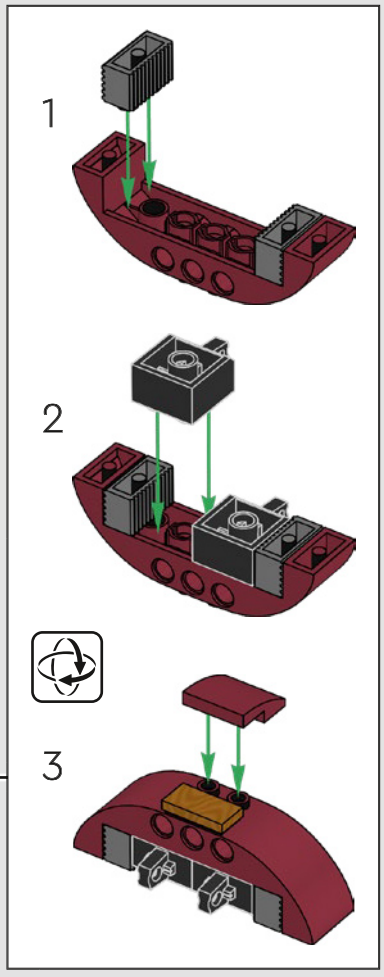

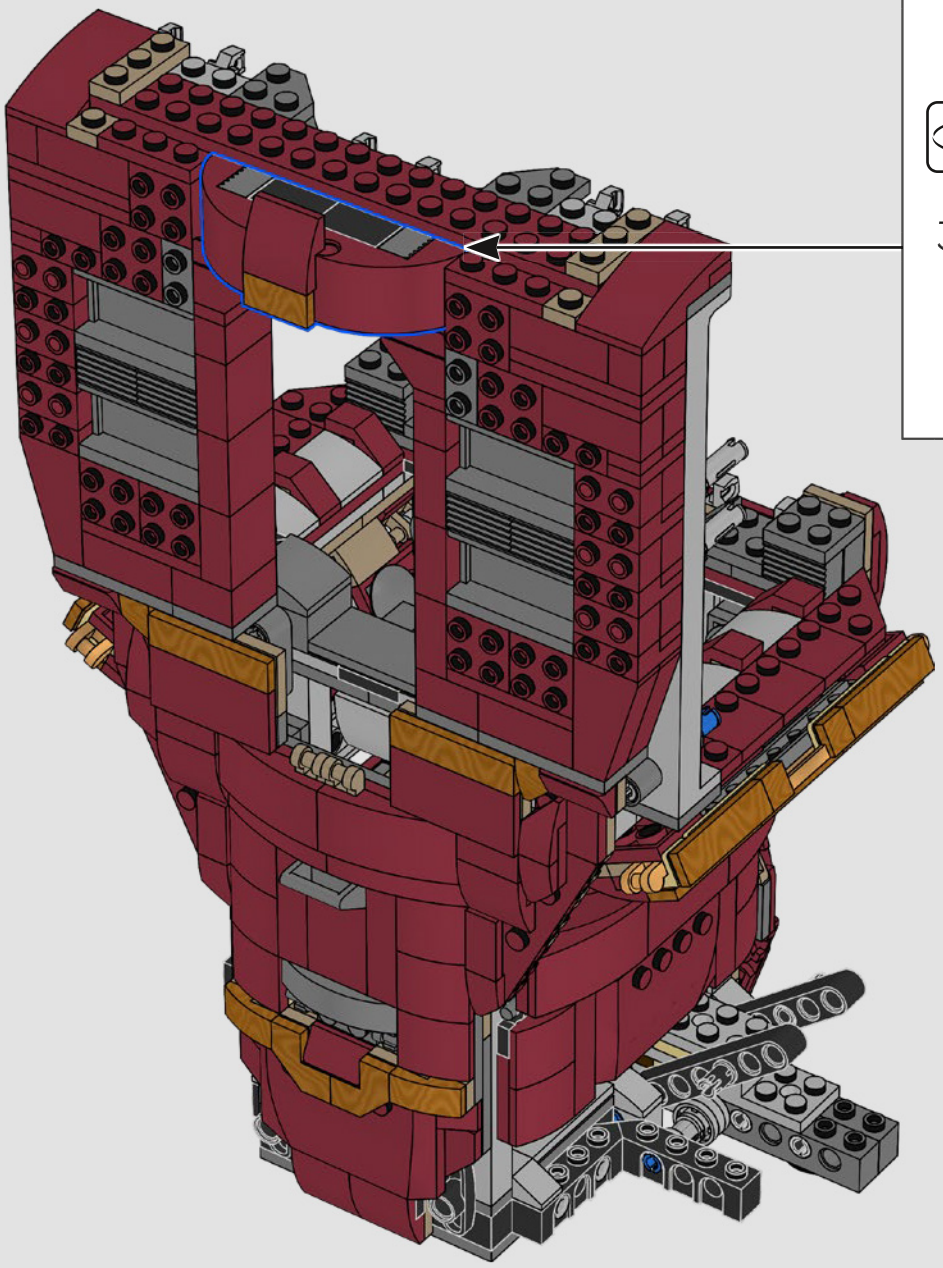

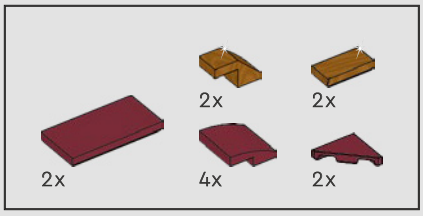

186

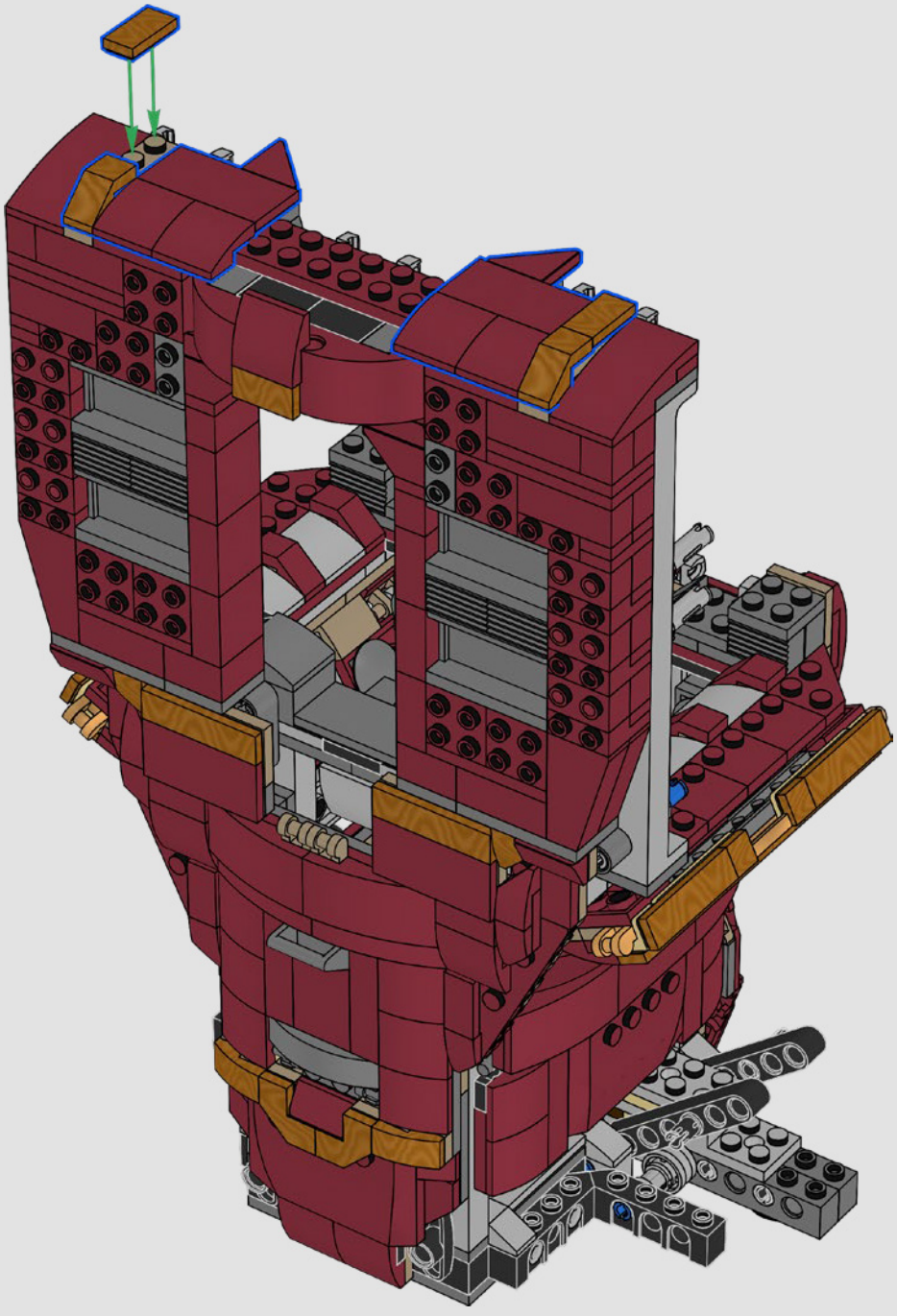

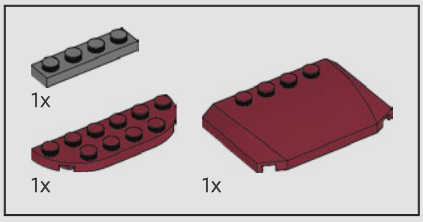

187

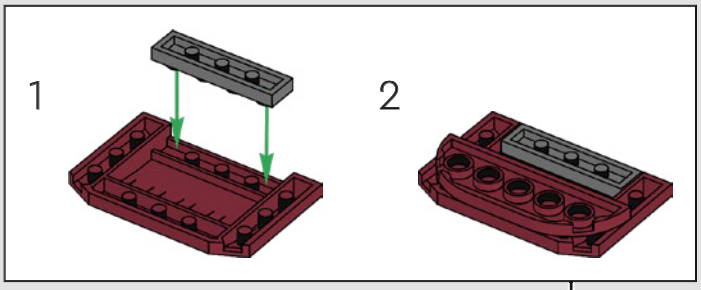

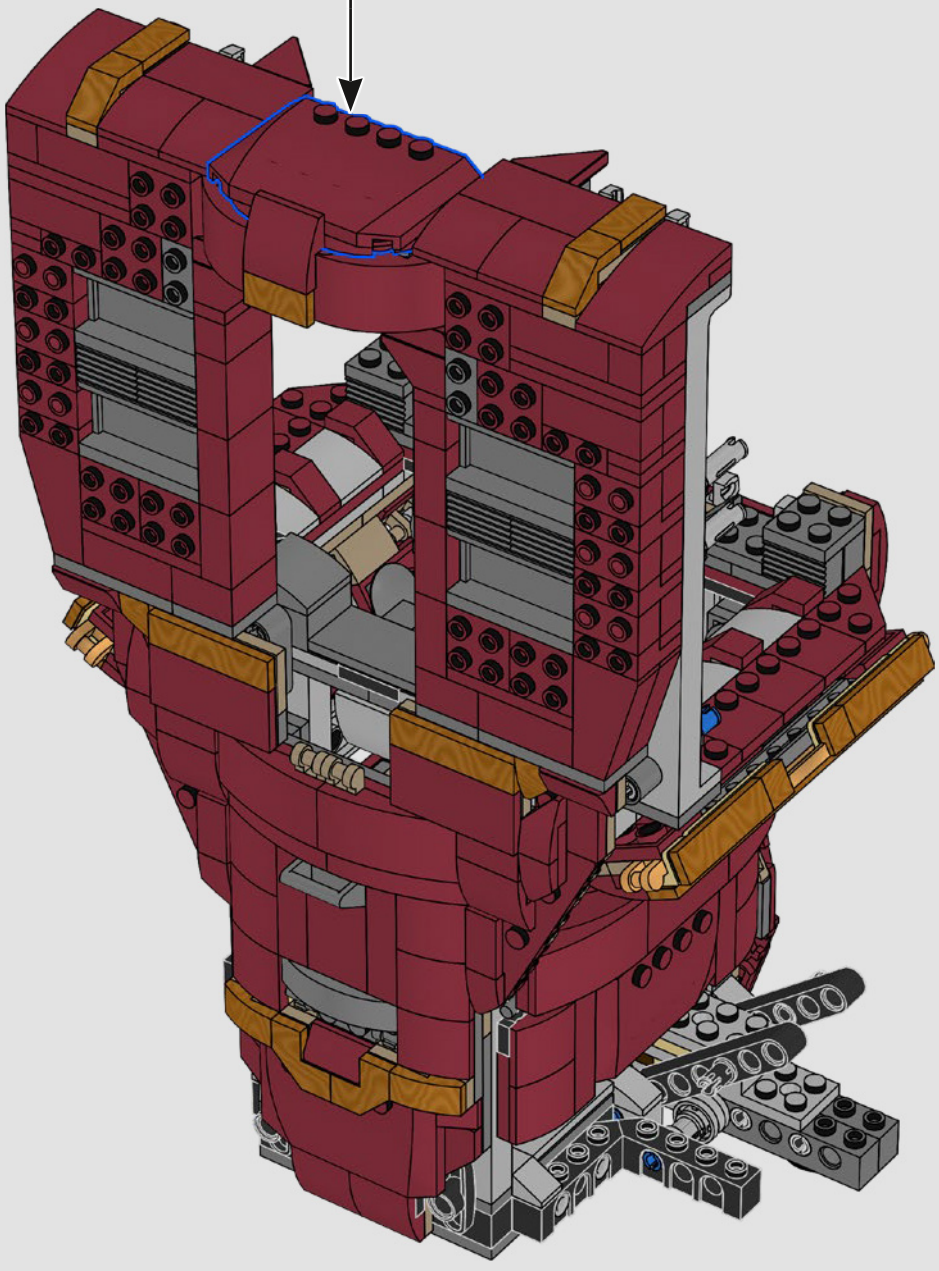

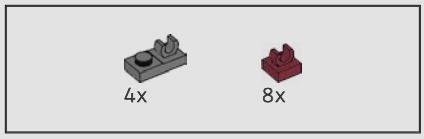

188

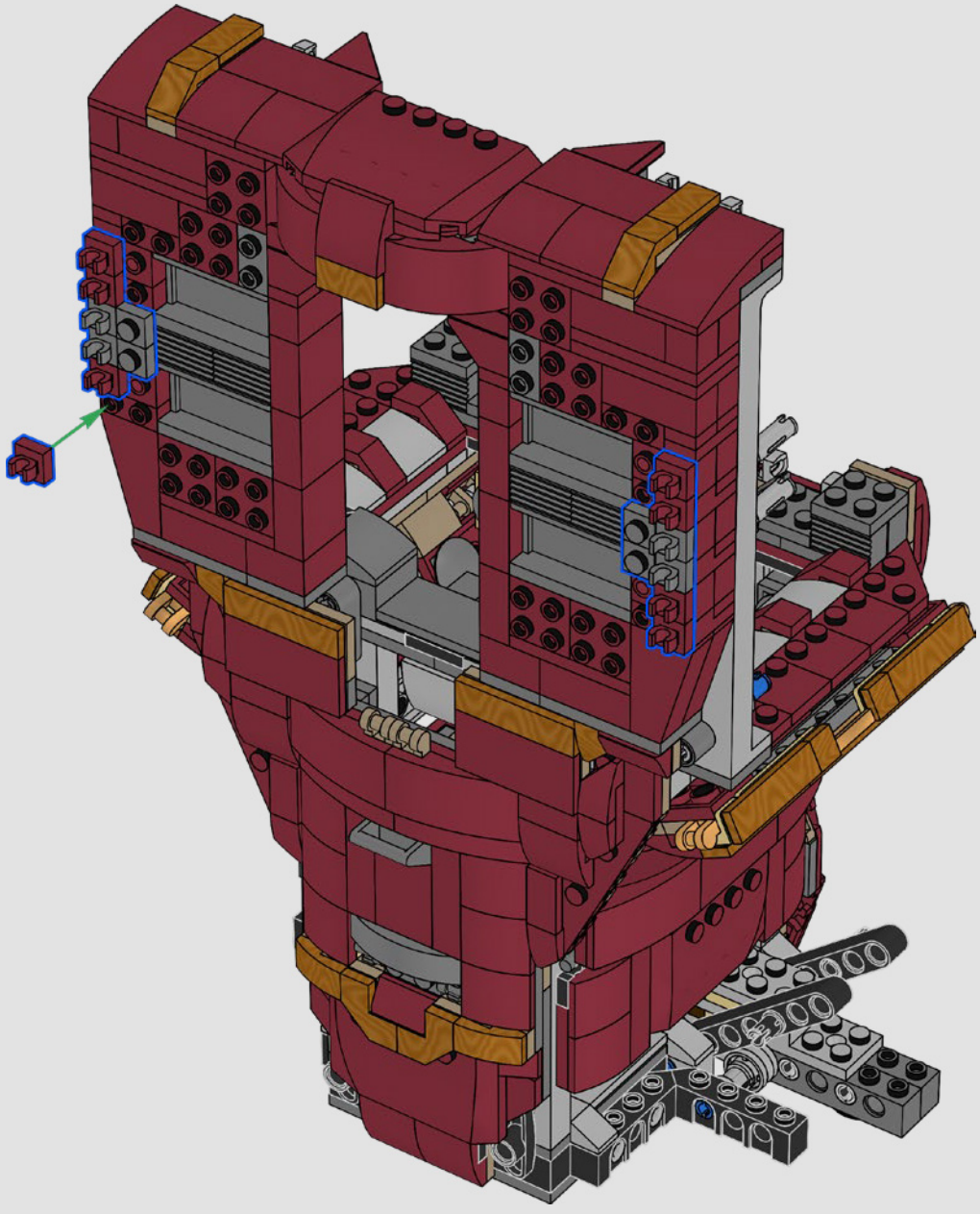

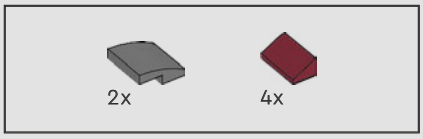

189

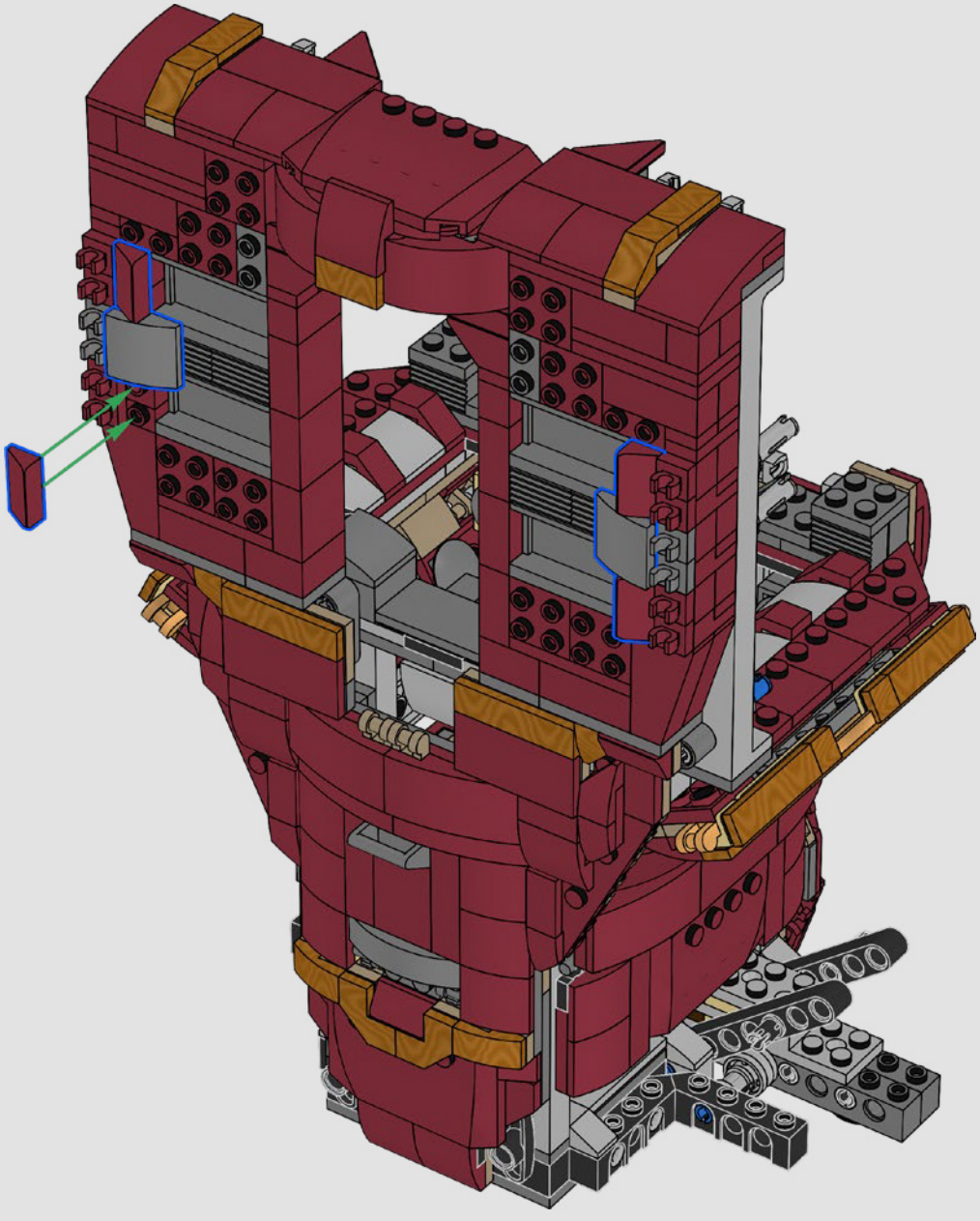

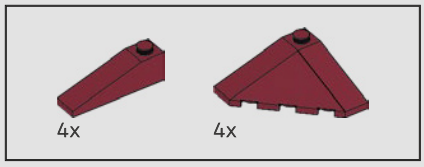

190

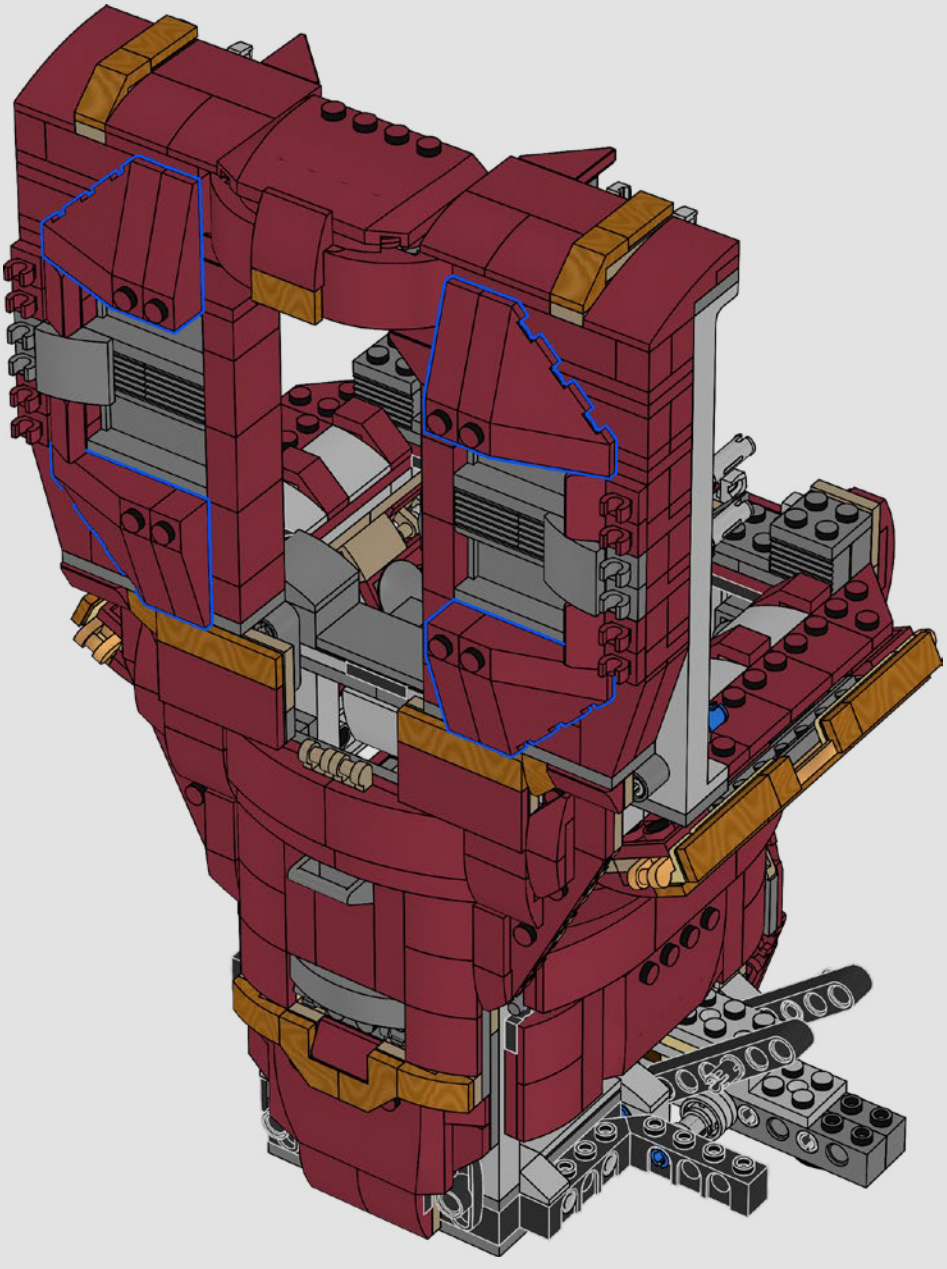

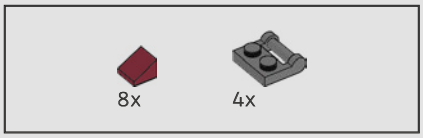

191

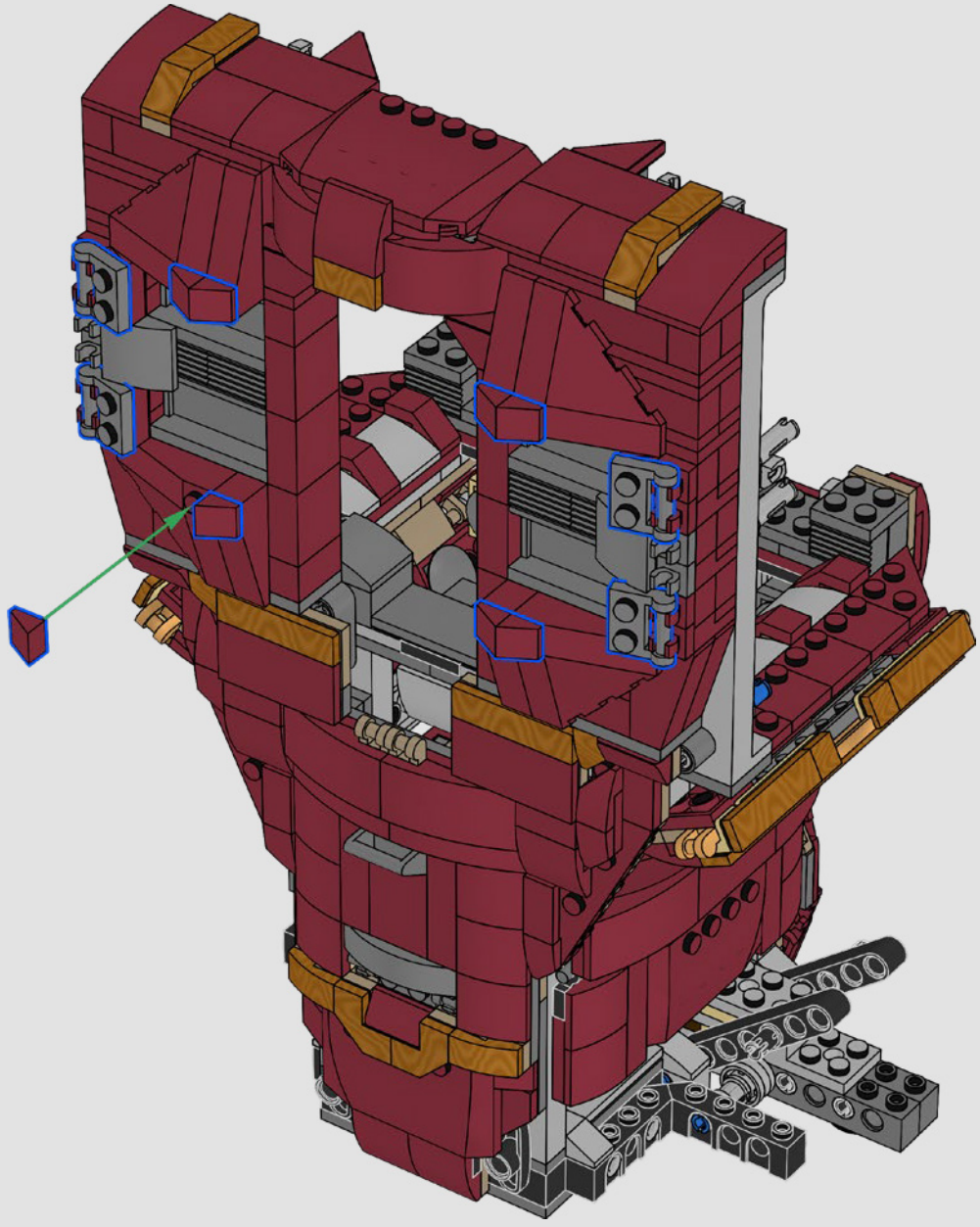


6

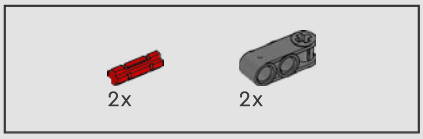

192

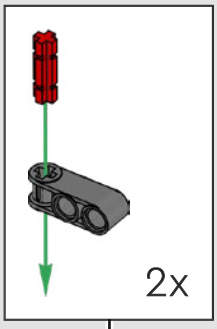



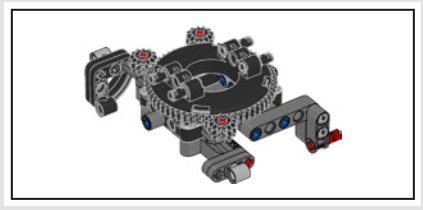

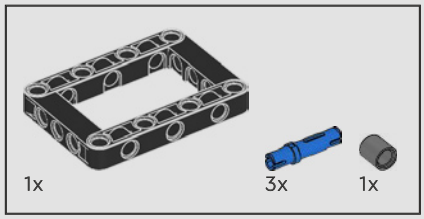

193

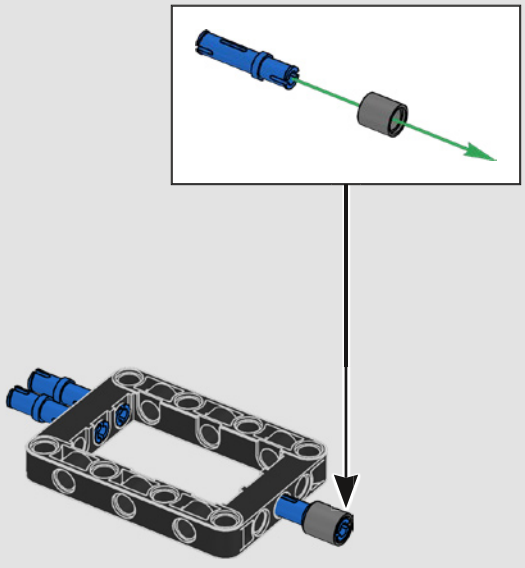

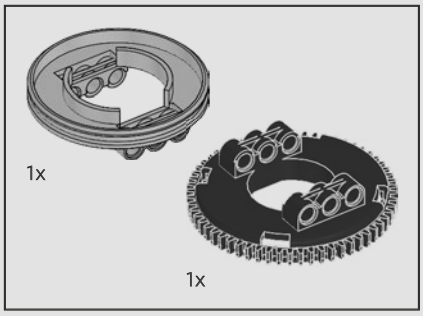

194

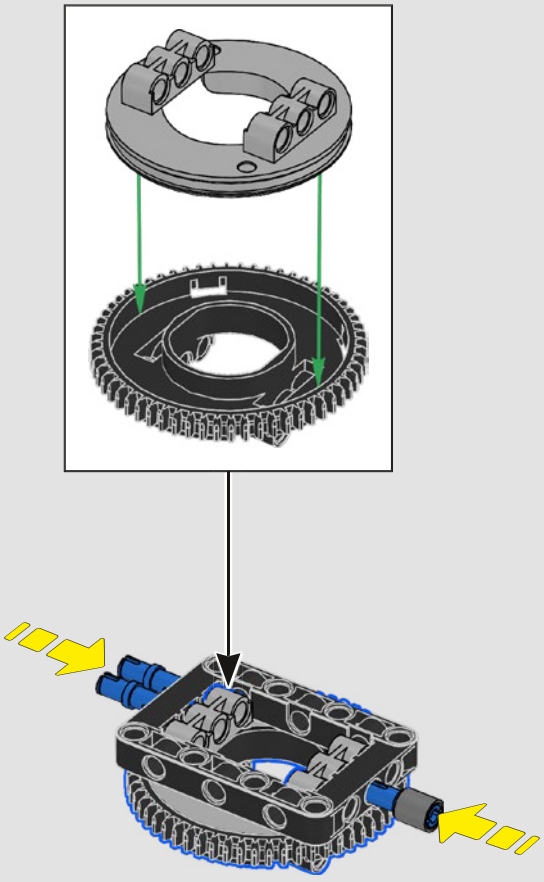

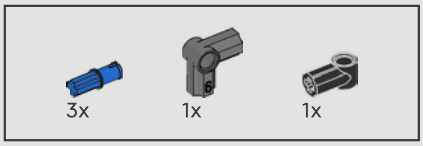

195

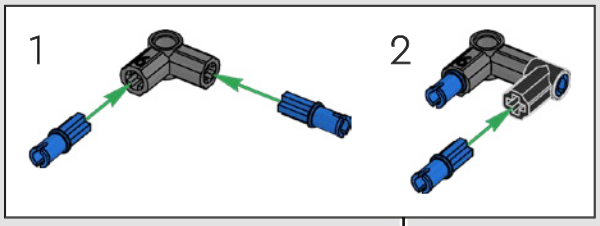

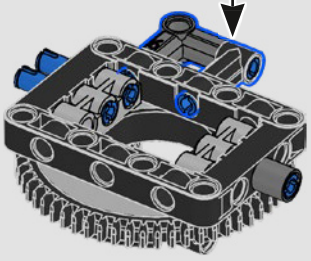

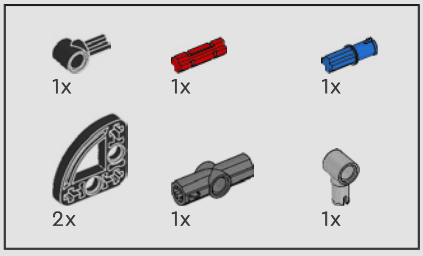

196

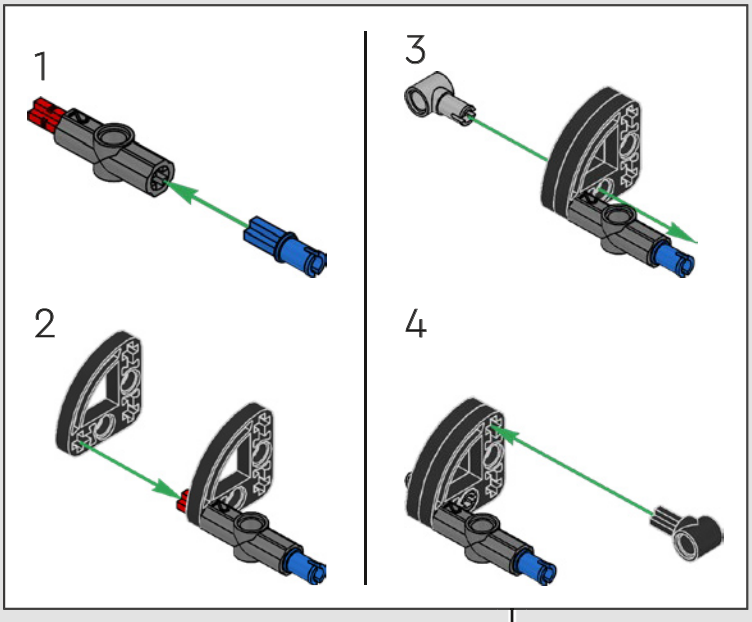

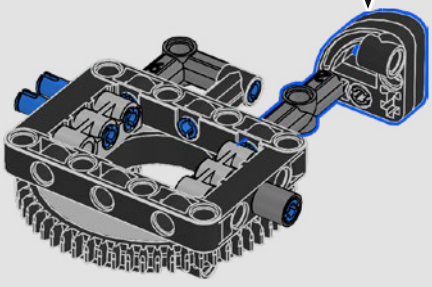

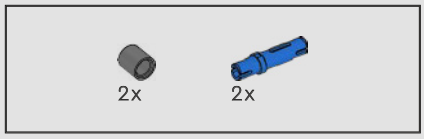

197

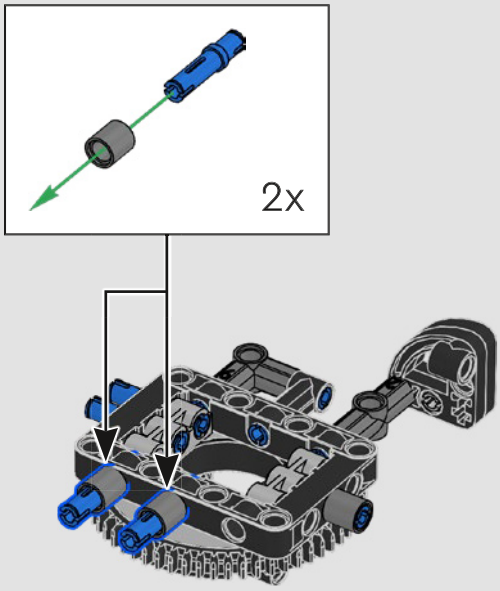

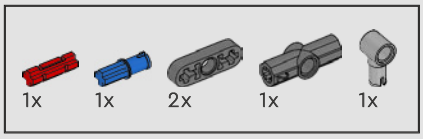

198

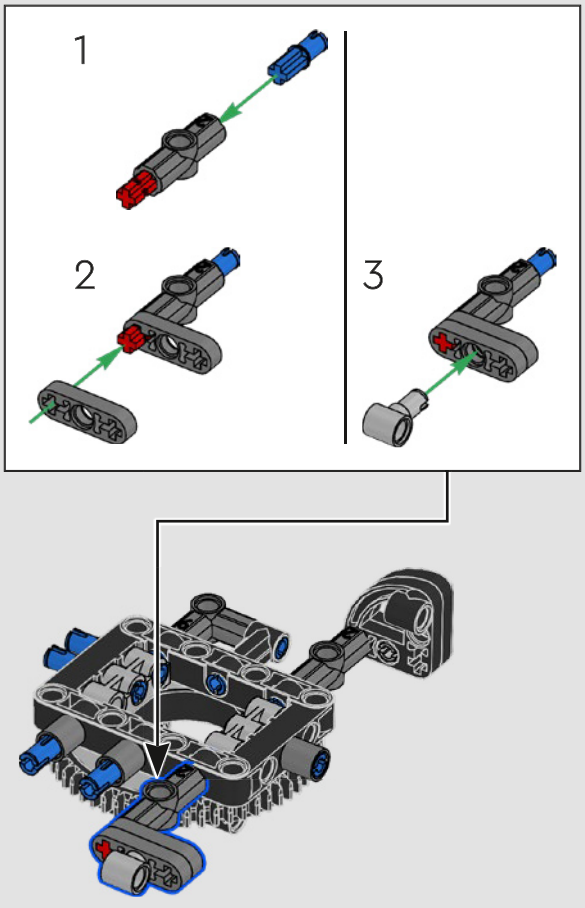

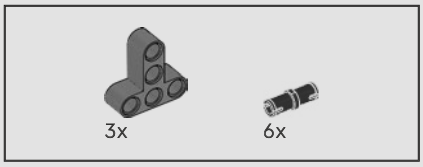

199

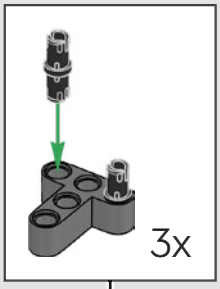

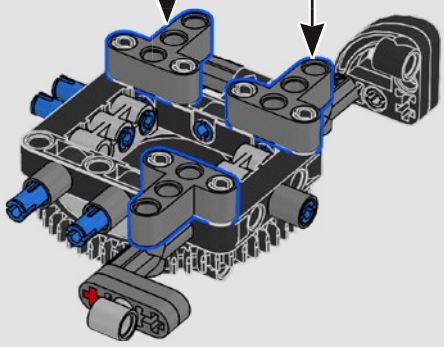

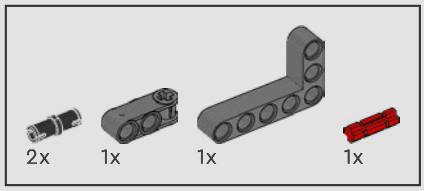

200

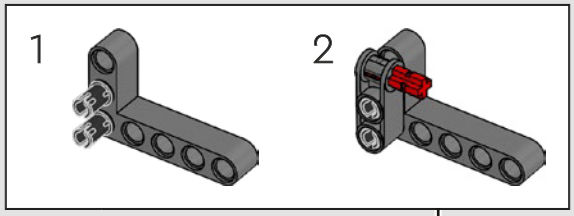

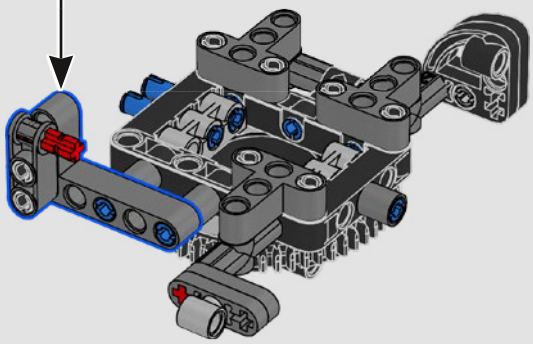

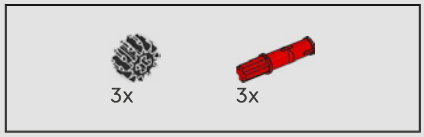

201

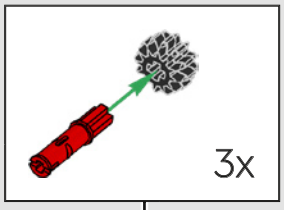



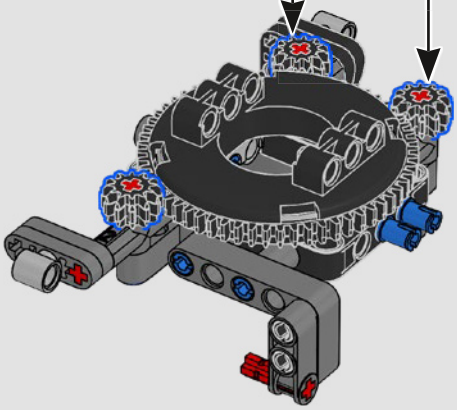

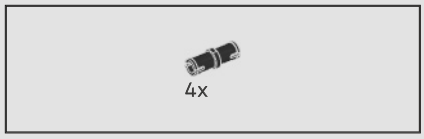

202

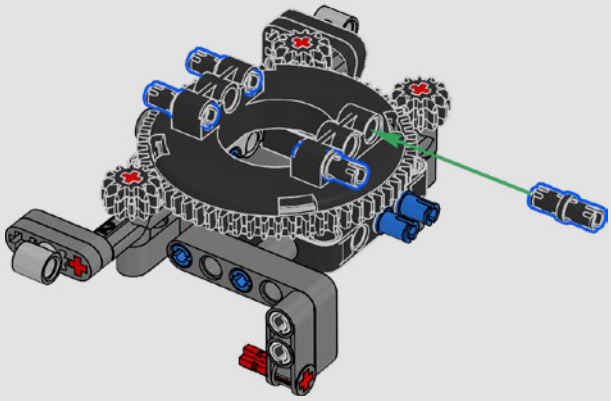

203

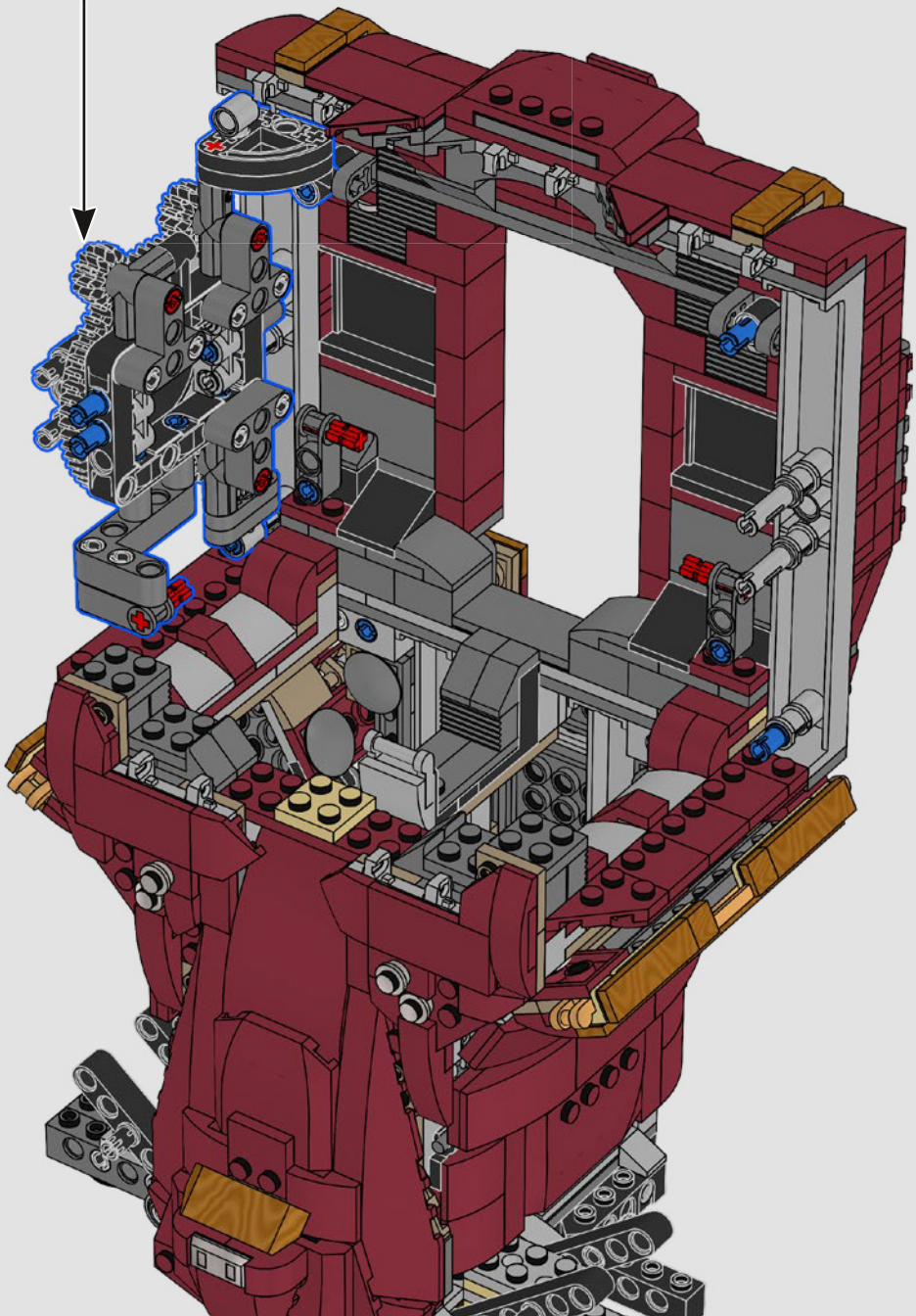

204

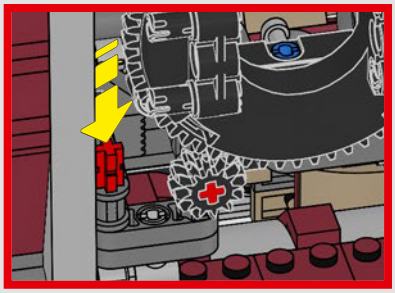

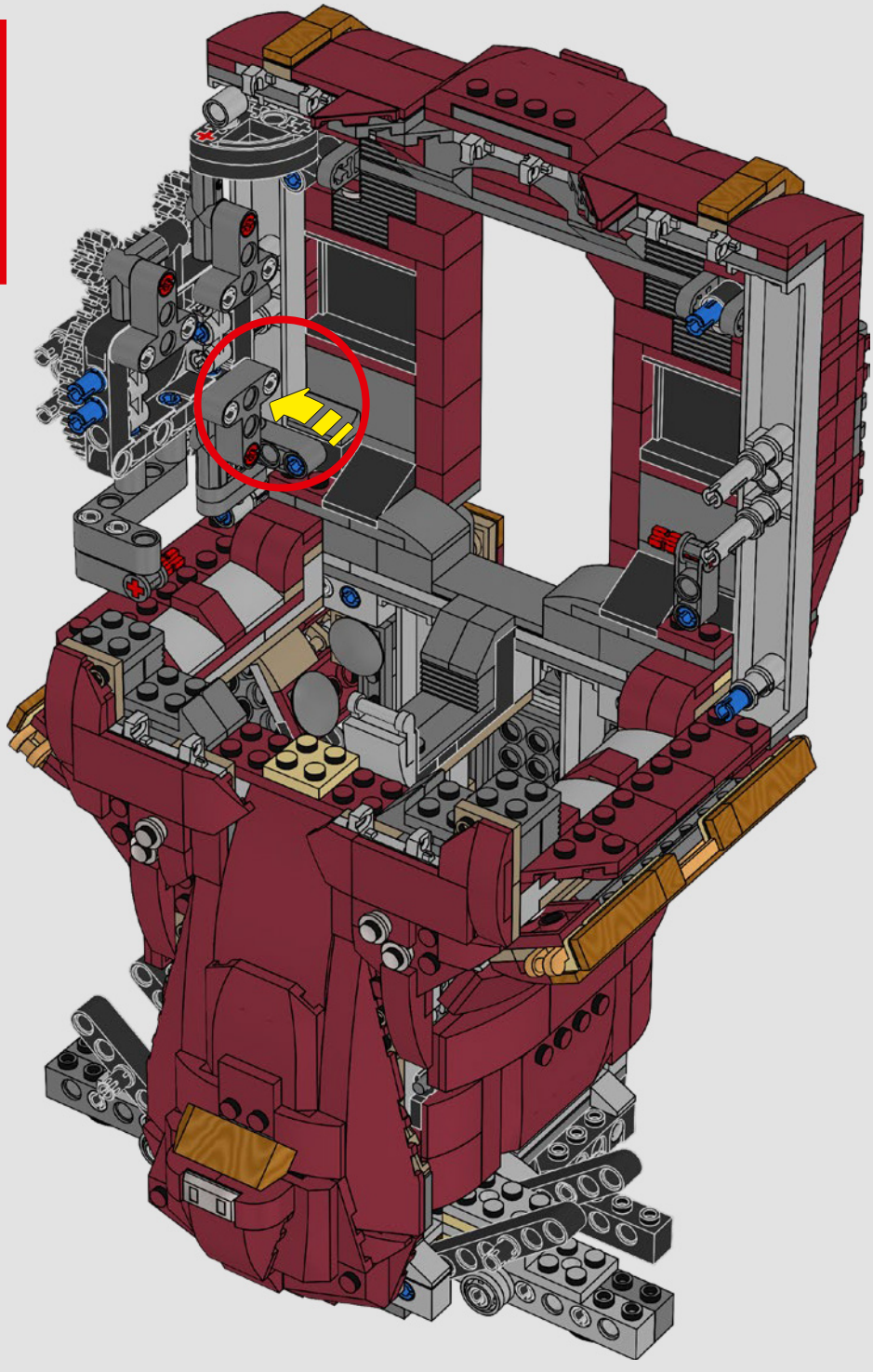

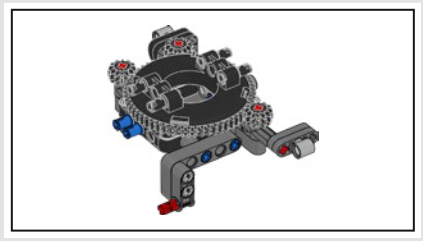

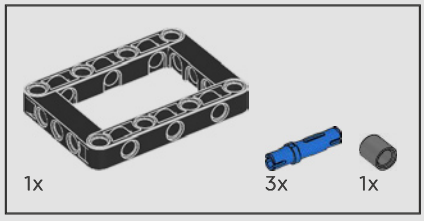

205

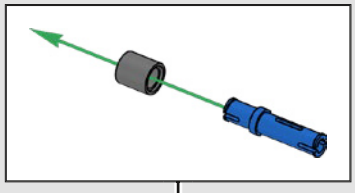

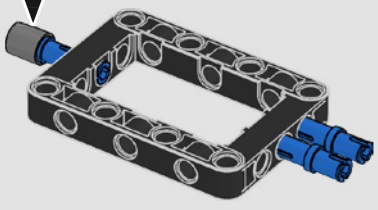

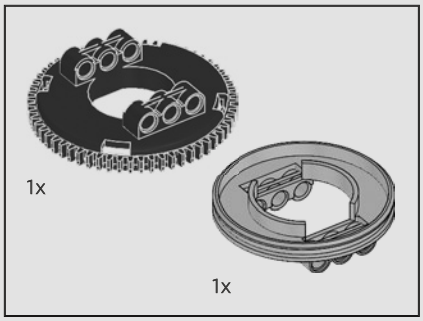

206

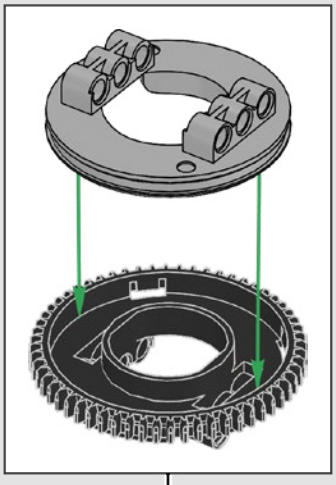

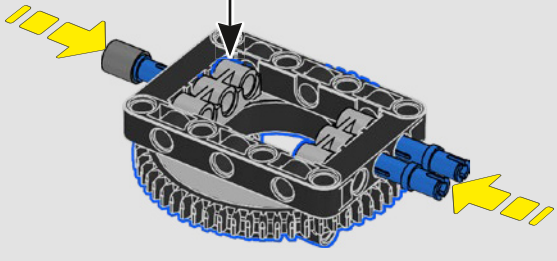

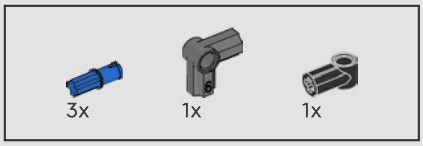

207

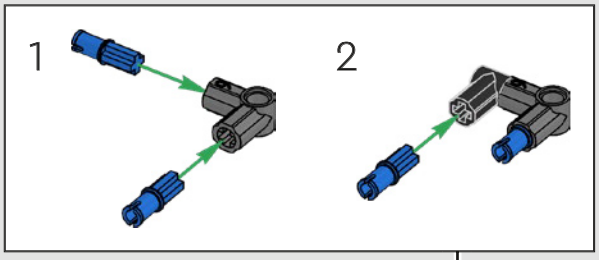

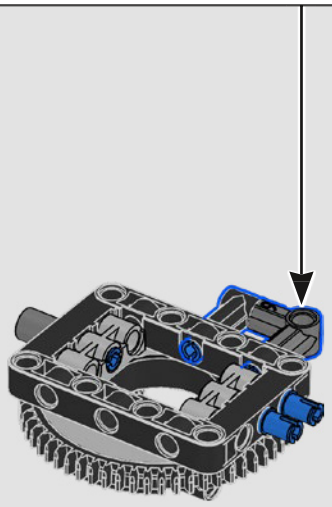

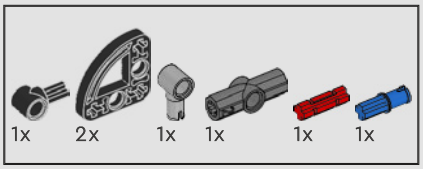

208

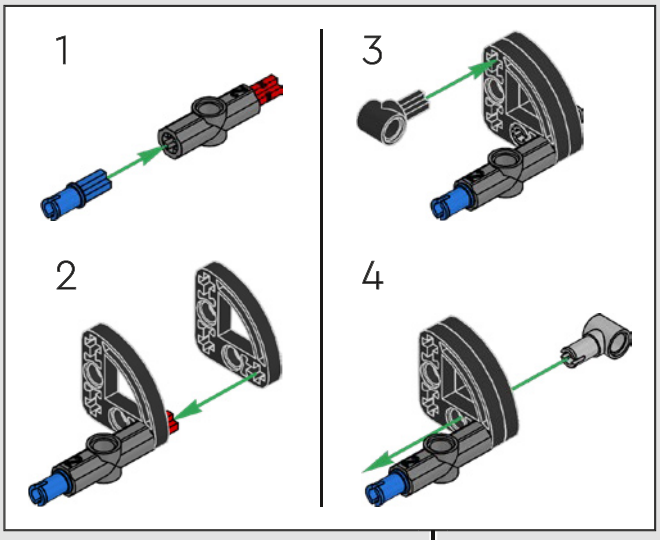

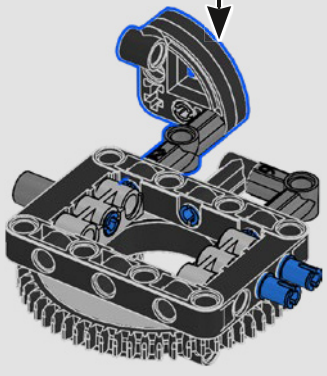

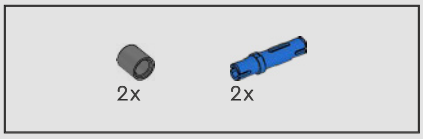

209

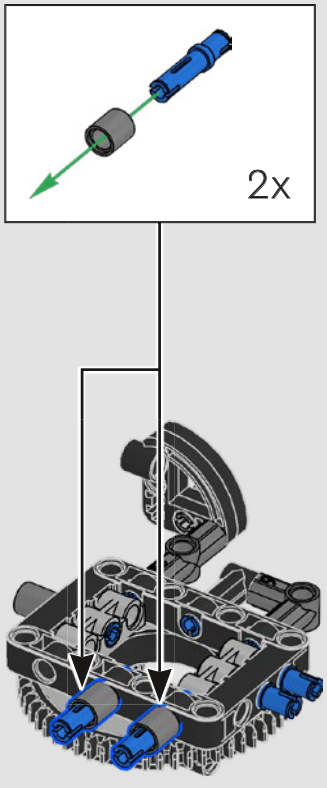

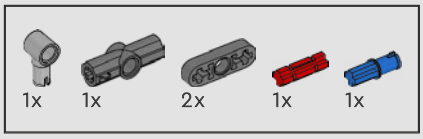

210

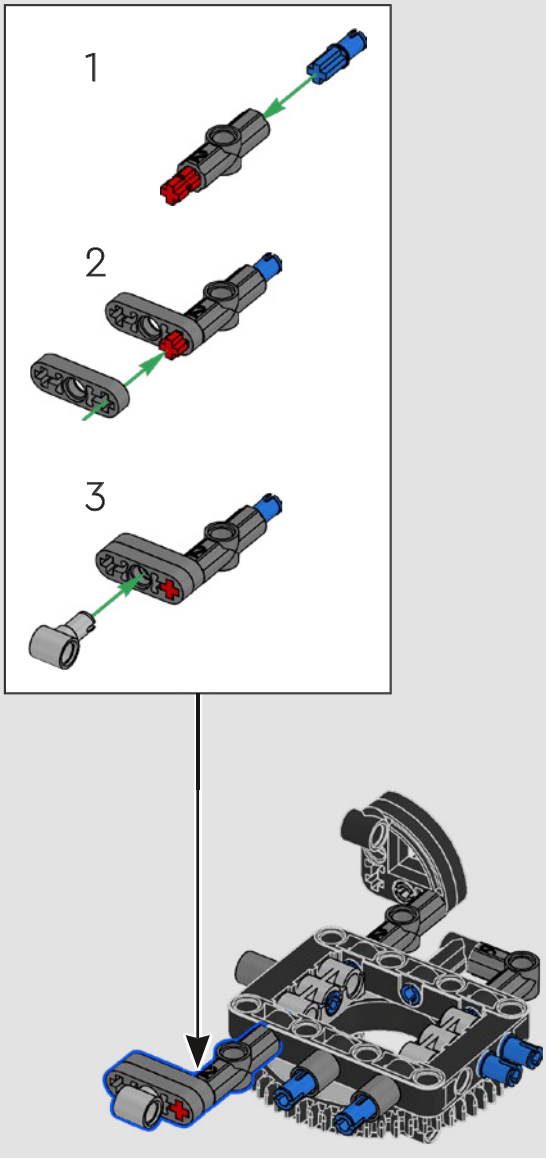

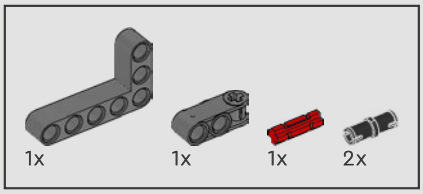

211

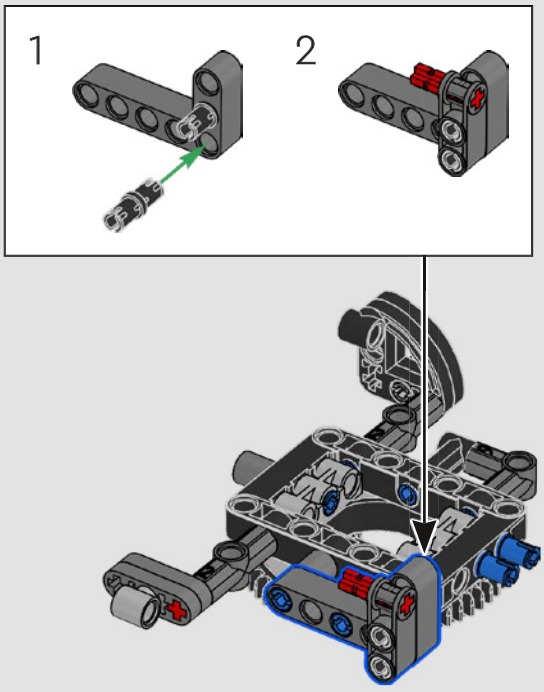

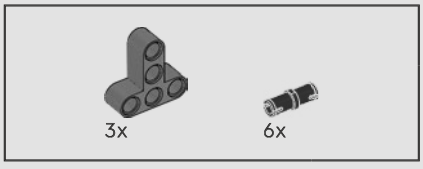

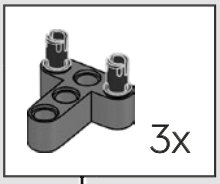

212

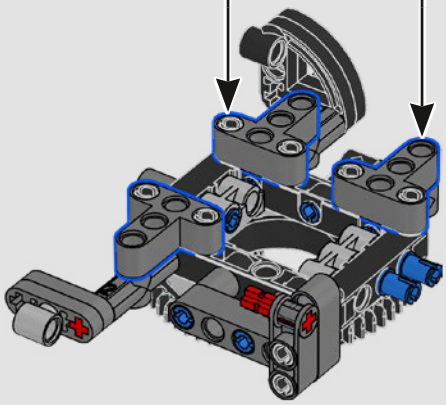

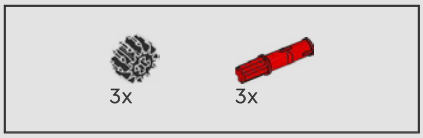

213

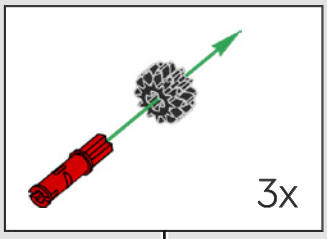



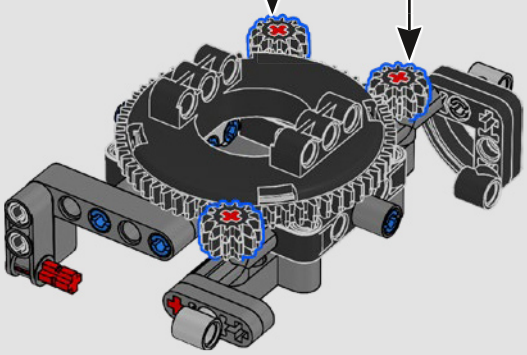

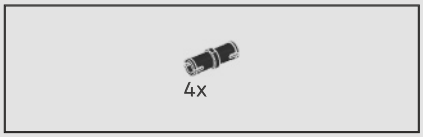

214

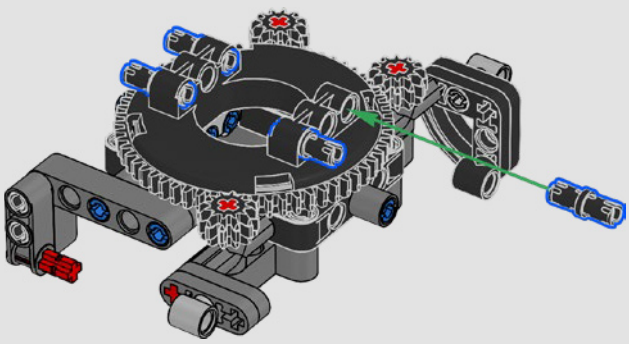

215

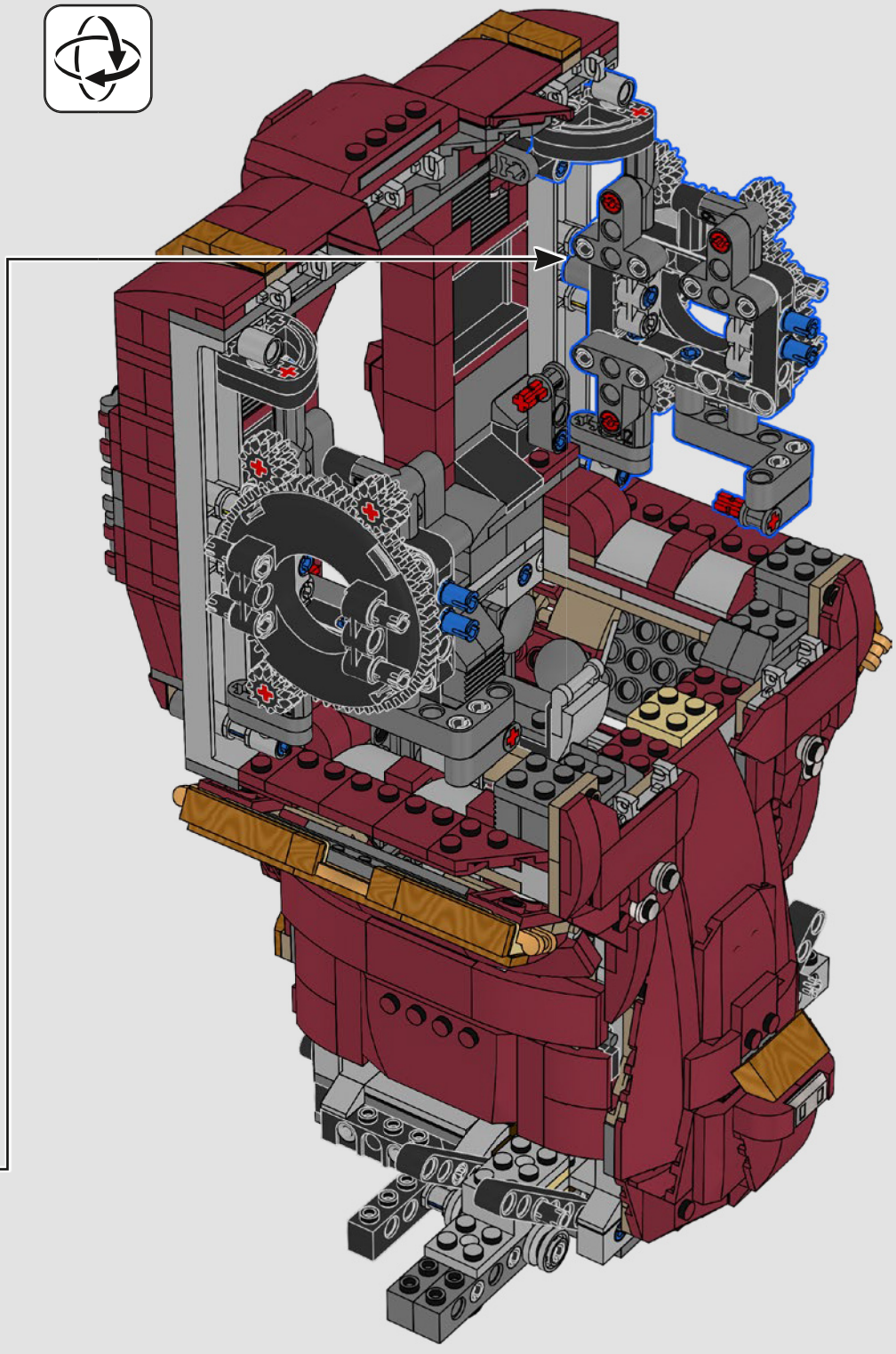

216

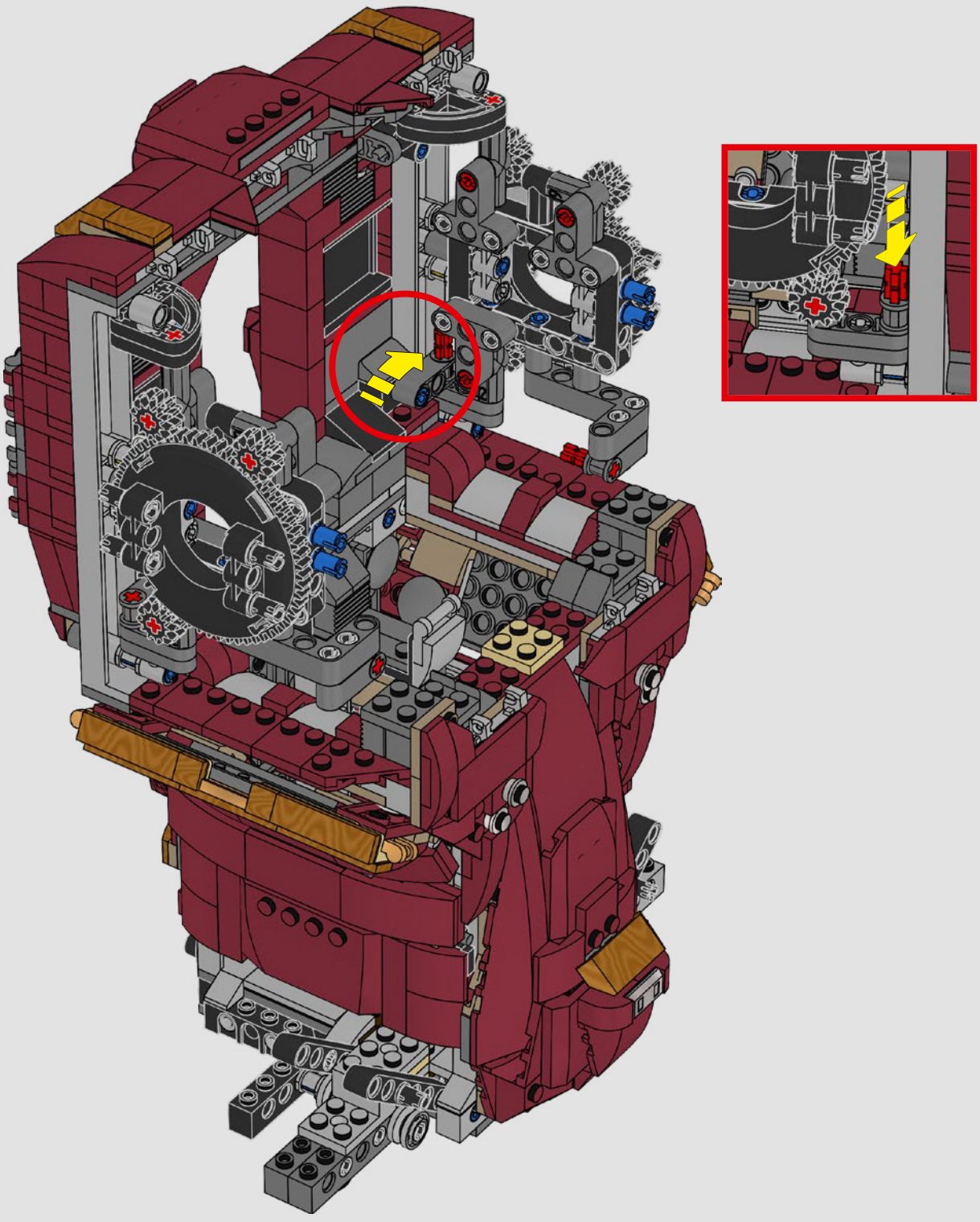

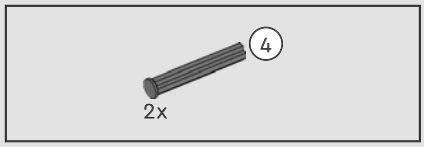

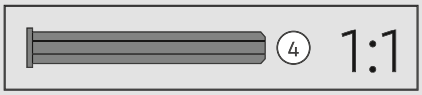

217

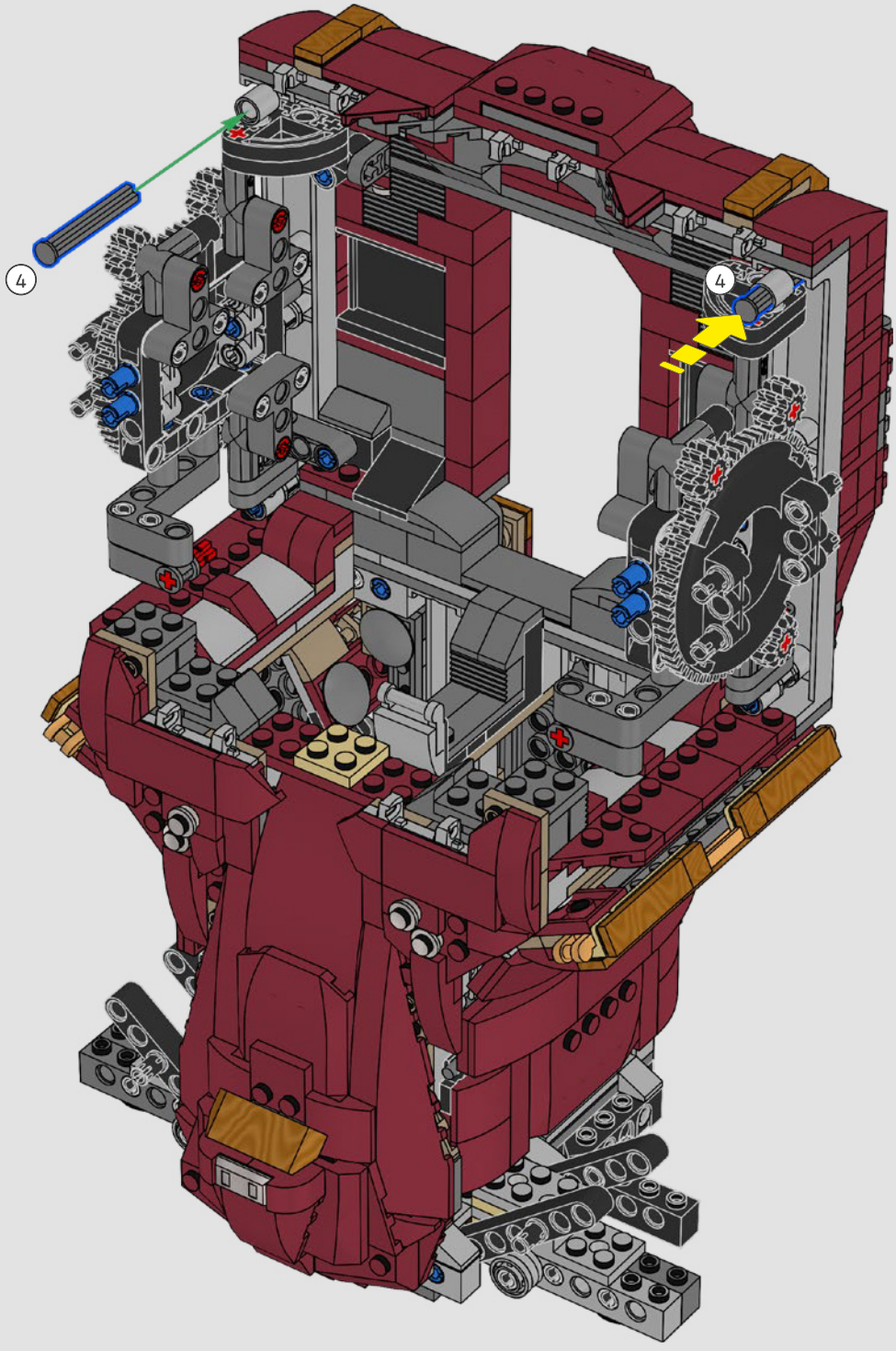

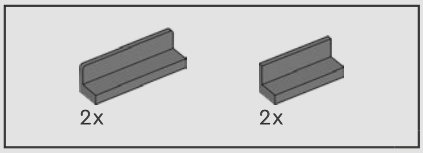

218

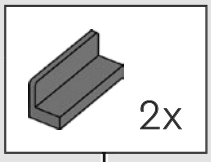

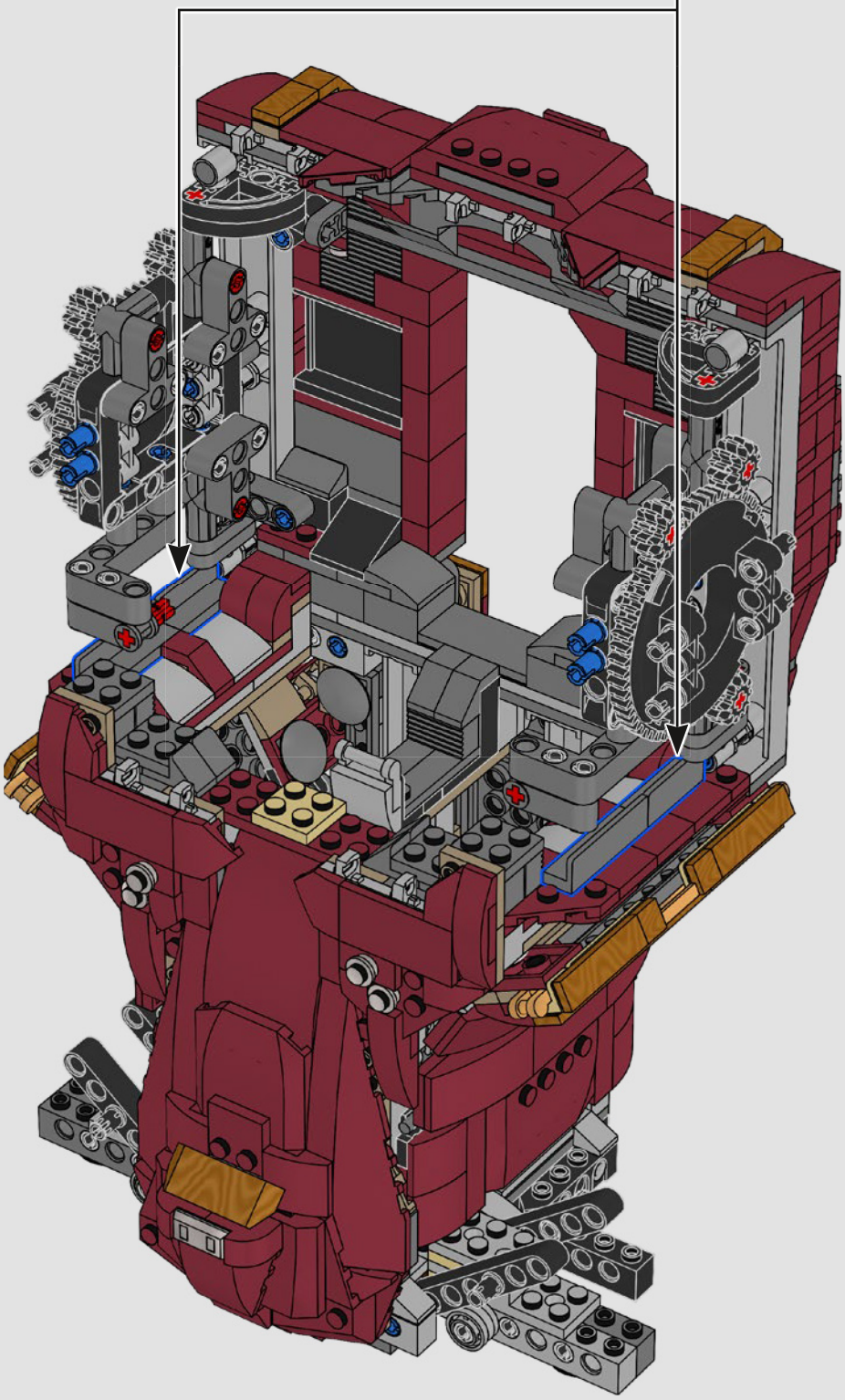

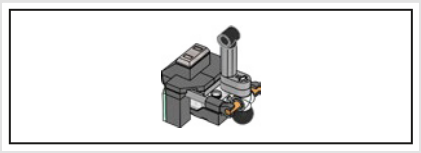

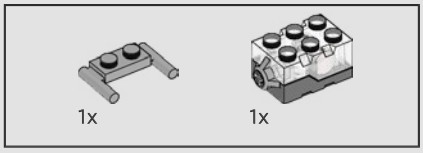

219

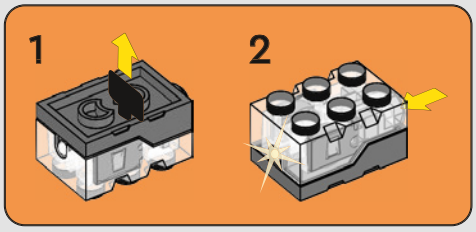

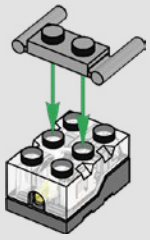

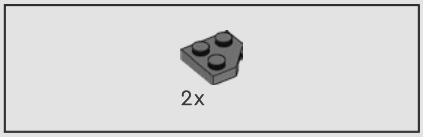

220

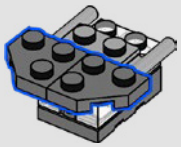

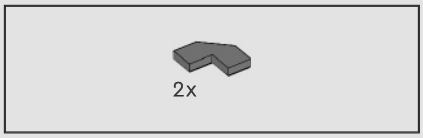

221

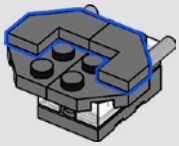

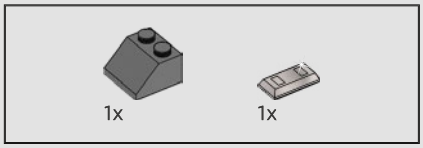

222

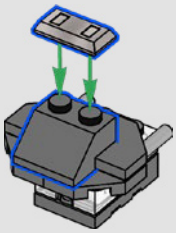

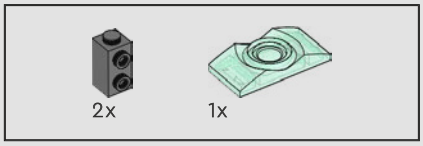

223

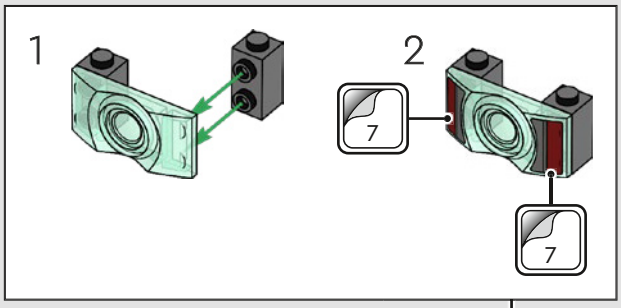

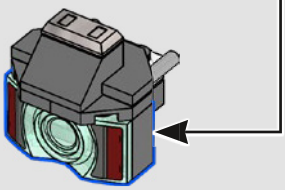



224

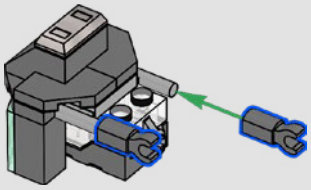

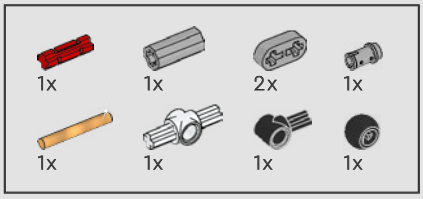

225

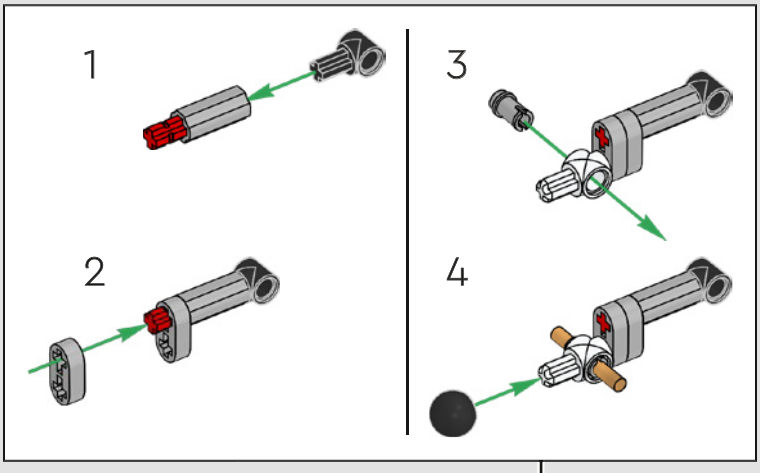

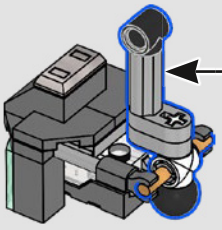

226

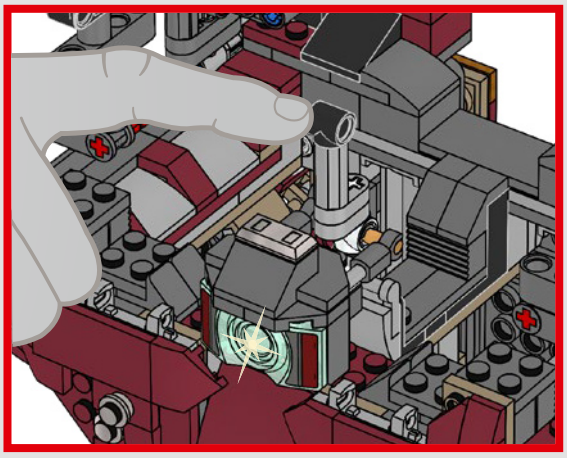

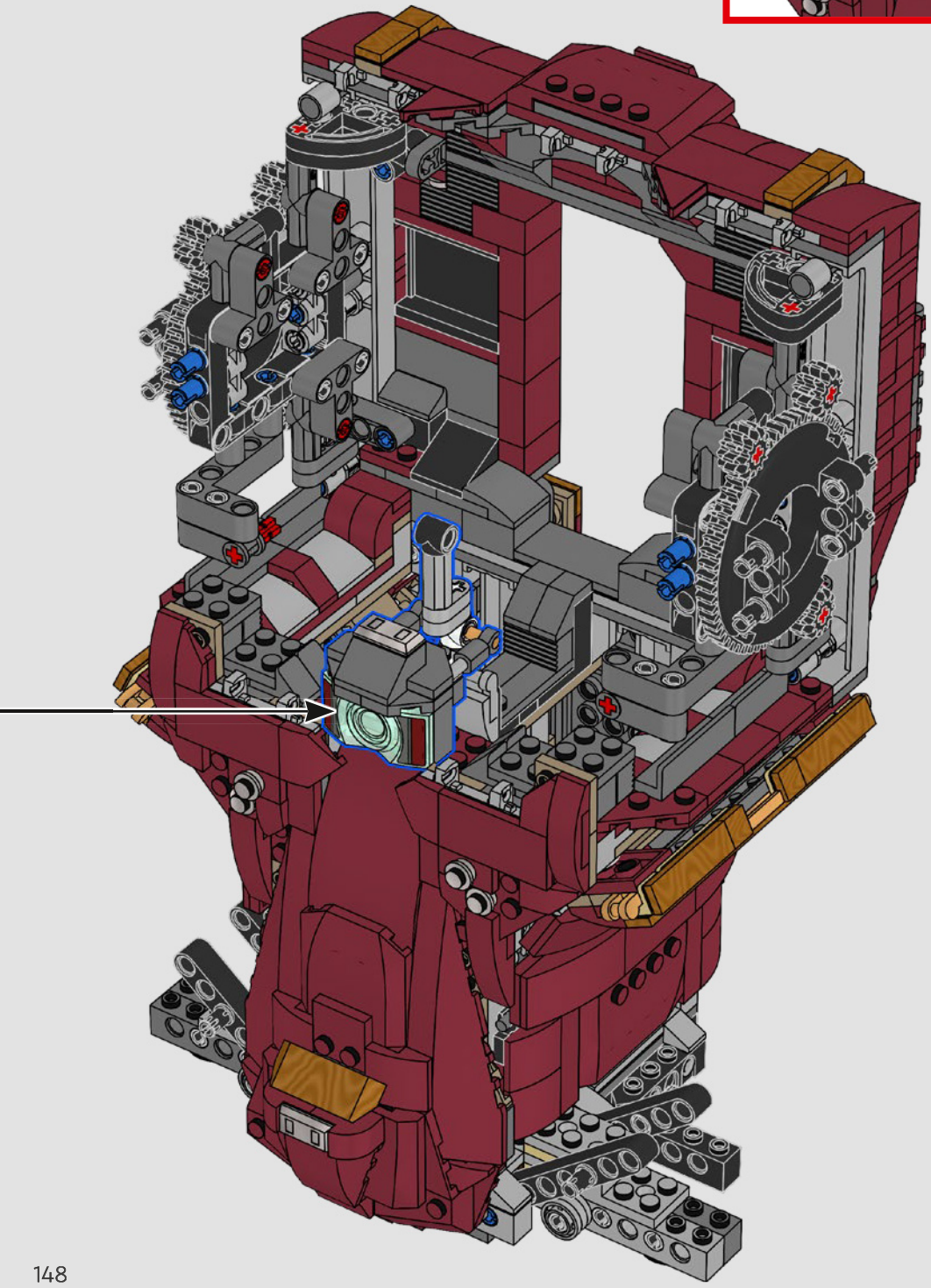

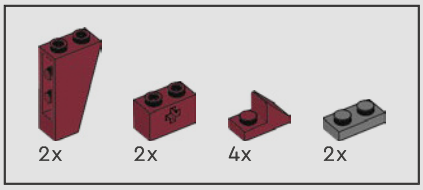

227

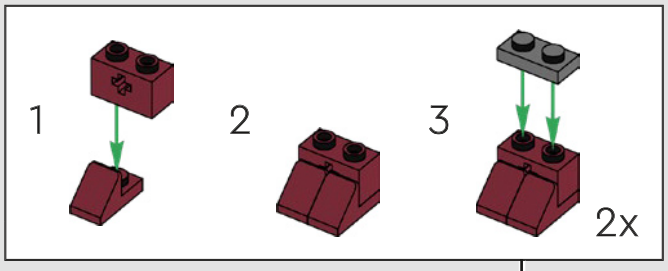

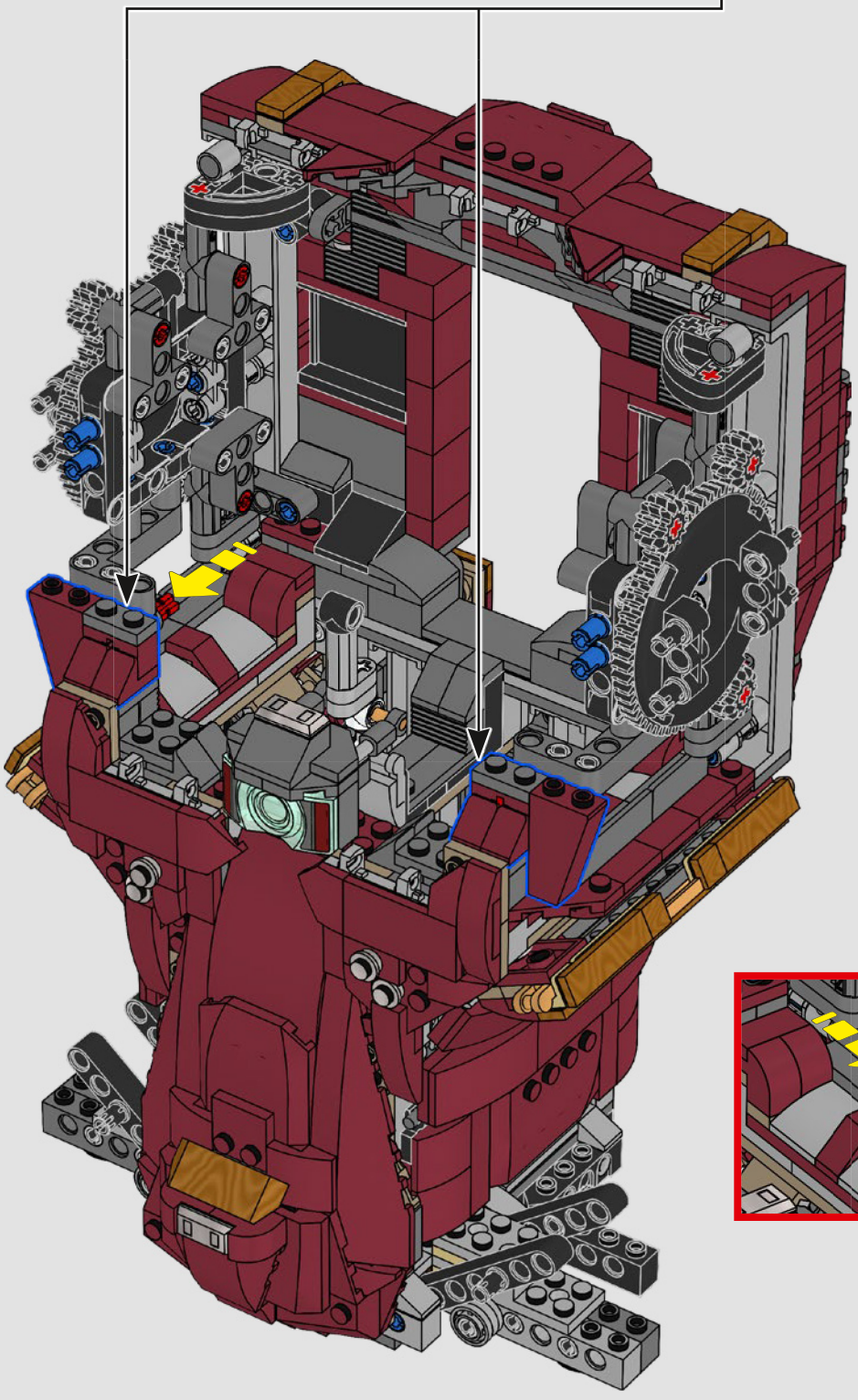

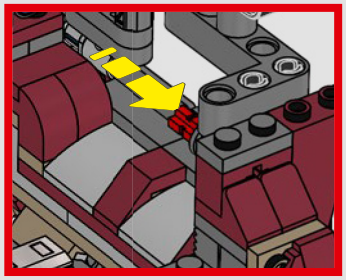

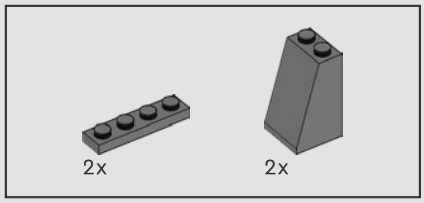

228

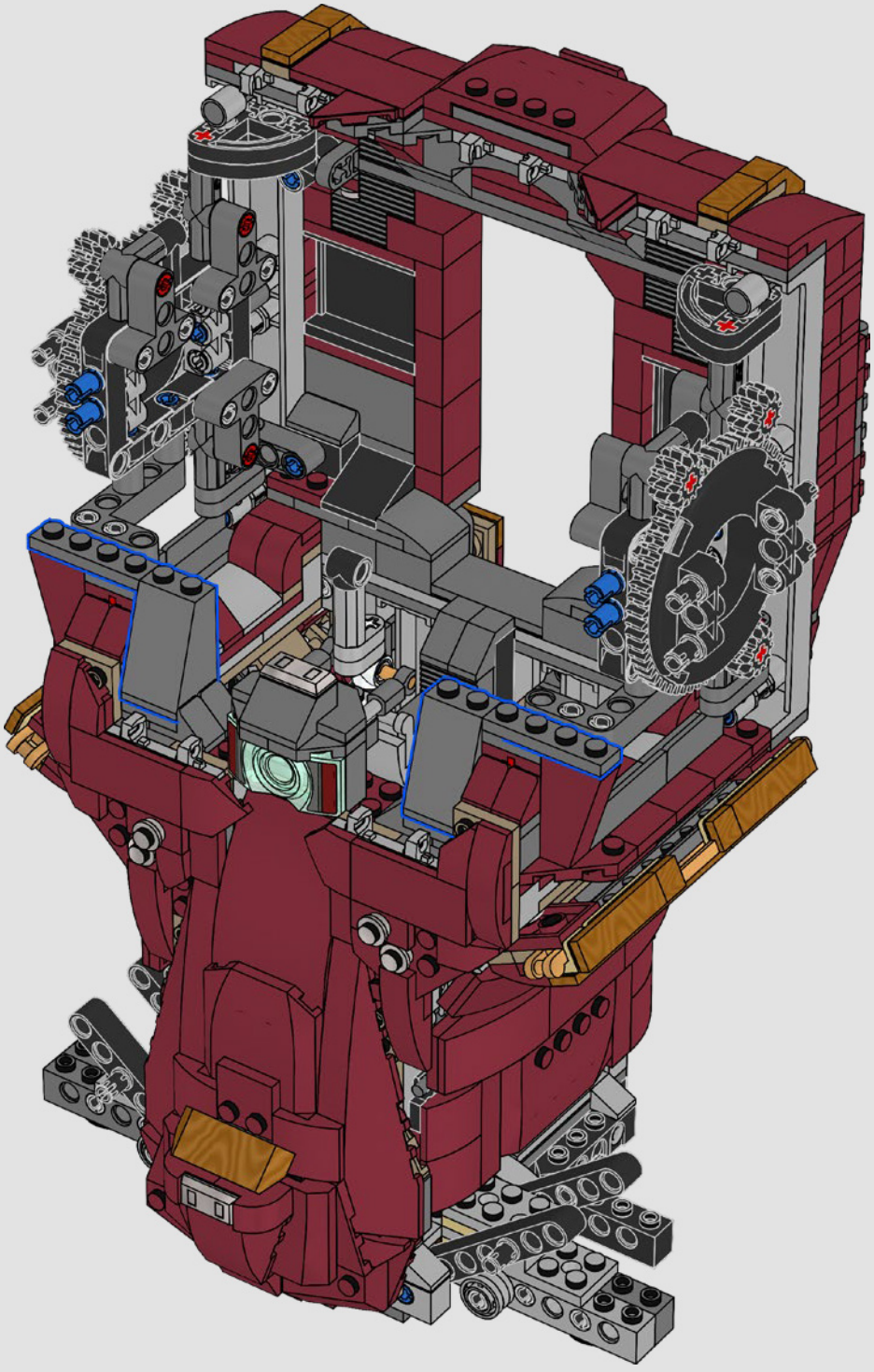

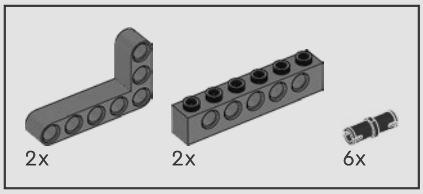

229

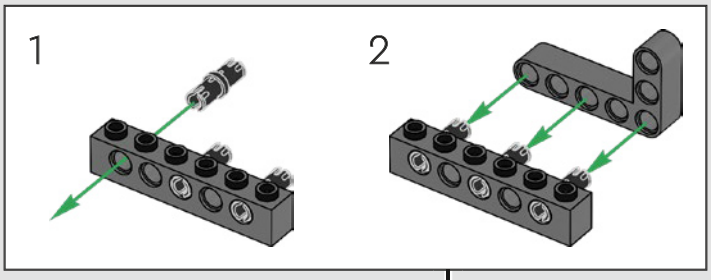

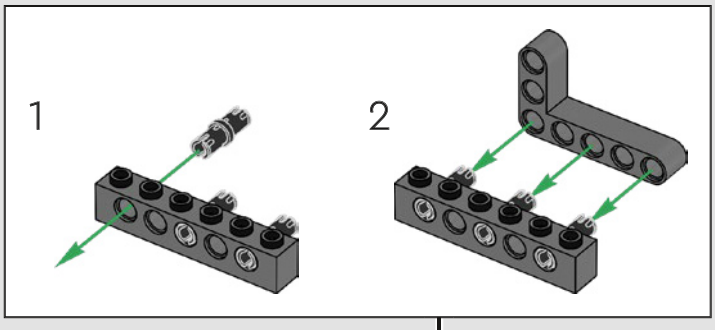

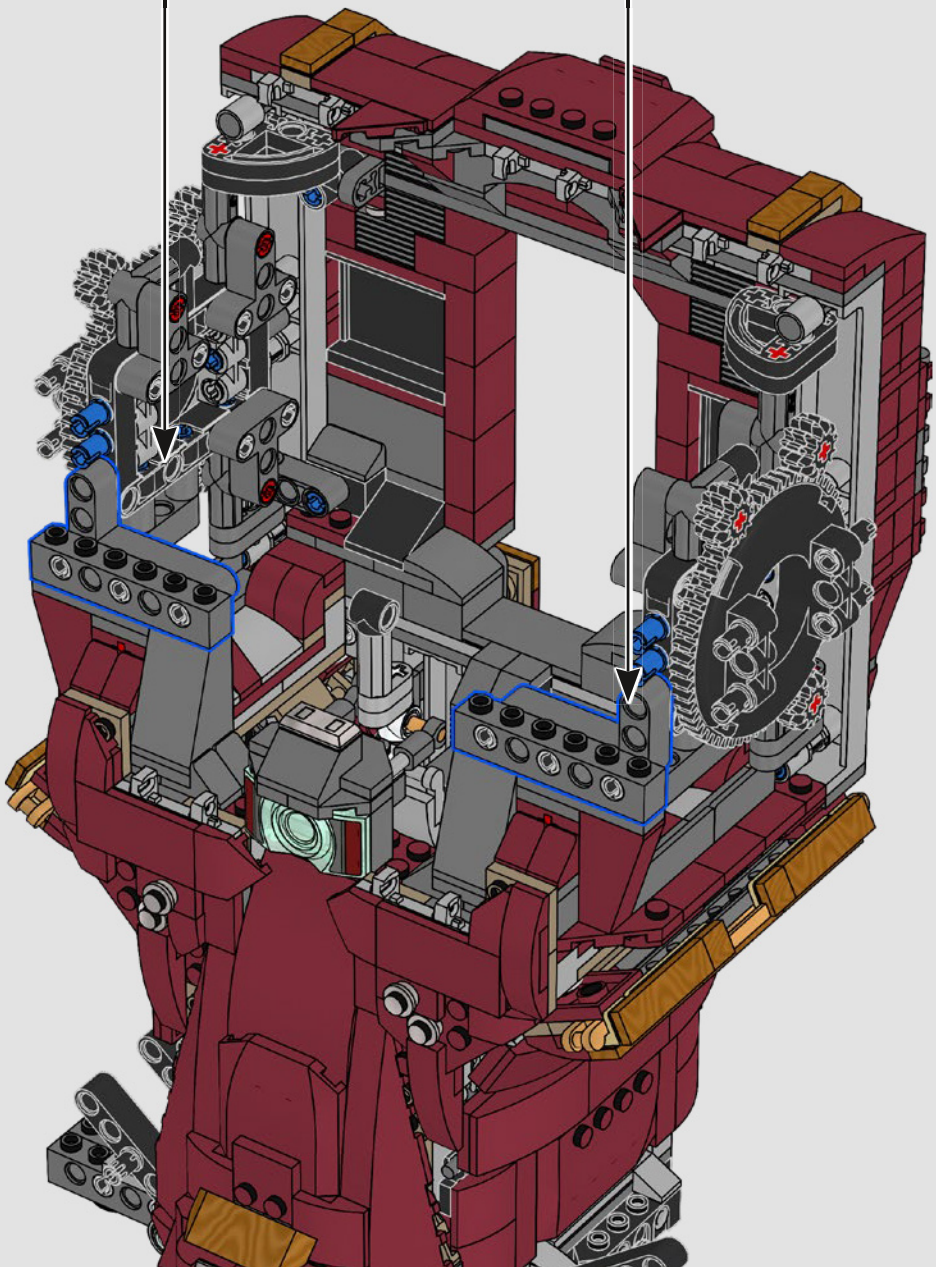

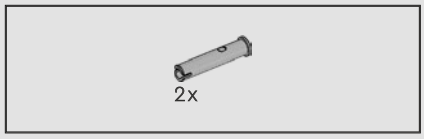

230

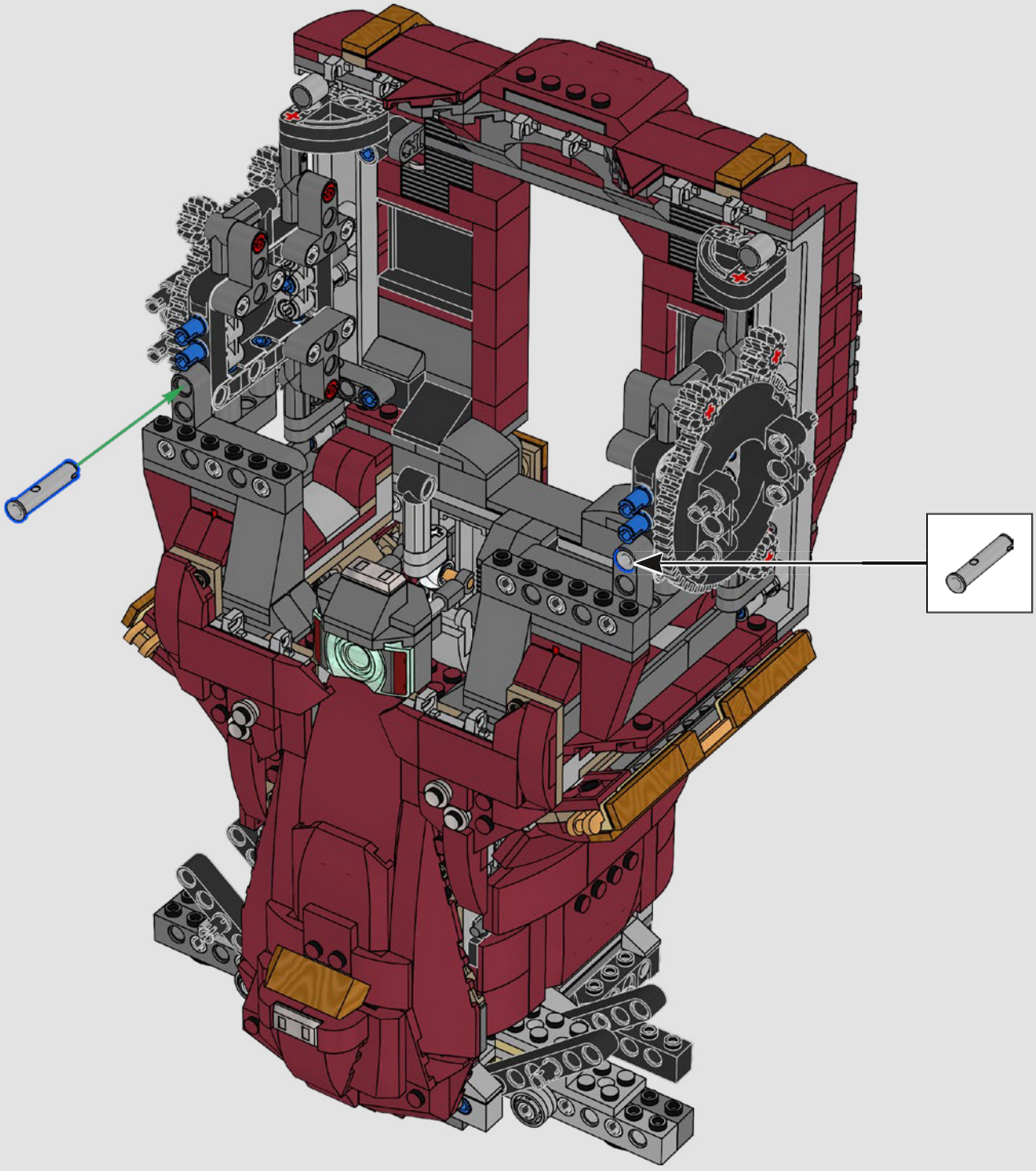

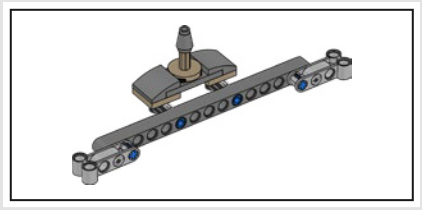

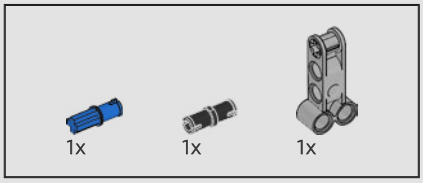

231

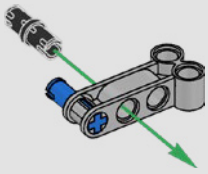

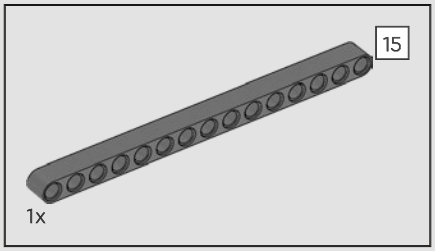

232

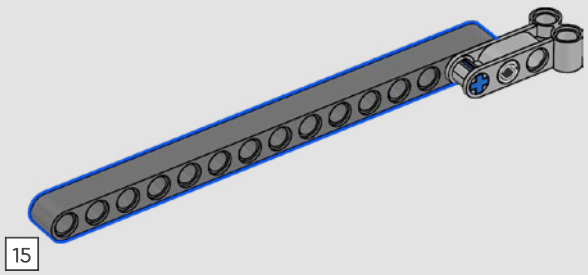

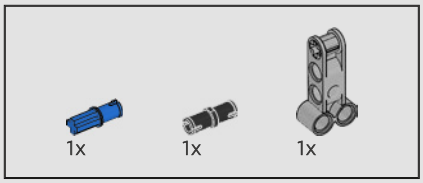

233

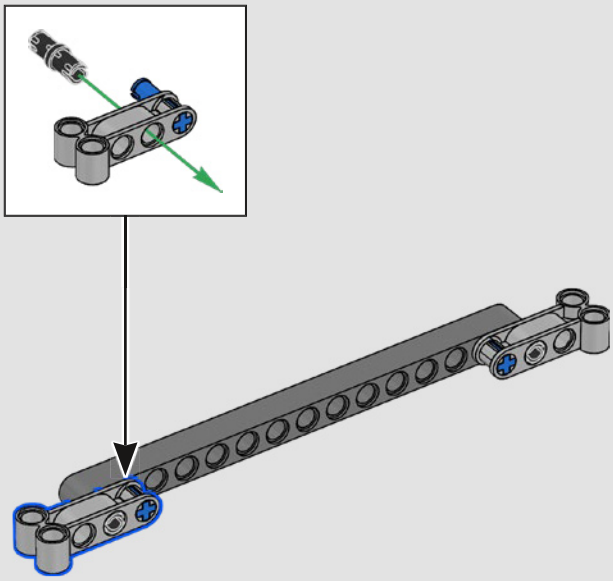

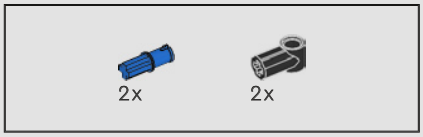

234

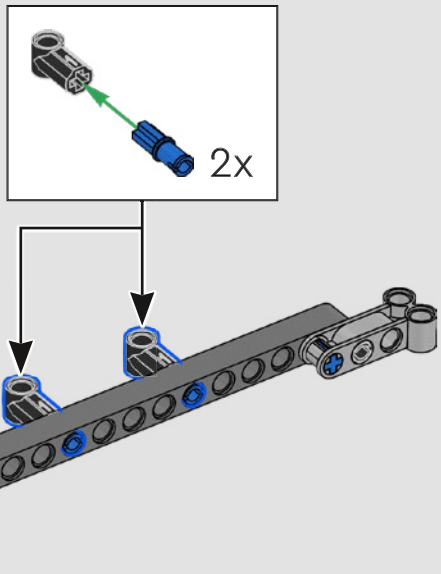

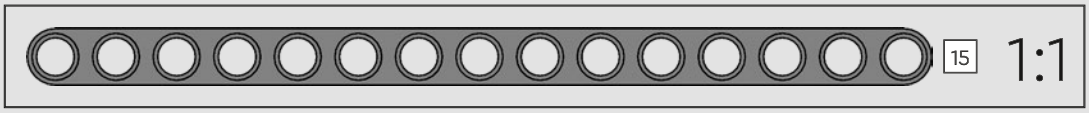

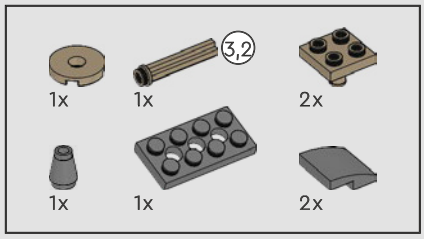

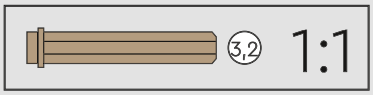

235

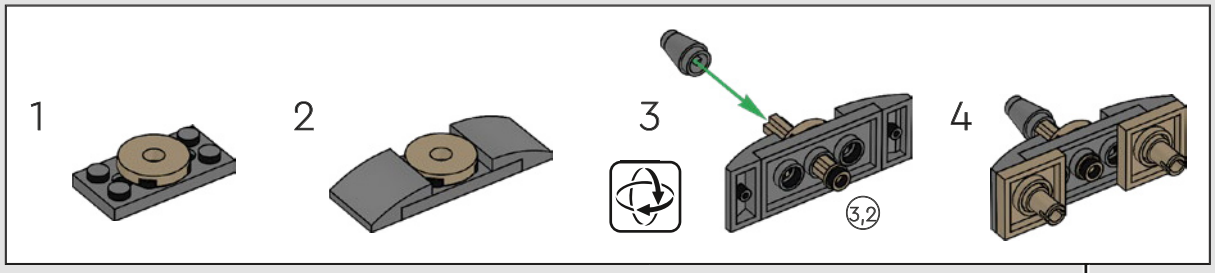

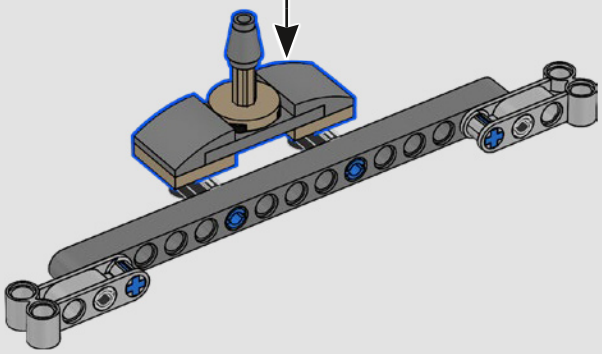

236

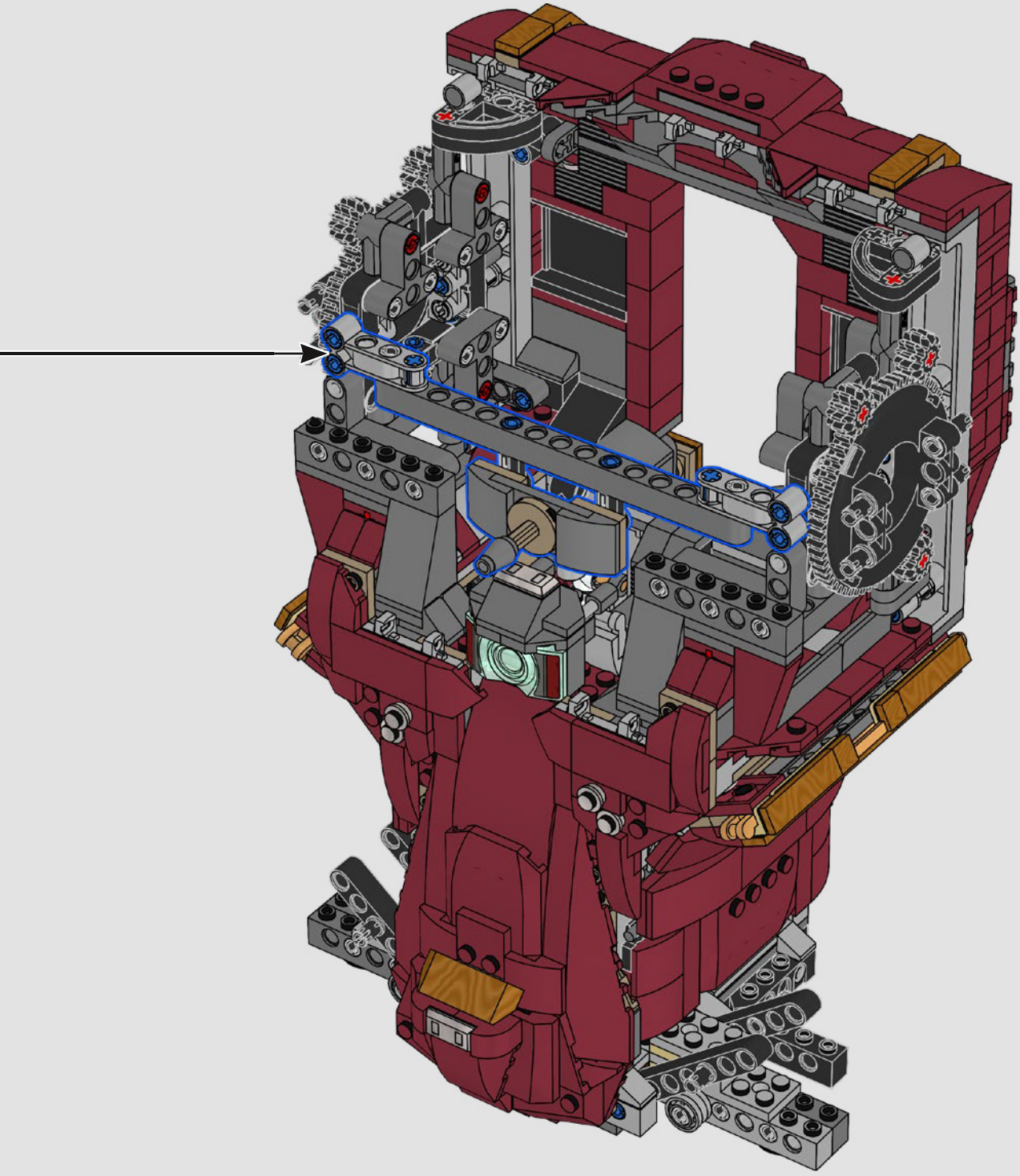

237

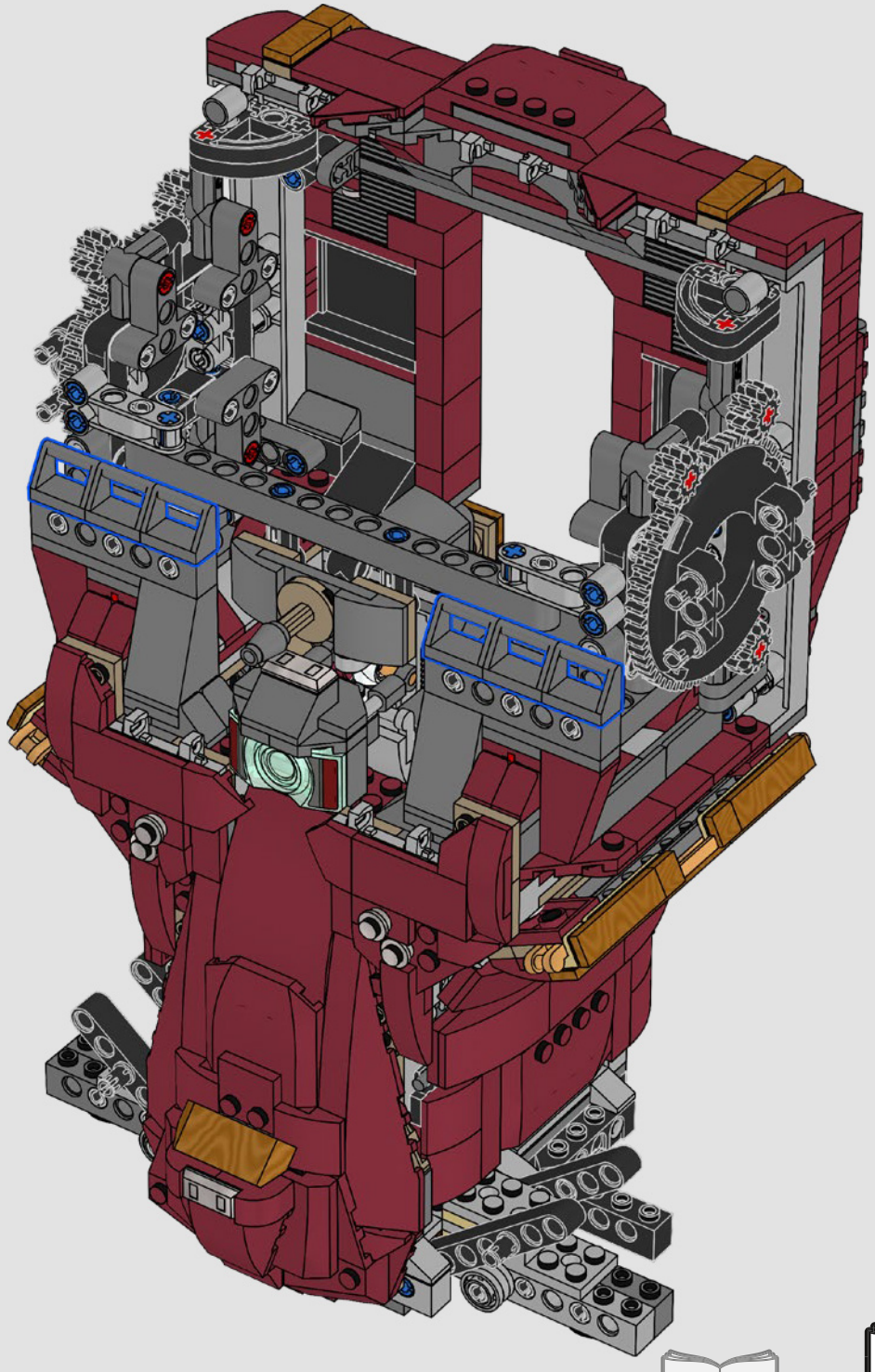

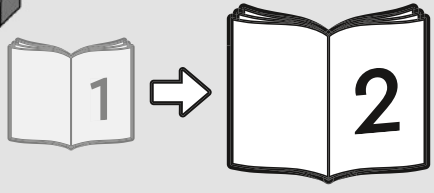

1050021-M

EN
Important information about batteries
Never use different types of batteries together, or a combination of old and new batteries. Always remove the batteries if the product is not to be used for a long time or if the batteries have run down. Never use damaged batteries. Only use alkaline type batteries. Insert the batteries so that the poles are correctly positioned. Never attempt to recharge non-rechargeable batteries. Never short-circuit the battery holder.

DE
Wichtige Informationen zu Batterien
Benutzen Sie niemals unterschiedliche Arten von Batterien oder alte und neue gleichzeitig. Nehmen Sie stets die Batterien heraus, wenn mit dem Modell längere Zeit nicht gespielt wird oder wenn die Batterien leer sind. Verwenden Sie niemals beschädigte Batterien. Verwenden Sie ausschließlich Alkali-Batterien. Achten Sie beim Einsetzen der Batterien auf die richtige Polung. Versuchen Sie unter keinen Umständen, „normale" Batterien wieder aufzuladen. Schließen Sie das Batteriefach niemals kurz.

FR
Informations importantes concernant les piles
Ne jamais utiliser un mélange de différents types de piles, ou de piles neuves et de piles anciennes ou déjà utilisées. Toujours retirer les piles si le produit n'est pas utilisé durant une période prolongée ou si les piles sont vides. Ne jamais utiliser de piles endommagées. N'utiliser que des piles alcalines. En insérant les piles, respecter scrupuleusement le sens d'orientation des pôles (+/–). Ne jamais essayer de recharger des piles non rechargeables. Ne jamais court-circuiter le compartiment des piles.

IT
Importanti informazioni sulle batterie
Non usare mai contemporaneamente batterie di tipo diverso o batterie nuove e usate insieme. Rimuovere sempre le batterie qualora il prodotto non venga utilizzato per periodi prolungati, oppure se le batterie sono esauste. Non utilizzare mai batterie danneggiate. Utilizzare solo batterie di tipo alcalino. Inserire le batterie avendo cura che la loro polarità sia corretta. Non tentare mai di ricaricare batterie non ricaricabili. Non cortocircuitare mai il portabatterie.

NL
Belangrijke informatie over batterijen
Gebruik nooit verschillende soorten of een combinatie van oude en nieuwe batterijen tegelijkertijd. Verwijder de batterijen altijd als je het product lange tijd niet wilt gebruiken of als batterijen leeg zijn. Gebruik nooit beschadigde batterijen. Gebruik alleen alkalinebatterijen. Plaats de batterijen met de polen in de juiste richting. Probeer nooit niet-oplaadbare batterijen opnieuw op te laden. Laat de batterijhouder nooit kortsluiten.

ES
Información importante acerca de las pilas
No use pilas de diferentes tipos ni pilas nuevas y antiguas para alimentar el producto. Extraiga las pilas del producto si este va a permanecer sin uso durante un período prolongado de tiempo o aquellas se han agotado. No use pilas dañadas. Use solo pilas alcalinas. Inserte las pilas de modo que los polos queden situados en las posiciones correctas. No trate de cargar pilas no recargables. No cortocircuite el compartimento de las pilas.

DA
Vigtige oplysninger om batterier
Brug aldrig forskellige batterityper sammen eller en kombination af gamle og nye batterier. Fjern altid batterierne, hvis produktet ikke skal bruges i lang tid, eller hvis batterierne er flade. Brug aldrig beskadigede batterier. Brug kun alkaliske batterier. Sæt batterierne i, så polerne vender den rigtige vej. Forsøg aldrig at oplade ikke-genopladelige batterier. Kortslut aldrig batteriholderen.

IS
Mikilvægar upplýsingar um rafhlöður
Aldrei skal nota mismunandi gerðir rafhlaðna samtímis, né nýjar og eldri rafhlöður samtímis. Ef ekki á að nota tækið í lengri tíma eða ef rafhlöðurnar eru orðnar tómar skal fjarlægja rafhlöðurnar. Aldrei skal nota rafhlöður sem hafa skemmst. Eingöngu má nota alkaline-rafhlöður. Setja skal rafhlöðurnar í þannig að plús- og mínusskaut þeirra snúi rétt. Aldrei skal reyna að endurhlaða rafhlöður sem ekki eru endurhlaðanlegar. Aldrei ætti að valda skammhlaupi í rafhlöðuhólfinu.

FI
Tärkeää tietoa paristoista
Älä koskaan käytä erityyppisiä paristoja yhdessä. Älä myöskään käytä samassa laitteessa sekä vanhoja että uusia paristoja. Poista paristot tuotteesta aina, kun se on pitemmän aikaa käyttämättä, tai kun paristot ovat tyhjentyneet. Älä koskaan käytä viallisia paristoja. Käytä vain alkaliparistoja. Aseta paristot siten, että navat osoittavat oikeaan suuntaan. Älä koskaan aiheuta oikosulkua pariston kosketinten välillä.

SV
Viktig information om batterier
Använd aldrig olika sorters batterier samtidigt, och inte heller en kombination av gamla och nya batterier. Ta alltid ur batterierna om produkten inte ska användas under en längre tid eller om batterierna är slut. Använd aldrig skadade batterier. Använd endast alkaliska batterier. Sätt i batterierna så att polerna hamnar i rätt läge. Försök aldrig ladda icke-laddningsbara batterier. Kortslut aldrig batteriutrymmets kontaktytor.

NO
Viktig informasjon om batterier
Bruk aldri ulike typer batterier sammen og heller aldri gamle og nye batterier sammen. Ta alltid ut batteriene hvis produktet ikke skal brukes på lang tid, eller hvis batteriene er brukt opp. Bruk aldri skadde batterier. Bruk bare alkaliske batterier. Sett inn batteriene med polene vendt riktig vei. Forsøk aldri å lade opp ikke-oppladbare batterier. Kortslutt aldri batteriholderen.

PT
Informação importante sobre as pilhas
Nunca use diferentes tipos de pilhas em simultâneo, ou uma combinação de pilhas usadas e novas. Retire sempre as pilhas se o produto não for usado durante muito tempo ou se as pilhas já não tiverem carga. Nunca use pilhas danificadas. Use apenas pilhas alcalinas. Insira as pilhas de forma a que os polos fiquem corretamente posicionados. Nunca tente recarregar pilhas não recarregáveis. Nunca deixe o compartimento das pilhas entrar em curto-circuito.

EL
Σημαντικές πληροφορίες για τις μπαταρίες
Μην χρησιμοποιείτε ποτέ διαφορετικούς τύπους μπαταριών μαζί και μην συνδυάζετε παλιές και καινούργιες μπαταρίες. Αφαιρείτε πάντα τις μπαταρίες αν δεν σκοπεύετε να χρησιμοποιήσετε το προϊόν για αρκετό καιρό ή αν οι μπαταρίες έχουν αδειάσει. Ποτέ μην χρησιμοποιείτε μπαταρίες που έχουν φθορές. Χρησιμοποιείτε μόνο αλκαλικές μπαταρίες. Τοποθετήστε τις μπαταρίες με τους πόλους στη σωστή θέση. Μην επιχειρήσετε ποτέ να επαναφορτίσετε μη επαναφορτιζόμενες μπαταρίες. Ποτέ μην βραχυκυκλώνετε τη θήκη των μπαταριών.

JA
電池取扱いに関する重要事項
異なるタイプの電池や古い電池を混ぜて使用しないでください。商品を長時間使用しないときや電池が切れたときは、電池を必ず取り外してください。不具合のある電池は絶対に使用しないでください。アルカリタイプの電池のみを使用してください。電極を確認して電池を正しい向きに入れてください。充電式ではない電池は絶対に充電しないでください。電池ホルダをショートさせないでください。

ZH
电池使用注意事项
请勿同时使用不同类型的电池，或把新旧程度不同的电池混合使用。如果产品将有很长时间不会使用，或者电池已经没电，请注意取出电池。切勿使用已破损的电池。仅可使用碱性电池。装入电池时请注意正负极。请勿尝试给非充电电池充电。切勿对电池仓进行短路连接。

KO
배터리 사용 시 주의사항
다른 종류의 배터리를 함께 사용하거나, 새 전지와 오래된 전지를 혼용하지 마세요. 배터리가 방전되었거나 장기간 제품을 작동하지 않을 때에는 반드시 배터리를 분리하세요. 파손된 배터리는 사용하지 마세요. 알칼라인 타입의 배터리만을 사용하세요. 양극과 음극의 위치를 잘 맞춰서 넣으세요. 일반 배터리는 충전해서 사용할 수 없습니다. 배터리 홀더의 접촉부에 배터리를 정확히 끼워서 사용하세요.

RU
Необходимая информация об элементах питания
Ни в коем случае не используйте одновременно элементы питания различных типов, а также элементы питания с разным сроком годности. В обязательном порядке вынимайте элементы питания из терминалов в случае, если вы не пользуетесь прибором в течение долгого времени, либо в случае, если в элементах питания закончился заряд. Ни в коем случае не используйте поврежденные элементы питания. Используйте только элементы питания щелочного типа. Установите элементы питания, соблюдая указанную полярность. Ни в коем случае не пытайтесь подзаряжать неперезаряжаемые элементы питания. Ни в коем случае не пытайтесь замкнуть полюса в устройстве для элементов питания.

PL
Ważne informacje dotyczące baterii
Nigdy nie należy stosować razem różnych rodzajów baterii ani stosować równocześnie starych i nowych baterii. Jeżeli produkt nie jest używany przez dłuższy czas lub jeżeli baterie się wyczerpały, należy wyjąć baterie. Nigdy nie należy stosować uszkodzonych baterii. Należy używać wyłącznie baterii alkalicznych. Przy wkładaniu baterii należy zwrócić uwagę na właściwe położenie biegunów. Nigdy nie należy próbować ładowania baterii jednorazowych. Nigdy nie należy doprowadzać do zwarcia w gnieździe baterii.

CZ
Důležitá informace o bateriích
Nikdy nepoužívejte najednou různé typy baterií nebo kombinaci starých a nových baterií. Nebude-li se výrobek delší dobu používat nebo jsou-li baterie vybité, vždy je vyjměte z výrobku. Nikdy nepoužívejte poškozené baterie. Používejte pouze alkalické baterie. Baterie instalujte se správnou orientací pólů. Nikdy se nesnažte nabíjet baterie, které nejsou nabíjitelné. Nikdy nezkratujte kontakty v prostoru pro baterie.

SK
Dôležitá informácia o batériách
Nikdy nepoužívajte naraz odlišné typy batérií ani nekombinujte staré batérie s novými. Batérie vždy vyberte, ak sa výrobok nebude dlhšie používať, alebo ak sa batérie vybili. Nikdy nepoužívajte poškodené batérie. Používajte iba alkalické batérie. Batérie vkladajte so správnou orientáciou pólov. Nikdy sa nesnažte nabíjať batérie, ktoré nie sú nabíjateľné. Nikdy neskratuje kontakty v priestore pre batérie.

HU
Fontos tudnivalók az elemekről
Soha ne használjon különböző típusú elemeket, illetve ne használjon vegyesen új és használt elemeket. Mindig távolítsa el az elemeket, ha a készüléket előre láthatóan hosszabb ideig nem fogják használni, vagy ha az elemek lemerültek. Soha ne használjon megrongálódott elemeket. Csak alkáli elemeket használjon! Az elemeket helyesen helyezze be, a polaritásuknak megfelelően. Soha ne próbálja meg feltölteni a nem tölthető elemeket. Soha ne hozzon létre rövidzárlatot az elemtartó kivezetésein.

UA
Необхідна інформація про батарейки
Ніколи не використовуйте одночасно батарейки різних типів або батарейки з різним терміном придатності. Обов'язково вилучайте батарейки з приладу, якщо довго не користуєтесь ним, або якщо в батарейках уже скінчився заряд. Ніколи не використовуйте пошкоджені батарейки. Використовуйте лише лужні батарейки. Вставляйте батарейки, враховуючи задану полярність. У будь-якому випадку не намагайтеся підзарядити батарейки, що не підлягають підзарядці. У будь-якому випадку не намагайтеся зробити коротке замикання в приладі для батарей.

HR
Važne obavijesti o bateriji
Nikada nemoj koristiti različite vrste baterija zajedno, isto tako ni kombinaciju starih i novih baterija. Uvijek izvadi baterije ako dugo nećeš koristiti proizvod ili ako su one potrošene. Nikada nemoj koristiti oštećene baterije. Upotrebljavajte samo alkalne baterije. Umetni baterije pazeći da dobro okreneš polove. Nikada ne pokušavaj puniti baterije koje nisu predviđene za punjenje. Nikada ne izazivaj kratki spoj u držaču baterija.

SR
Важне информације о батеријама
Никада не користите различите типове батерија заједно нити комбинацију старих и нових батерија. Увек извадите батерије уколико производ нећете дуже време користити или уколико су батерије празне. Никада не користите оштећене батерије. Користите само алкалне батерије. Ставите батерије тако да су полови правилно позиционирани. Никада не покушавајте да пуните батерије које не могу да се пуне. Никада не изазивајте кратак спој у кућишту за батерије.

MK
Важни информации за батериите
Никогаш не користете различни типови батерии заедно или комбинација од стари и нови батерии. Секогаш отстранувајте ги батериите доколку не го користите производот подолго време или доколку се потрошиле. Никогаш не користете оштетени батерии. Користете само алкални батерии. Вметнете ги батериите така што точно ќе ги наместите половите. Никогаш не обидувајте се да ги полните батериите за еднократна употреба. Никогаш не предизвикувајте краток спој на држачот за батерии.

SL
Pomembne informacije o baterijah
Nikoli ne uporabljajte skupaj različnih baterij ali kombinacije starih in novih baterij. Vedno odstranite baterije, če izdelka dlje časa ne boste uporabljali ali če so iztrošene. Nikoli ne uporabljajte poškodovanih baterij. Uporabljajte le alkalne baterije. Baterije vstavite tako, da so njihovi poli pravilno obrnjeni. Nikoli ne poskušajte polniti baterij, ki niso akumulatorske. Pazite, da ležišč za baterije ne boste spravili v kratek stik.

RO
Informaţii importante despre baterii
Nu folosiţi niciodată împreună tipuri diferite de baterii, sau o combinaţie de baterii vechi şi noi. Îndepărtaţi întotdeauna bateriile dacă produsul nu este folosit timp îndelungat sau dacă bateriile s-au epuizat. Nu folosiţi niciodată baterii deteriorate. Utilizaţi numai baterii de tip alcalin. Introduceţi bateriile astfel ca polii să fie poziţionaţi corect. Nu încercaţi niciodată să reîncărcaţi baterii nereîncărcabile.
Nu scurtcircuitaţi niciodată suportul bateriei.

BG
Важна информация за батериите
Никога не използвайте едновременно различни типове батерии или комбинация от стари и нови батерии. Винаги изваждайте батериите, ако изделието няма да се използва продължително време или ако батериите са се изтощили. Никога не използвайте повредени батерии. Използвайте само алкални батерии. Поставяйте батериите така, че полюсите да са разположени правилно. Никога не опитвайте да зареждате батерии, които не са акумулаторни. Никога не свързвайте на късо контактите на отделението за батериите.

LV
Svarīga informācija par baterijām
Nekad vienlaikus nelietojiet dažādu tipu, kā arī vecas un jaunas baterijas. Vienmēr izņemiet baterijas, ja tās ir izlādējušās vai ja produkts ilgāku laiku netiek lietots. Nekad nelietojiet bojātas baterijas. Izmantojiet tikai sārma tipa baterijas. Ievietojot baterijas, ievērojiet pareizu polaritāti. Nekad nemēģiniet uzlādēt baterijas, kas nav uzlādējamas. Nepieļaujiet īssavienojumu bateriju nodalījumā.

ET
Oluline teave patareide kohta
Ära kunagi kasuta koos erinevat tüüpi patareisid, samuti vanu ja uusi patareisid. Kui mänguasja ei kasutata pika aja jooksul, võta patarei sellest välja. Ära kunagi kasuta kahjustatud patareisid. Kasuta ainult leelispatareisid. Pane patareid mänguasja sisse nii, et pluss- ja miinusklemmi asend oleks õige. Ära kunagi proovi akulaadijaga laadida tavalisi patareisid. Patareipesa klemmide vahel ei tohi tekkida lühist.

LT
Svarbi informacija apie elementus
Vienu metu nenaudokite skirtingų elementų, taip pat su naujais elementais nenaudokite senų. Jei nenaudosite gaminio ilgesnį laiką arba jei elementai išseko, visuomet išimkite juos iš gaminio. Niekada nenaudokite pažeistų elementų. Naudokite tik šarminius elementus. Elementus dėkite atsižvelgdami į jų poliškumą. Niekada nebandykite įkrauti vienkartinių elementų. Saugokitės, kad elementų įdėkle nesukeltumėte trumpojo jungimo.

TR
Piller hakkında önemli bilgiler
Hiçbir zaman farklı tipte pilleri ya da eski pillerle yeni pilleri bir arada kullanmayın. Ürün uzun süre kullanılmayacaksa ya da piller bitmişse, pilleri ürünün içinden çıkarın. Hiçbir zaman zedelenmiş piller kullanmayın. Sadece alkalin piller kullanın. Pilleri kutupları doğru konumda olacak şekilde yerleştirin. Hiçbir zaman, şarj edilebilir olmayan pilleri şarj etmeye çalışmayın. Hiçbir zaman pil kutusuna kısa devre yaptırmayın.

AR
معومات مهمة عن البطاريات
يحظر استخدام أنواع مختلفة من البطاريات معا أو مزيج من البطاريات القديمة و الجديدة. احرص دائما على نزع البطاريات في حال عدم استخدام المنتج لفترة طويلة او إذا نفدت طاقة البطاريات. تجنب استخدام البطاريات التالفة. لا تستخدم إلا البطاريات القلوية فقط. قم بتركيب البطاريات بحيث تكون الأقطاب فى موضعها الصحيح. يحظر إعادة شحن البطاريات غير القابلة لإعادة الشحن. تجنب إحداث دائرة قصر في حامل البطارية.

ID
Informasi penting tentang baterai
Jangan gunakan baterai yang jenisnya berlainan, atau mencampur baterai lama dan baterai baru. Lepas baterai jika produk tidak akan digunakan untuk waktu lama atau jika baterai sudah lemah. Jangan gunakan baterai yang rusak. Gunakan hanya baterai alkali. Masukkan baterai dengan posisi kutub yang tepat. Jangan pernah coba mengisi ulang baterai biasa. Jangan pernah membuat arus pendek pada dudukan baterai.

MS
Maklumat penting tentang bateri
Jangan guna jenis bateri yang berbeza bersama-sama, atau gabungan bateri baharu dan lama. Tanggalkan bateri jika produk tidak akan digunakan untuk tempoh masa yang lama atau jika bateri telah kehabisan kuasa. Jangan guna bateri yang rosak. Guna bateri jenis alkali sahaja. Selitkan bateri supaya paksi berada pada kedudukan yang betul. Jangan cuba untuk mengecas semula bateri yang tidak boleh dicaskan semula. Jangan pintas litar pemegang bateri.

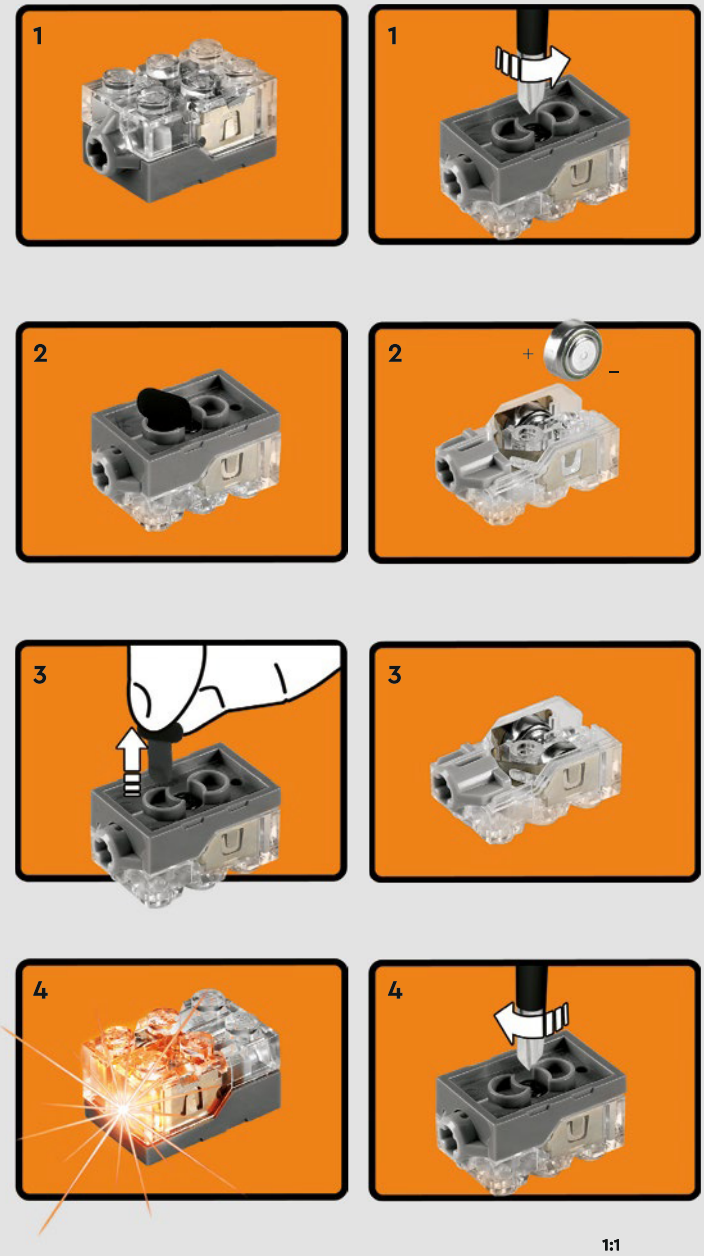
1
1
2
2
+
–
3
3
4
4
1:1
6x LR 41 1.5V



EN
WARNING: This product contains a Button or Coin Cell Battery. A swallowed Button or Coin Cell battery can cause internal chemical burns in as little as two hours and lead to death. Dispose of used batteries immediately. Keep new and used batteries away from children. If you think batteries might have been swallowed or placed inside any part of the body, seek immediate medical attention.

DE
ACHTUNG: Dieses Produkt enthält eine Knopfzellenbatterie. Eine verschluckte Knopfzellenbatterie kann innere chemische Verbrennungen verursachen und in weniger als zwei Stunden zum Tod führen. Entsorge umgehend gebrauchte Batterien. Halte neue und gebrauchte Batterien von Kindern fern. Wenn du glaubst, dass Batterien verschluckt wurden oder sich in einem Körperteil befinden, hole umgehend medizinische Hilfe.

FR
AVERTISSEMENT : Ce produit contient une pile bouton. L'ingestion d'une pile bouton peut provoquer des brûlures chimiques internes en seulement deux heures et provoquer la mort. Jeter immédiatement les piles usagées. Conserver les piles neuves et usagées hors de portée des enfants. Si vous suspectez l'ingestion d'une pile ou sa présence où que ce soit à l'intérieur du corps, consultez immédiatement un médecin.

IT
ATTENZIONE: questo prodotto contiene una batteria a bottone.
Se inghiottita, una batteria a bottone può causare ustioni chimiche interne in sole due ore, con possibile morte. Smaltire immediatamente le batterie usate. Tenere le batterie nuove e usate lontano dai bambini. Se si pensa che una batteria sia stata inghiottita o inserita in una parte del corpo, rivolgersi immediatamente a un medico.

NL
WAARSCHUWING: dit product bevat een knoopcelbatterij. Als een knoopcelbatterij wordt ingeslikt, kan deze binnen twee uur chemische brandwonden veroorzaken in het lichaam. Het inslikken van een dergelijke batterij kan zelfs leiden tot overlijden. Gooi gebruikte batterijen onmiddellijk weg. Bewaar nieuwe en gebruikte batterijen buiten bereik van kinderen. Als je denkt dat een kind batterijen heeft ingeslikt of ze in een lichaamsopening heeft gestopt, raadpleeg je direct een arts.

ES
ADVERTENCIA: Este producto contiene una pila de botón. Ingerir una pila de botón puede dar lugar a quemaduras químicas internas en tan sólo dos horas y provocar la muerte. Las pilas usadas deben desecharse inmediatamente. Mantenga las pilas nuevas y usadas fuera del alcance de los niños. Si sospecha de la ingestión o la introducción de pilas en cualquier parte del cuerpo, busque atención médica inmediatamente.

DA
ADVARSEL: Dette produkt indeholder et knap- eller møntcellebatteri.
Hvis et knap- eller møntcellebatteri sluges, kan det forårsage indvendige ætsninger på blot to timer og medføre døden. Bortskaf brugte batterier omgående. Hold både nye og brugte batterier uden for børns rækkevidde. Hvis du har mistanke om, at batterierne kan være blevet slugt eller kommet ind i nogen del af kroppen, skal du omgående søge lægehjælp.

IS
VIÐVÖRUN: Þessi vara inniheldur hnapparafhlöðu eða flata rafhlöðu.
Ef hnapparafhlaða eða flöt rafhlaða er gleypt getur hún valdið innvortis efnabruna á innan við tveimur klukkustundum og leitt til dauða. Fargaðu notuðum rafhlöðum tafarlaust. Geymdu nýjar og notaðar rafhlöður þar sem börn ná ekki til. Ef þú telur að rafhlöður hafi verið gleyptar eða á annan hátt komist inn í einhvern hluta líkamans skaltu tafarlaust leita læknisaðstoðar.

FI
VAROITUS: Tämä tuote sisältää pienen tai isokokoisen nappipariston.
Nieltynä pieni tai isokokoinen nappiparisto voi aiheuttaa sisäisiä kemiallisia palovammoja jo kahden tunnin kuluessa ja johtaa kuolemaan. Käytetyt paristot on toimitettava heti keräyspisteeseen. Pidä uudet ja käytetyt paristot poissa lasten ulottuvilta. Jos epäilet jonkun nielaisseen pariston tai laittaneensa pariston kehoonsa, vie hänet välittömästi lääkäriin.

SV
VARNING: Denna produkt innehåller ett knapp- eller myntcellsbatteri.
Förtäring av ett knapp- eller myntcellsbatteri kan orsaka inre kemiska brännskador på så kort tid som två timmar och leda till döden. Kassera förbrukade batterier omedelbart. Förvara nya och använda batterier utom räckhåll för barn. Om du tror att batterierna kan ha svalts eller placerats inuti någon del av kroppen, sök omedelbart läkarvård.

NO
ADVARSEL: Dette produktet inneholder et knapp- eller myntcellebatteri.
Ved svelging kan knapp- eller myntcellebatterier gi kjemisk brannskade innvendig på bare to timer og føre til død. Brukte batterier skal avhendes øyeblikkelig. Nye og brukte batterier skal oppbevares utilgjengelig for barn. Hvis du tror at batterier har blitt svelget eller puttet inn andre steder i kroppen, må du kontakte lege øyeblikkelig.

PT
AVISO: Este produto contém uma pilha tipo botão ou moeda. Uma pilha tipo botão ou moeda que tenha sido engolida pode provocar queimaduras químicas internas em menos de duas horas e levar à morte. Elimine as pilhas usadas imediatamente. Mantenha as pilhas novas e usadas fora do alcance das crianças. Se pensa que as pilhas podem ter sido engolidas ou colocadas no interior de alguma parte do corpo, procure de imediato assistência médica.

EL
ΠΡΟΕΙΔΟΠΟΙΗΣΗ: Αυτό το προϊόν περιέχει μία Στρογγυλή Μπαταρία Μεγέθους Κουμπιού ή Κέρματος.
Η κατάποση μιας Στρογγυλής Μπαταρίας Μεγέθους Κουμπιού ή Κέρματος μπορεί να προκαλέσει εσωτερικά χημικά εγκαύματα σε μόλις δύο ώρες και να οδηγήσει σε θάνατο. Πετάξτε αμέσως τις χρησιμοποιημένες μπαταρίες. Κρατήστε τις καινούργιες και τις χρησιμοποιημένες μπαταρίες μακριά από τα παιδιά. Εάν νομίζετε ότι κάποια μπαταρία έχει καταποθεί ή τοποθετηθεί εντός οποιουδήποτε μέρους του σώματος, ζητήστε αμέσως ιατρική βοήθεια.

JA
警告：本製品には、ボタン型またはコイン型の電池が使用されています。
ボタン型またはコイン型電池は誤飲すると2時間以内に体内で科学火傷を起こし、死に至る恐れがあります。使用済みの電池は直ちに廃棄してください。新しい電池および使用済み電池は、どちらもお子様の手の届かないところに保管してください。電池を誤飲した恐れがある、または電池が身体のどこかに入った恐れがある場合は、直ちに医師の診察を受けてください。

ZH
警告：本品内含一颗纽扣电池。
吞咽的纽扣电池仅在两小时内就会引起体内化学灼伤并导致死亡！请立即处理使用过的电池。请将新、旧电池放置到儿童接触不到的地方。如果电池被不慎吞下，或被置入身体的任何一个部位，请立即就医！

KO
경고: 이 제품에는 버튼 또는 코인 셀 배터리가 포함되어 있습니다.
코인 셀 배터리를 삼킬 경우, 빠르면 2시간 이내에 체내에서 화학적 화상이 일어나고 심하면 사망에 이를 수 있습니다. 다 쓴 배터리는 즉시 폐기하십시오. 배터리를 어린이의 손에 닿지 않는 곳에 보관하십시오. 배터리를 삼켰거나 신체 어느 부위에든 들어간 것으로 판단될 경우, 즉각 의사의 도움을 구하십시오.

RU
ПРЕДОСТЕРЕЖЕНИЕ. Эта игрушка работает от батарейки таблеточного или кнопочного типа.
Проглатывание батарейки таблеточного или кнопочного типа может (в течение двух часов) вызвать химические ожоги внутренних органов и привести к летальному исходу. Своевременно утилизируйте использованные батарейки. Храните новые и использованные батарейки в местах, недоступных для детей. Если у вас есть основания полагать, что ребенок проглотил батарейку или она попала внутрь какой-либо части его тела, немедленно обратитесь за медицинской помощью.



PL
OSTRZEŻENIE: w tym produkcie znajduje się płaska okrągła bateria.
Połknięcie takiej baterii może spowodować chemiczne oparzenia wewnętrzne już po dwóch godzinach, a także doprowadzić do śmierci. Gdy bateria się zużyje, należy ją natychmiast zutylizować. Nowe i używane baterie należy przechowywać z dala od dzieci. W przypadku stwierdzenia, że baterie mogły zostać połknięte lub inaczej trafić do organizmu, należy natychmiast poszukać pomocy lekarskiej.

CZ
VAROVÁNÍ: Tento výrobek obsahuje knoflíkovou nebo mincovou baterii.
Spolknutí knoflíkové nebo mincové baterie může během pouhých 2 hodin způsobit vnitřní poleptání sliznice a v některých případech mít za následek smrt. Použité baterie ihned vyjměte a zlikvidujte. Nové i použité baterie uchovávejte mimo dosah dětí. V případě spolknutí či uvíznutí baterie v některé části těla okamžitě vyhledejte lékařskou pomoc.

SK
UPOZORNENIE: Tento produkt obsahuje gombíkovú alebo mincovú batériu.
Prehltnutie gombíkovej alebo mincovej batérie môže spôsobiť vnútorné chemické popáleniny už do dvoch hodín a viesť k úmrtiu. Použité batérie ihneď vyhoďte. Nové aj použité batérie uchovávajte mimo dosahu detí. Ak si myslíte, že mohlo dôjsť k prehltnutiu batérie alebo sa batéria mohla dostať do vnútra ktorejkoľvek časti tela, okamžite vyhľadajte lekársku pomoc.

HU
FIGYELMEZTETÉS: Ez a termék gombelemet illetve lapos gombelemet tartalmaz!
A lenyelt gombelem vagy lapos gombelem akár két óra alatt is belső vegyi sérüléseket okozhat, ami halálhoz vezethet. Az elhasznált elemeket azonnal dobja ki! Az új és a használt elemeket ne adja gyermekek kezébe! Ha úgy gondolja, hogy valaki lenyelt egy elemet, vagy bekerült valakinek valamely testrészébe, akkor azonnal kérjen orvosi segítséget!

UA
ОБЕРЕЖНО. Продукт містить мініатюрну батарейку типу «таблетка».
Якщо проковтнути мініатюрну батарейку, вона може спричинити внутрішні хімічні опіки протягом двох годин і призвести до смерті. Негайно утилізуйте використані батарейки. Зберігайте нові та використані батарейки недосяжними для дітей. Якщо вам здається, що дитина проковтнула батарейку чи вона опинилася в будь-якій частині тіла дитини, негайно зверніться до лікаря.

HR
UPOZORENJE: Ovaj proizvod sadrži gumbastu bateriju ili bateriju oblika kovanice.
Ako se gumbasta baterija ili baterija oblika kovanice proguta, za samo dva sata može uzrokovati unutarnje kemijske opekline i izazvati smrt. Iskorištene baterije odmah odložite u otpad. Čuvajte nove i stare baterije dalje od djece. Ako mislite da je baterija progutana ili je dospjela u bilo koji dijela tijela, odmah zatražite liječničku pomoć.

SR
УПОЗОРЕЊЕ: Овај производ садржи дугмасту батерију. Прогутана дугмаста батерија може да доведе до интерних хемијских опекотина већ за два сата и доводи до смрти. Одмах одложите искоришћене батерије у отпад. Чувајте нове и искоришћене батерије ван домашаја деце. Ако мислите да је дошло до гутања батерија или стављања у било који део тела, одмах потражите помоћ лекара.

MK
ПРЕДУПРЕДУВАЊЕ: Овој производ содржи батерија тип копче или тип монета.
Проголтувањето на батерија тип копче или тип монета може да предизвика внатрешно хемиско горење во рок од два часа и да доведе до смрт. Исфрлете ги веднаш искористените батерии. Држете ги новите и користените батерии подалеку од деца. Ако мислите дека е можно батериите да се проголтани или поставени во кој било дел на телото, веднаш побарајте медицинска помош.

SL
OPOZORILO: Ta izdelek vsebuje gumbasto baterijo.
Če oseba požre gumbasto baterijo, lahko to povzroči kemične opekline notranjih organov že v dveh urah po zaužitju. Tovrstne poškodbe lahko vodijo v smrt. Iztrošene baterije takoj zavrzite. Pazite, da nove ali iztrošene baterije ne bodo v dosegu otrok. Če menite, da je oseba zaužila baterijo ali si jo vstavila v kateri koli del telesa, takoj poiščite zdravniško pomoč.

RO
AVERTIZARE: Acest produs conține o baterie de tip pastilă. Înghițirea unei baterii de tip pastilă poate cauza arsuri chimice interne în doar două ore, ducând la deces. Debarasați-vă imediat de bateriile uzate. Nu lăsați bateriile noi și uzate la îndemâna copiilor. Dacă credeți că bateriile ar fi putut fi înghițite sau ar fi putut ajunge în interiorul oricărei părți a corpului, solicitați imediat asistență medicală.

BG
ПРЕДУПРЕЖДЕНИЕ: Този продукт съдържа батерия тип „копче" или „монета".
При поглъщане батериите тип „копче" или „монета" могат да предизвикат вътрешни химически изгаряния в рамките на по-малко от два часа и да доведат до смърт. Незабавно изхвърляйте използваните батерии. Дръжте новите и стари батерии далеч от деца. Ако смятате, че е възможно батериите да са били погълнати или да са попаднали където и да е вътре в тялото, потърсете незабавно медицинска помощ.

LV
BRĪDINĀJUMS. Šim produktam ir pogas jeb monētas tipa akumulators.
Ja pogas jeb monētas tipa akumulators tiek norīts, tas jau divu stundu laikā var izraisīt iekšējus ķīmiskus apdegumus un izraisīt nāvi. Nekavējoties utilizējiet izlietotos akumulatorus. Jaunus un lietotus akumulatorus glabājiet bērniem nepieejamā vietā. Ja uzskatāt, ka akumulators varētu būt norīts vai ievietots kādā ķermeņa daļā, nekavējoties vērsieties pēc medicīniskās palīdzības.



ET
HOIATUS! See toode sisaldab nööp- või müntpatareid.
Alla neelatud nööp- või müntpatarei võib tekitada sisemisi keemilisi põletusi kõigest kahe tunniga ning põhjustada surma. Kõrvaldage kasutatud patareid viivitamatult. Hoidke uusi ja kasutatud patareisid lastele kättesaamatus kohas. Kui arvate, et keegi on patareid alla neelanud või need on sattunud mõnda kehaosasse, pöörduge kohe arsti poole.

LT
ĮSPĖJIMAS. Šiame gaminyje yra sagos arba monetos formos baterija.
Praryta sagos arba monetos formos baterija gali sukelti vidinius cheminius nudeginimus greičiau nei per dvi valandas ir galiausiai sukelti mirtį. Panaudotas baterijas nedelsiant utilizuokite. Naujas ir panaudotas baterijas laikykite atokiau nuo vaikų. Jei manote, kad vaikas galėjo praryti arba įsprausti bateriją sau į kūną, nedelsdami kreipkitės medicininės pagalbos.

TR
UYARI: Bu ürün bir düğme pil içerir.
Yutulan düğme pil, iki saat gibi kısa bir sürede iç kimyasal yanıklara neden olabilir ve ölüme yol açabilir. Kullanılmış pilleri derhal atın. Yeni ve kullanılmış pilleri çocuklardan uzak tutun. Pillerin yutulmuş ya da vücudun başka bir yerine sokulmuş olabileceğini düşünüyorsanız derhal doktora başvurun.

AR
تحذير: يحتوي هذا المنتج على بطارية خلايا قرصية أو بطارية خلايا على شكل عملة.
قد يؤدي ابتلاع بطارية خلايا قرصية أو بطارية خلايا على شكل عملة إلى حدوث حروق كيميائية داخلية خلال فترة قصيرة لا تتجاوز ساعتين وقد يؤدي إلى الوفاة. يرجى التخلص من البطاريات المستعملة على الفور. مع الاحتفاظ بالبطاريات الجديدة والمستعملة بعيدًا عن متناول الأطفال. إذا كنت تعتقد أن البطاريات تم ابتلاعها أو إدخالها إلى أي جزء من أجزاء الجسم، فاطلب المساعدة الطبية على الفور.

ID
PERINGATAN: Produk ini berisi Baterai Sel Kancing.
Baterai Sel Kancing yang tertelan dapat mengakibatkan luka bakar kimiawi dalam tubuh minimal setelah dua jam dan dapat mengakibatkan kematian. Segera buang baterai yang sudah tidak digunakan. Jauhkan baterai baru maupun bekas dari jangkauan anak-anak. Jika Anda curiga baterai telah tertelan atau masuk ke dalam tubuh, segeralah minta bantuan dokter.

MS
AMARAN: Produk ini mengandungi Bateri Sel Butang atau Syiling.
Tertelan bateri Sel Butang atau Syiling boleh mengakibatkan lecuran kimia dalaman dalam tempoh sekurang-kurangnya dua jam dan menyebabkan kematian. Buang bateri terpakai dengan serta-merta. Jauhkan bateri baharu dan terpakai daripada kanak-kanak. Jika anda mendapati bateri mungkin telah ditelan atau termasuk ke dalam mana-mana bahagian badan, dapatkan rawatan perubatan dengan segera.

EN Please retain the leaflet and packaging as they contain important information
DE Broschüre und Verpackung bitte aufbewahren, sie enthalten wichtige Informationen
FR Veuillez conserver le dépliant et l'emballage, car ils contiennent des informations importantes
IT Conserva l'opuscolo e la confezione in quanto contengono informazioni importanti
NL Bewaar a.u.b. de folder en verpakking: die bevatten belangrijke informatie
ES Conserve el folleto y el embalaje; contienen información importante
DA Gem hæftet og emballagen, da de indeholder vigtige oplysninger
IS Geymið bæklinginn og umbúðirnar þar sem þau innihalda mikilvægar upplýsingar
FI Säilytä esite ja pakkaus, koska ne sisältävät tärkeää tietoa
SV Spara broschyren och förpackningen eftersom de innehåller viktig information
NO Heftet og emballasjen inneholder viktig informasjon og skal beholdes
PT Por favor guarde o folheto e a embalagem, pois contêm informação importante
EL Κρατήστε το φυλλάδιο και τη συσκευασία γιατί περιέχουν σημαντικές πληροφορίες
JA 説明書とパッケージには重要な情報が含まれていますので保管しておいてください
ZH 说明书和包装均包含重要信息，请妥善保存
KO 중요한 정보가 담겨 있으므로 리플릿과 포장을 보관해두세요
RU Пожалуйста, сохраните эту брошюру и упаковку, поскольку они содержат важную информацию
PL Prosimy zachować ulotkę i opakowanie, ponieważ zawierają one ważne informacje
CZ Ponechte si prosím leták i obal, neboť obsahují důležité informace
SK Ponechajte si prosím leták aj obal, pretože obsahujú dôležité informácie
HU Kérjük, őrizze meg a szórólapot és a csomagolást, mert fontos tudnivalókat tartalmaznak
UA Будь ласка, зберігайте вкладиш та упаковку, оскільки вони містять важливу інформацію
HR Spremite letak i ambalažu jer sadrže važne obavijesti
SR Молимо да сачувате упутство и паковање јер се на њима налазе важне информације
MK Чувајте ги брошурата и амбалажата бидејќи содржат важна информација
SL Prosimo, da brošurico in embalažo shranite, saj vključujeta pomembne informacije
RO Vă rugăm să păstrați prospectul și ambalajul întrucât conțin informații importante
BG Запазете листовката и опаковката, тъй като съдържат важна информация
LV Lūdzu, saglabājiet bukletu un iepakojumu, jo uz tā ir norādīta svarīga informācija
ET Hoidke infoleht ja pakend alles, sest nendele on märgitud oluline teave
LT Išsaugokite informacinį lapelį ir pakuotę, nes ant jų pateikiama svarbi informacija
TR Önemli bilgiler içerdiği için broşürü ve ambalajı saklayın
AR الرجاء الاحتفاظ بالنشرة والغلاف لاحتوائهما على معلومات هامة
ID Harap simpan brosur dan kemasan ini karena berisi informasi penting
MS Sila simpan risalah dan pembungkusan kerana ia mengandungi maklumat penting

LEGO System A/S
Aastvej 1
DK-7190 Billund

EN
Protect the environment by not disposing of this product with your household waste.
Check with your local authority for recycling advice and facilities. Penalties may apply for improper disposal.

DE
Schützen Sie die Umwelt und entsorgen Sie dieses Produkt nicht mit Ihrem Hausmüll.
Informationen zu Recycling-Möglichkeiten erhalten Sie bei den örtlichen Behörden. Bei unsachgemäßer Entsorgung können Strafen verhängt werden.

FR
Protégez l'environnement : ne jetez pas ce produit avec vos autres déchets ménagers.
Contactez les autorités locales pour obtenir des informations sur le recyclage et connaître les points de collecte.
Des sanctions peuvent être appliquées en cas d'élimination inappropriée.



IT
Proteggi l'ambiente! Non smaltire questo prodotto con i rifiuti domestici.
Per consulenza sul riciclaggio dei rifiuti e le strutture di riciclaggio, rivolgersi alle proprie autorità locali.
Uno smaltimento improprio può comportare sanzioni.

NL
Bescherm het milieu: gooi dit product niet samen met het andere huisvuil weg.
Raadpleeg de plaatselijke instanties voor locaties van milieustations en advies over hergebruik. In geval van onjuiste verwijdering kunnen boetes worden opgelegd.

ES
Proteja el medio ambiente no deshaciéndose de este producto junto con sus residuos domésticos.
Solicite asesoramiento e información sobre instalaciones de reciclaje a las autoridades locales. La eliminación inadecuada puede ser objeto de sanciones.

DA
Beskyt miljøet! Smid ikke dette produkt ud sammen med husholdningsaffaldet.
Få vejledning om genbrug og genbrugsstationer hos din kommune. Ukorrekt bortskaffelse kan medføre bøde eller straf.

IS
Stuðlið að umhverfisvernd með því að farga þessari vöru ekki með heimilissorpi.
Leitið upplýsinga um endurvinnslu- og förgunarstaði hjá yfirvöldum á hverjum stað. Viðurlögum kann að vera beitt ef förgun er ekki með réttum hætti.

FI
Tämä tuote on hävitettävä ympäristöystävällisesti ja erillään muusta talousjätteestä.
Tietoja kierrätyksestä ja keräyspisteiden sijainnista saat paikkakuntasi teknisestä virastosta. Epäasianmukaisesta hävittämisestä saattaa aiheutua seuraamuksia.

SV
Skydda miljön genom att inte kasta denna produkt bland ditt hushållsavfall.
Kontakta din kommun för frågor om återvinning och miljöstationer. Påföljder kan tillkomma för felaktig avyttring.

NO
Beskytt miljøet. Ikke kast dette produktet i husholdningsavfallet.
Kontakt kommunen for veiledning om gjenbruk og miljøstasjoner. Feil avfallshåndtering kan være straffbart.

PT
Proteja o ambiente não eliminando este produto com o seu lixo doméstico.
Consulte as autoridades locais para informação sobre reciclagem e sistemas de recolha. Podem ser aplicadas coimas por eliminação inadequada.

EL
Προστατέψτε το περιβάλλον. Μην πετάτε αυτό το προϊόν μαζί με τα συνηθισμένα οικιακά απορρίμματα.
Επικοινωνήστε με τις τοπικές αρχές σχετικά με συμβουλές και εγκαταστάσεις ανακύκλωσης. Ενδέχεται να επιβάλλονται κυρώσεις για ακατάλληλη διάθεση απορριμμάτων.

JA
環境保護のため、本製品は家庭ごみとは別に処分してください。
リサイクルに関する指示や施設については、お住まいの地方自治体にお問い合わせください。
不適切な廃棄を行った場合、罰則が適用されることがあります。

ZH
注意保护环境，请勿将本产品与生活垃圾一起丢弃处理。
请咨询当地相关部门，了解与回收相关的设施与建议。处理不当可能会导致处罚。

KO
환경 보호를 위해 이 제품을 생활폐기물과 함께 버리지 마십시오.
재활용 방법 및 시설에 관한 사항은 현지 관계 당국에 문의하십시오. 부적절하게 폐기할 경우 벌칙이 부과될 수 있습니다.

RU
Позаботьтесь об окружающей среде: не утилизируйте этот продукт вместе с бытовым мусором.
Узнайте в органах местного самоуправления правила вторичной переработки и утилизации таких отходов.
В случае ненадлежащей утилизации могут быть наложены штрафы.



PL
Aby chronić środowisko naturalne, nie należy wyrzucać tego produktu wraz z odpadkami z gospodarstwa domowego.
W celu uzyskania wskazówek dotyczących recyklingu oraz adresów zakładów należy skontaktować się z lokalnym urzędem.
Za nieprzestrzeganie zasad związanych z utylizacją odpadów grożą kary.

CZ
Nevyhazujte tento produkt do domácího odpadu, chraňte životní prostředí.
Zjistěte si prosím u místních úřadů možnosti recyklace a dostupná zařízení. Nesprávná likvidace může být pokutována.

SK
Nevyhadzujte tento produkt do domáceho odpadu, chráňte životné prostredie.
Zistite si na miestnych úradoch možnosti recyklácie a dostupné zariadenia. Za nesprávnu likvidáciu môžu byť uložené sankcie.

HU
Környezetét óvja, ha ettől a terméktől nem a háztartási hulladékkal együtt válik meg.
Érdeklődjék a lakóhelyéhez közel eső hatóságnál az újrahasznosítás módjáról és lehetőségeiről. A nem megfelelő hulladékelhelyezésért büntetés járhat.

UA
Допоможіть захистити довкілля: не утилізуйте цей виріб разом із побутовим сміттям.
Вказівки з утилізації та відомості про пункти прийому з'ясуйте в місцевих компетентних органів.
У разі неналежної утилізації можуть застосовуватися штрафи.

HR
Zaštitite okoliš tako da ovaj proizvod ne odložite u otpad zajedno s kućanskim otpadom.
Od lokalnih vlasti zatražite savjet ili informacije o pogonima za recikliranje. Moguća je kazna za nepropisno zbrinjavanje.

SR
Заштитите животну средину тако што нећете да одлажете овај производ са кућним отпадом.
Распитајте се код локалног надлежног органа о начину рециклаже и о сабирном центру.
У случају неправилног одлагања у отпад, могу бити изречене казне.

MK
Заштитете ја околината така што нема да се ослободите од производот со домашниот отпад.
Консултирајте се со локалните власти за да дознаете за советите и објектите за рециклирање.
Возможно е да бидат применети казни за неправилно исфрлање.

SL
Zaščitite okolje! Okolje varujte tako, da tega izdelka ne zavržete skupaj z gospodinjskimi odpadki.
Pri krajevni upravi preverite, kakšne možnosti in kateri obrati za recikliranje obstajajo v vaši okolici.
Za nepravilno odlaganje odpadkov vas lahko doleti kazen.

RO
Protejați mediul înconjurător și nu vă debarasați de acest produs împreună cu deșeurile menajere
Consultați autoritățile locale pentru îndrumări și facilități de reciclare. Dezafectarea necorespunzătoare
poate atrage sancțiuni.

BG
Защитете околната среда и не изхвърляйте този продукт заедно с битовите си отпадъци.
Свържете се с местните власти относно съвети и съоръжения за рециклиране. Възможно е да има глоби
за неправилно изхвърляне.

LV
Lai saudzētu vidi, neizmetiet šo izstrādājumu kopā ar sadzīves atkritumiem.
Vērsieties vietējās varas iestādēs, lai noskaidrotu, kur un kā tas nododams pārstrādei. Par neatbilstošu likvidēšanu
var tikt piemērots sods.

ET
Keskkonda saate kaitsta nii, et ei kõrvalda seda toodet koos olmejäätmetega.
Nõuandeid toote taaskasutusse võtmise ja ümbertöötlemispunktide kohta saate asjaomaselt kohalikult asutuselt.
Nõuetele mittevastav kasutuselt kõrvaldamine võib kaasa tuua trahvid.

LT
Saugokite aplinką: nemeskite šio produkto kartu su buitinėmis atliekomis.
Atsižvelkite į savo vietos valdžios rekomendacijas dėl pakartotinio panaudojimo ir sąlygas. Už netinkamą šalinimą
gali būti taikomos baudos.

TR
Bu ürünü, evsel atıklarla birlikte atmayarak çevreyi koruyun.
Geri dönüşüm tavsiyeleri ve tesisler hakkında bilgi için yerel yönetimle iletişim kurun. Uygunsuz atılması durumunda
cezalar uygulanabilir.

AR
احمِ البيئة بعدم التخلص من هذا المنتج مع المخلفات المنزلية.
استشرْ السلطة المحلية لديك للحصول على نصح بخصوص إعادة تدوير المخلفات ومرافقه. قد يتم تطبيق عقوبات على التخلص غير السليم.

ID
Jagalah lingkungan dengan tidak membuang produk ini bersama sampah rumah tangga Anda.
Periksa peraturan pemerintah setempat tentang saran dan fasilitas daur ulang. Pembuangan yang tidak sesuai
ketentuan dapat dikenakan denda.

MS
Lindungi alam sekitar dengan tidak melupuskan produk ini bersama sisa isi rumah anda.
Rujuk pihak berkuasa tempatan anda tentang nasihat dan kemudahan kitar semula. Penalti boleh dikenakan untuk
pelupusan yang tidak wajar.

LEGO

MARVEL





FEEDBACK AND WIN

FEEDBACK
AND **WIN**

Your feedback will help shape the future development of this product series.

Please visit:

FEEDBACK
UND **GEWINNEN**

Dein Feedback trägt zur Weiterentwicklung dieser Produktreihe bei.

Geh auf:

COMMENTEZ
ET **GAGNEZ**

Vos commentaires nous aideront à concevoir les futurs produits de cette gamme.

Rendez-vous sur :

COMENTA
Y **GANA**

Tu opinión nos ayudará a dar forma al desarrollo de esta serie de productos en el futuro.

Visita:

反馈有奖

您的反馈将有助于我们在今后改进本系列产品。

请访问：

LEGO.com/productfeedback

By completing, you will automatically enter a drawing to win a LEGO® set.

Terms & Conditions apply.

Durch Ausfüllen nimmst du automatisch an der Verlosung eines LEGO® Preises teil.

Es gelten die Teilnahmebedingungen.

En envoyant vos commentaires, vous serez automatiquement inscrit(e) à un tirage au sort qui vous permettra de remporter un prix LEGO®.

Offre soumise à conditions.

Al contestar, participarás automáticamente en el sorteo y podrás ganar un set LEGO®.

Sujeto a Términos y Condiciones.

完成我们的反馈调查，即可自动进入抽奖环节，赢取乐高®套装。

适用《条款和条件》。

LEGO and the LEGO logo are trademarks of the LEGO Group. ©2022 The LEGO Group.
© 2022 MARVEL

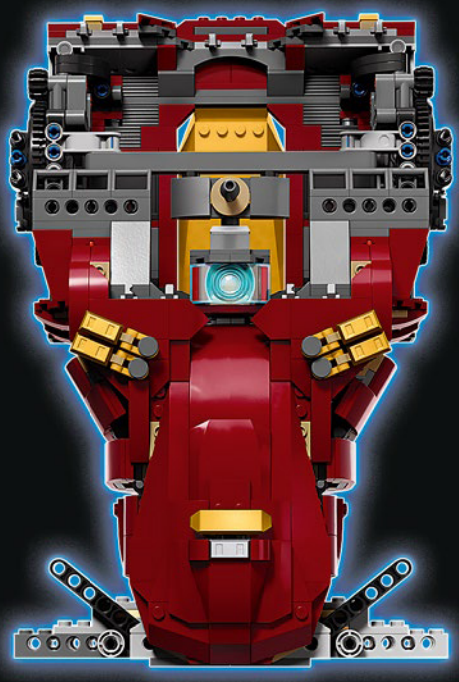

02

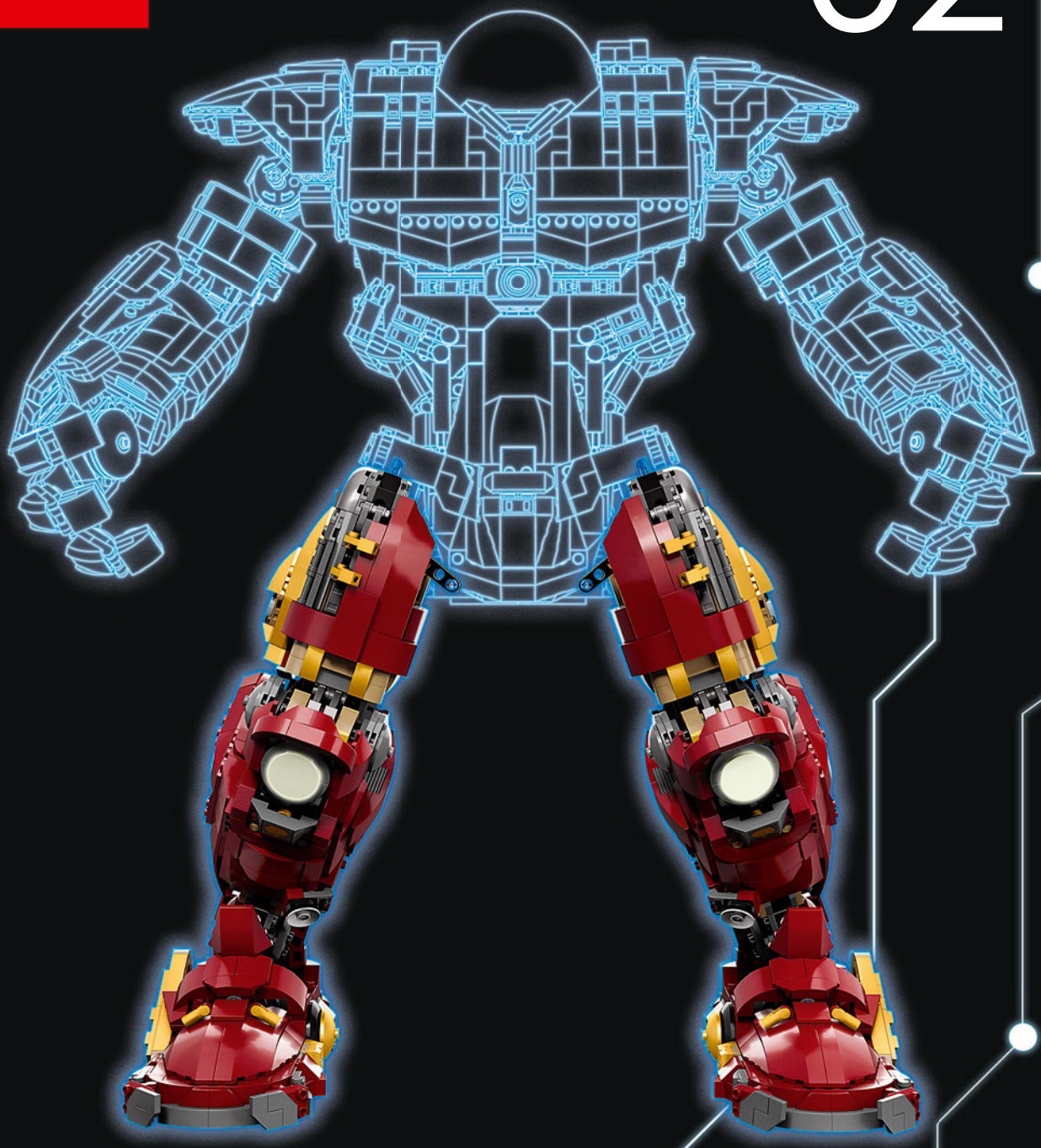

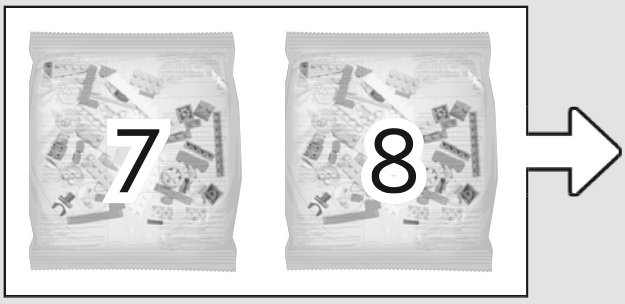
7
8

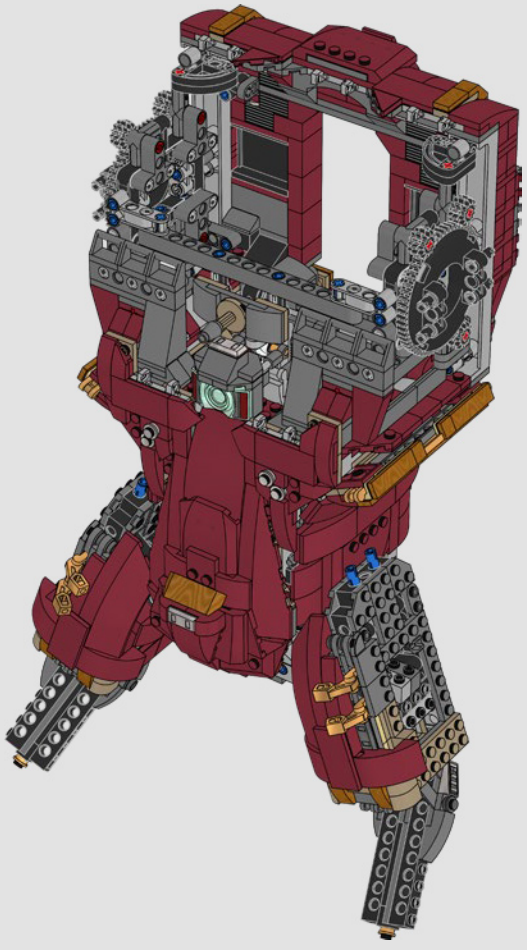


9
10
11
12
13
14

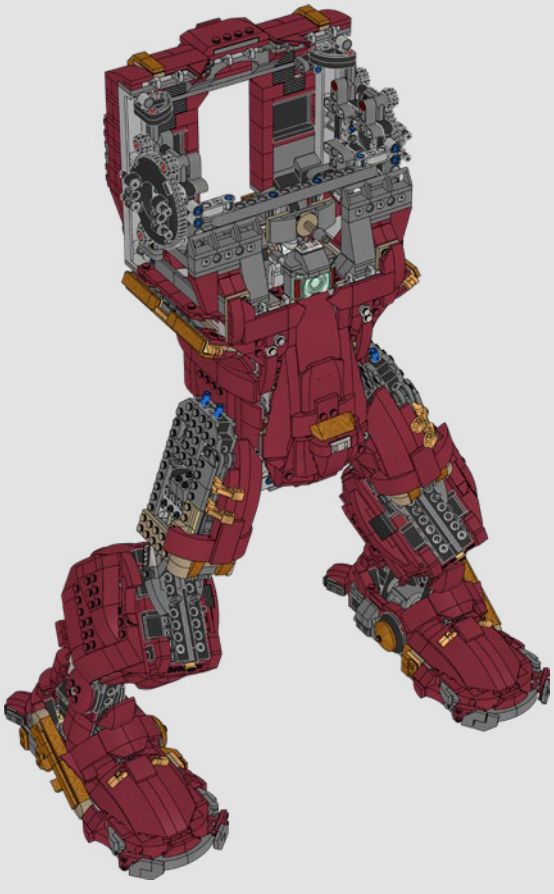

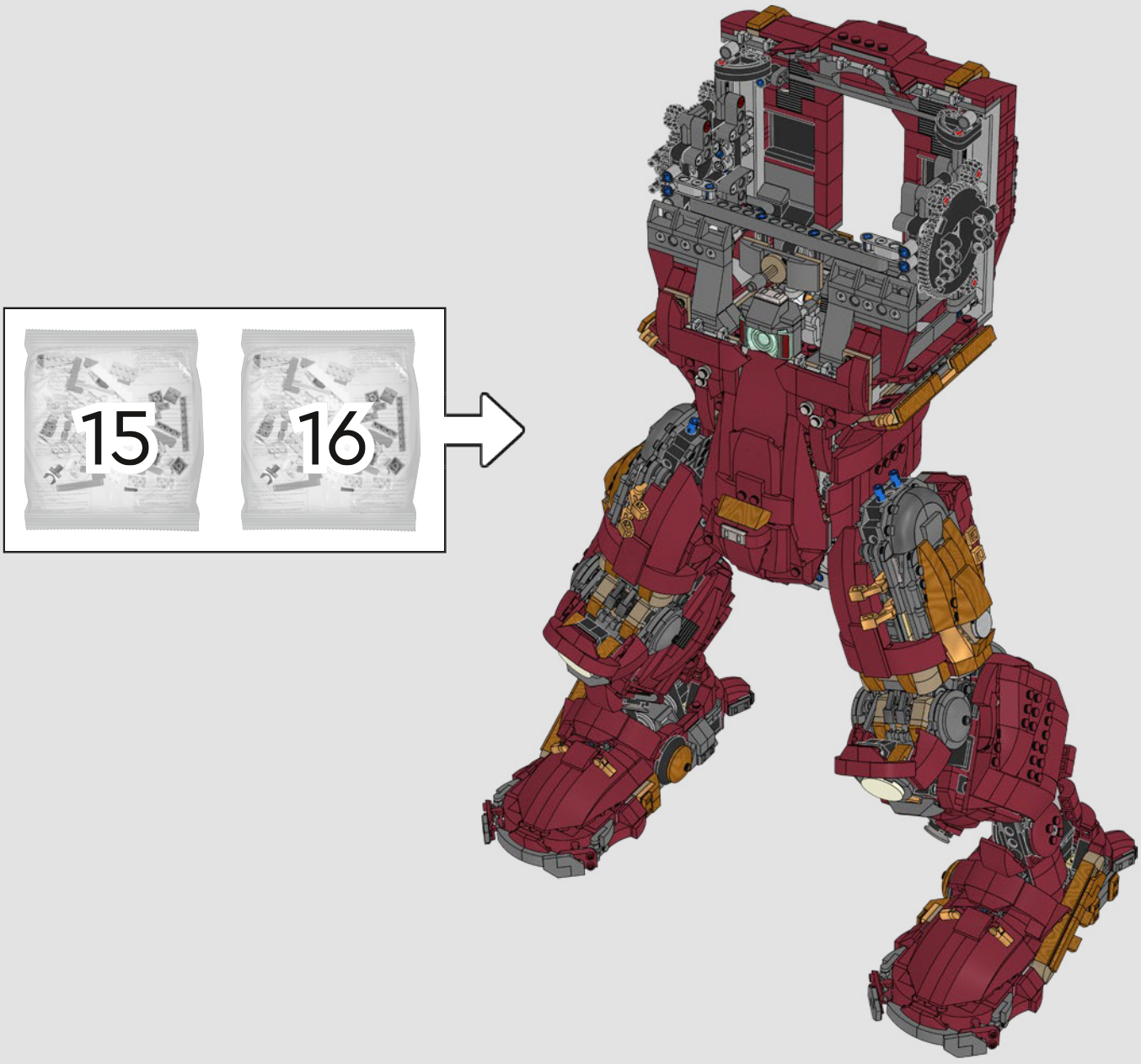
15
16



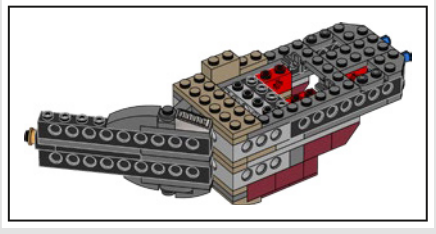

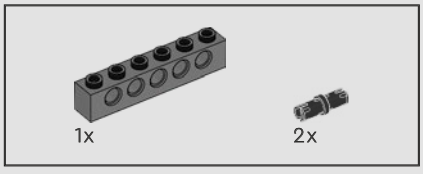

238

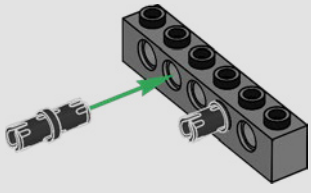

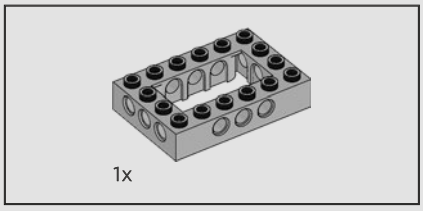

239

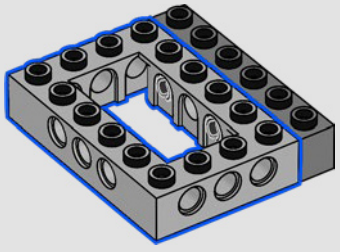

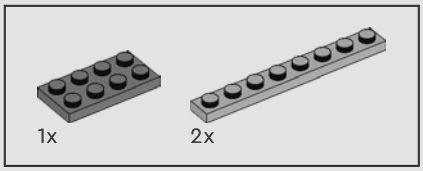

240

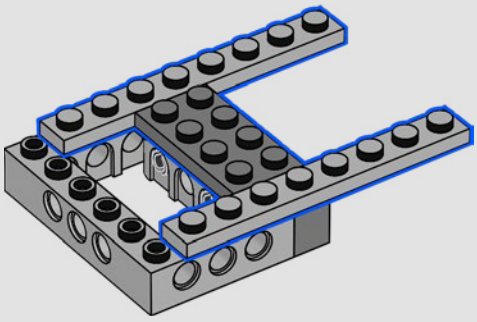

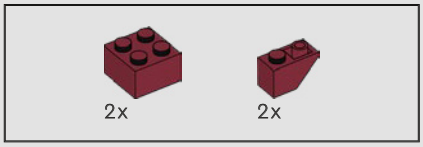

241



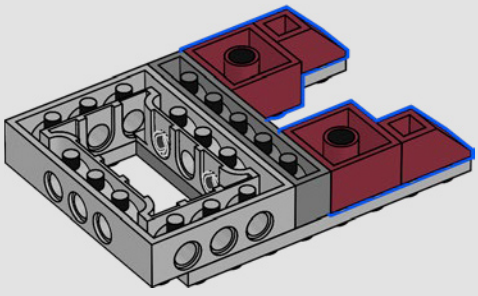

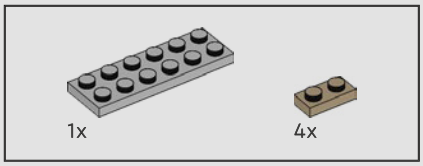

242



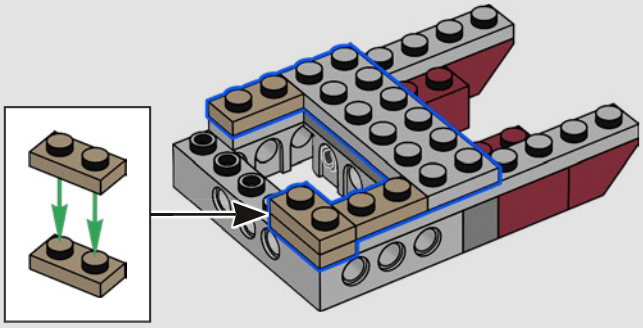

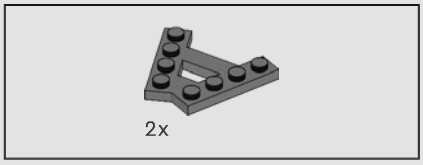

243

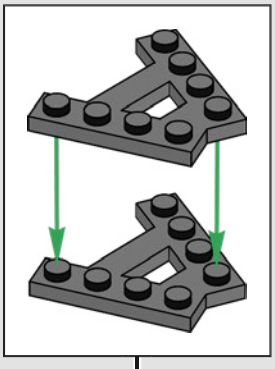

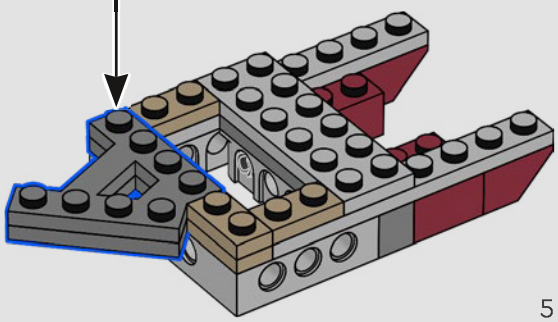

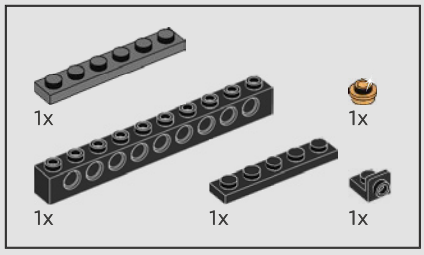

244

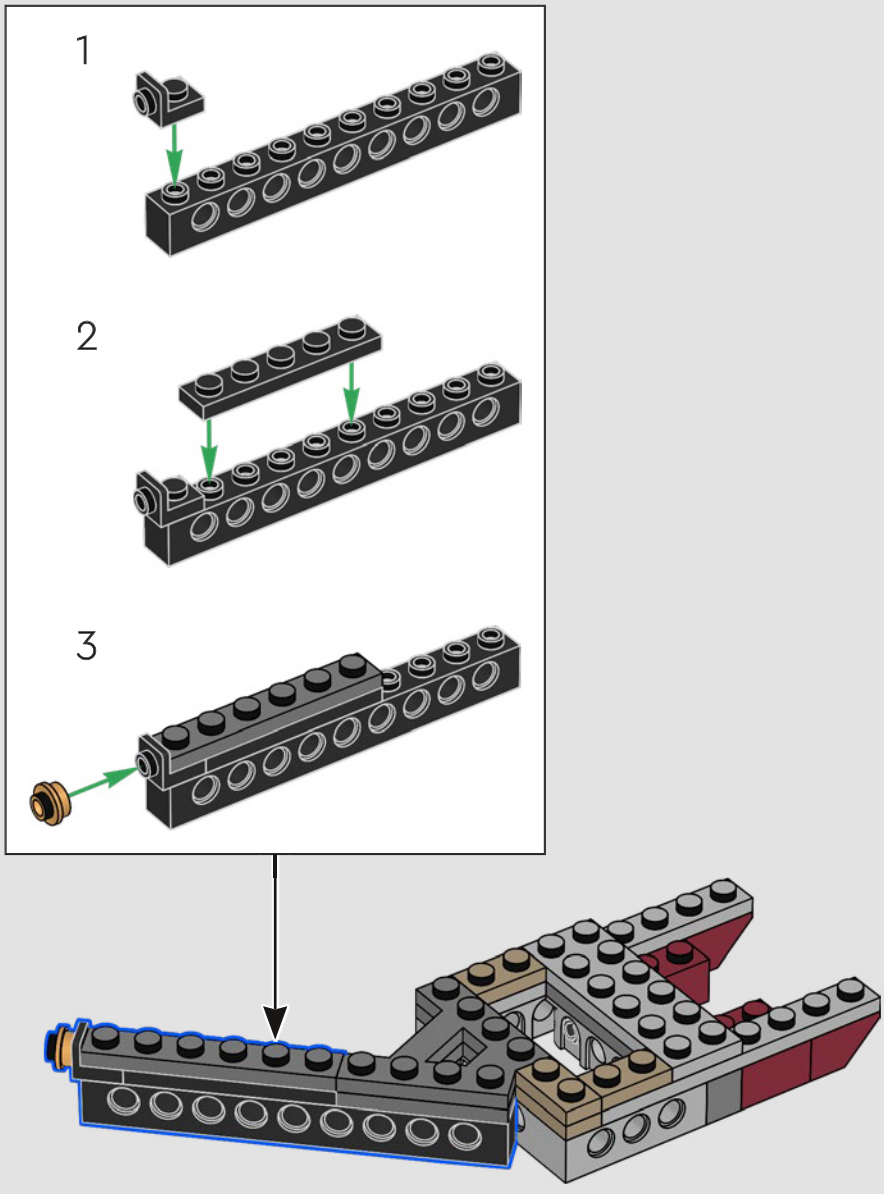

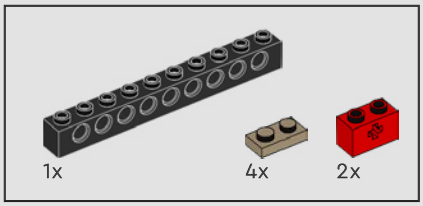

245

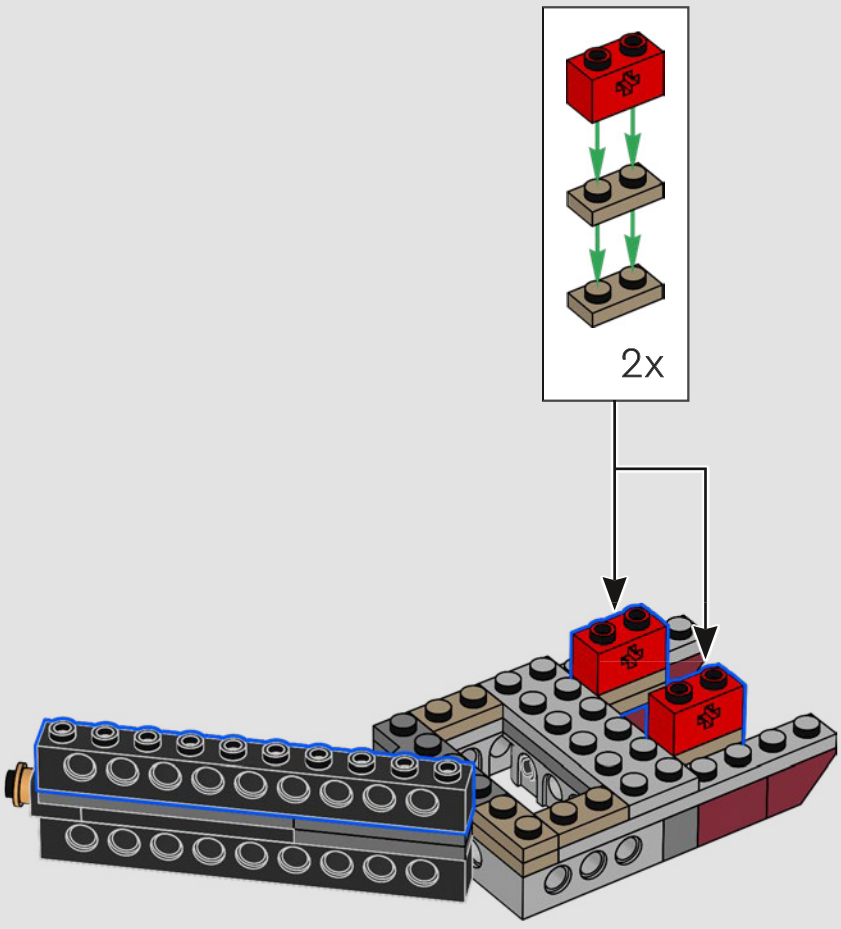

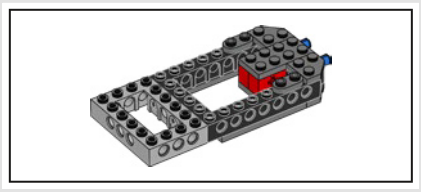

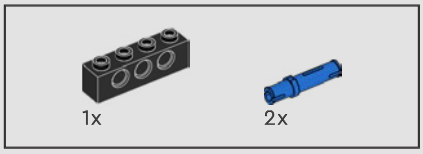

246

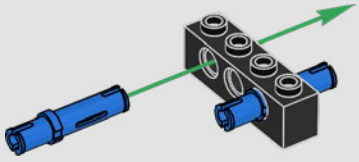

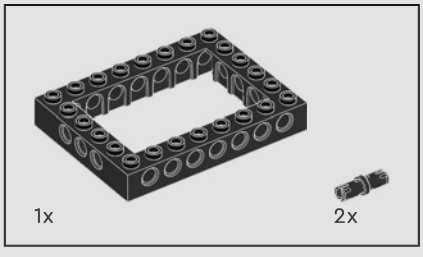

247

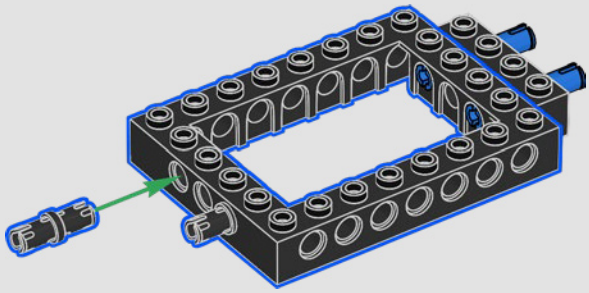

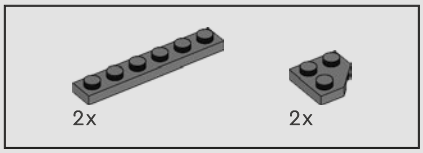

248



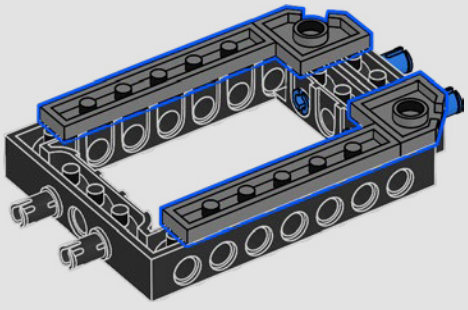

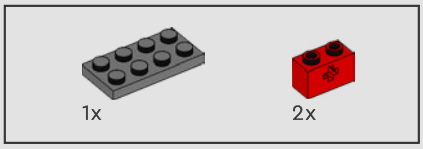

249

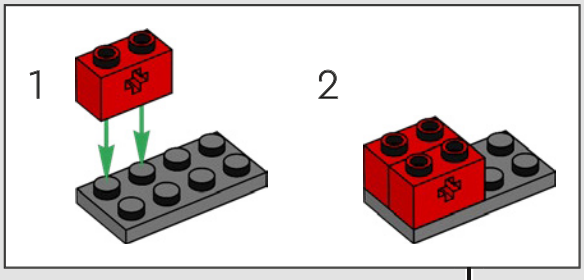

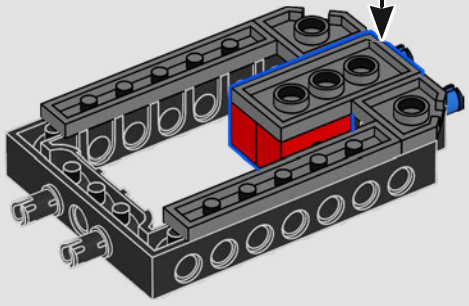

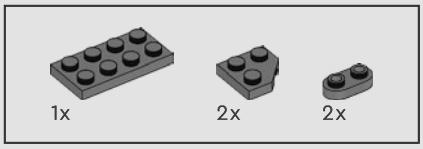

250



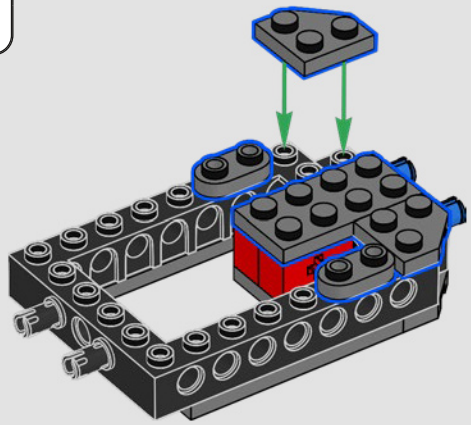

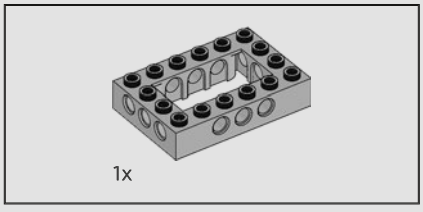

251

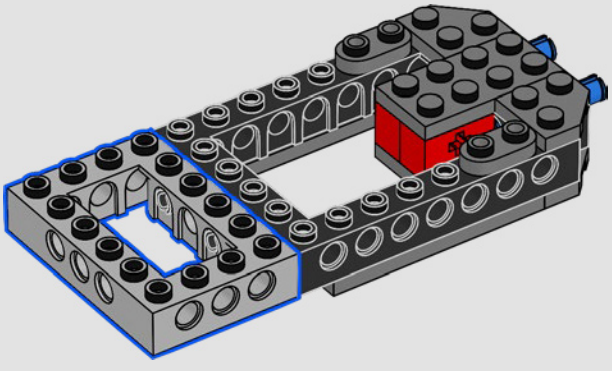

252

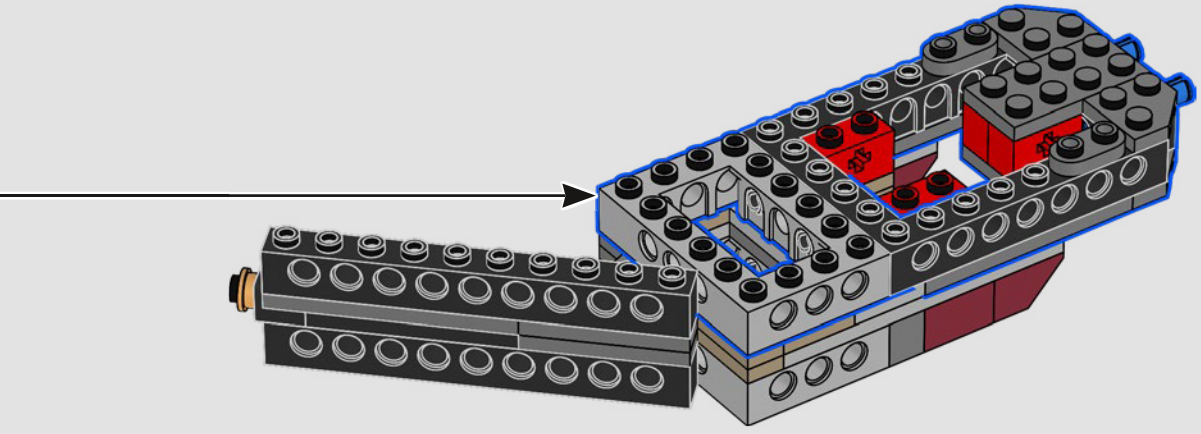

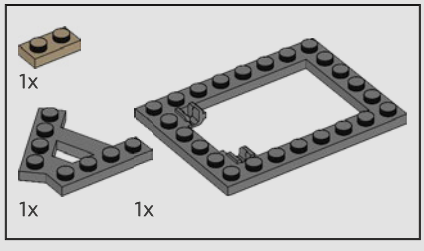

253

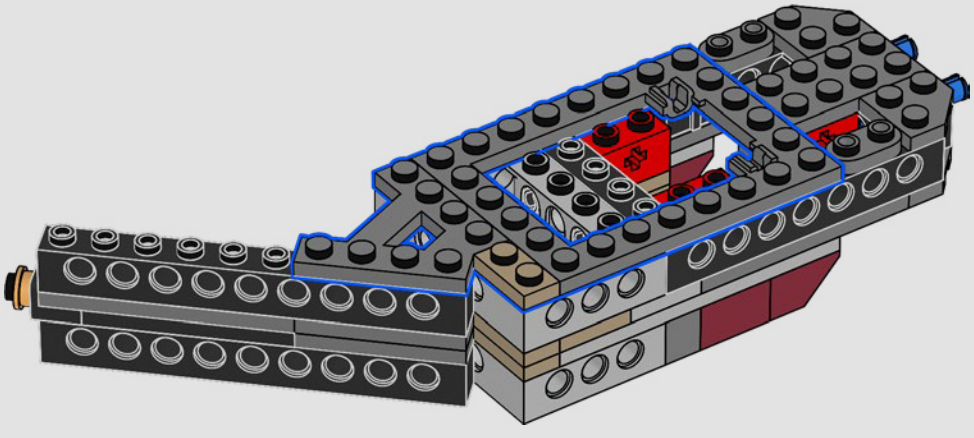

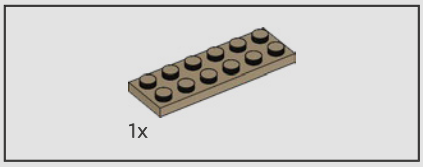

254

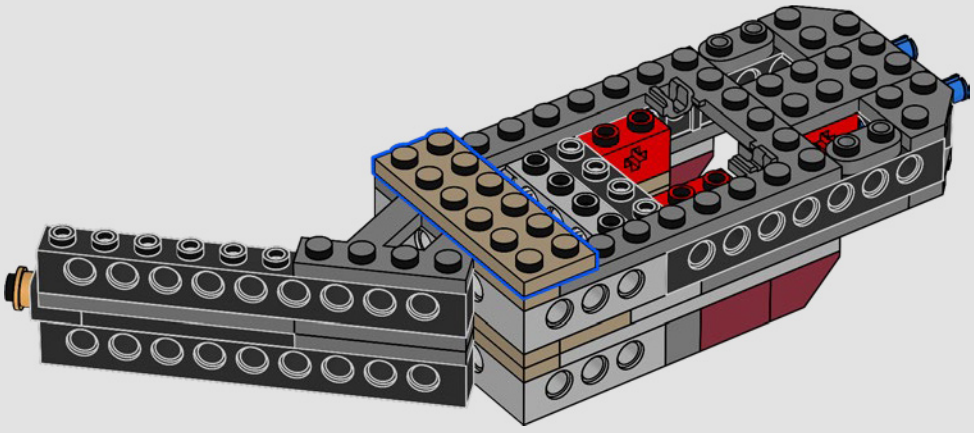

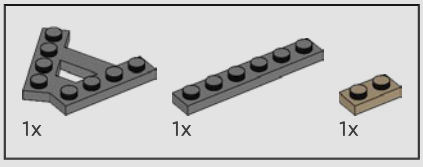

255

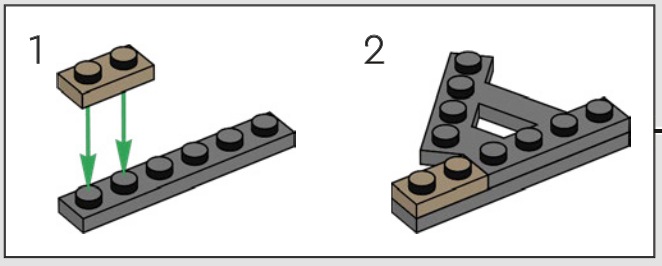

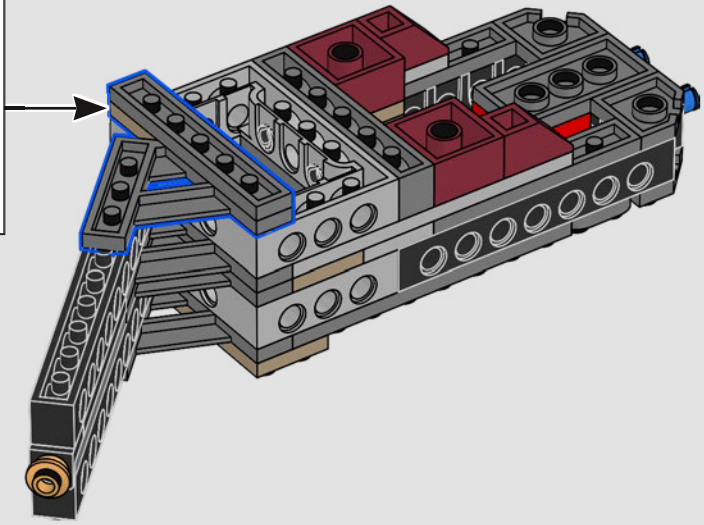

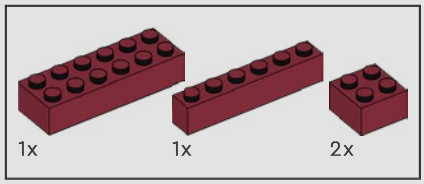

256

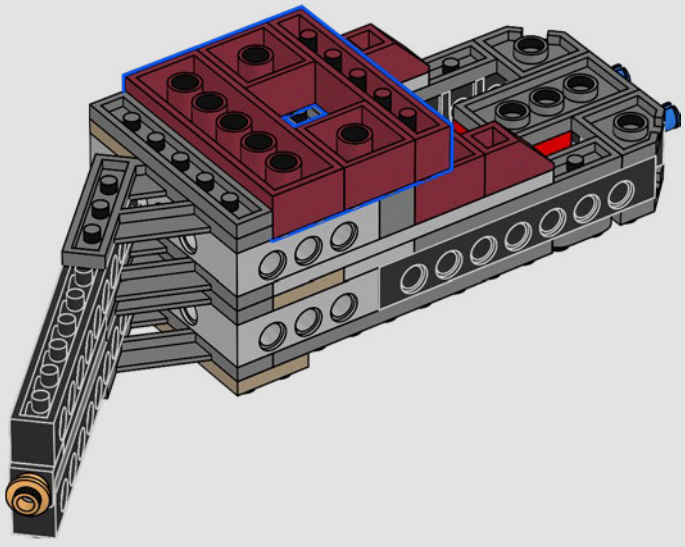

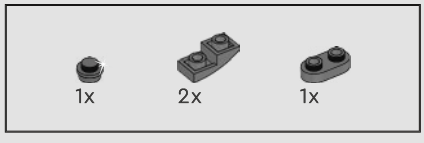

257

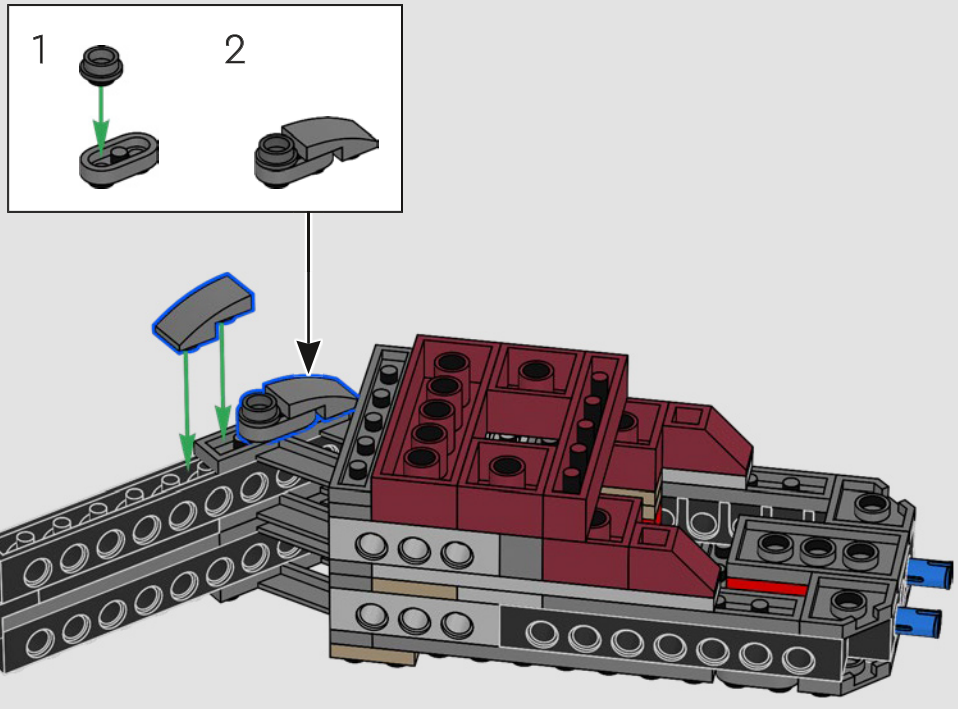

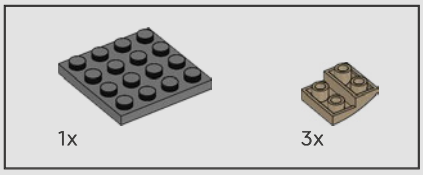

258

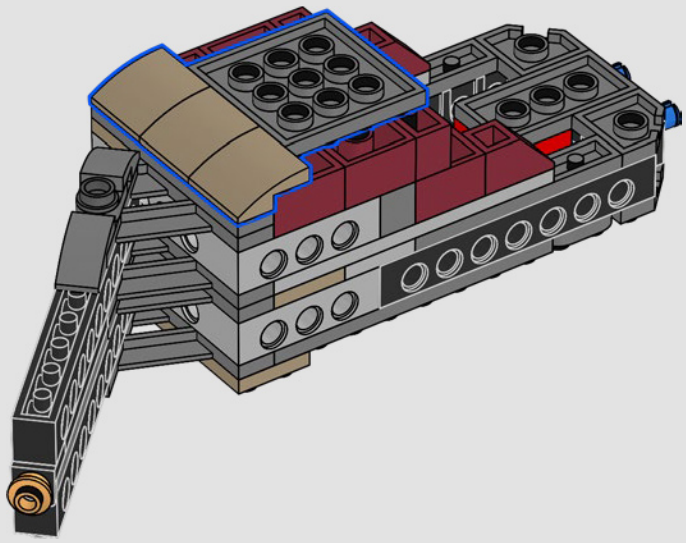

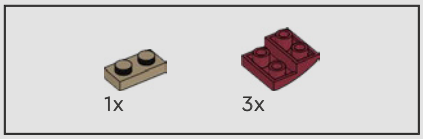

259

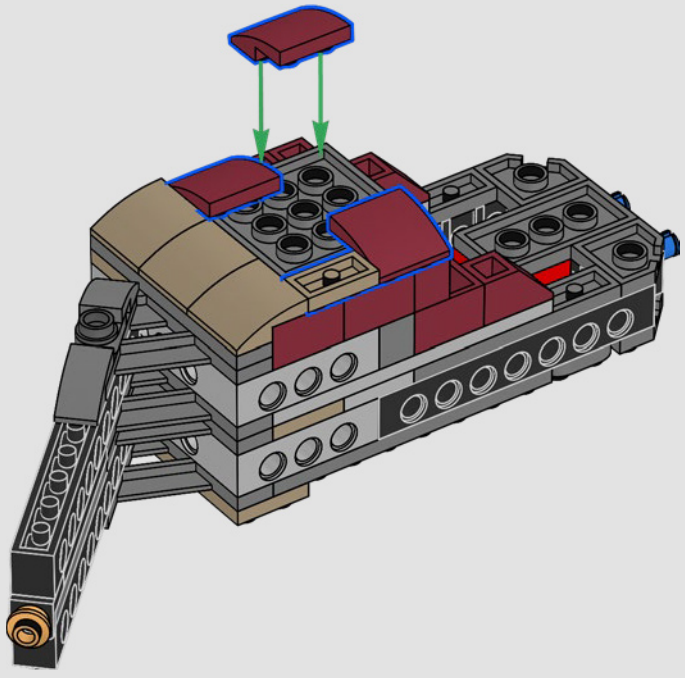



260

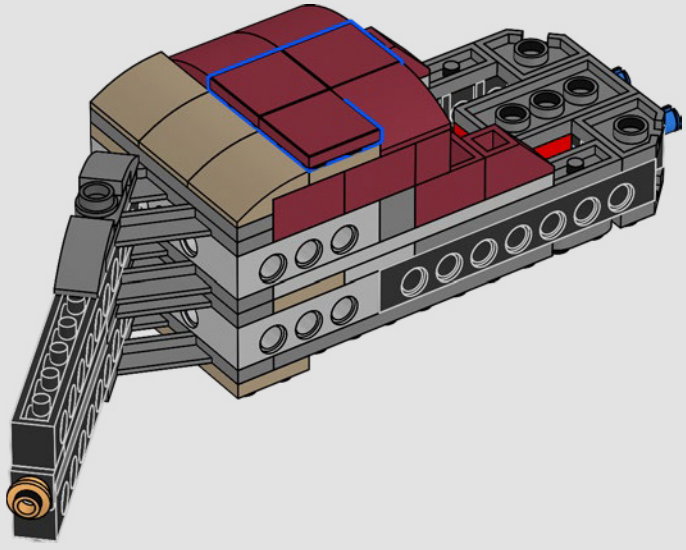

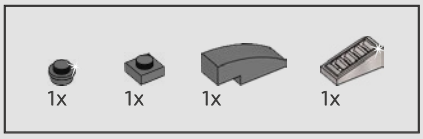

261

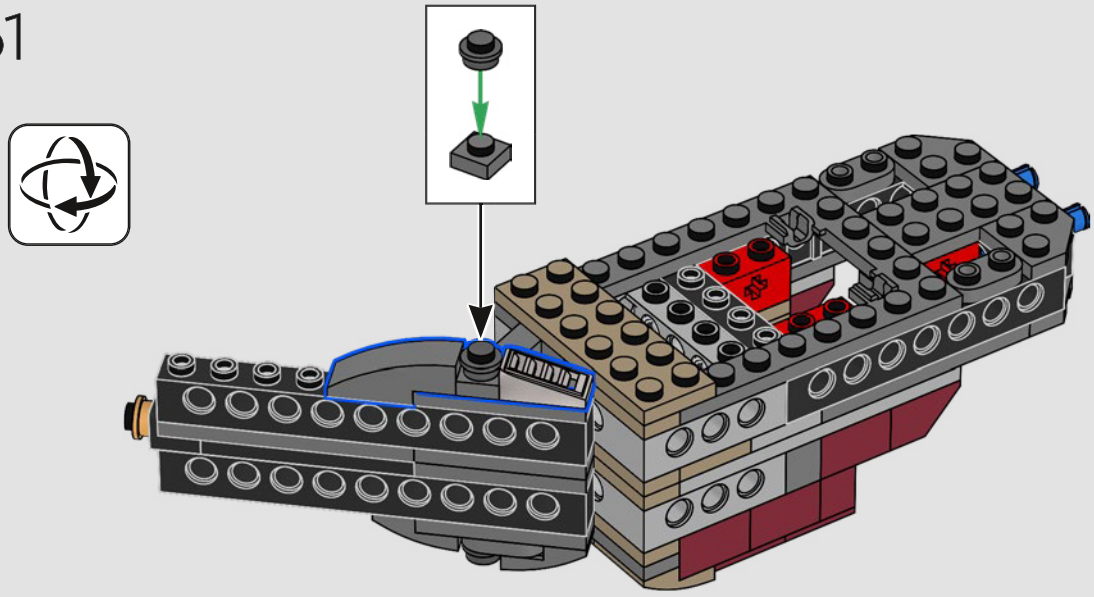

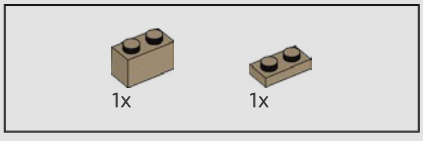

262

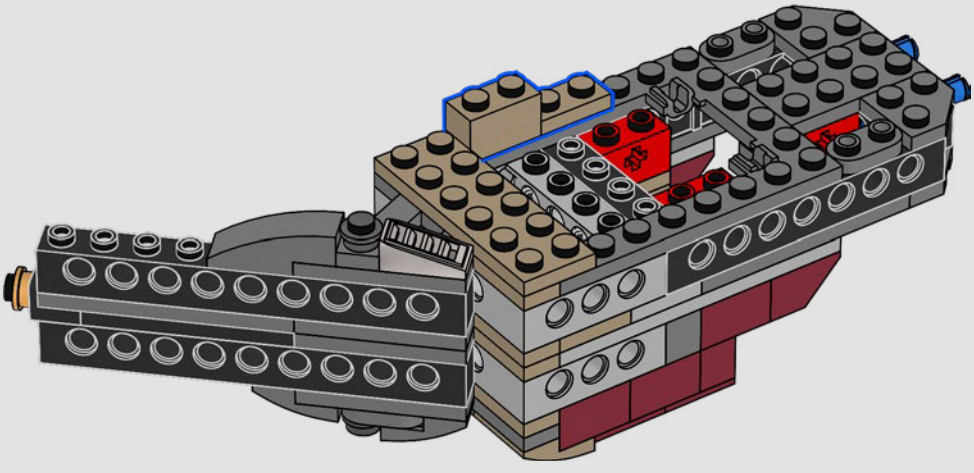

263

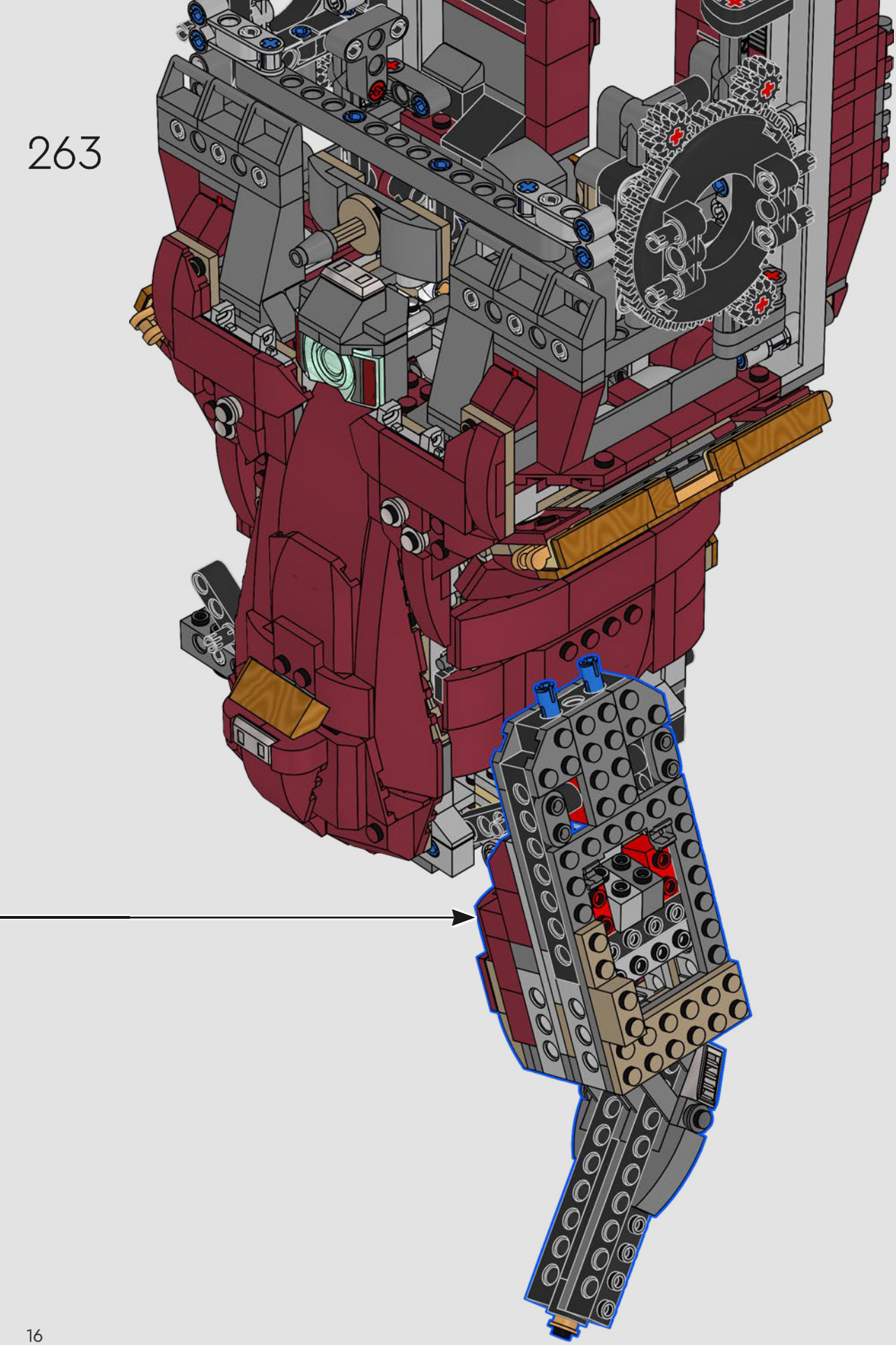

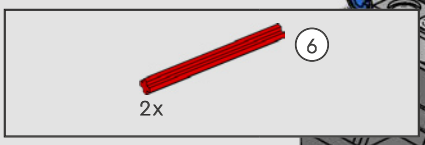

264

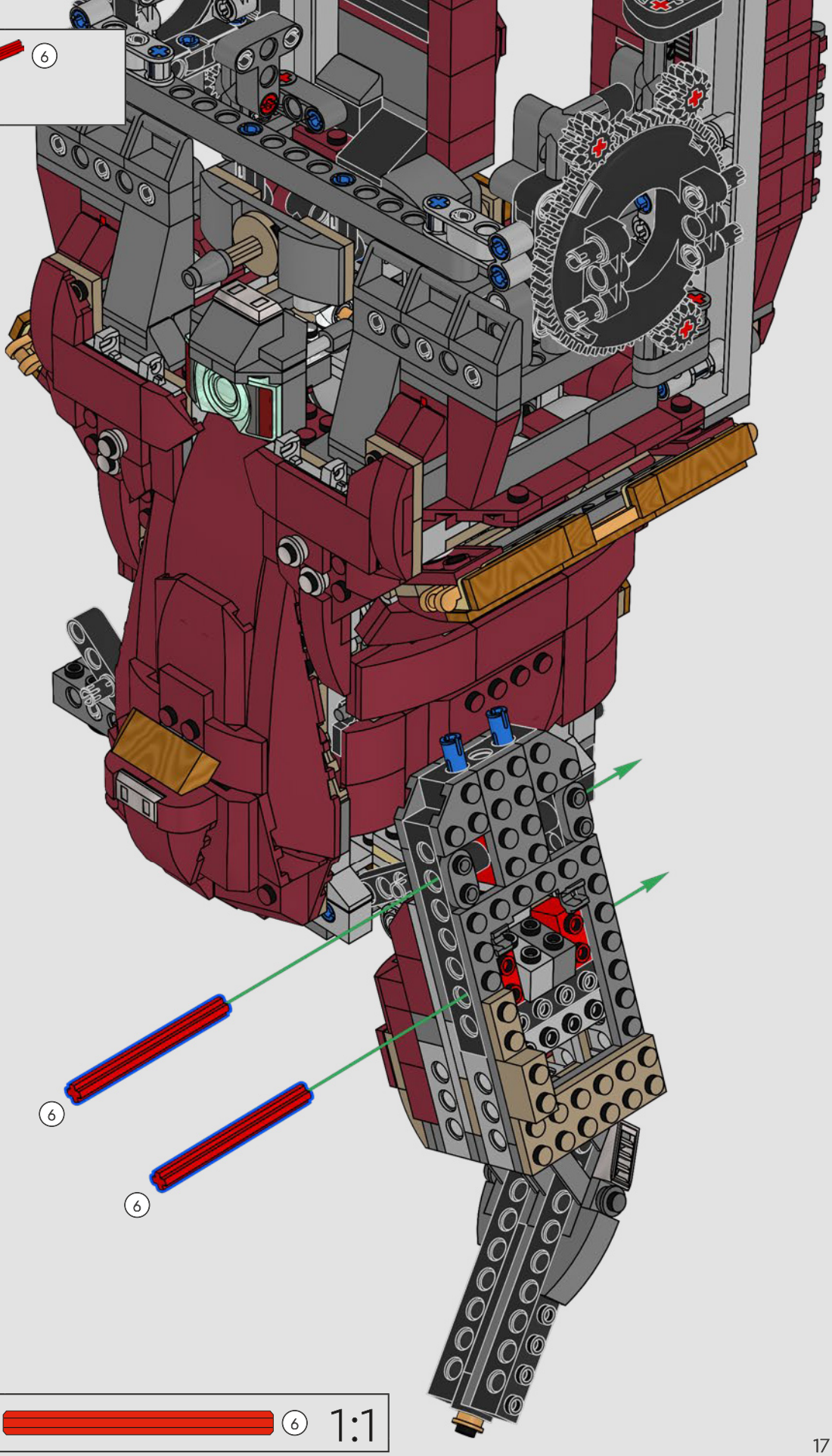

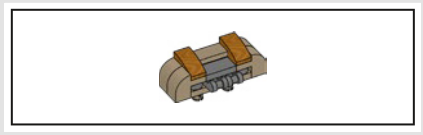

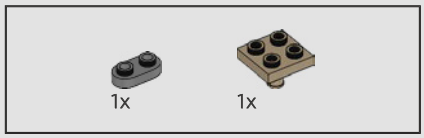

265

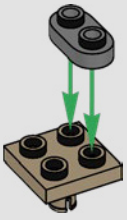

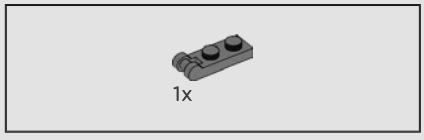

266

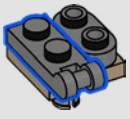

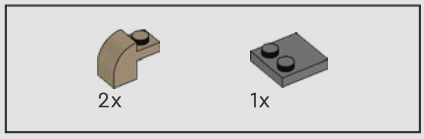

267

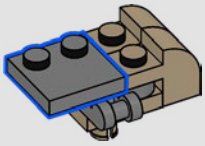

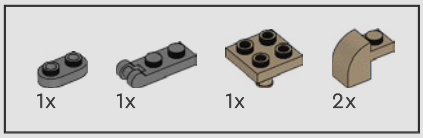

268

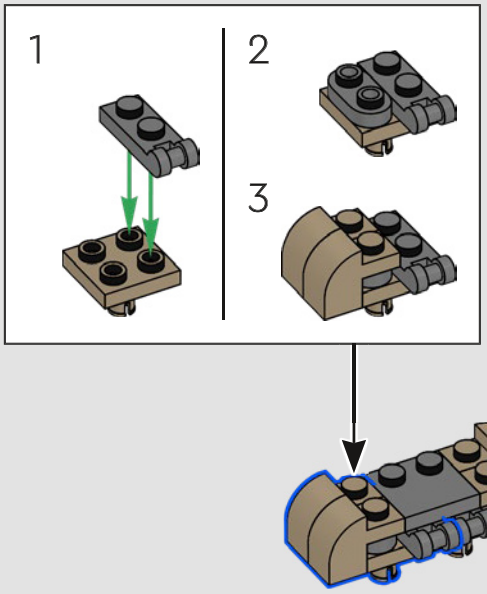

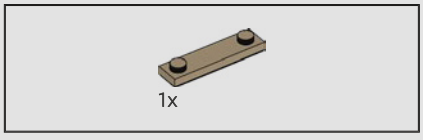

269

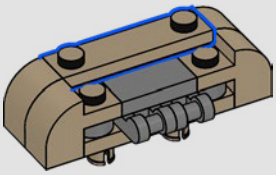



270

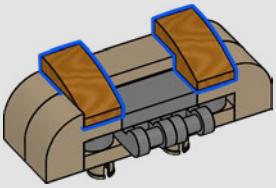

271

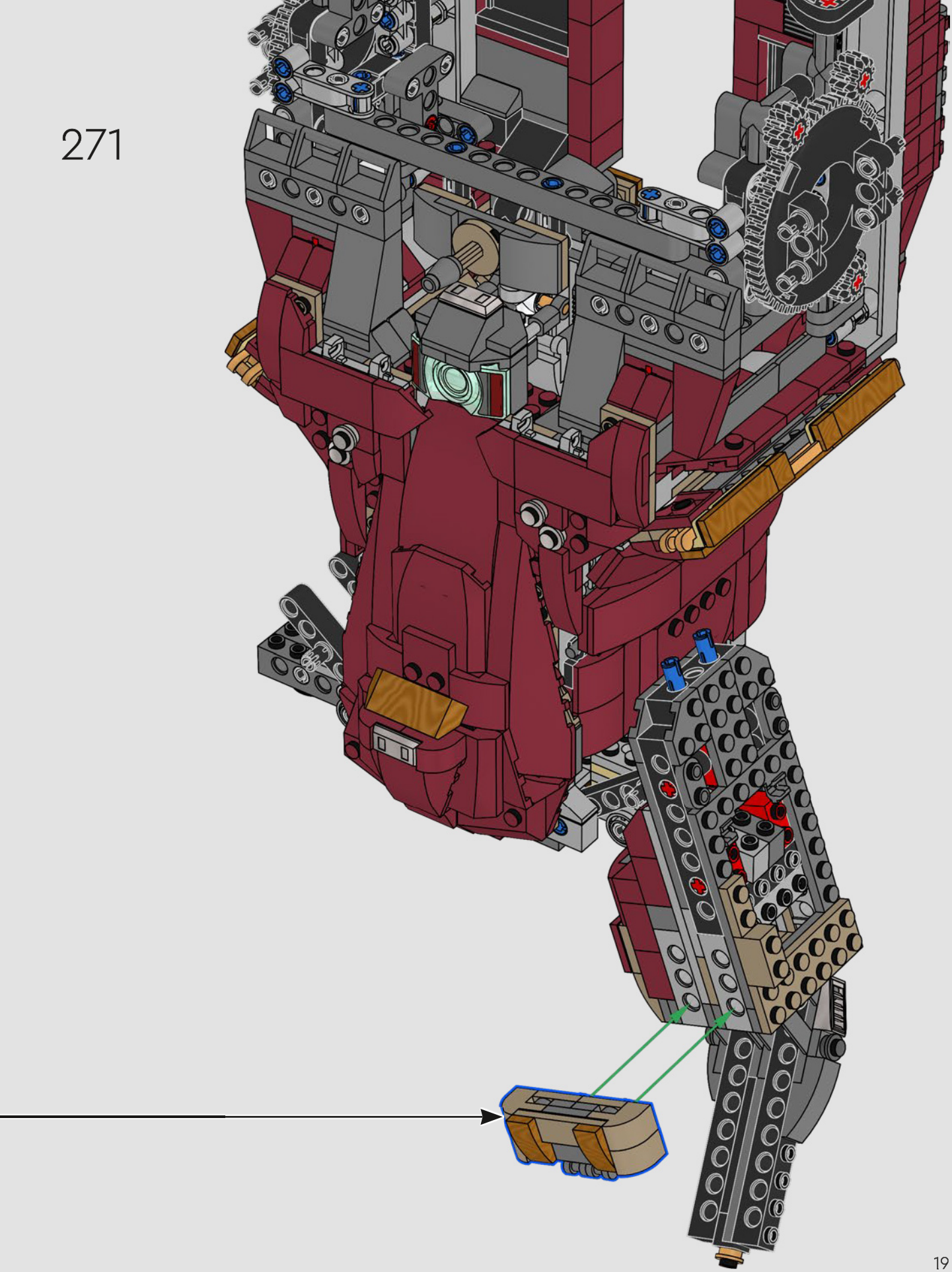

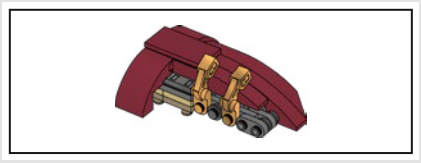

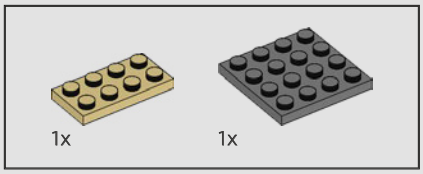

272

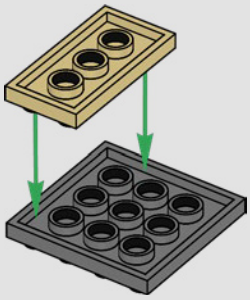

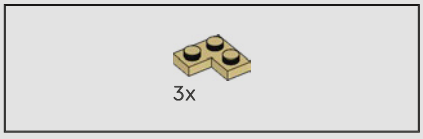

273

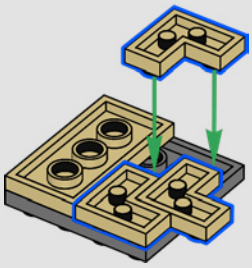

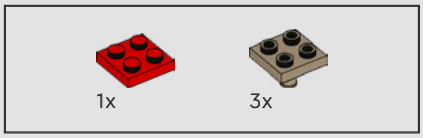

274

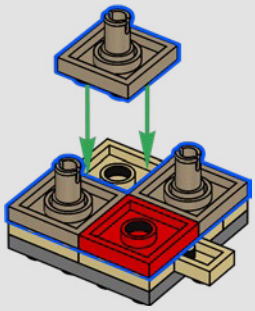

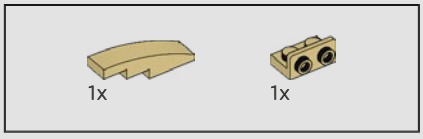

275

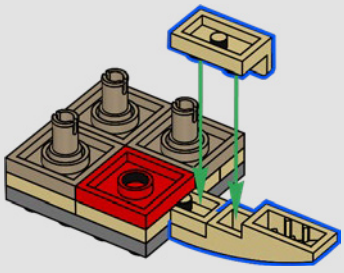

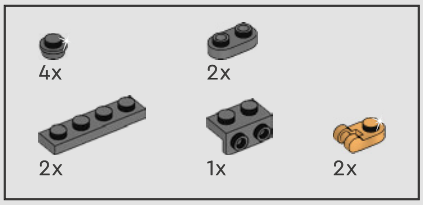

276

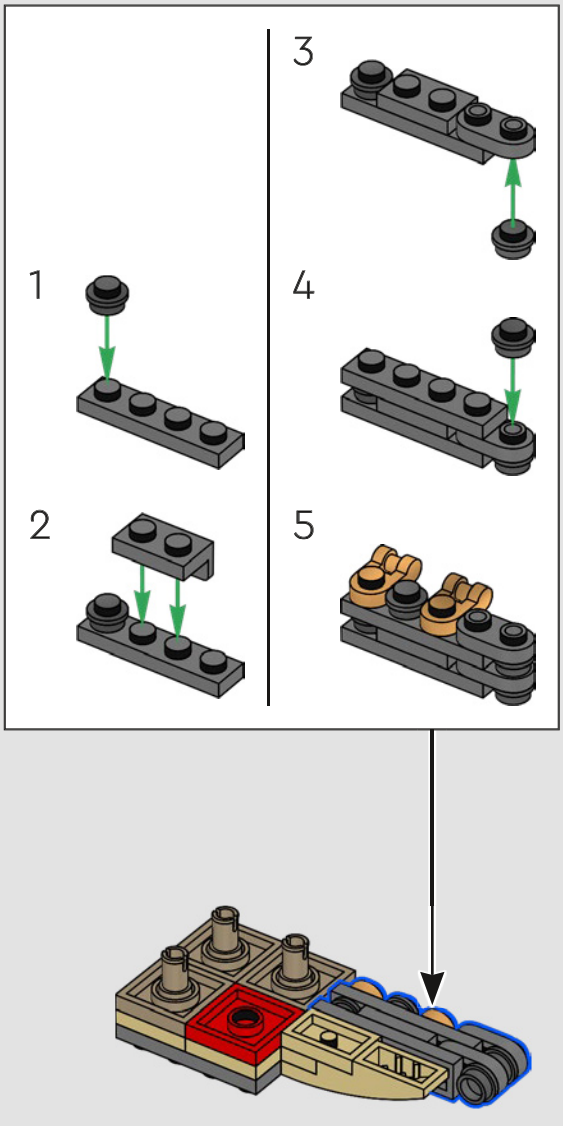

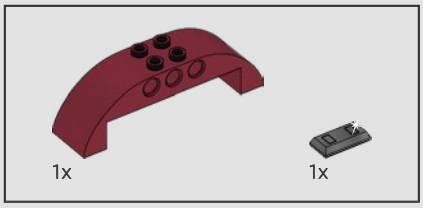

277



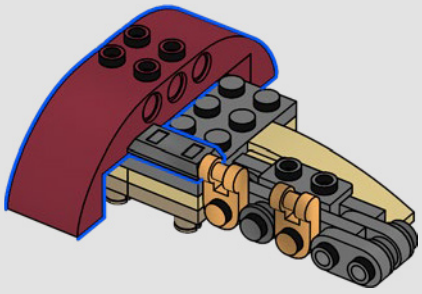

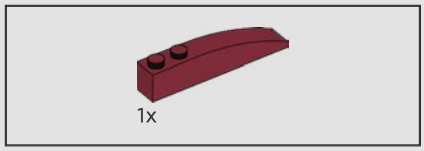

278

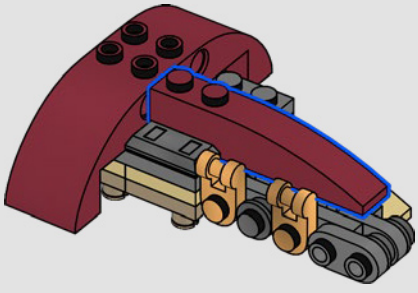

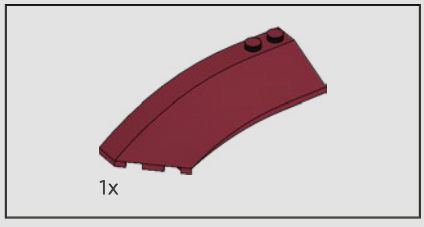

279

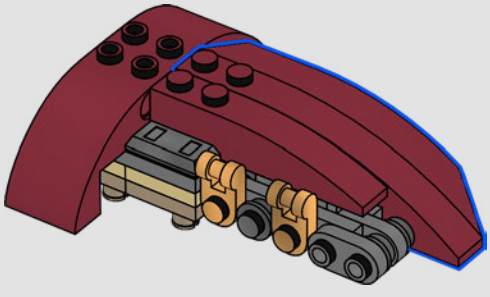

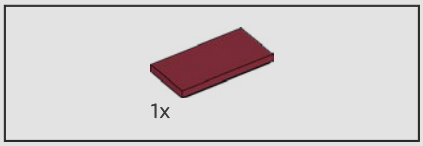

280

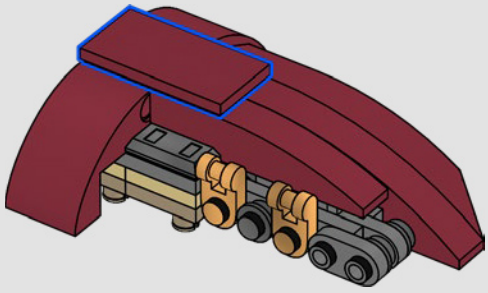



281

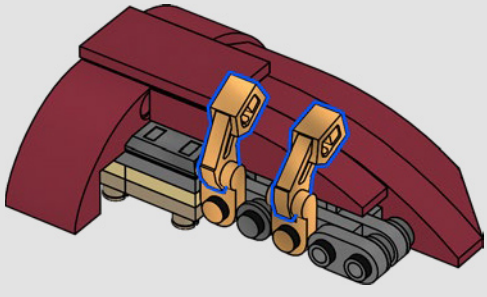

282

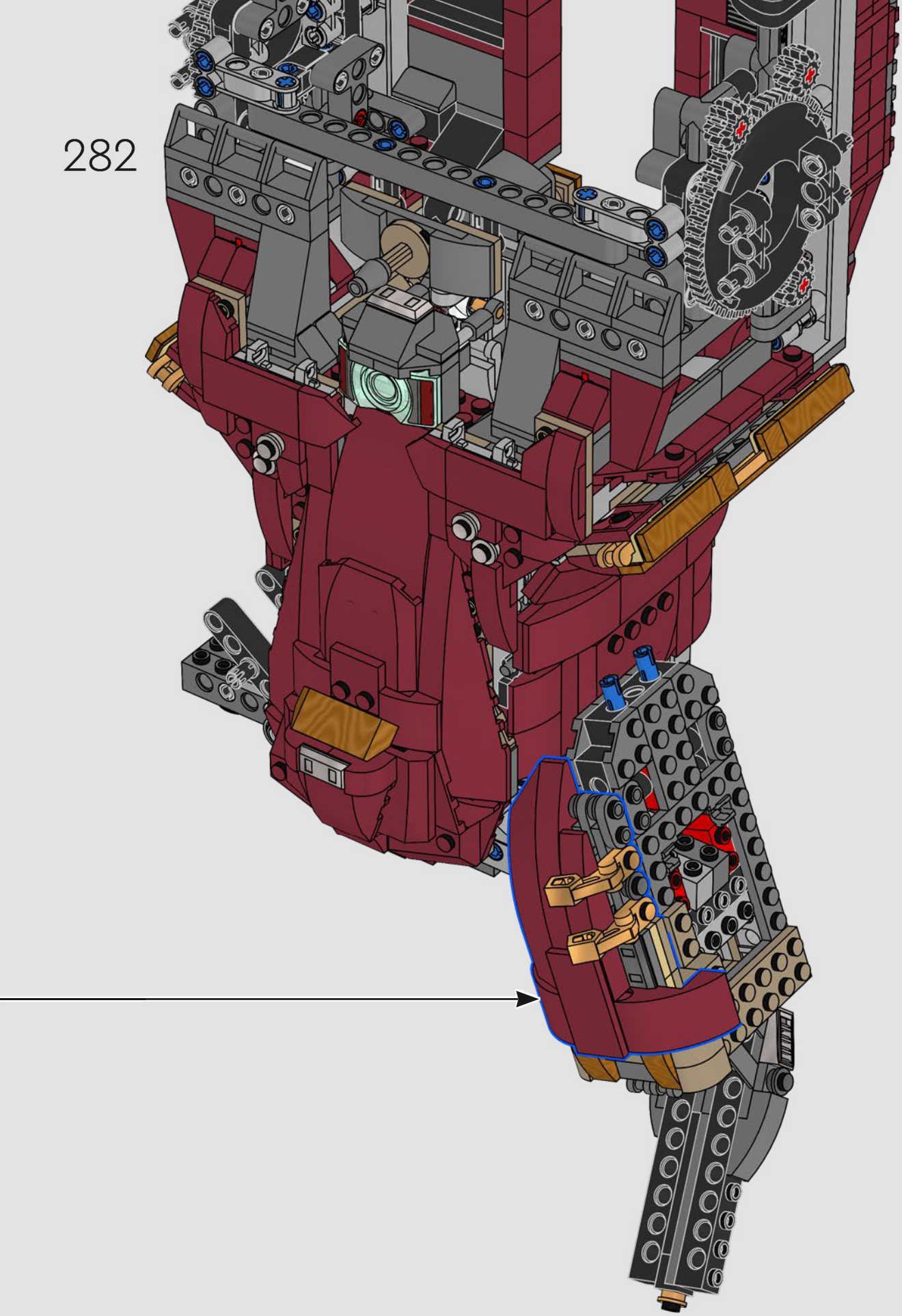

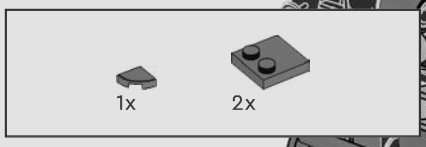

283



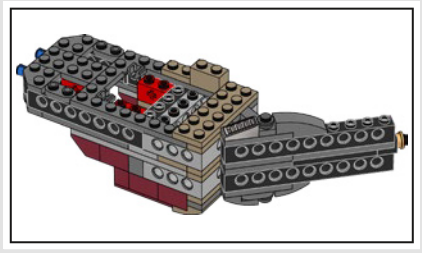

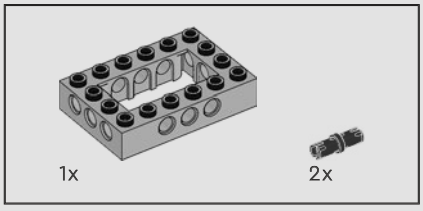

284

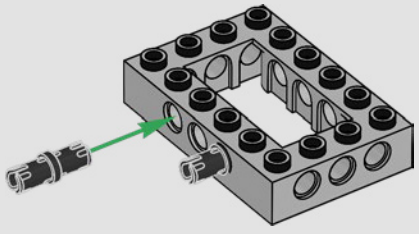

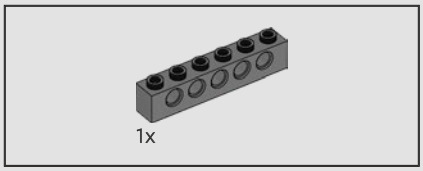

285

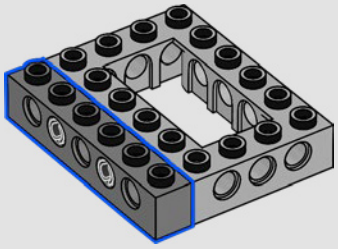

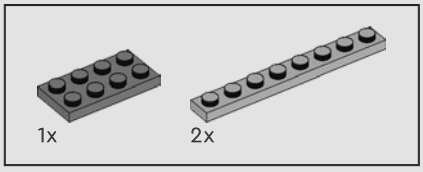

286

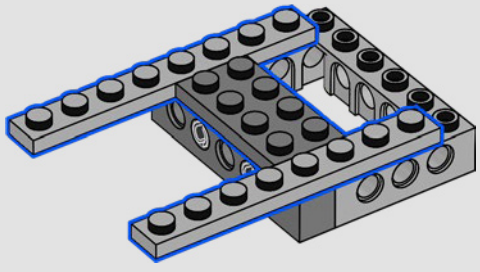

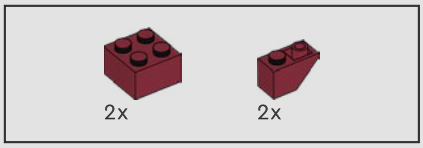

287



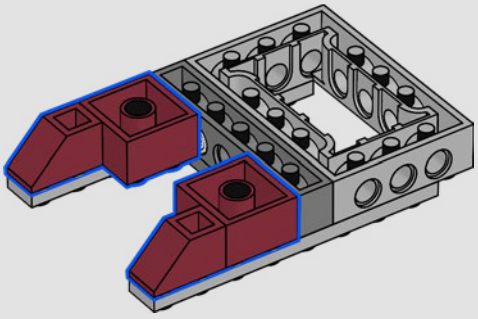

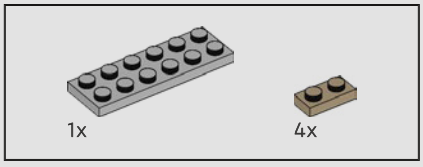

288



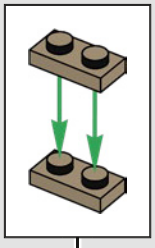

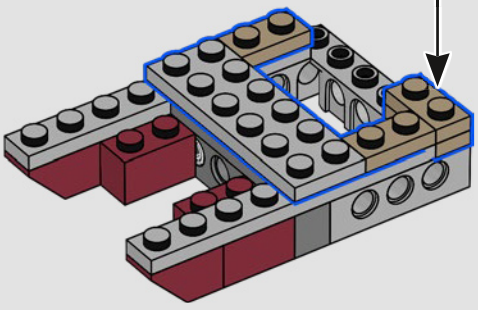

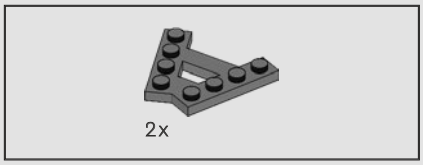

289

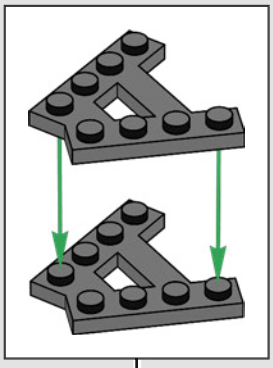

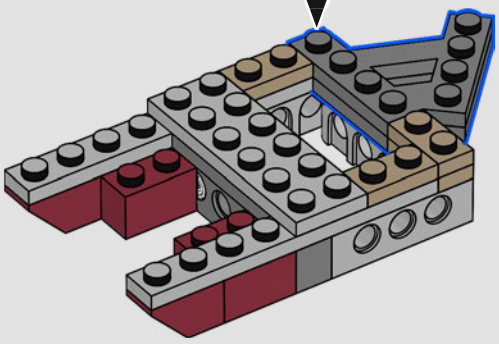

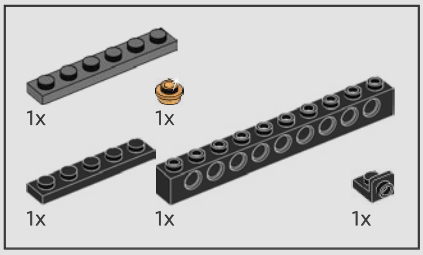

290

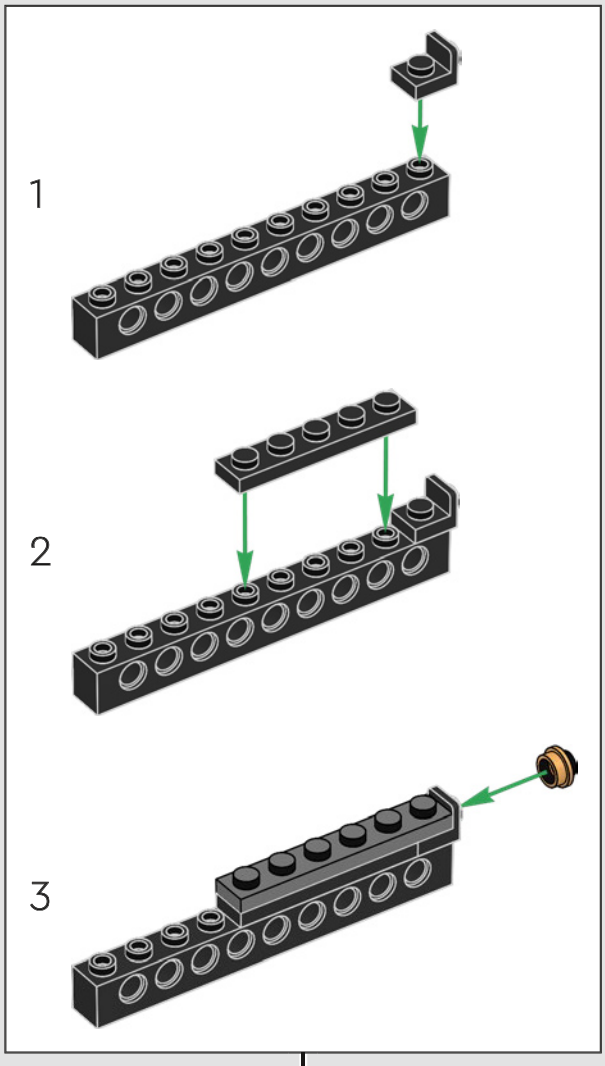

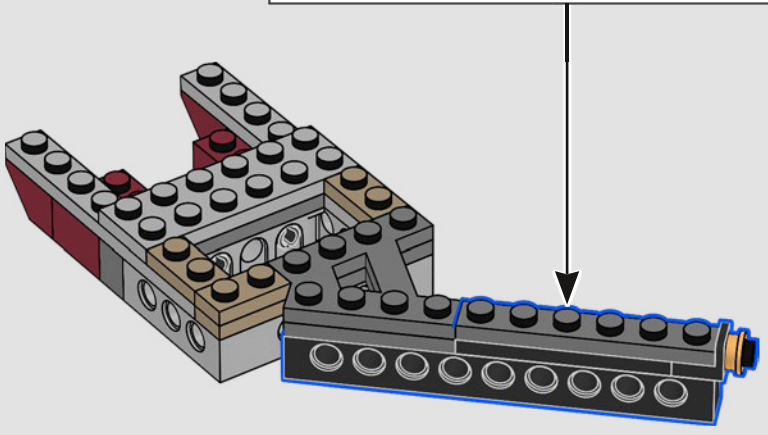

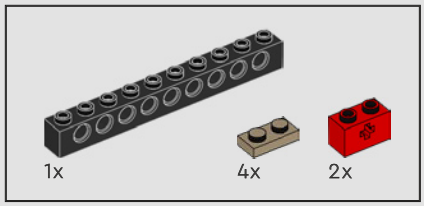

291

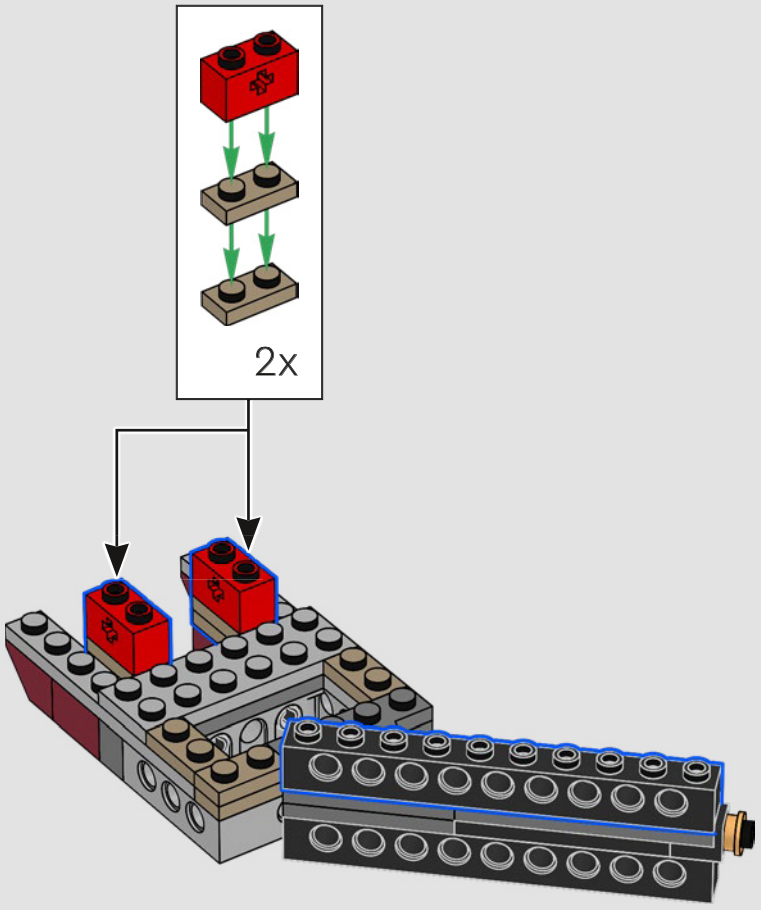

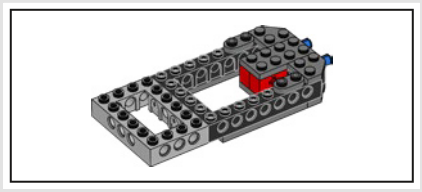

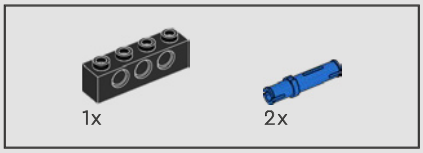

292

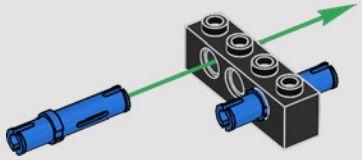

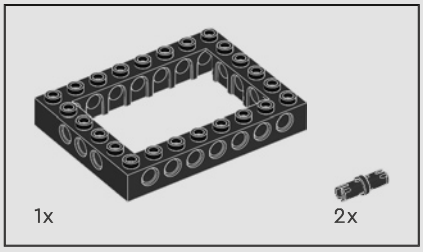

293

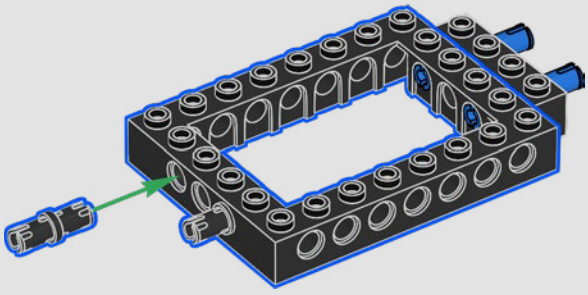

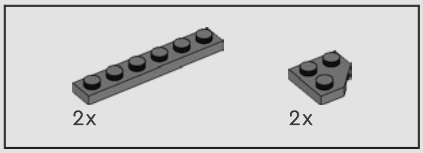

294



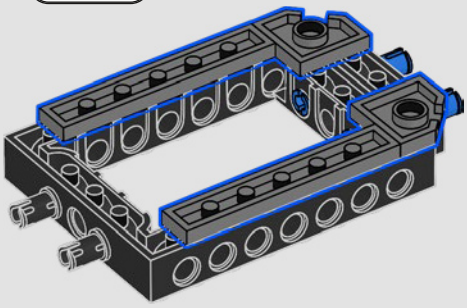



295

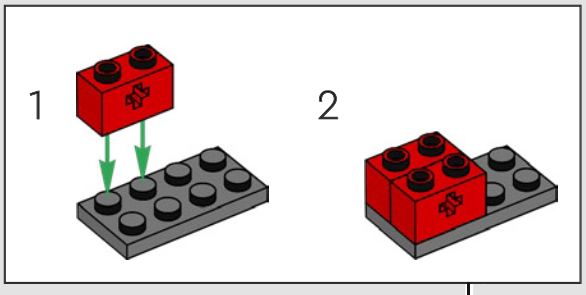

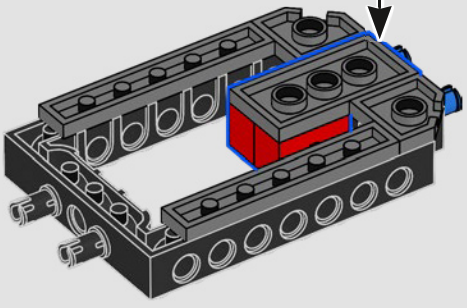

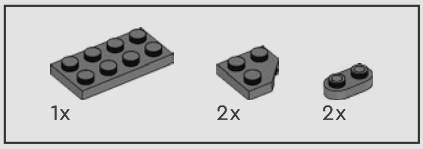

296



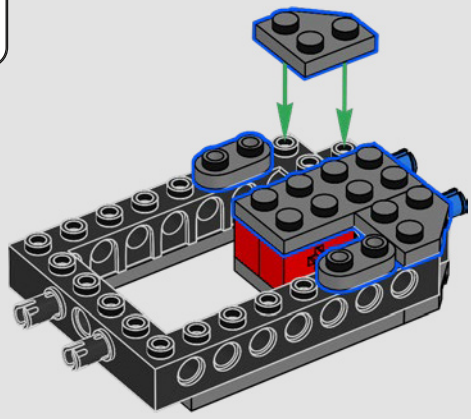

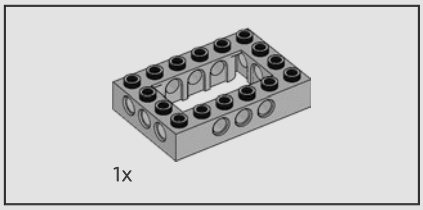

297

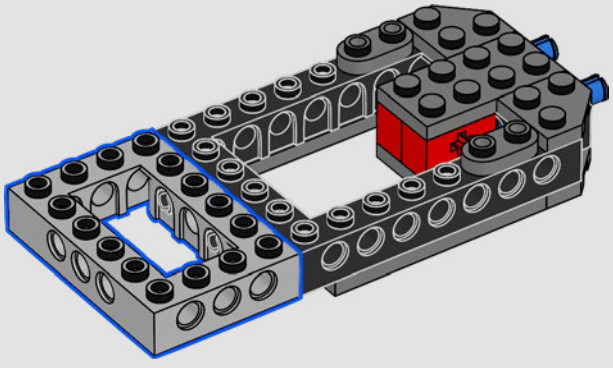

298

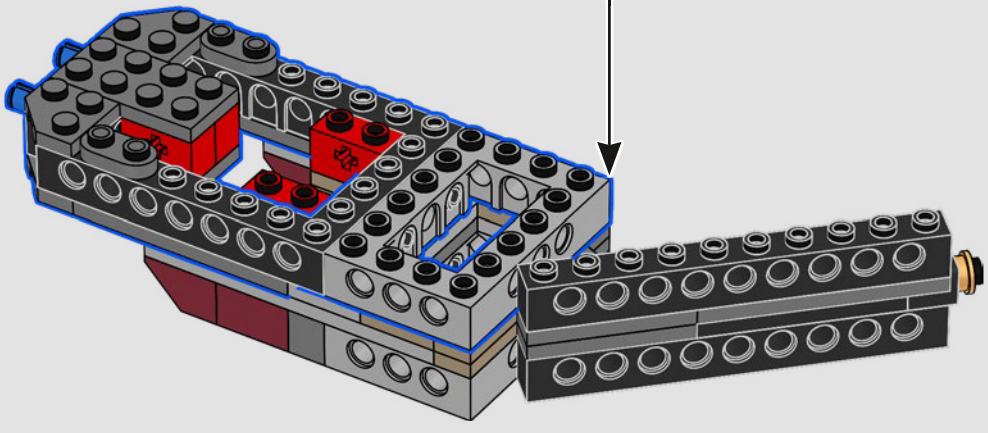

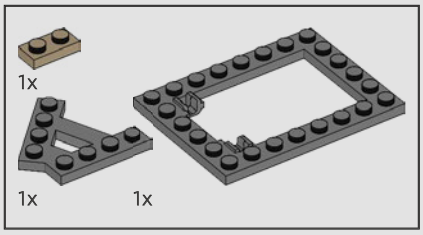

299

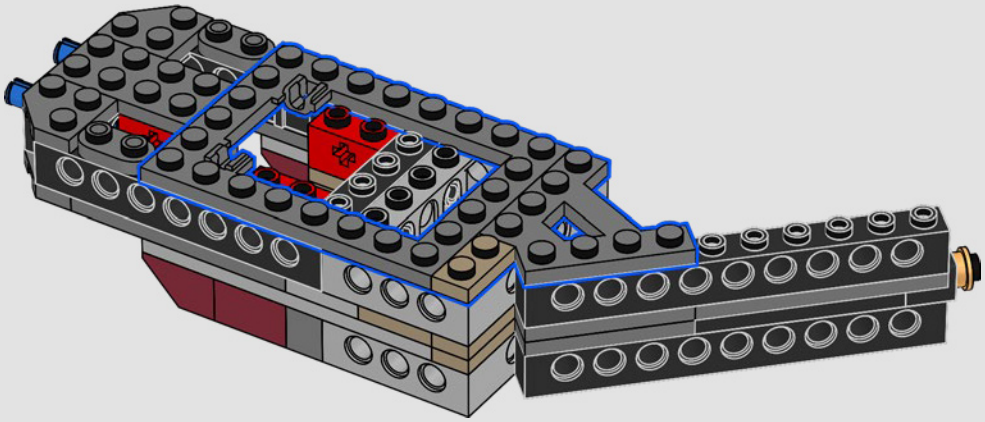

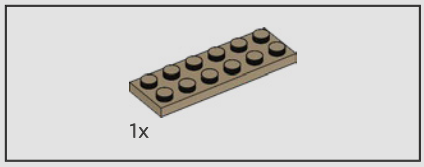

300

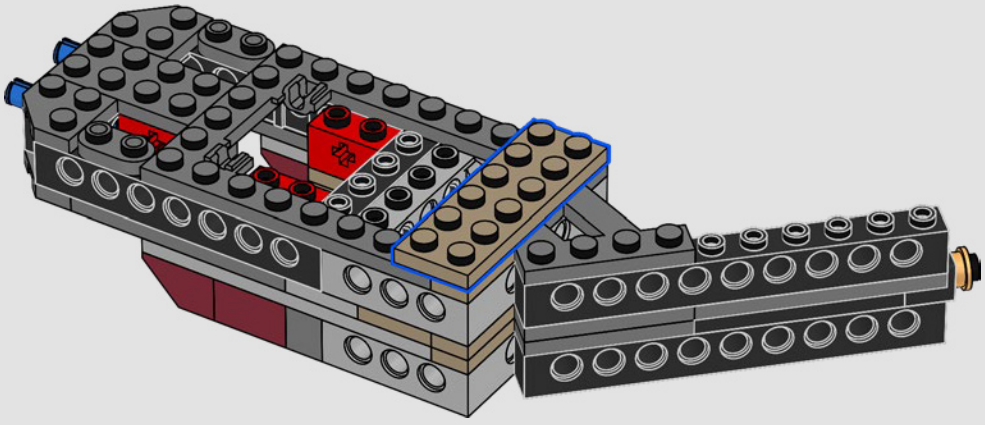

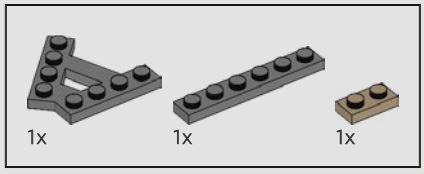

301

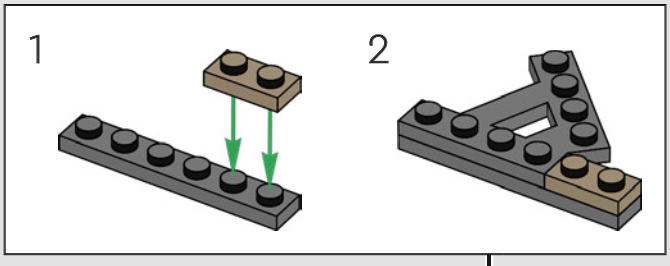



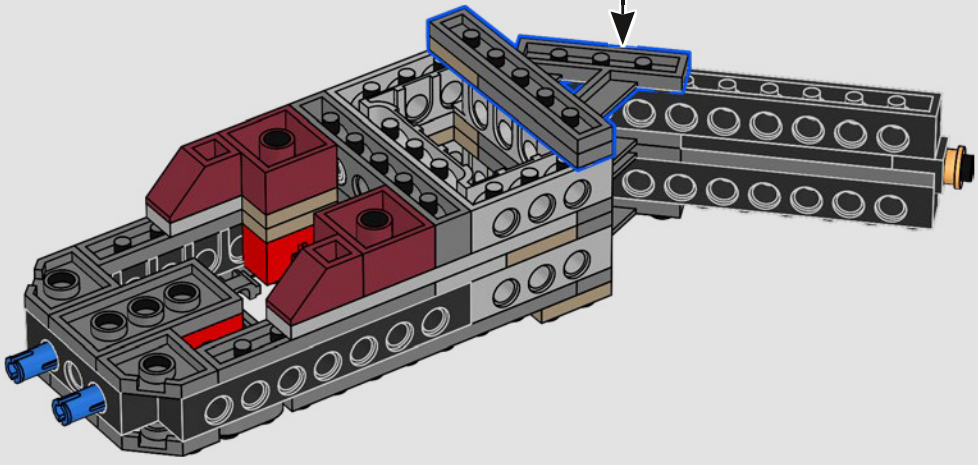

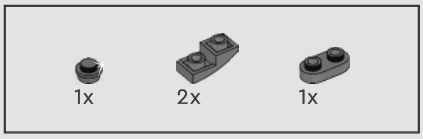

302

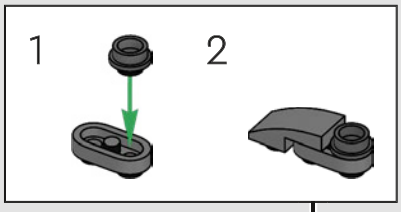

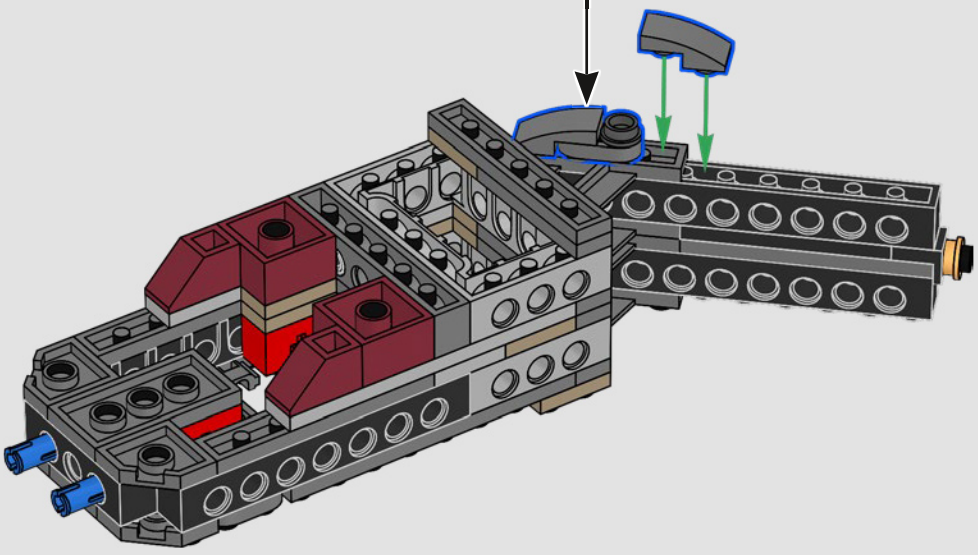

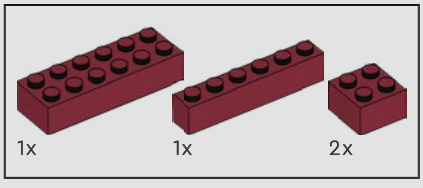

303

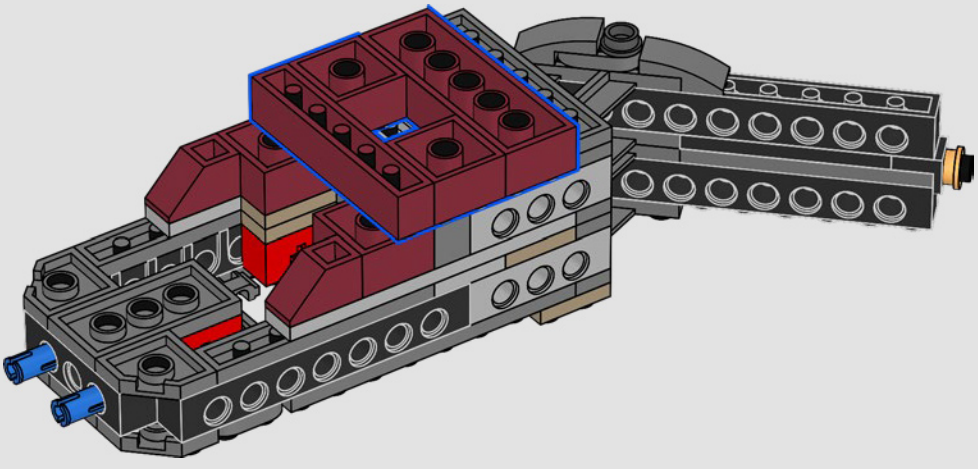

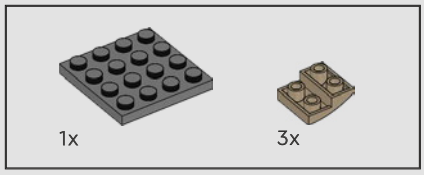

304

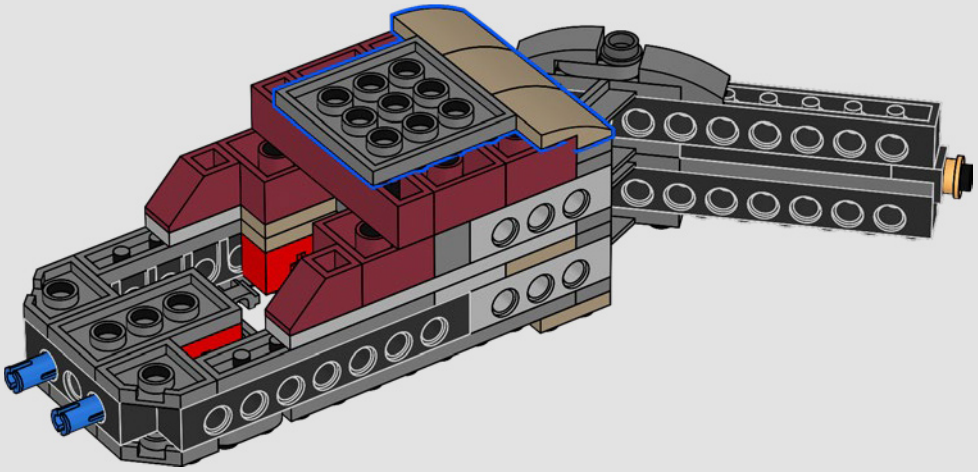

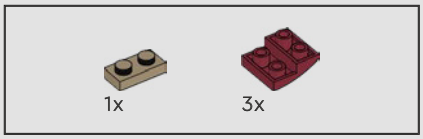

305

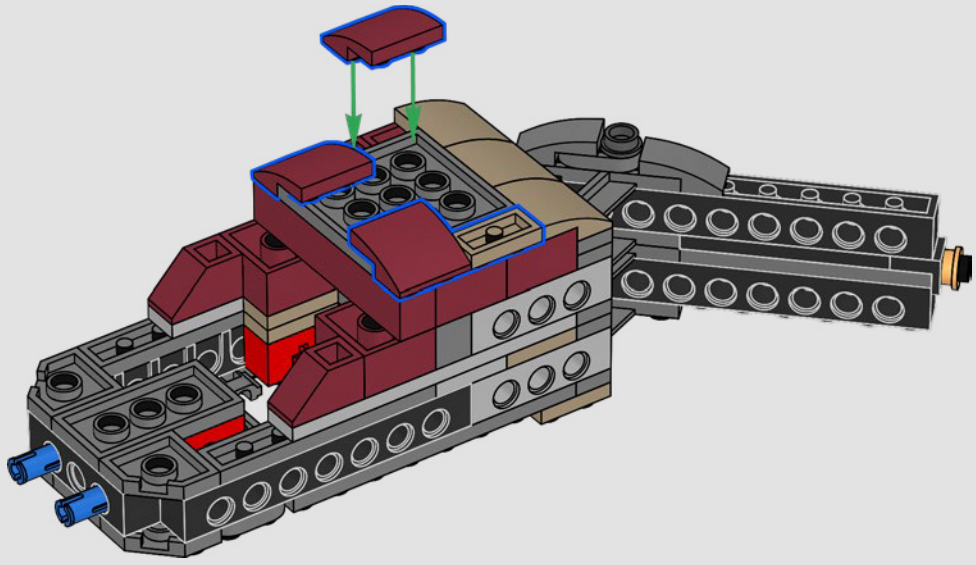



306

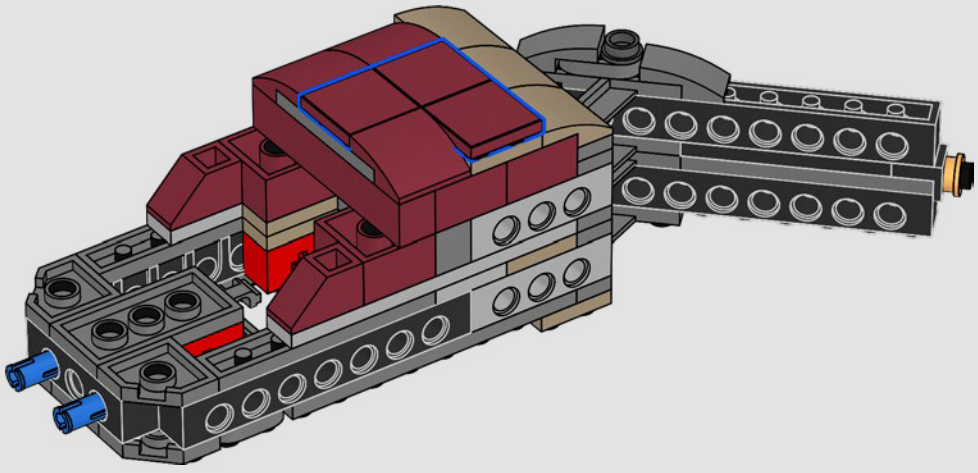

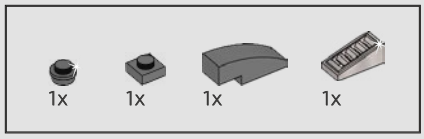

307

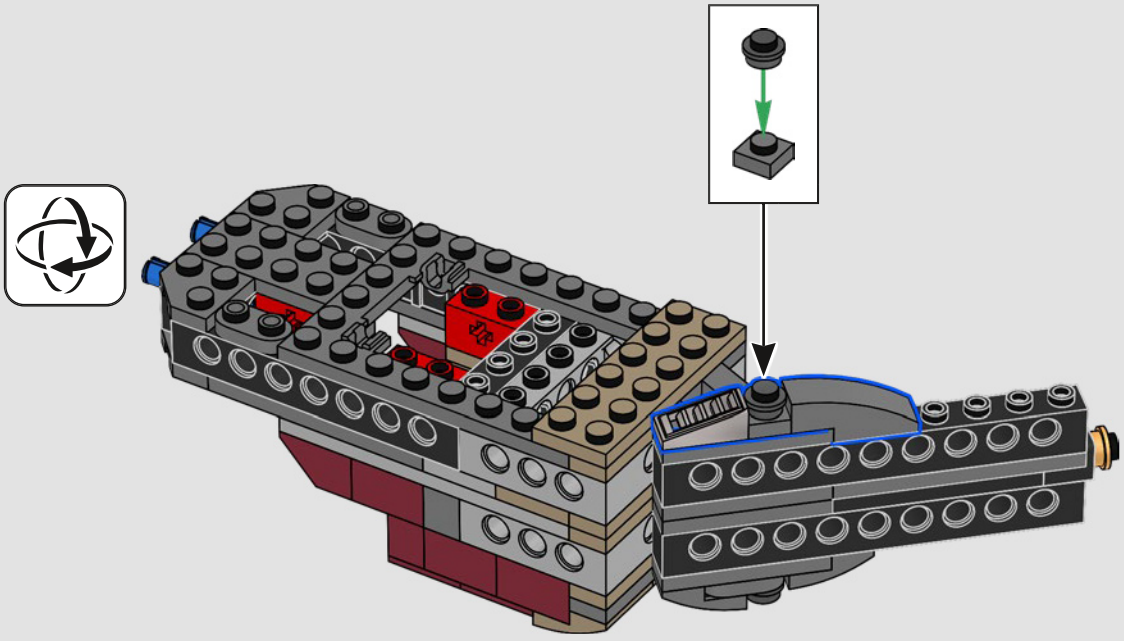

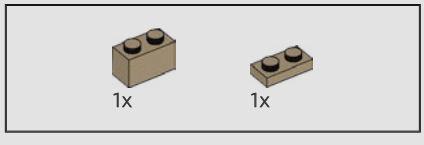

308

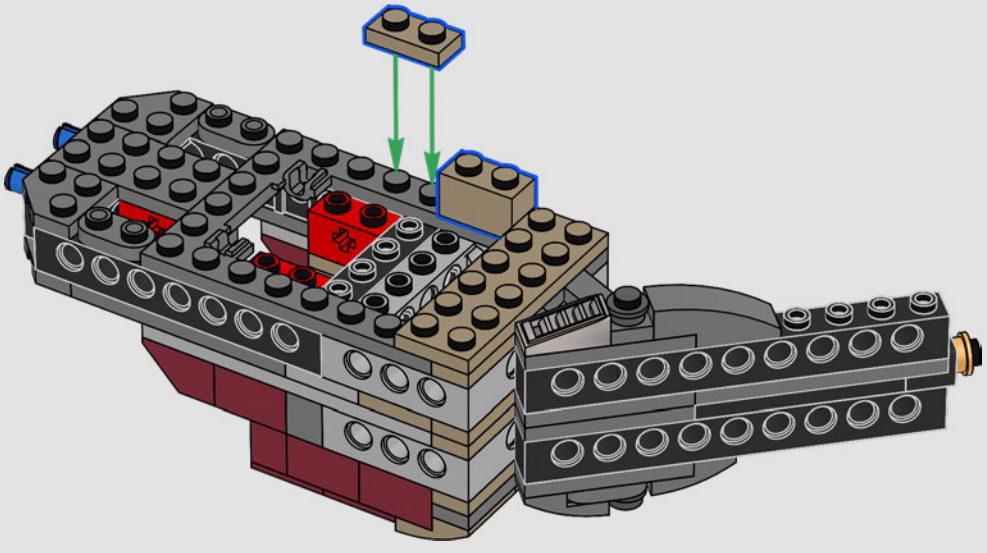

309

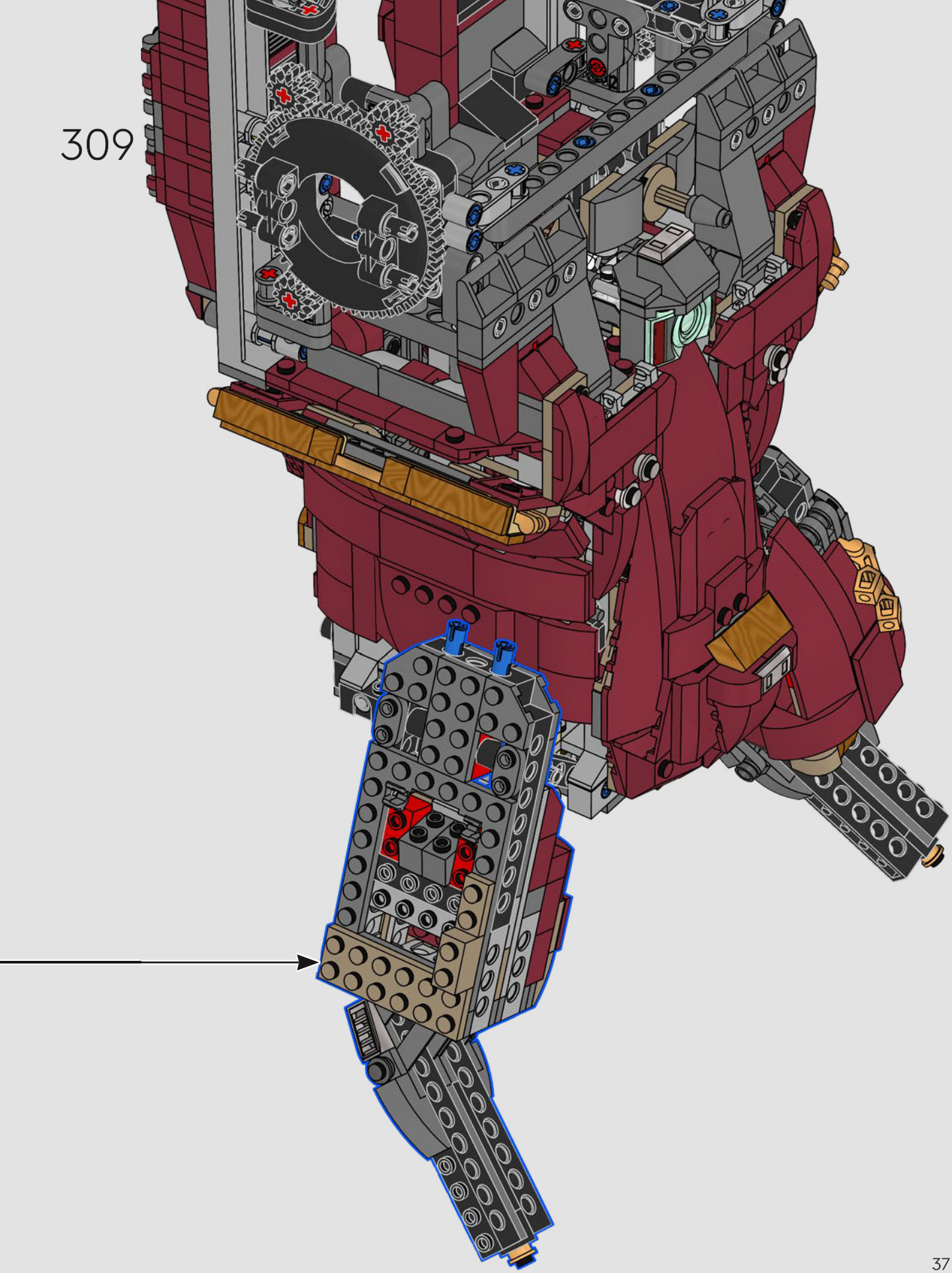

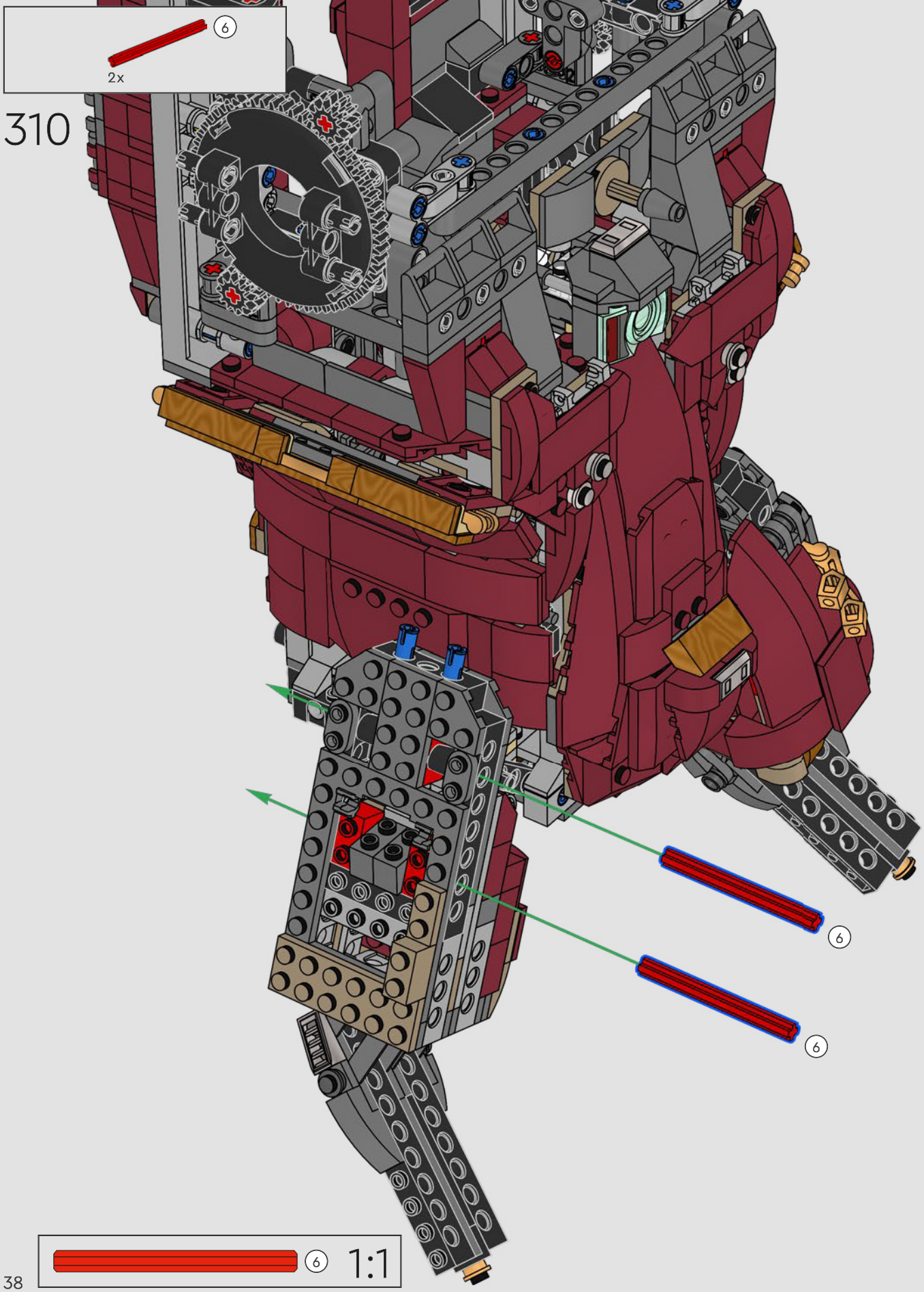
6
2x
310
6
6
6
1:1

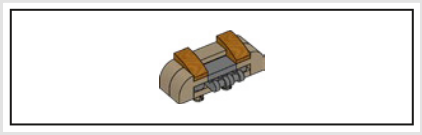

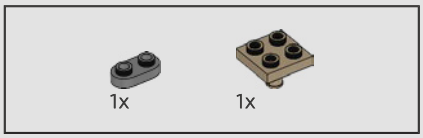

311

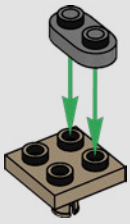

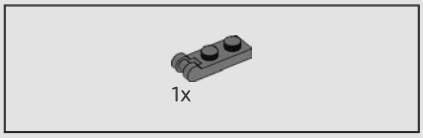

312



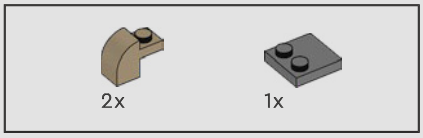

313

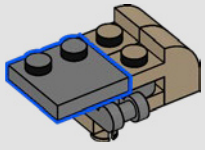

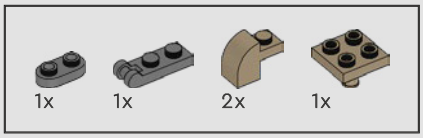

314

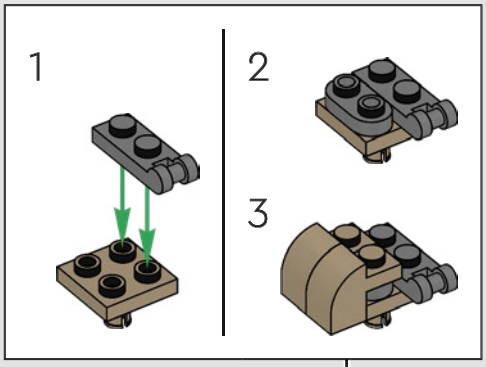

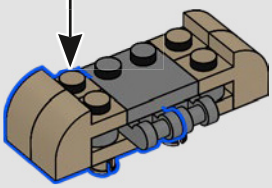

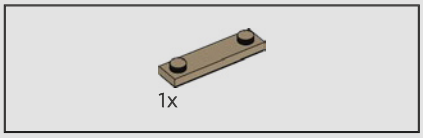

315

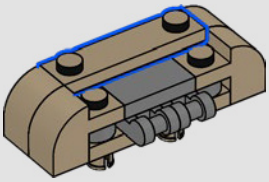



316

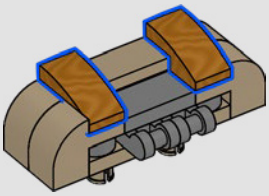

317

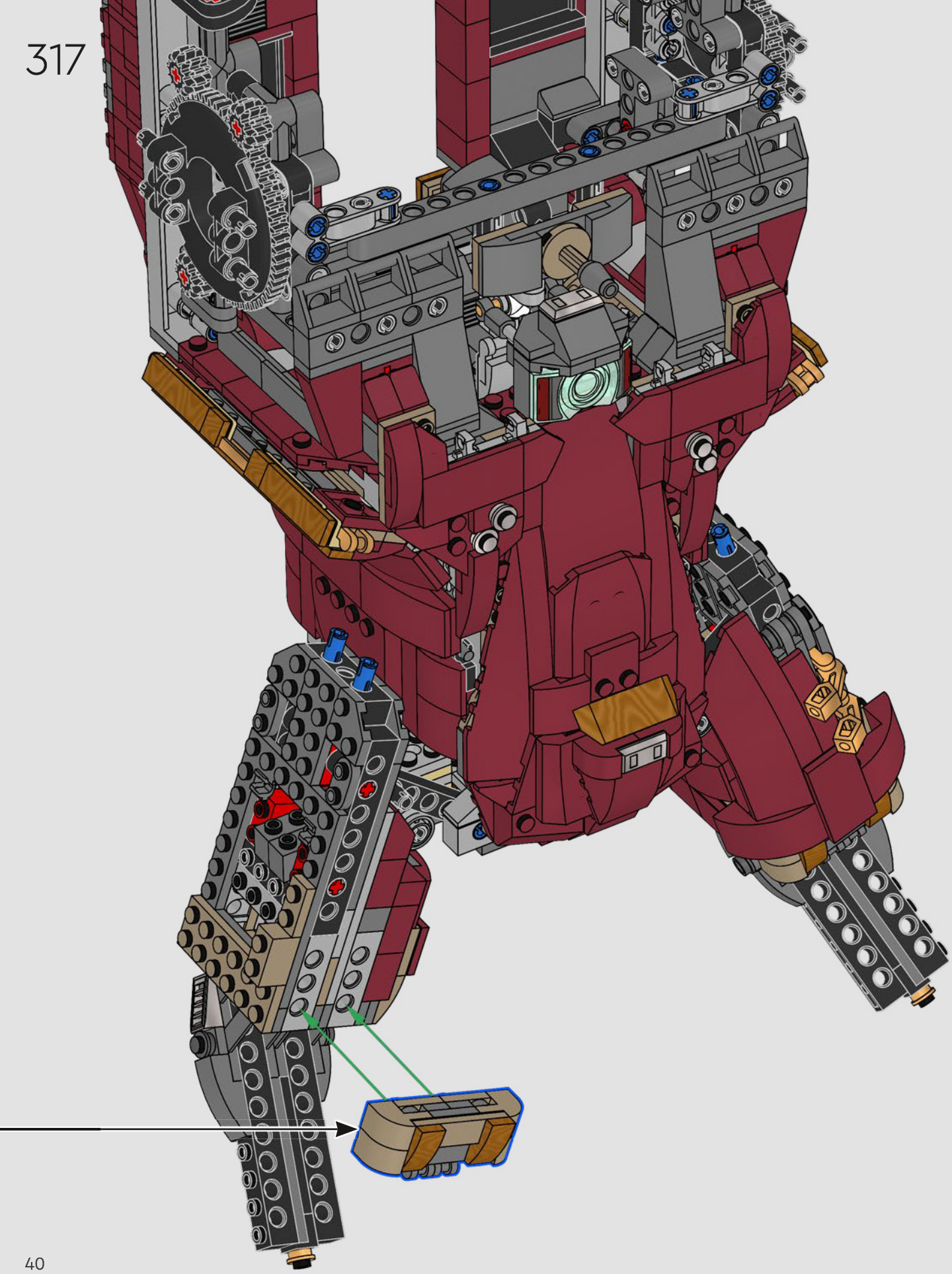



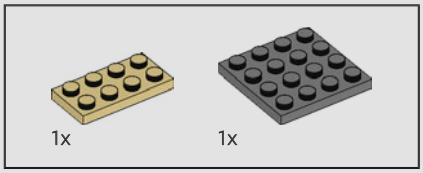

318

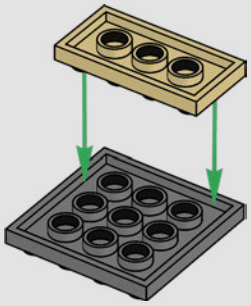

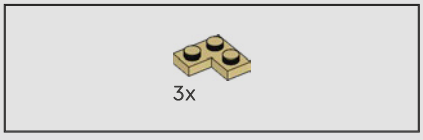

319

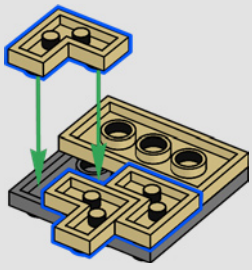

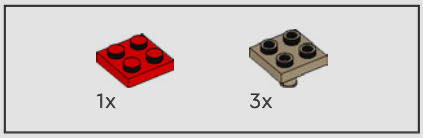

320

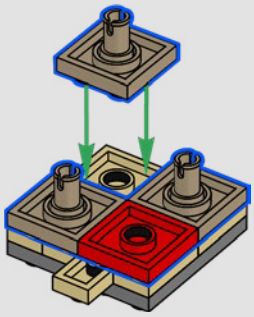

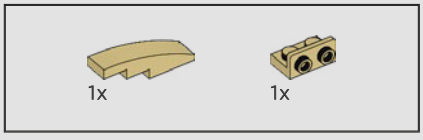

321

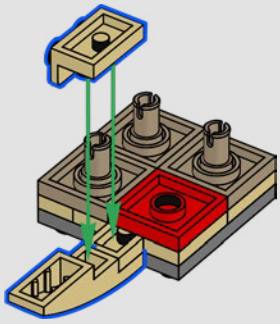

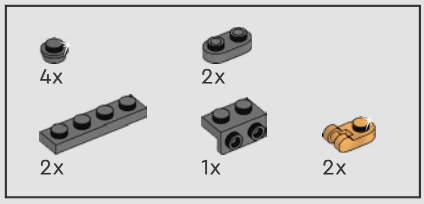

322

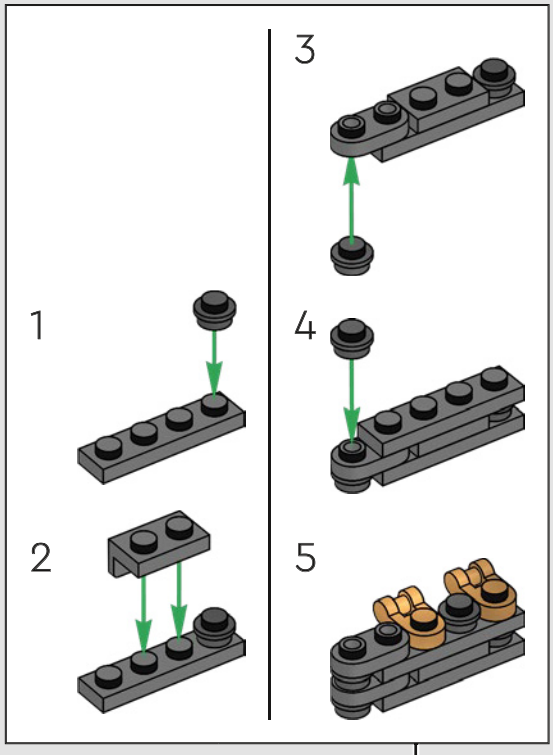

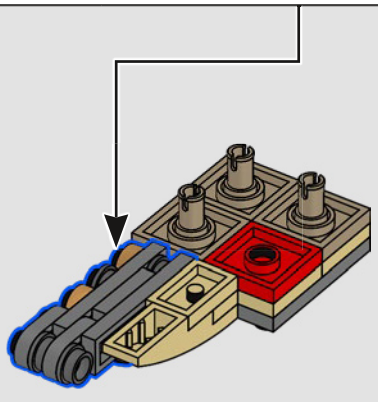

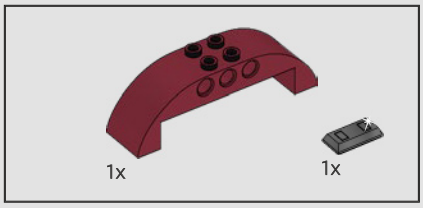

323

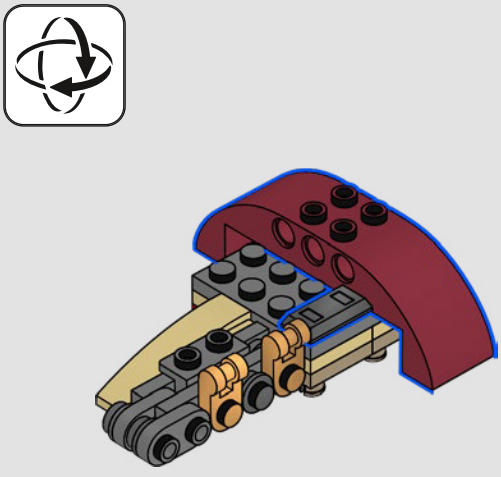

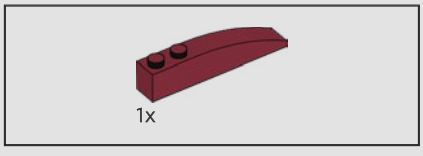

324

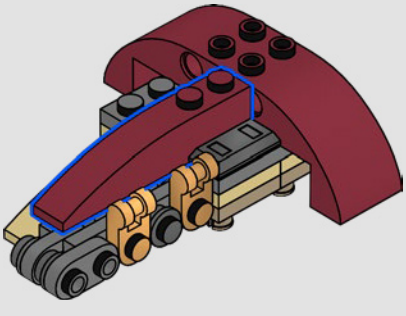

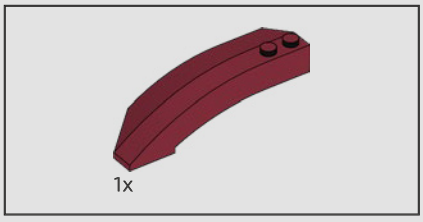

325

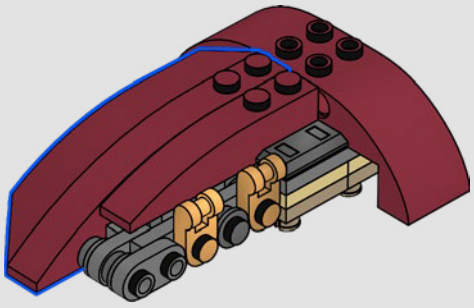

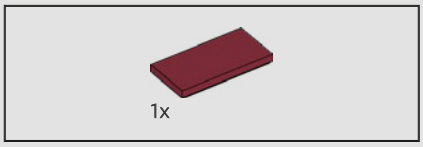

326

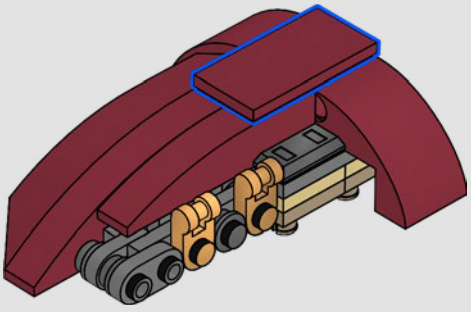



327

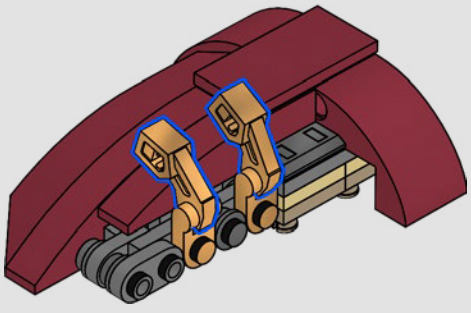

328

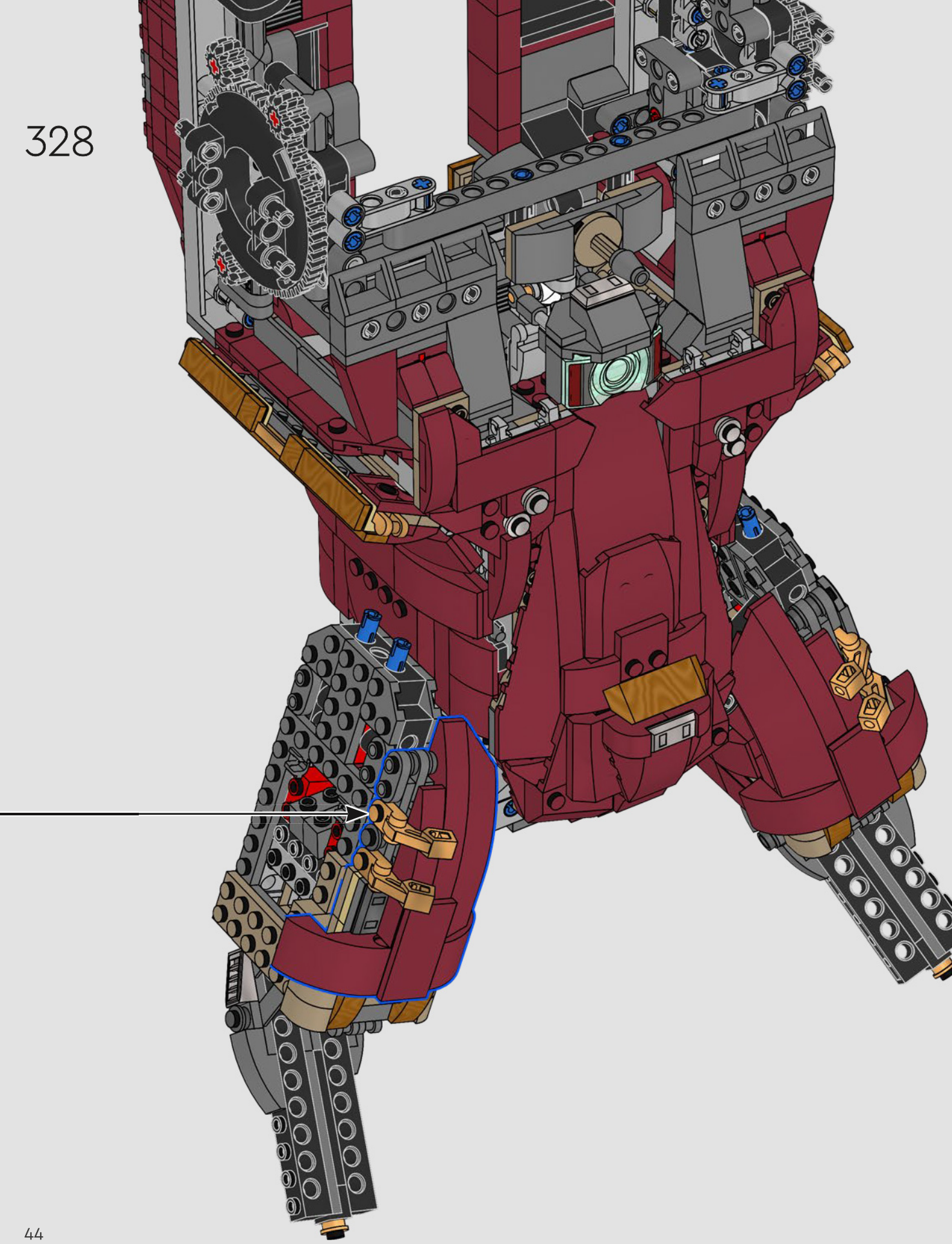

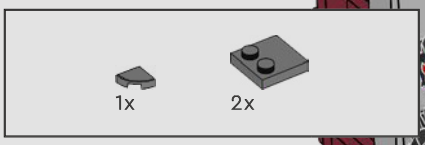

329


9

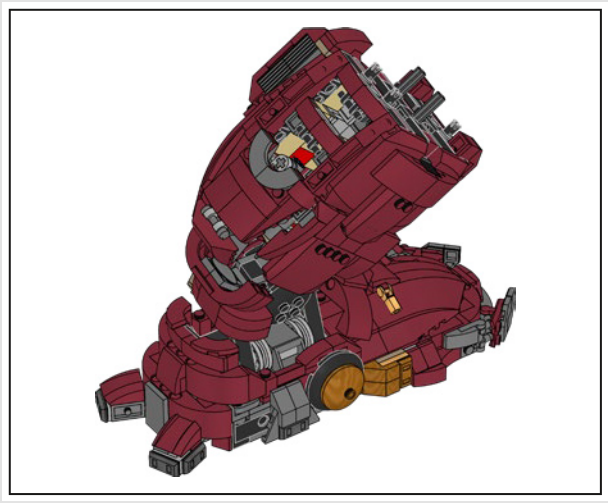

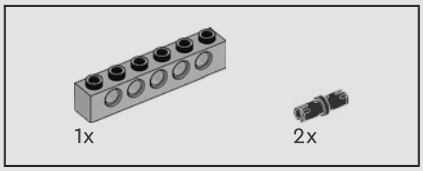

330

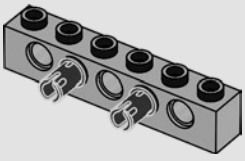

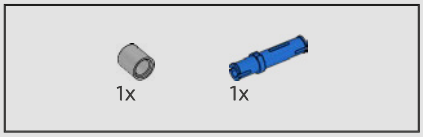

331

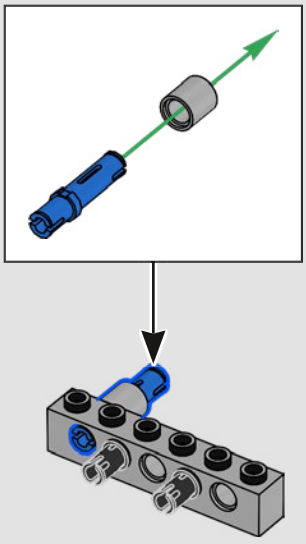

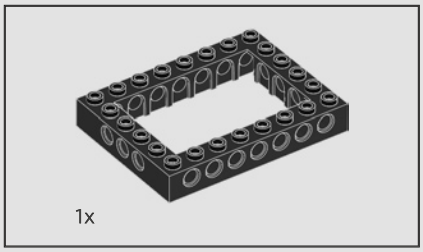

332

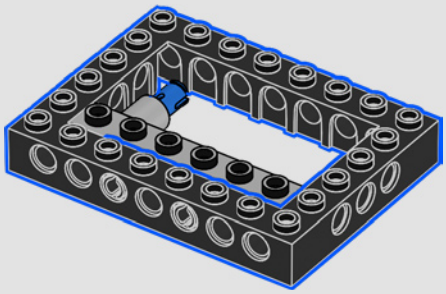

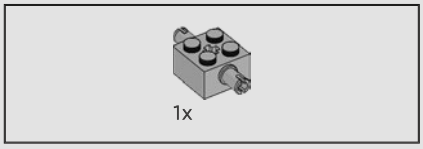

333

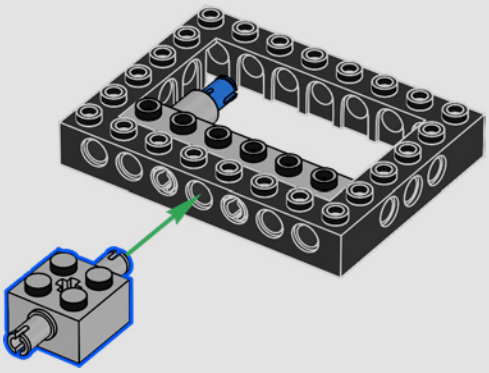

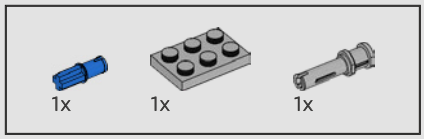

334



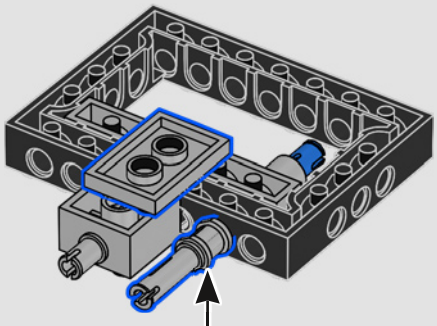

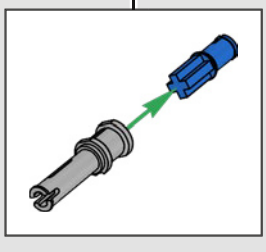

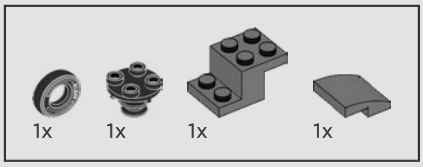

335

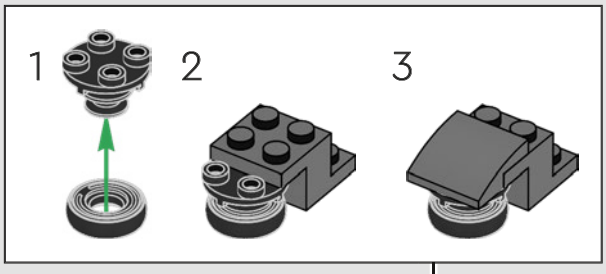

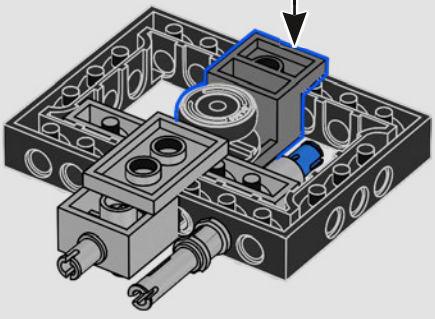

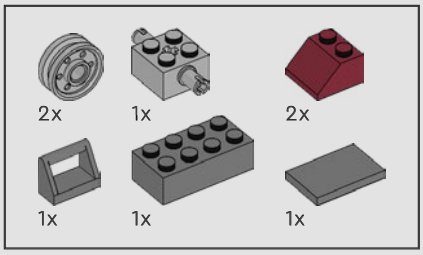

336

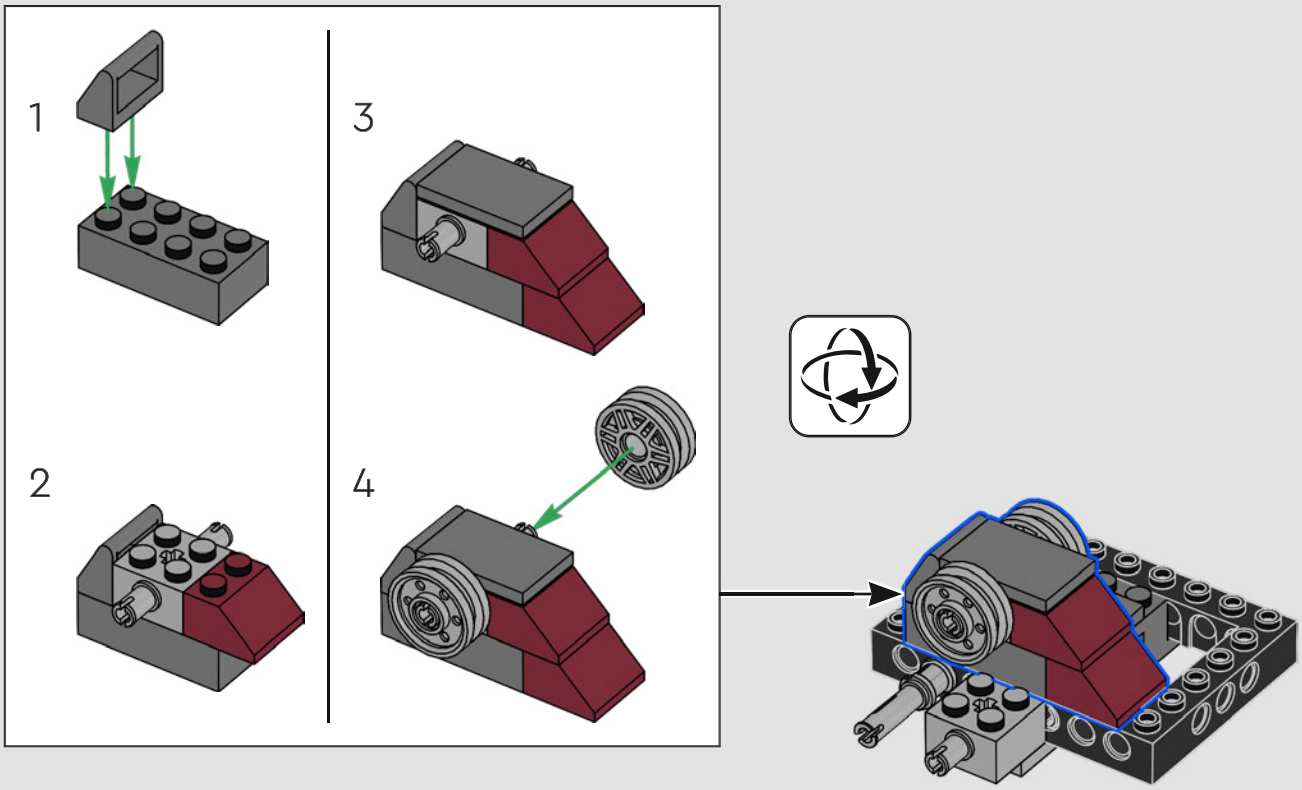

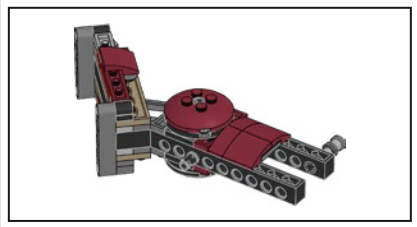

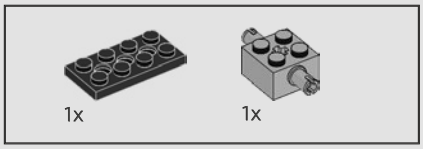

337

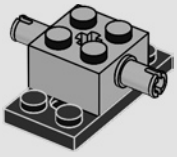

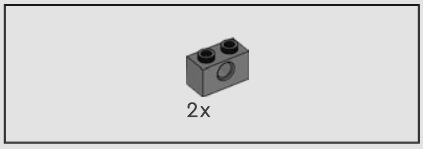

338

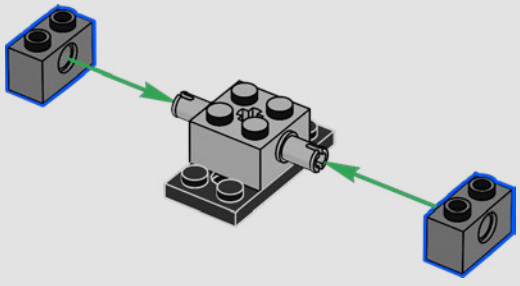

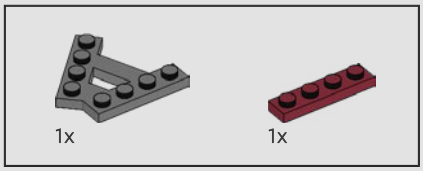

339

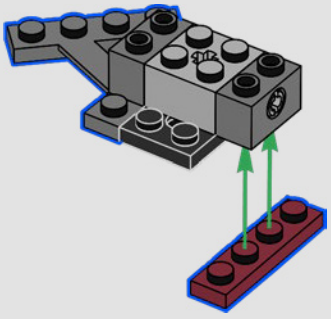

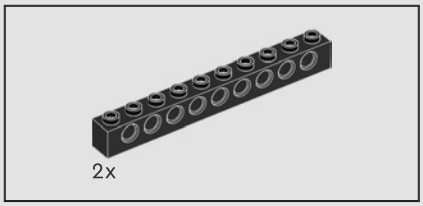

340

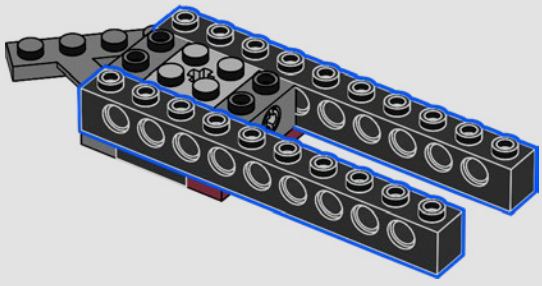

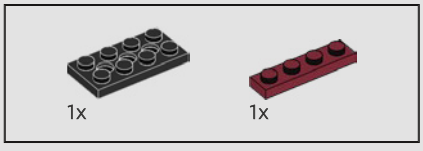

341

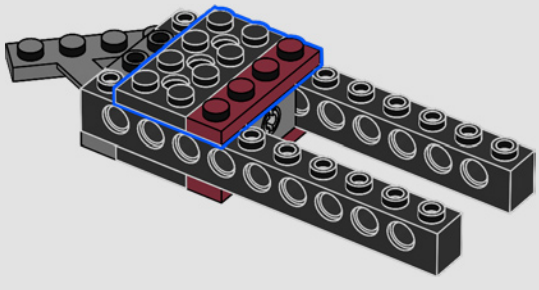

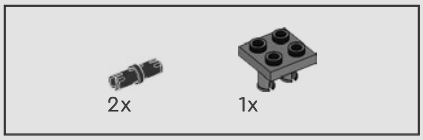

342

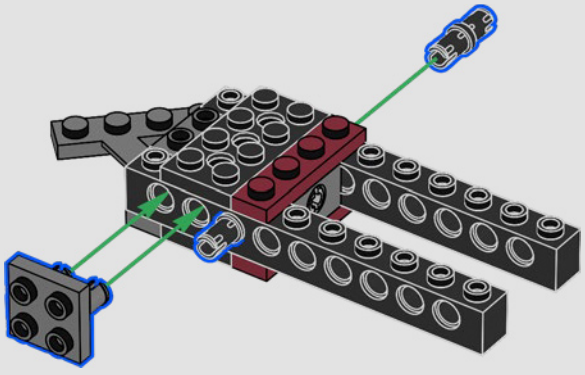

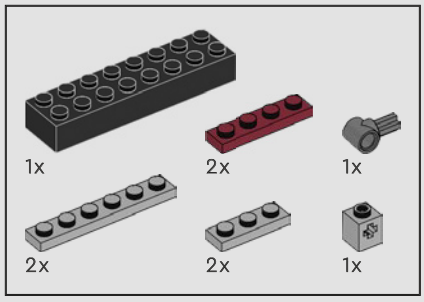

343

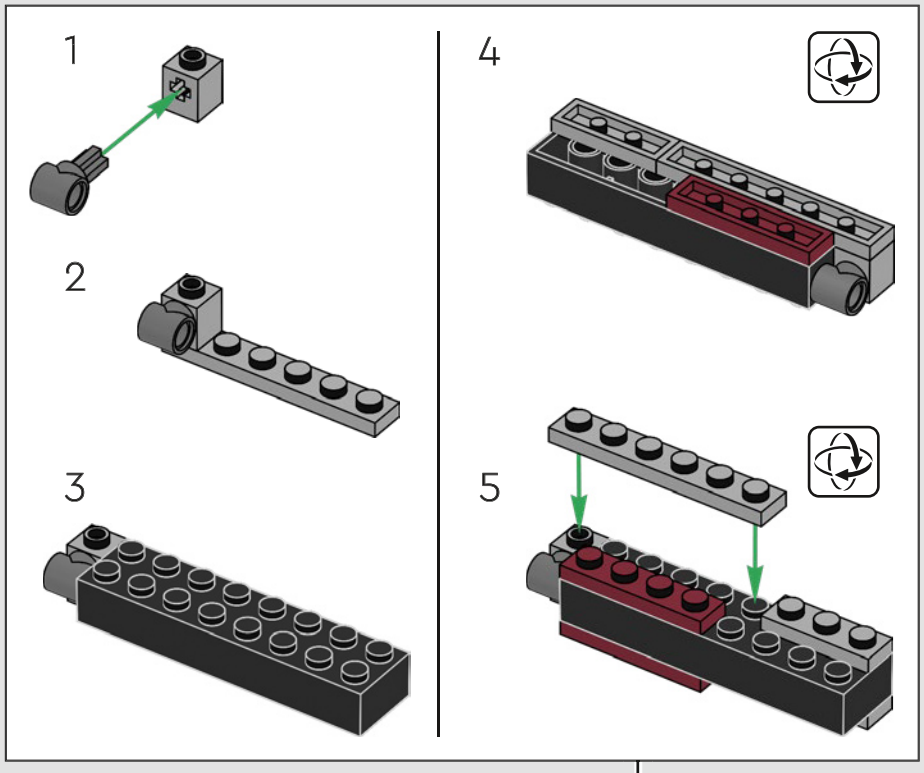

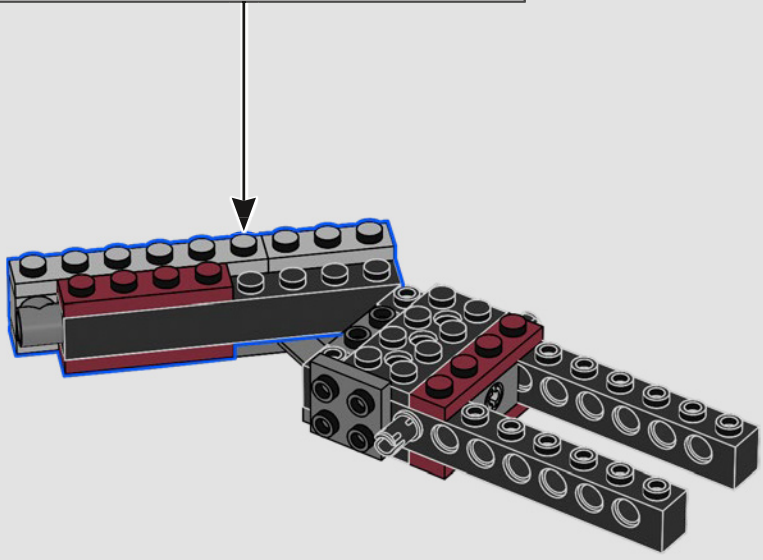

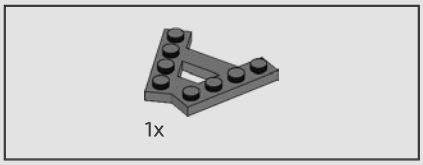

344

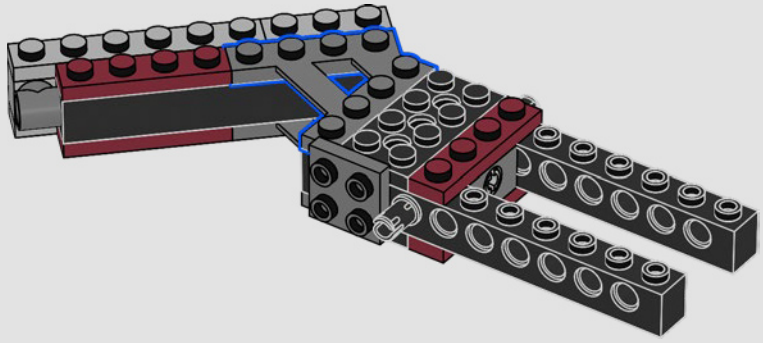

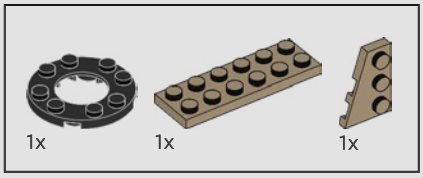

345



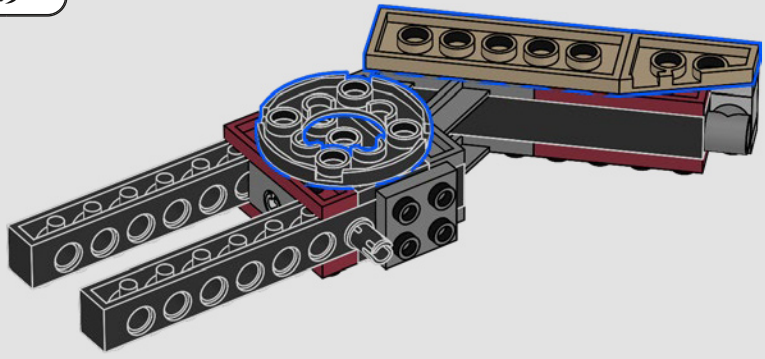

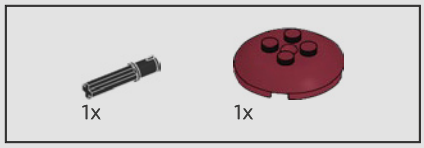

346

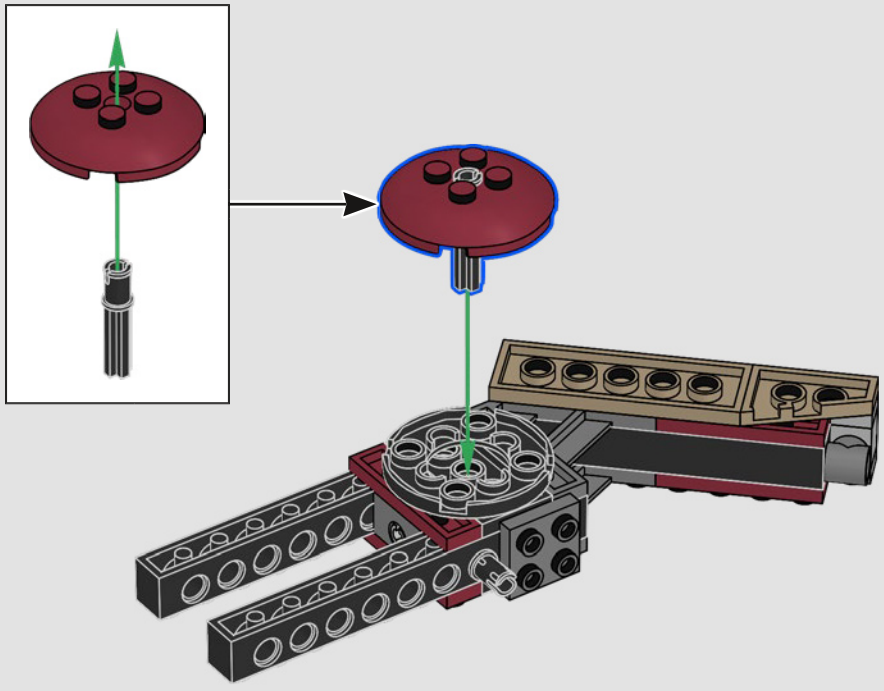

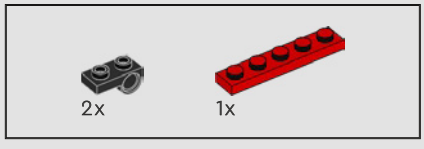

347

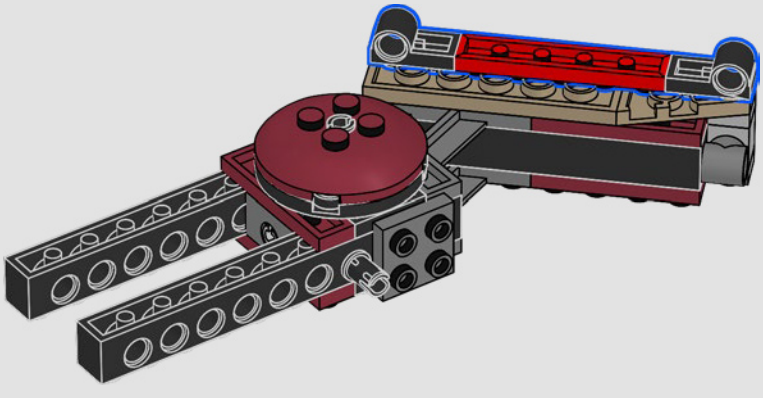

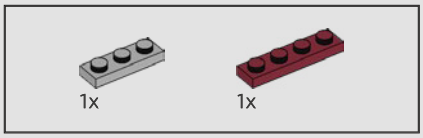

348

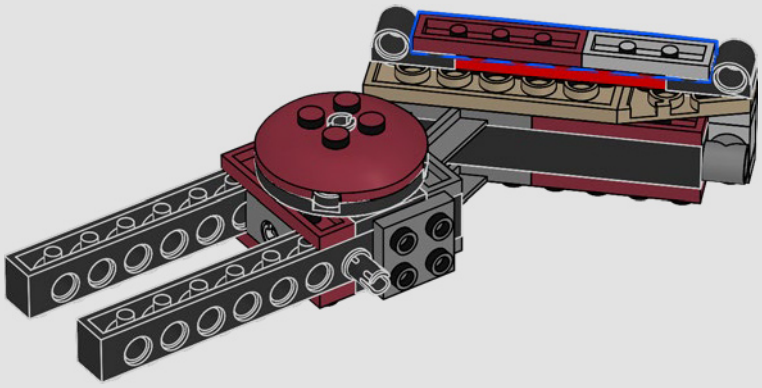

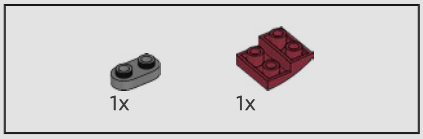

349

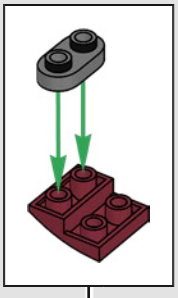

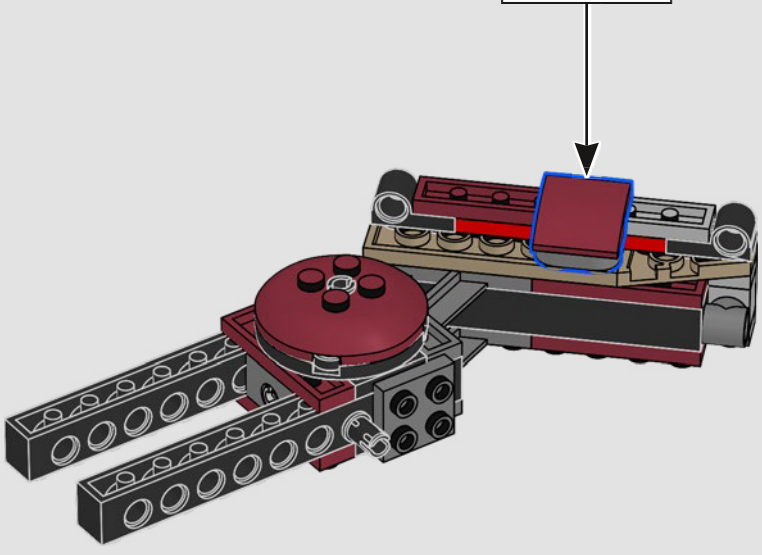

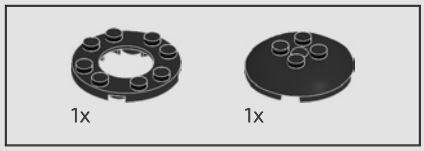

350

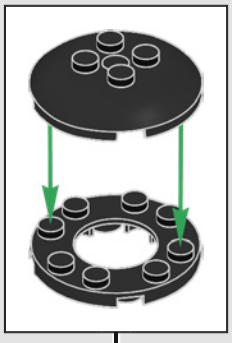



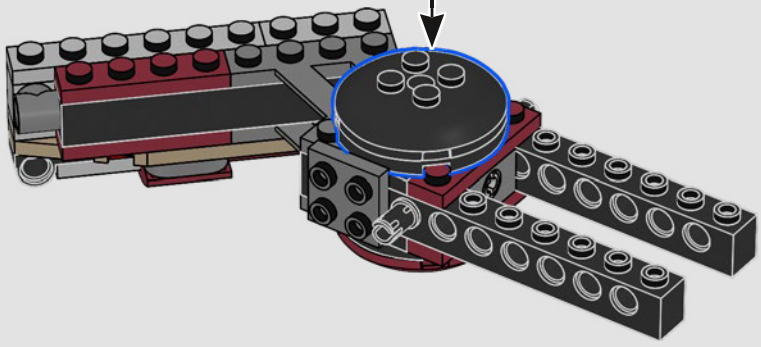

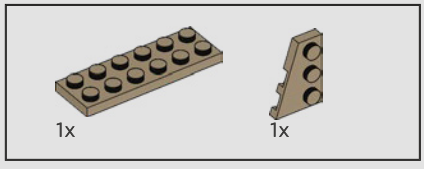

351

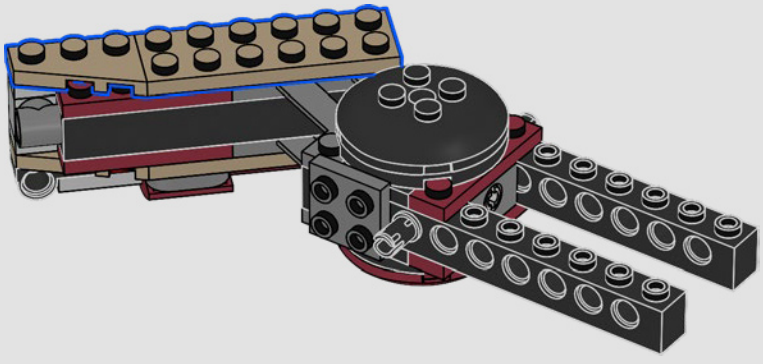

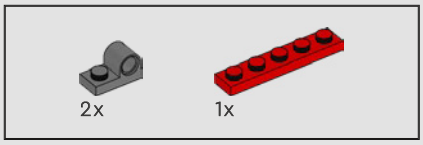

352

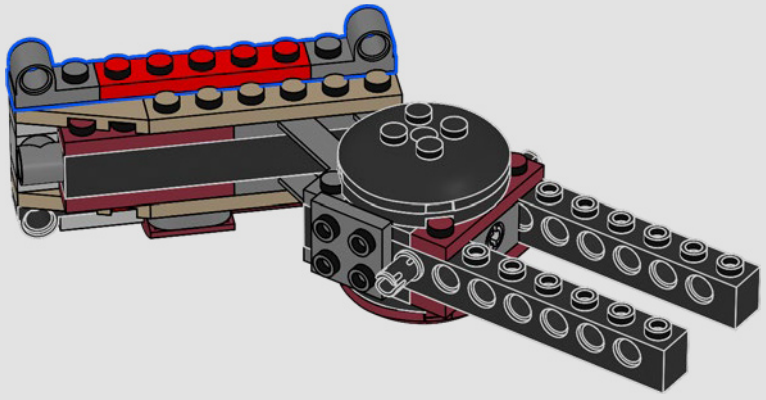

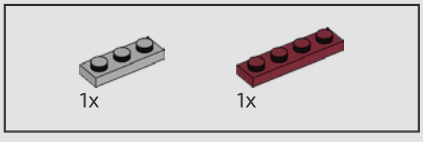

353

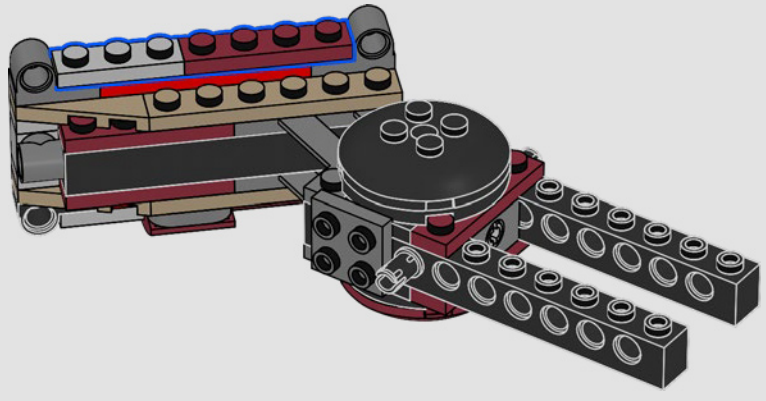

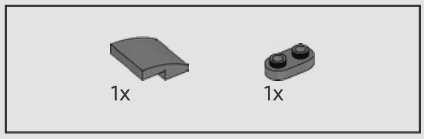

354

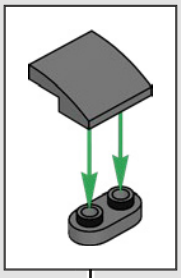

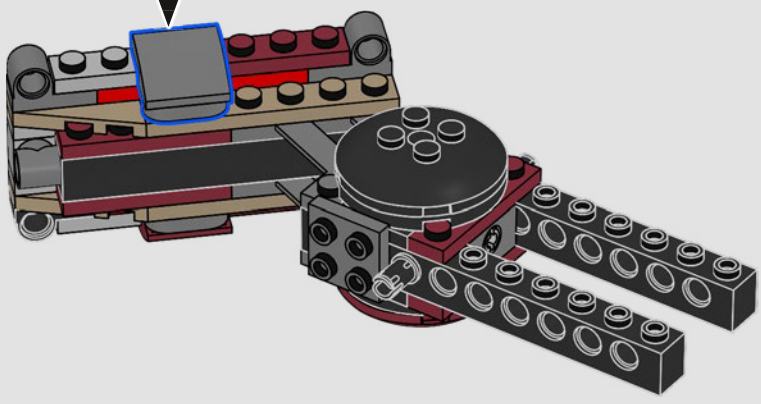

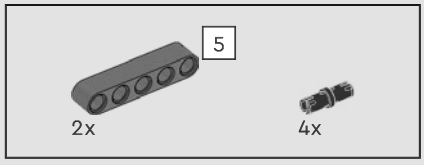

355

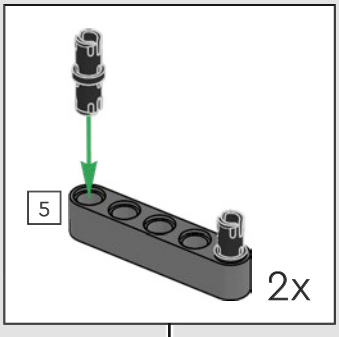



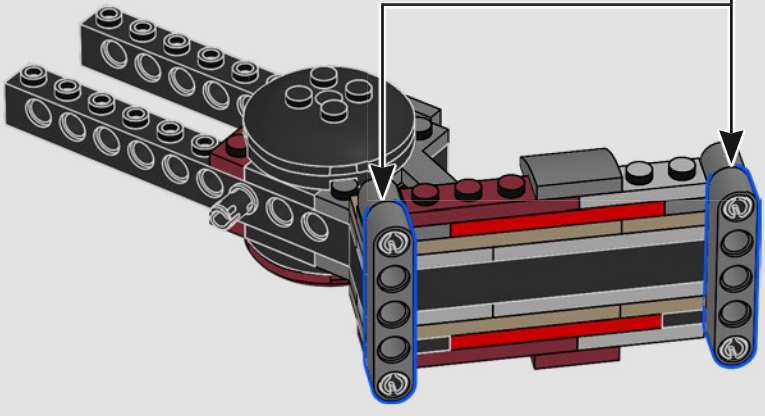

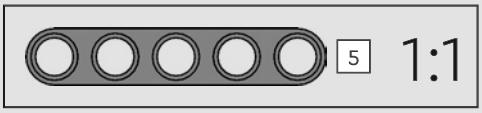

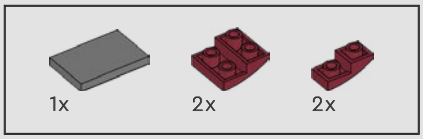

356

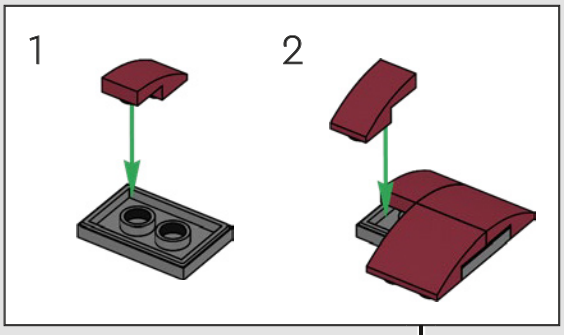



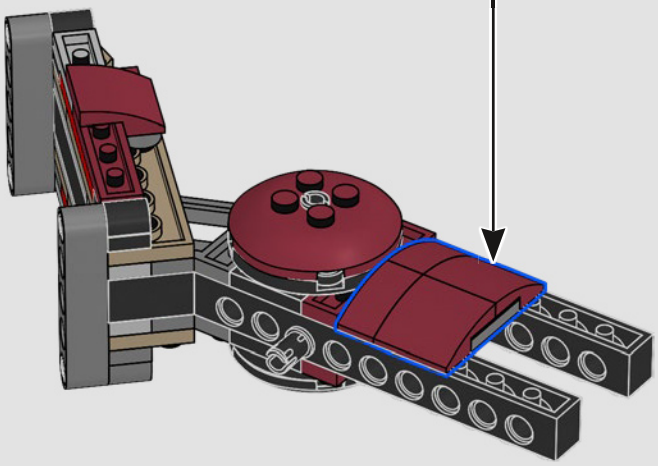

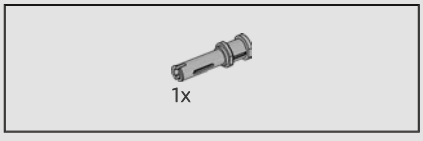

357

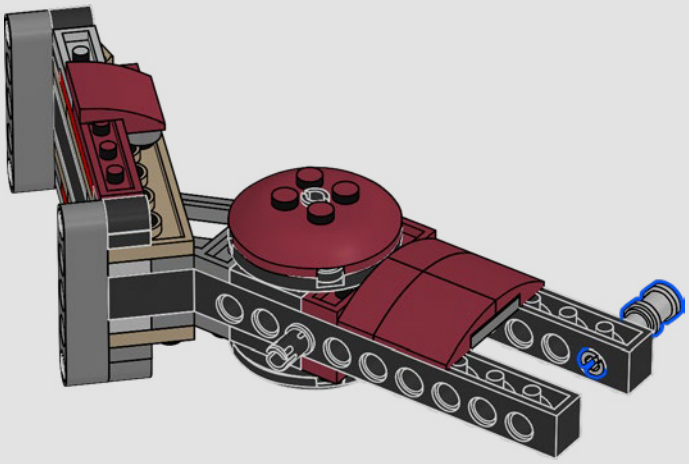

358

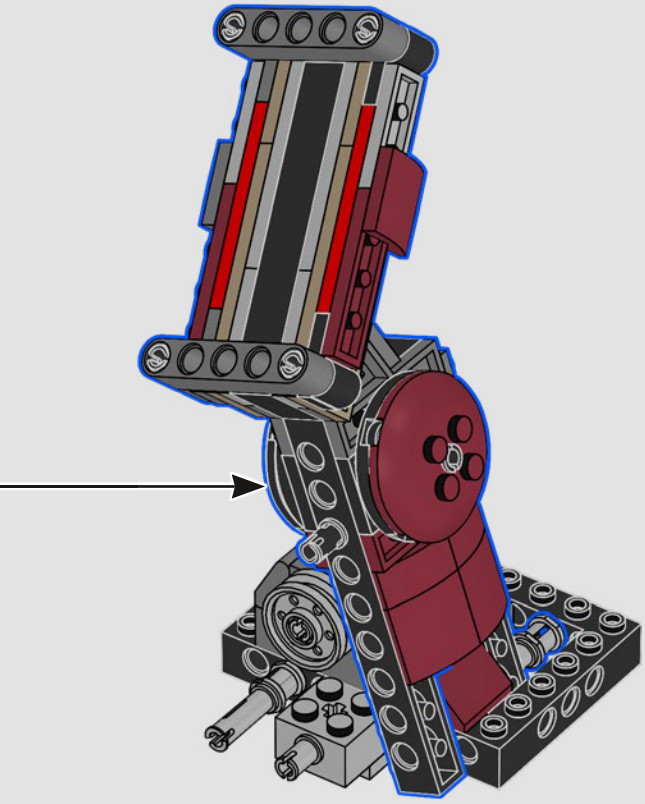

359

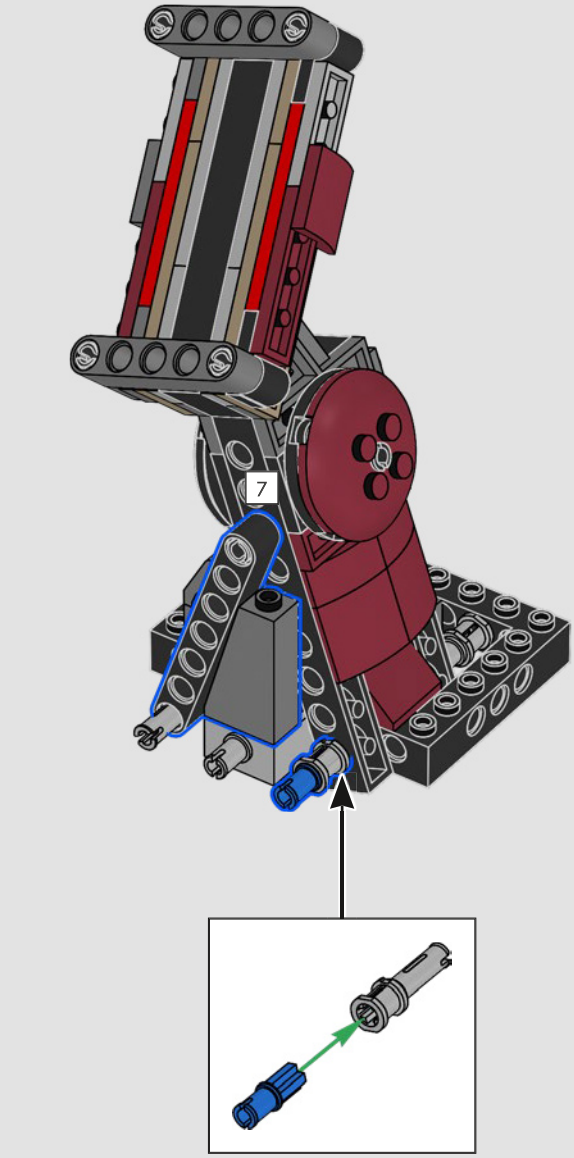

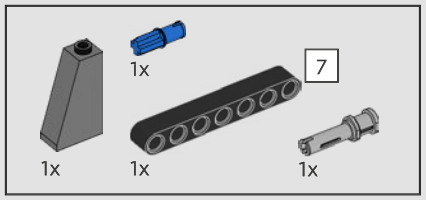



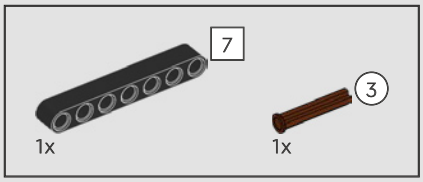

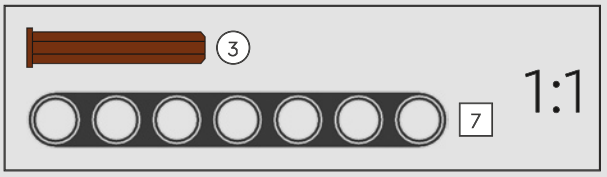

360



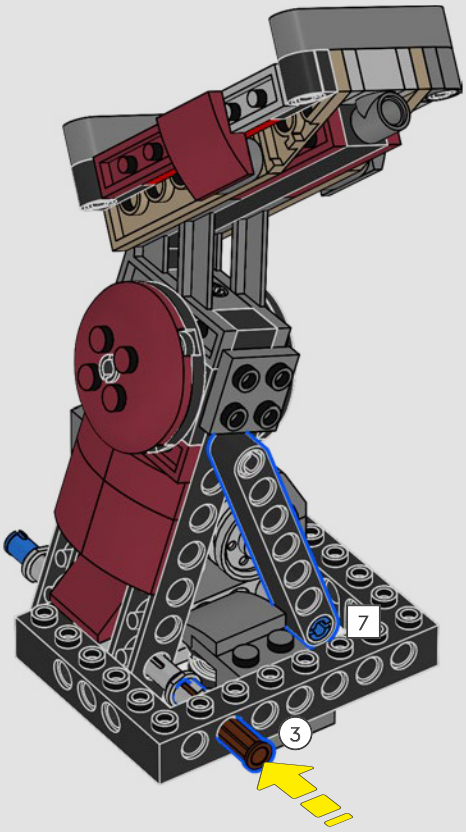

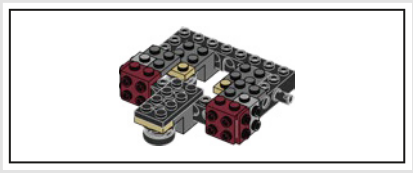

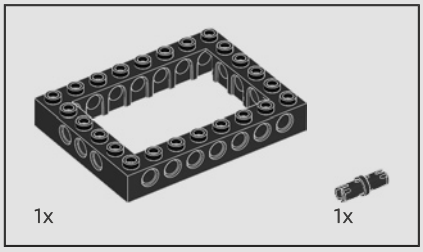

361

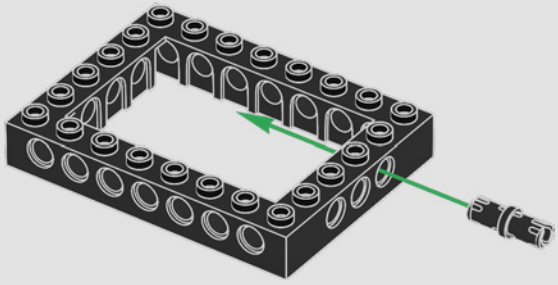

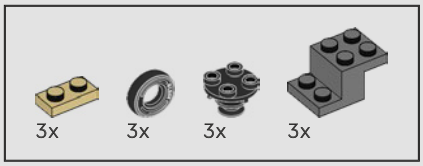

362

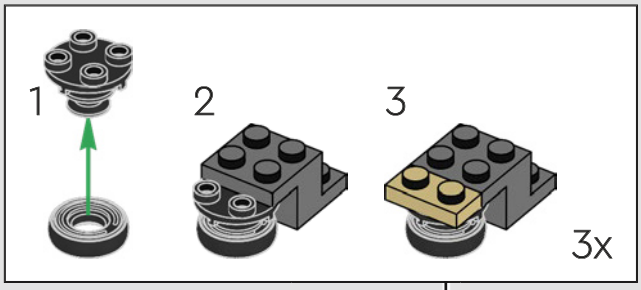

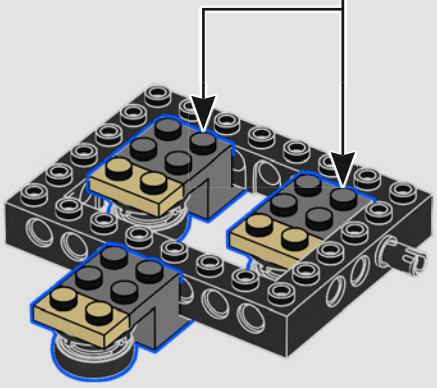

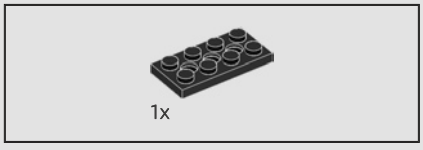

363

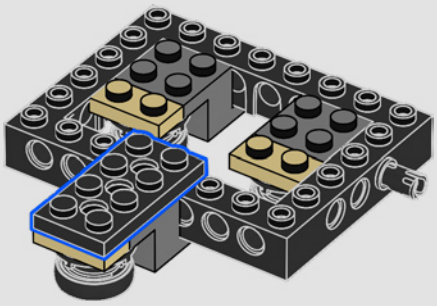

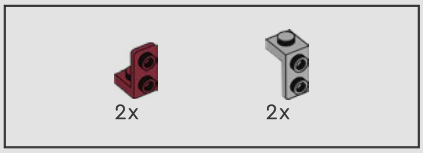

364

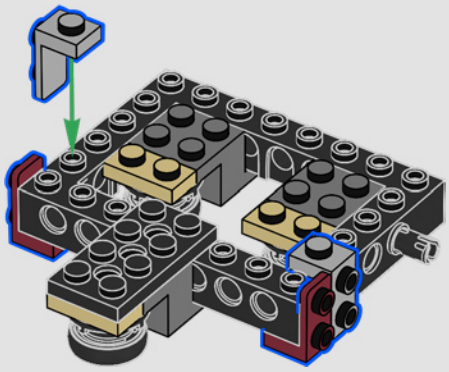

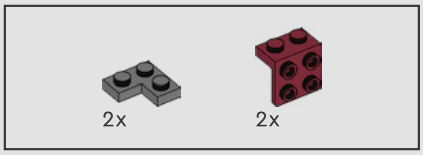

365

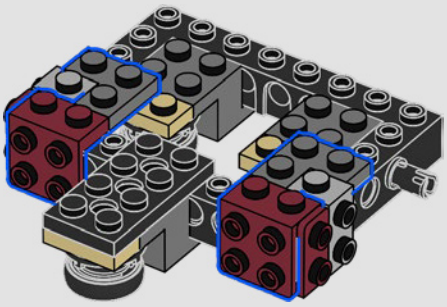

366

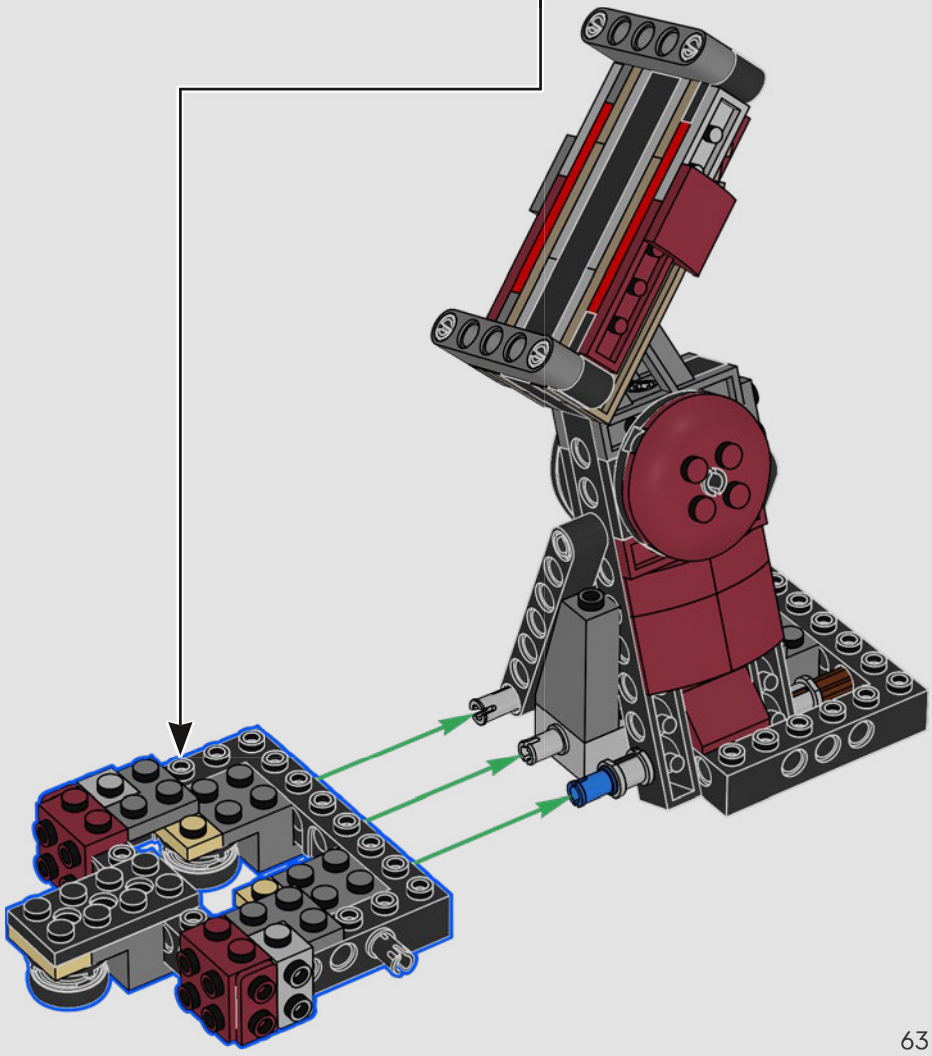

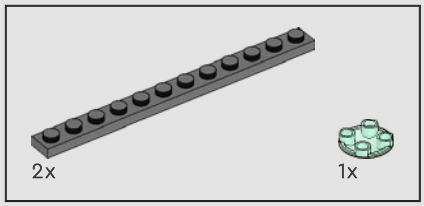

367



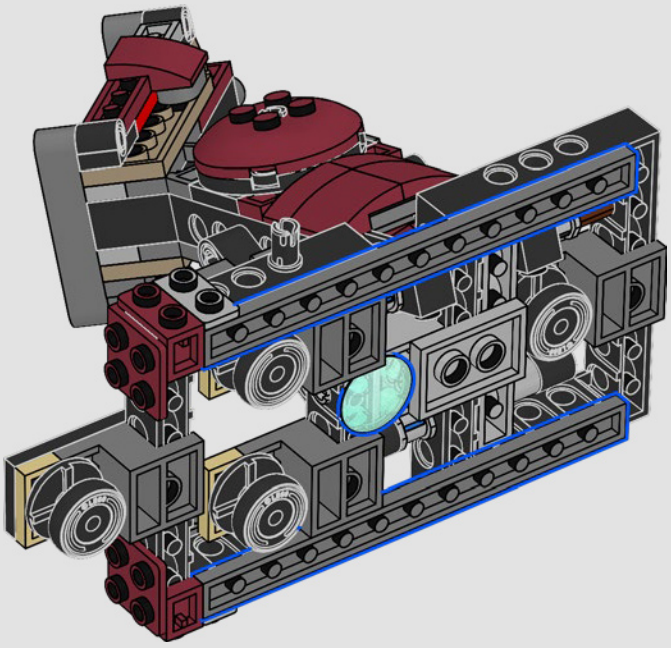

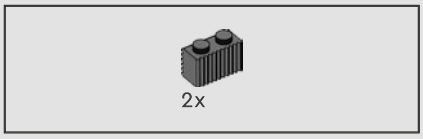

368

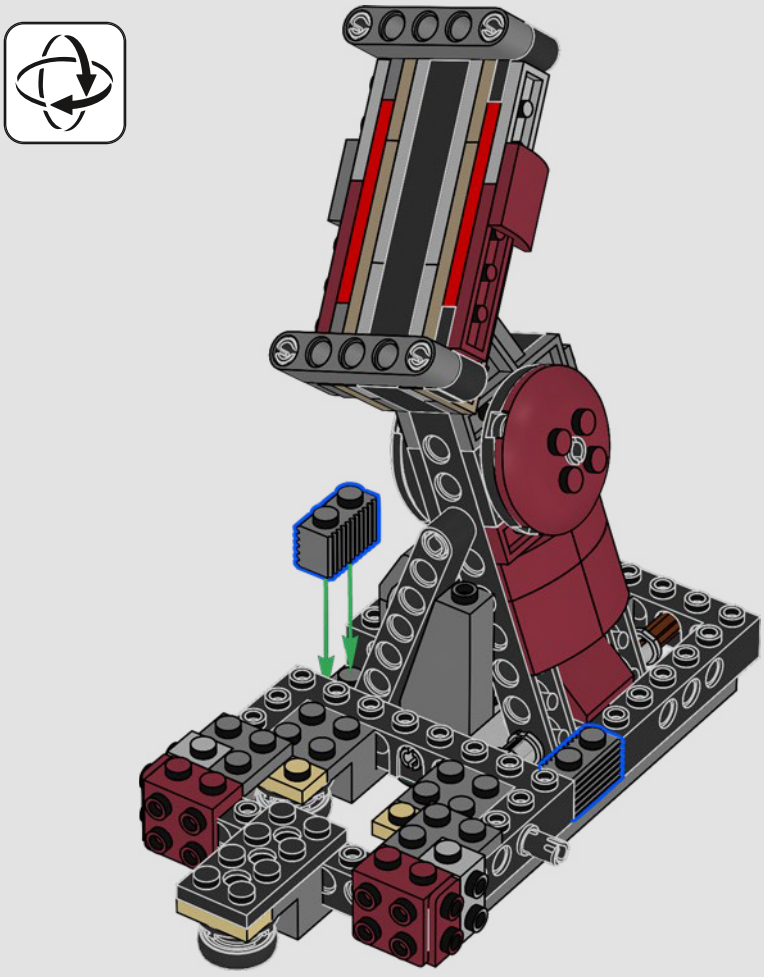

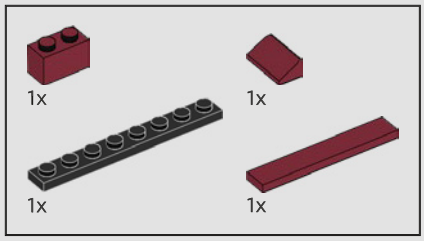

369

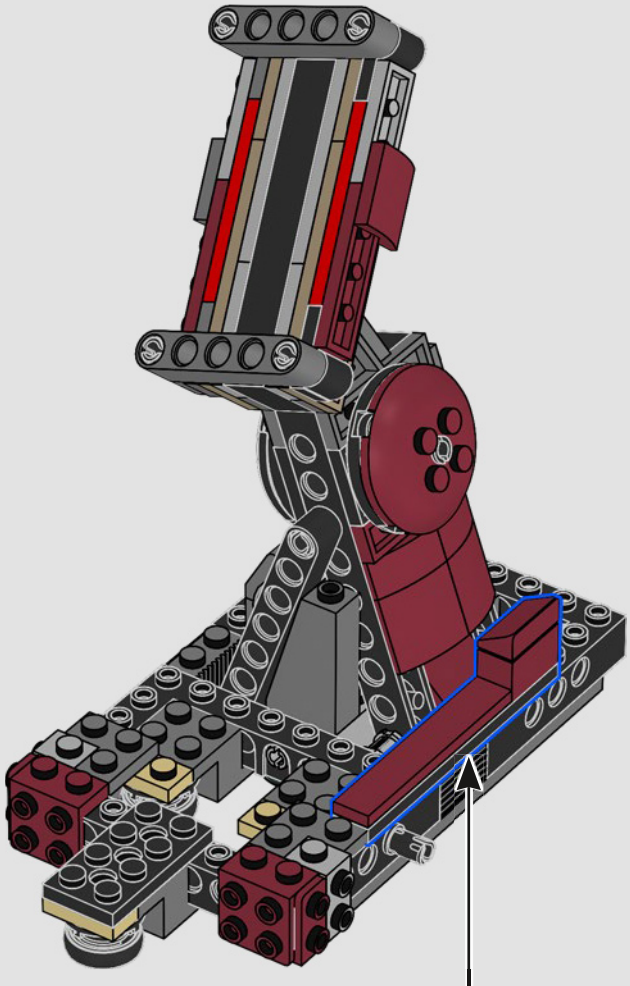

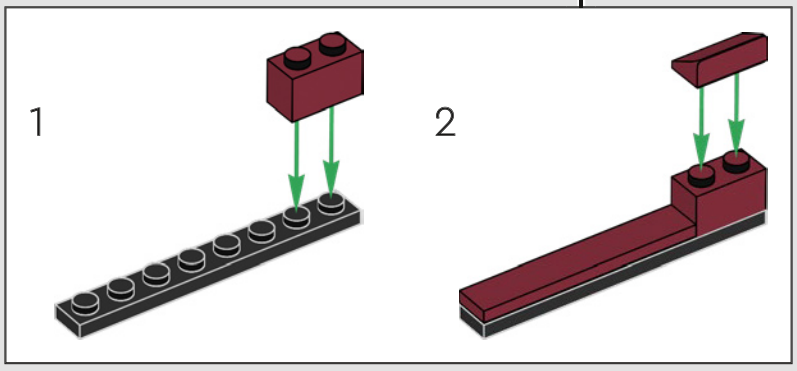

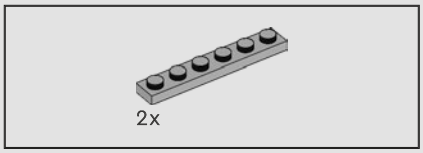

370

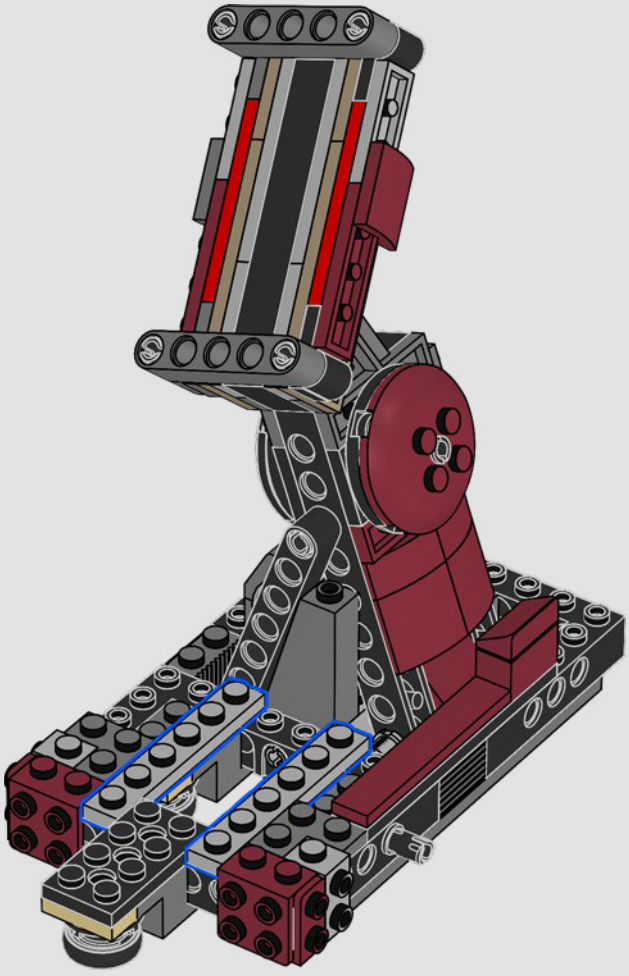

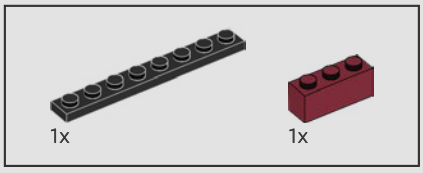

371

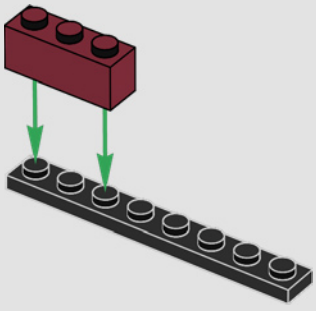

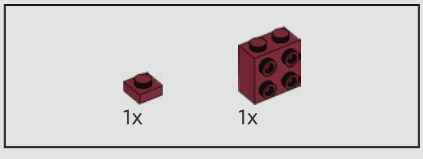

372

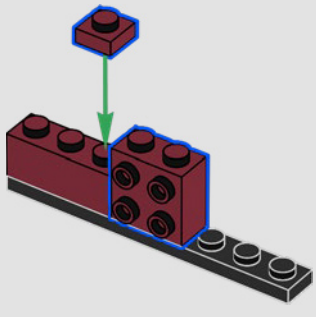

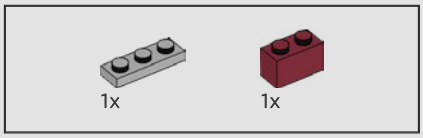

373

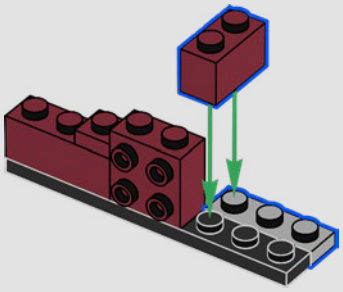

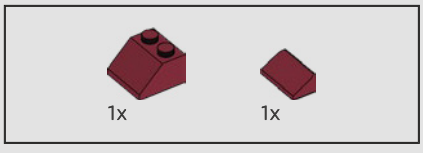

374

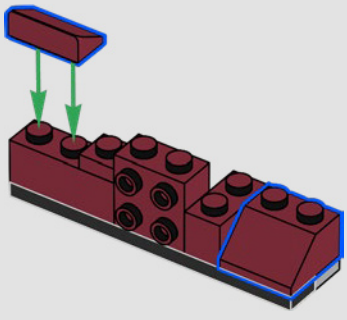

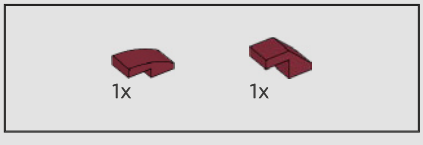

375

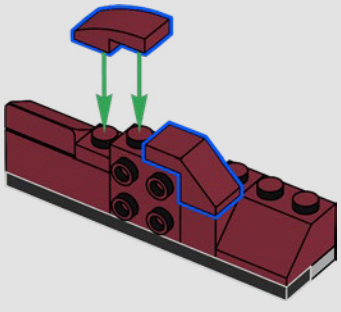

376

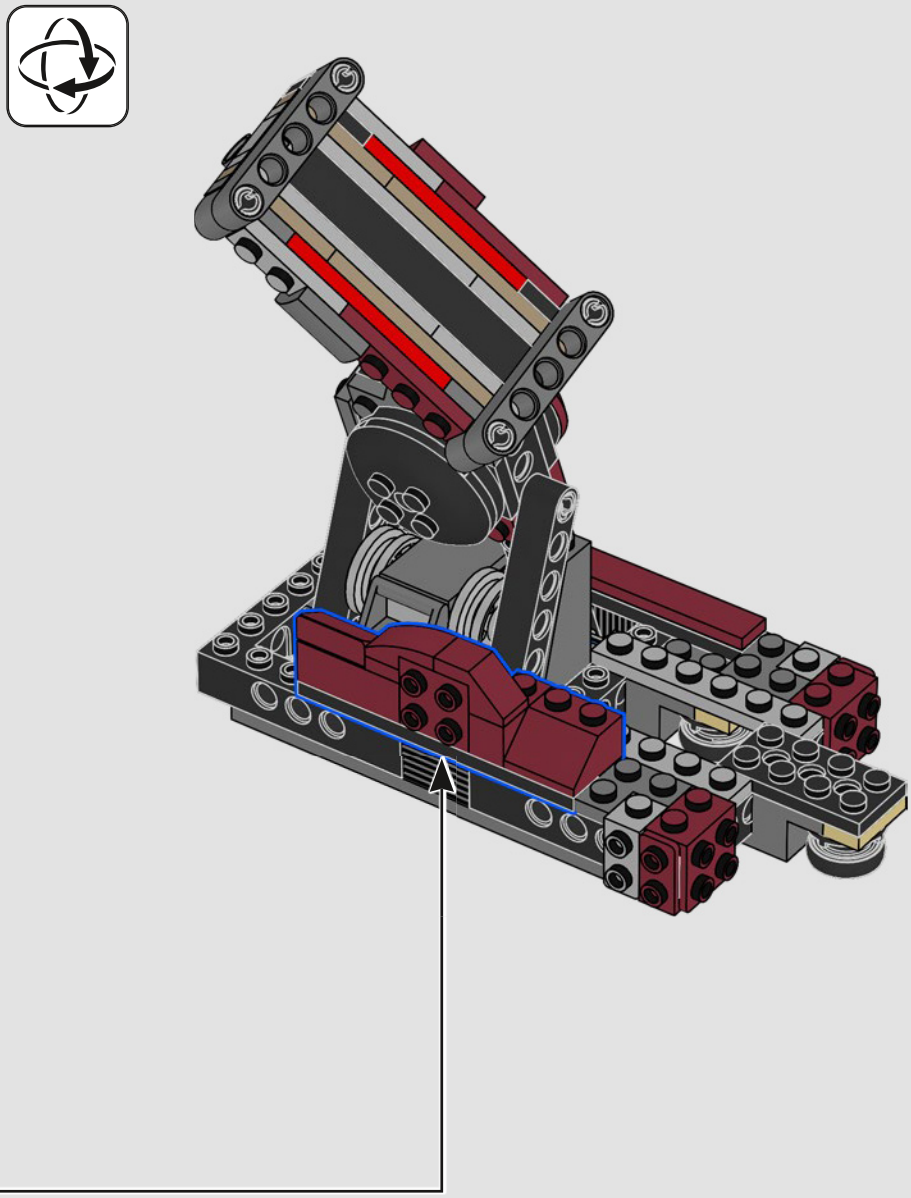

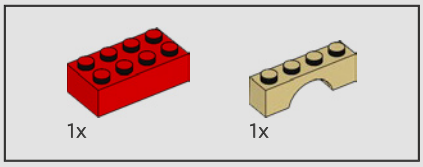

377

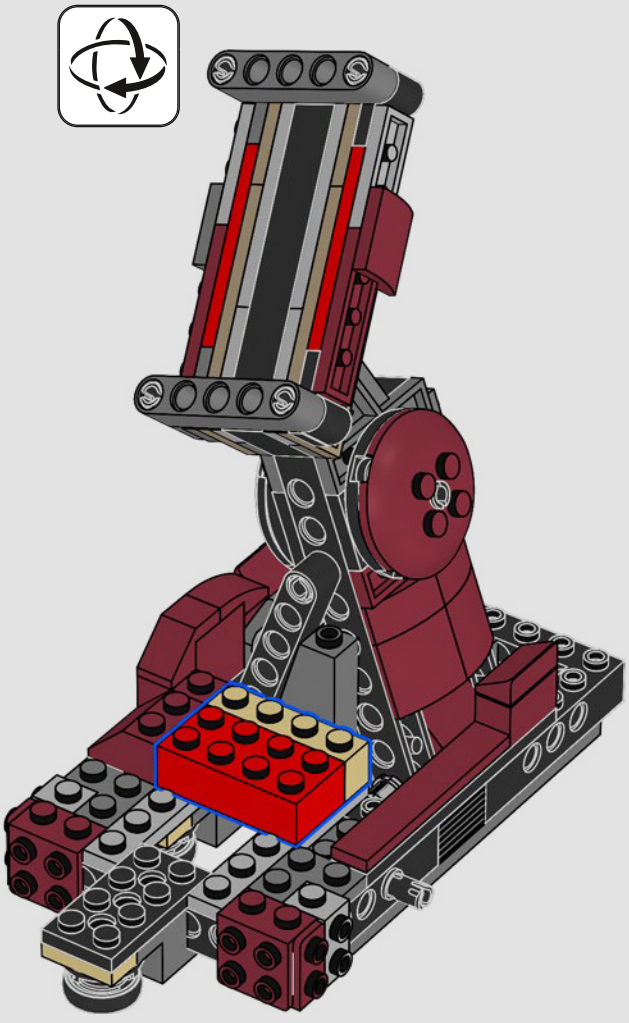

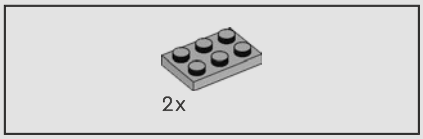

378

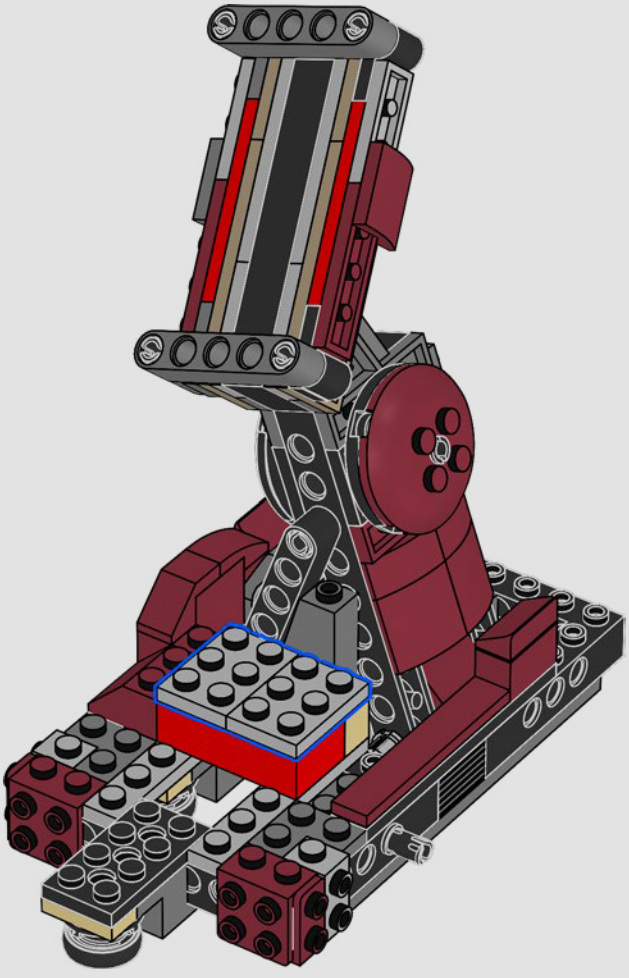

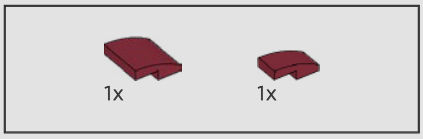

379

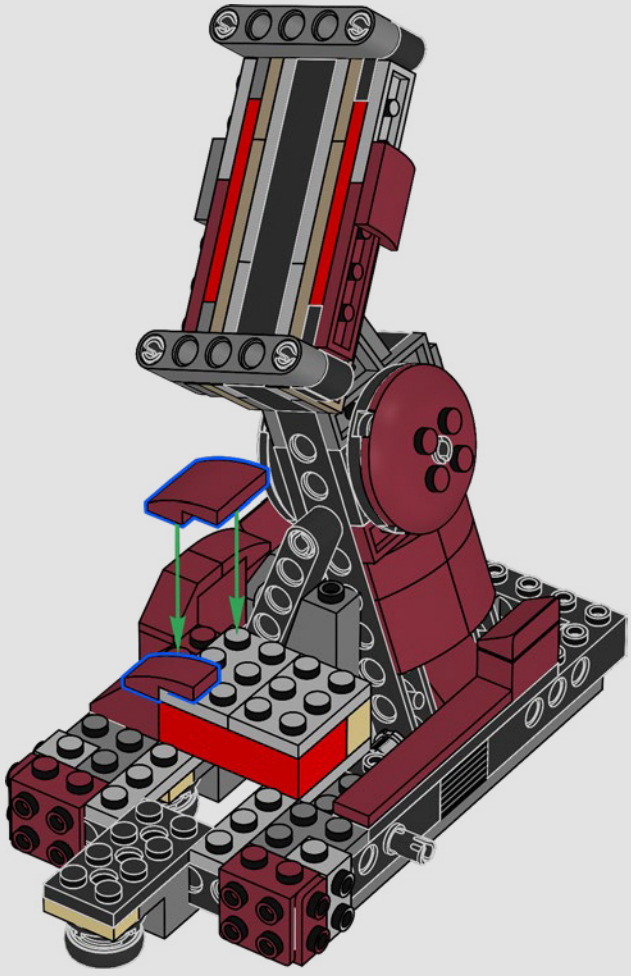

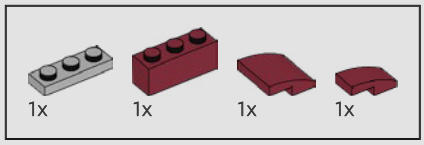

380

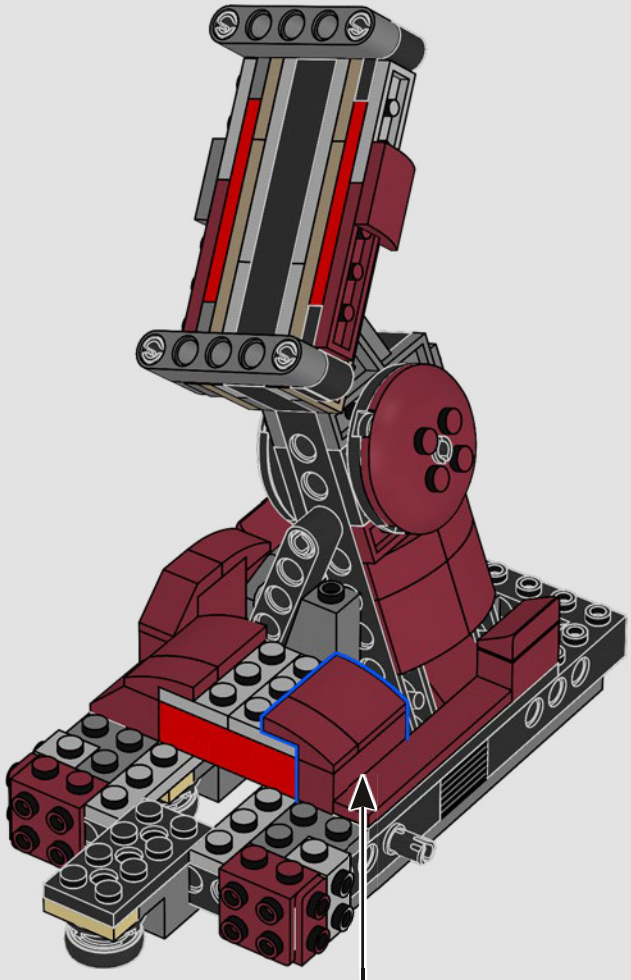

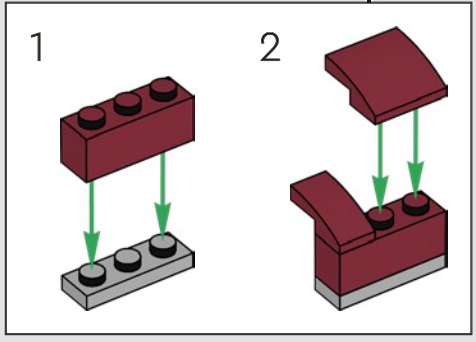

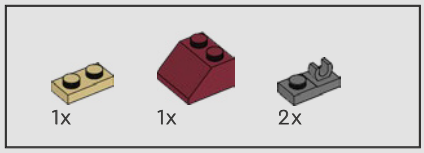

381

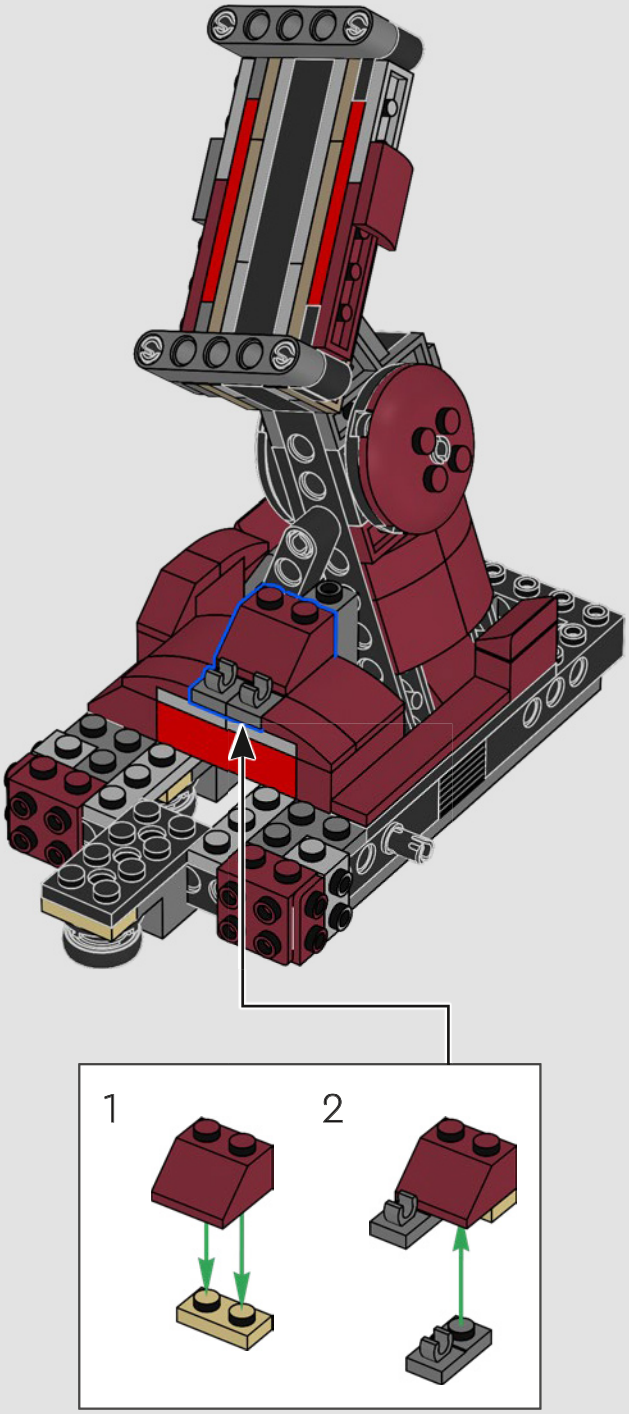

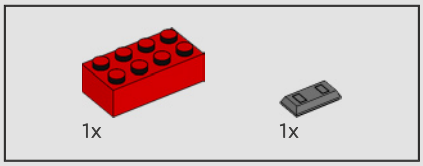

382

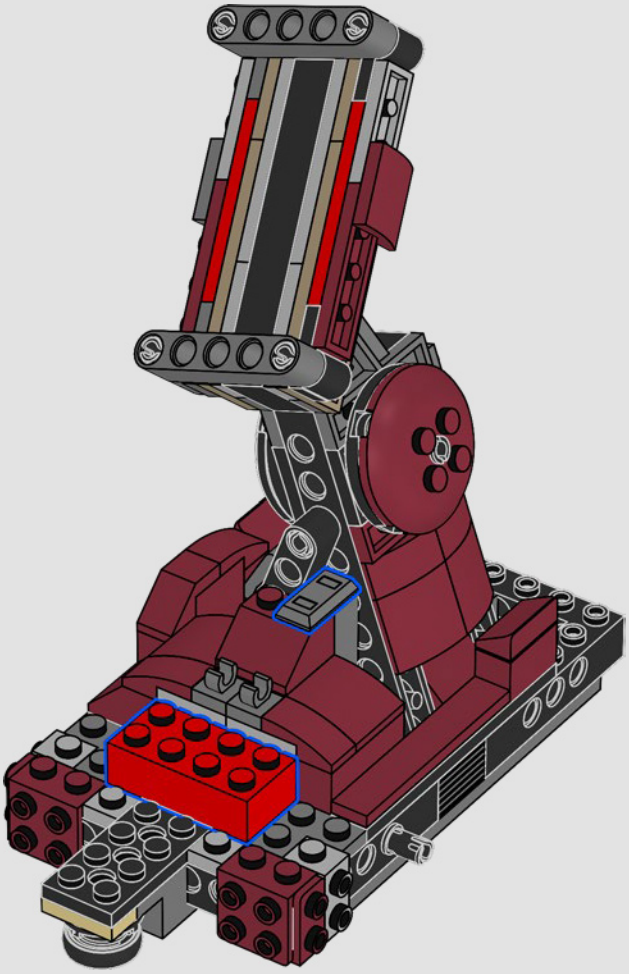

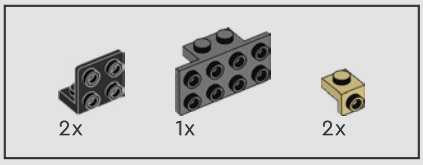

383

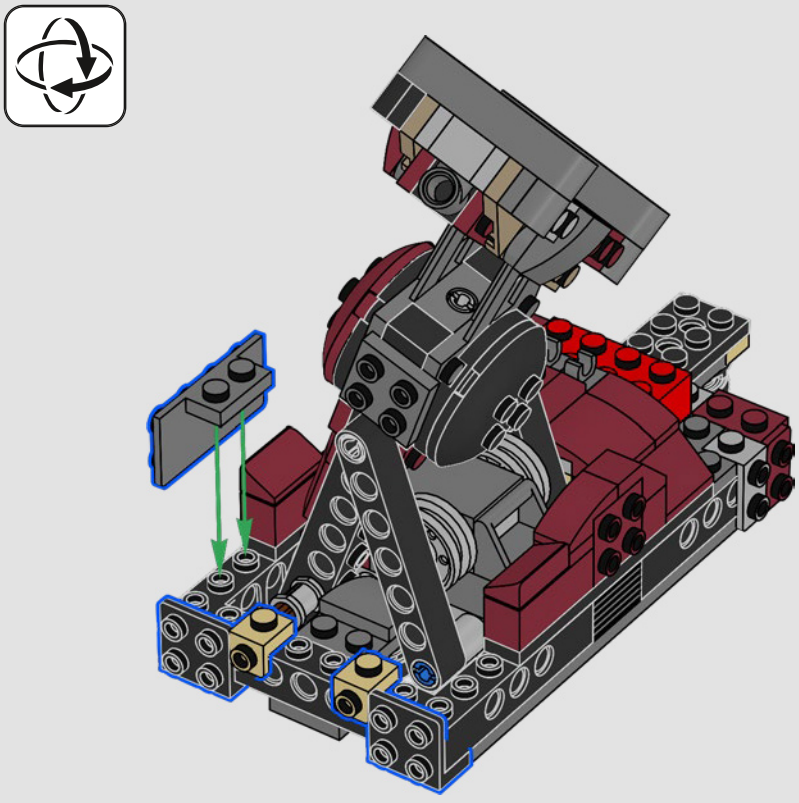

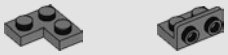

384

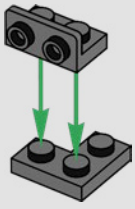



385

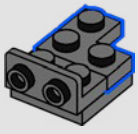



386

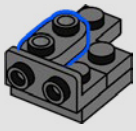

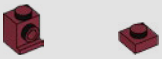

387

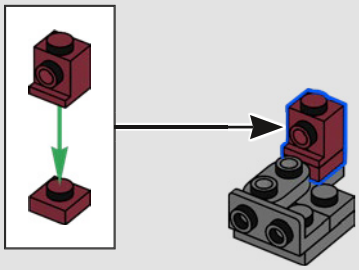



388

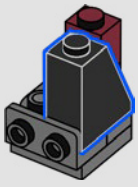

389

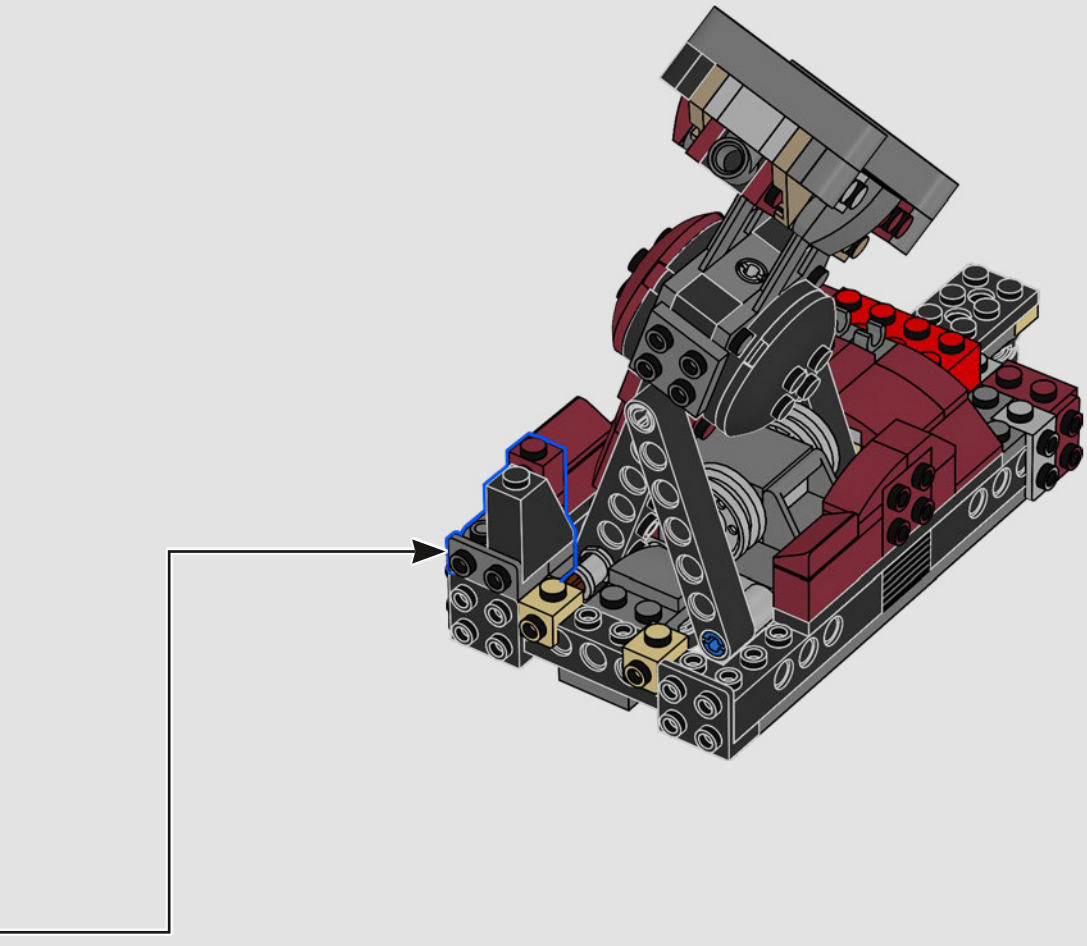

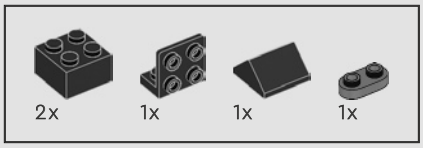

390

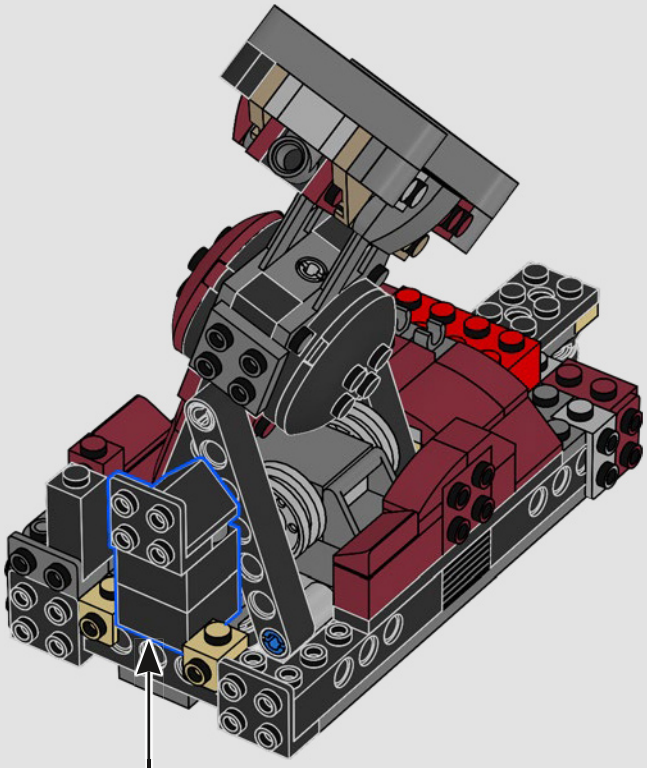

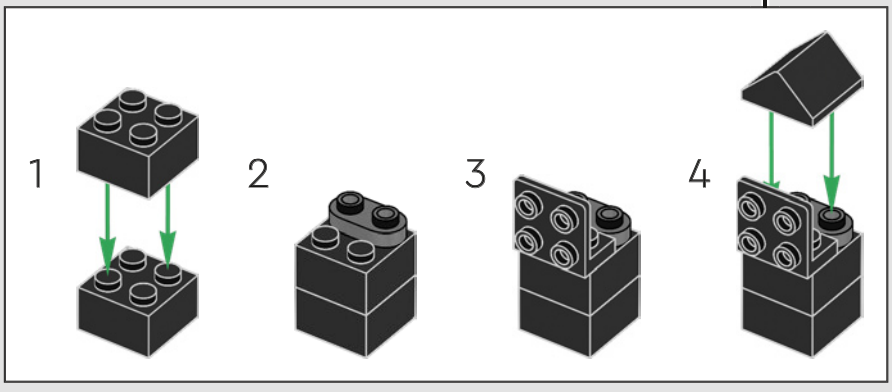

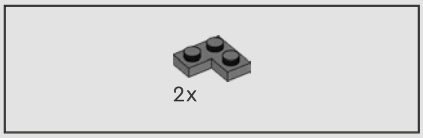

391

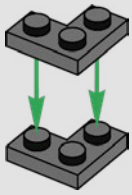



392

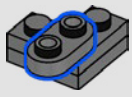

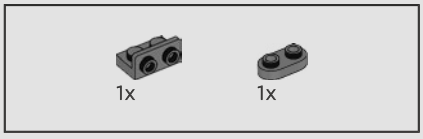

393

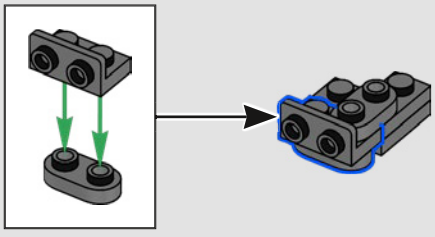

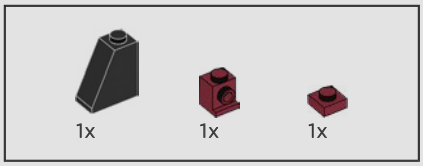

394

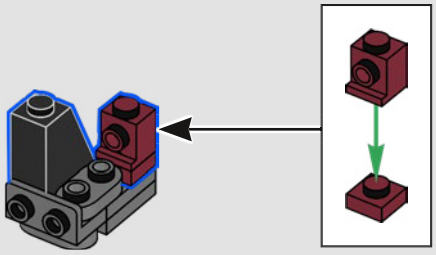

395

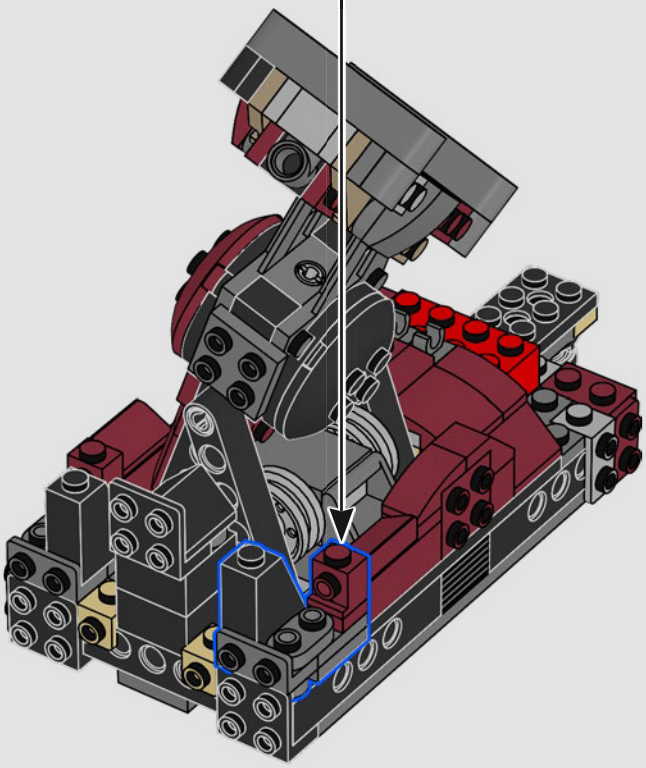





396

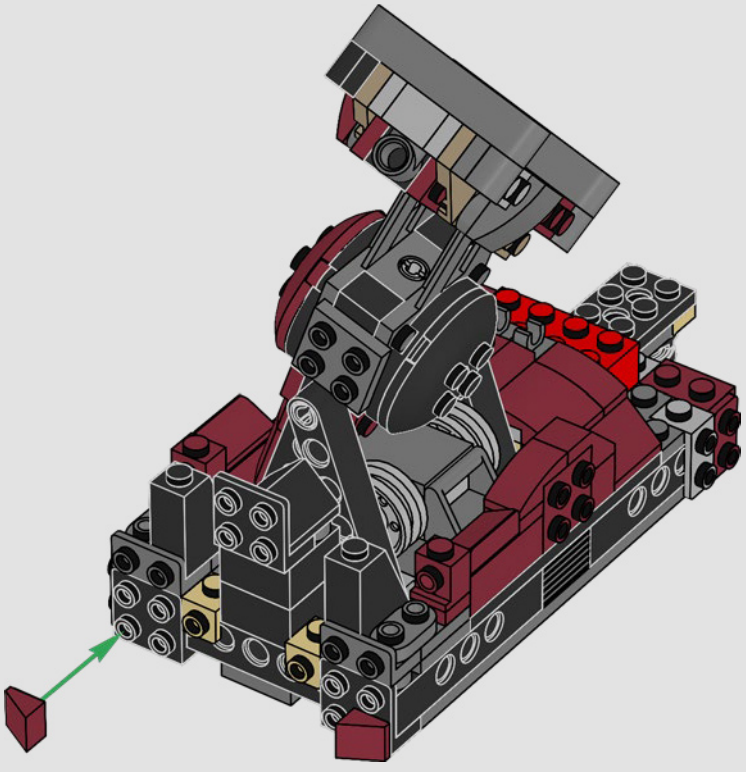

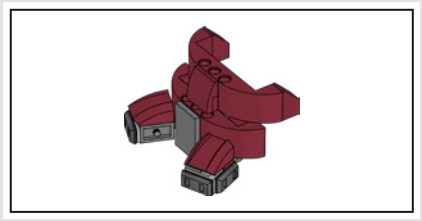

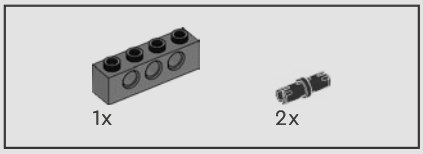

397

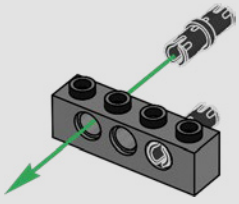

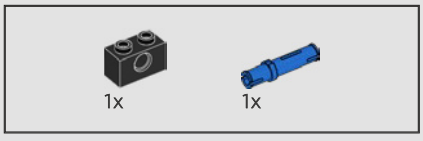

398

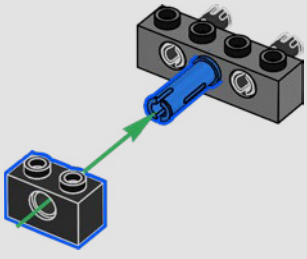

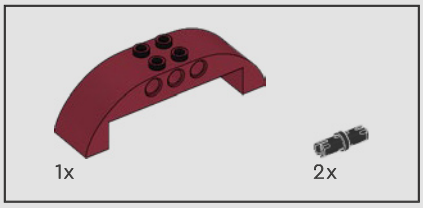

399

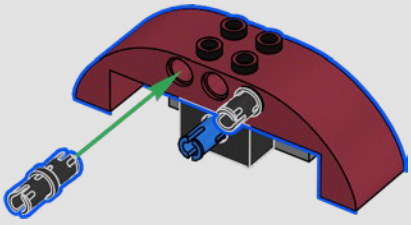

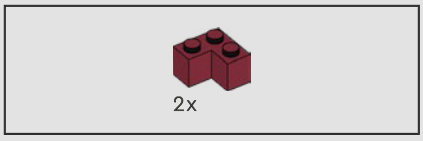

400



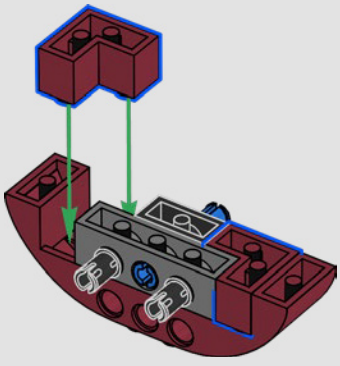

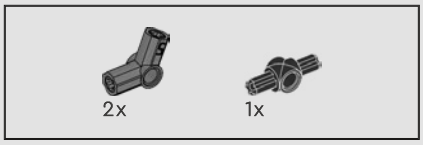

401



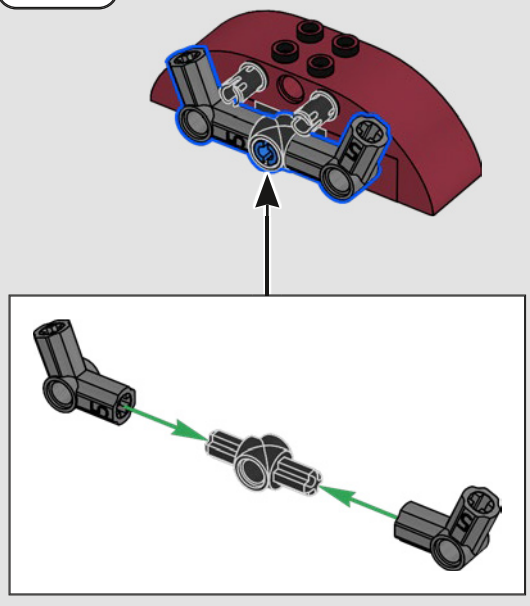

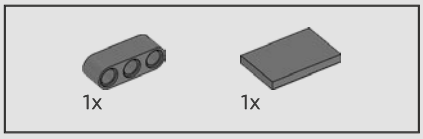

402

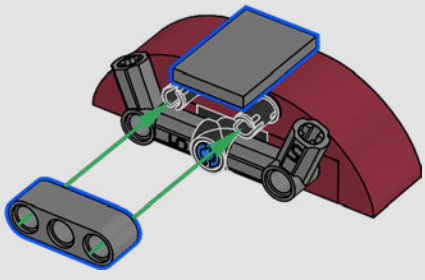

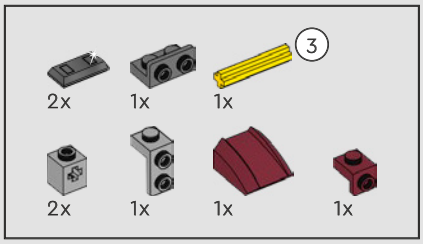

403

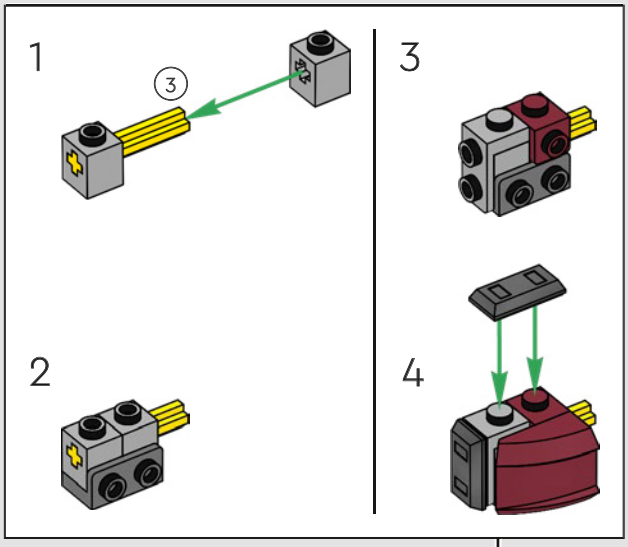



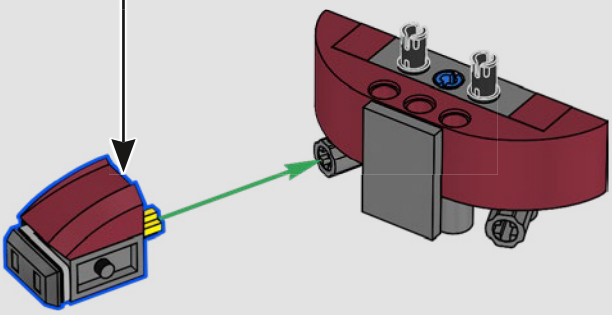

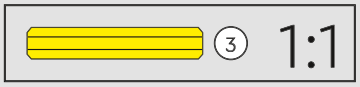

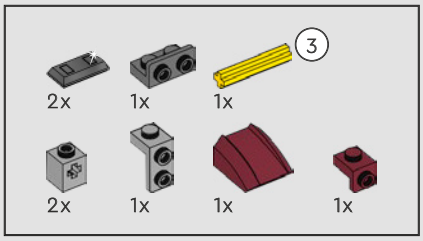

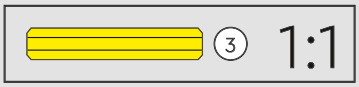

404

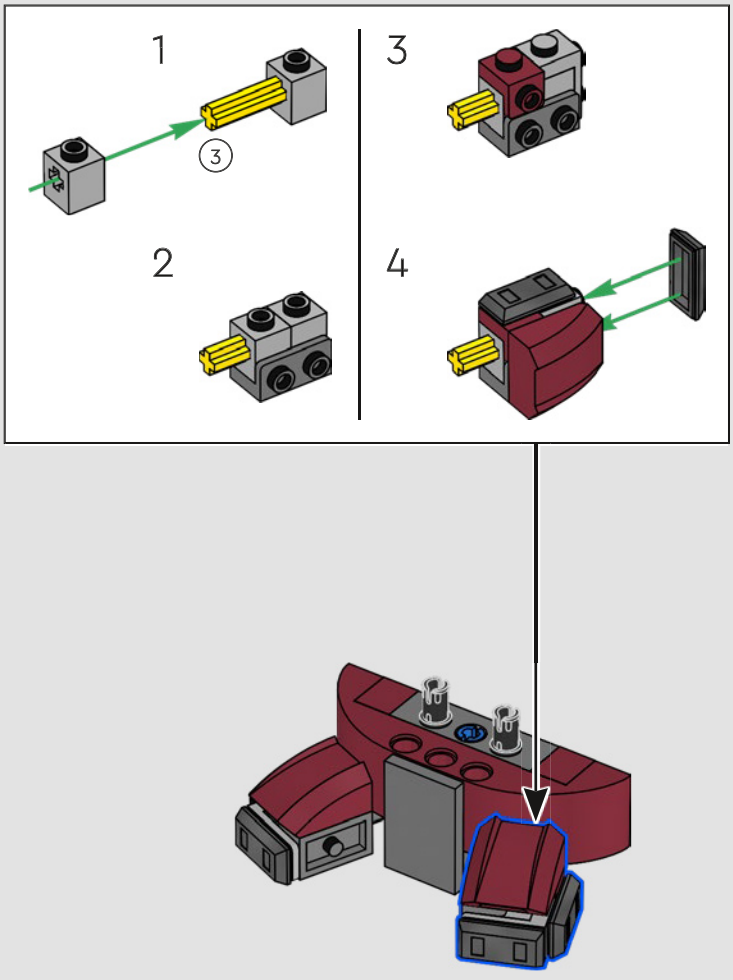

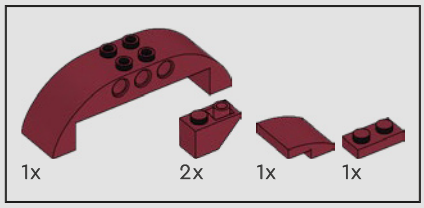

405

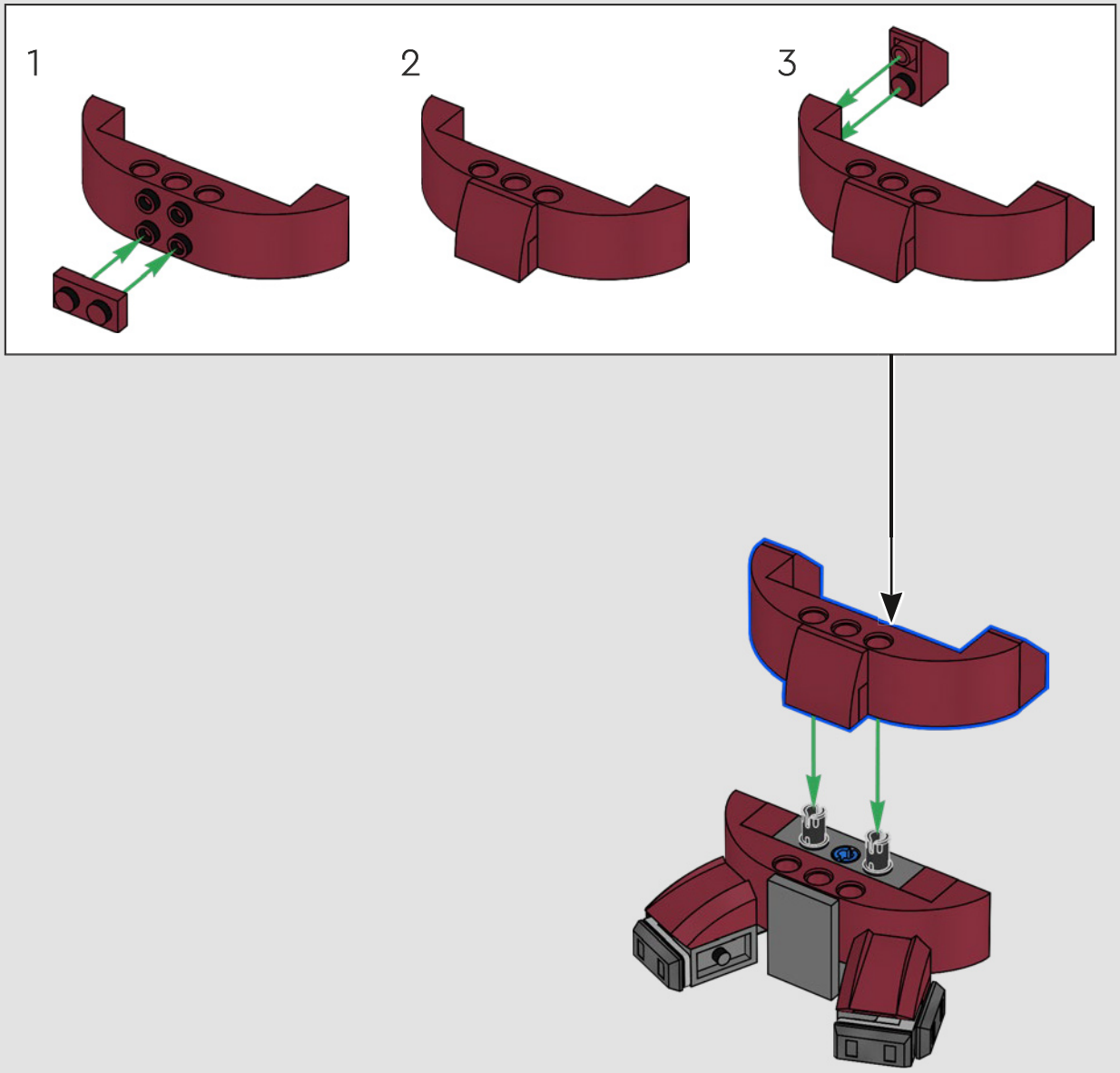

406

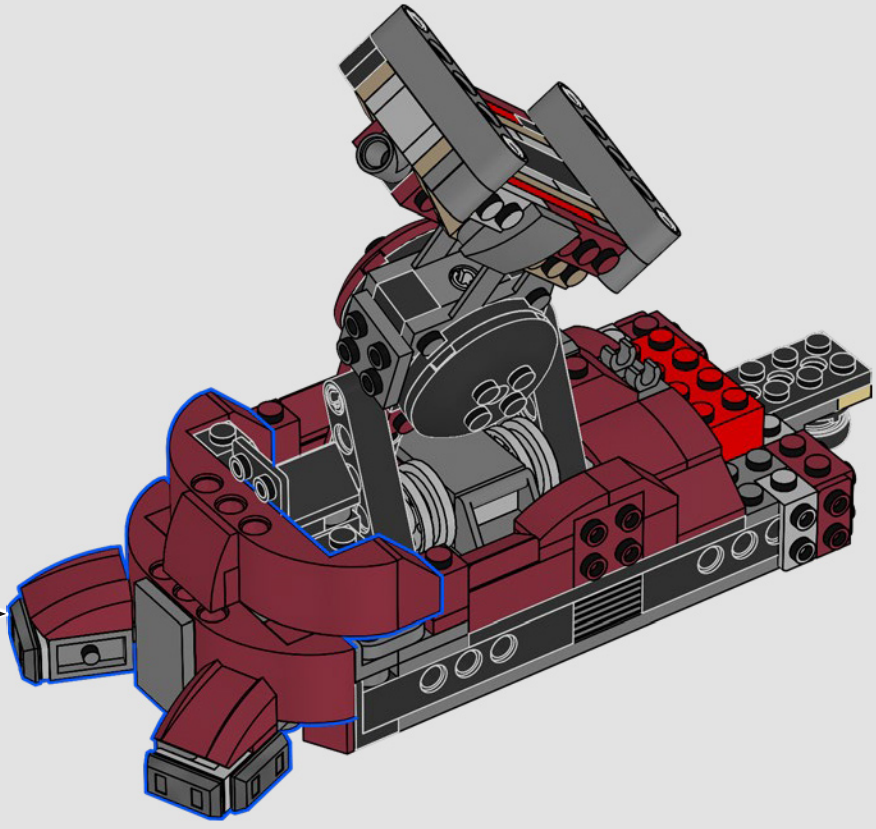



407

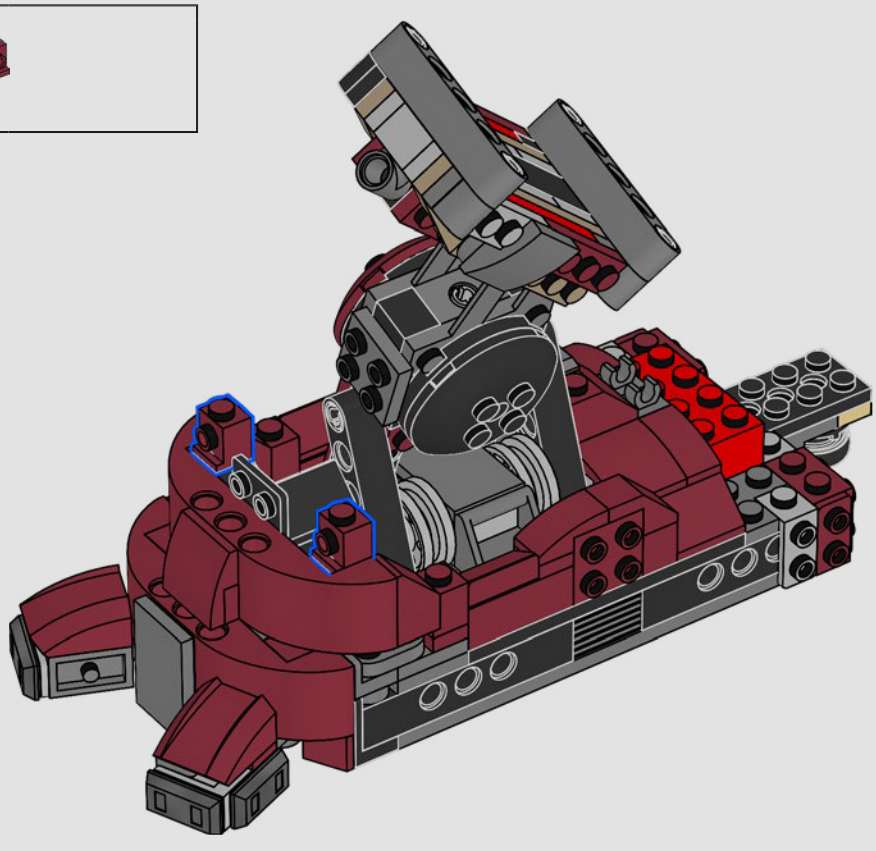

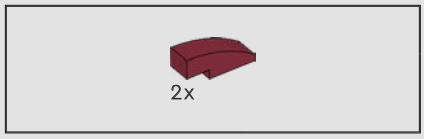

408

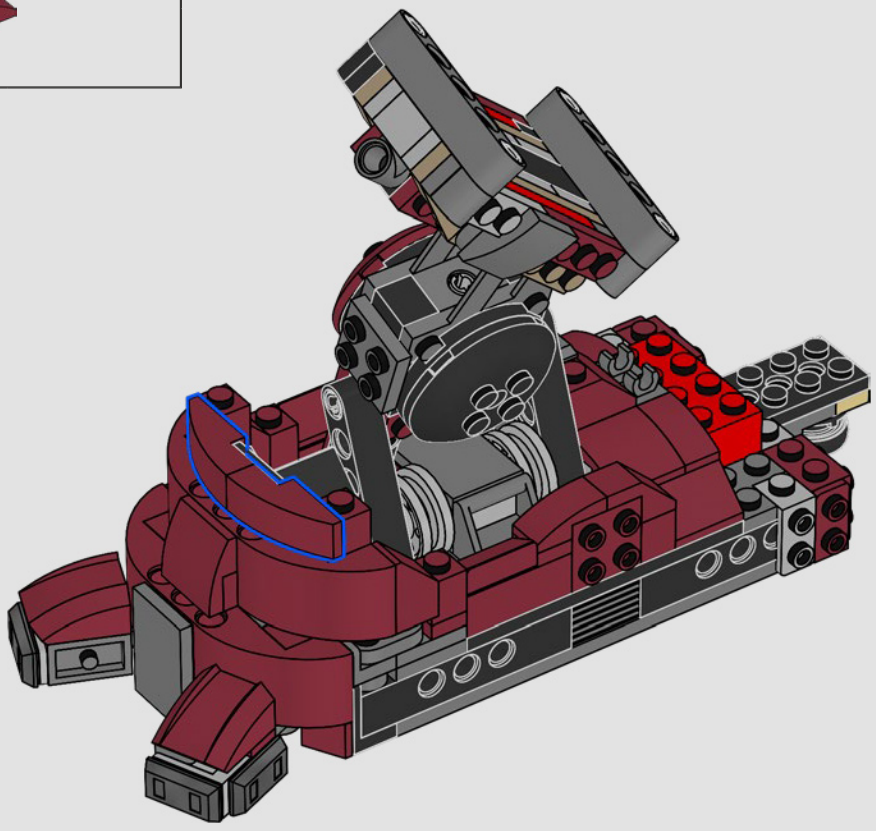

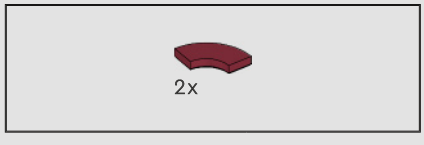

409

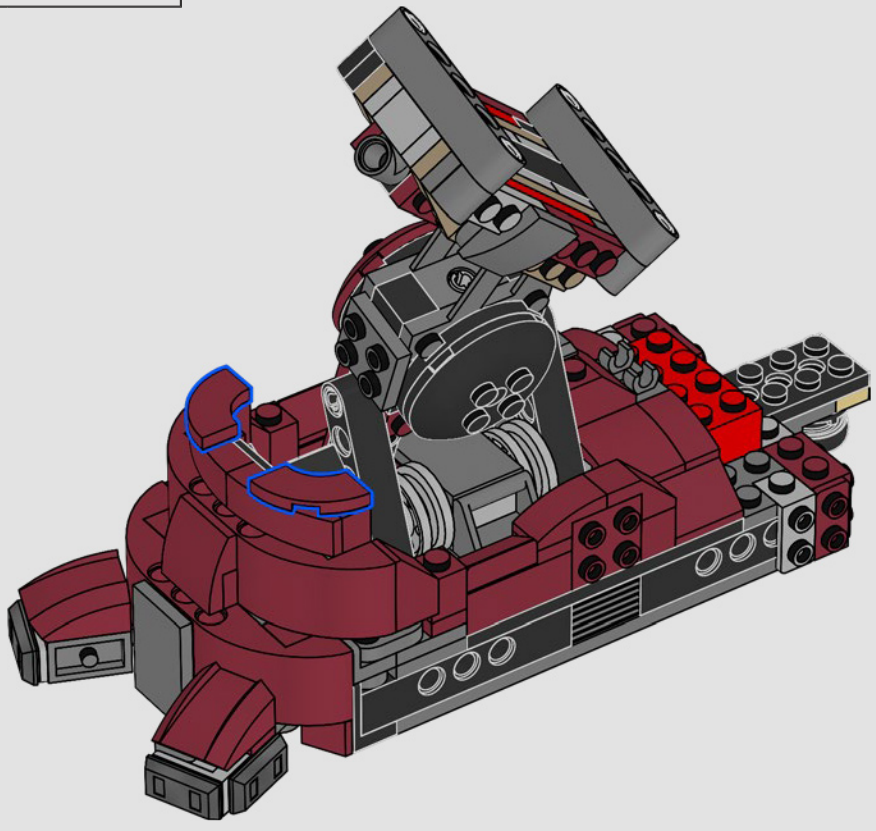

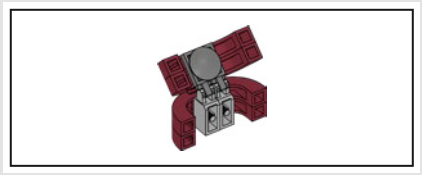

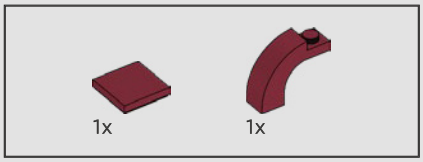

410

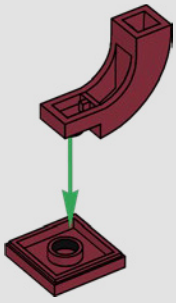

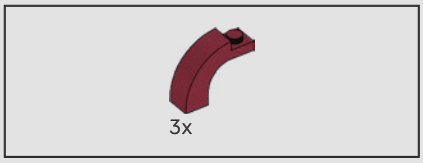

411

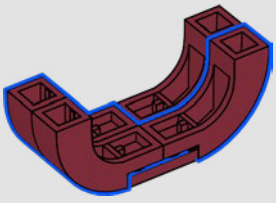

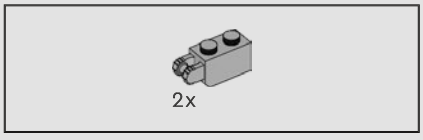

412

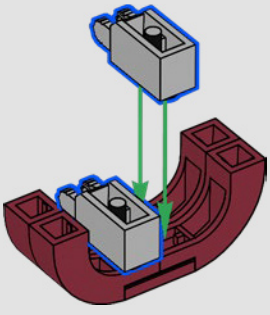

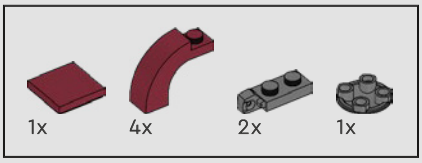

413

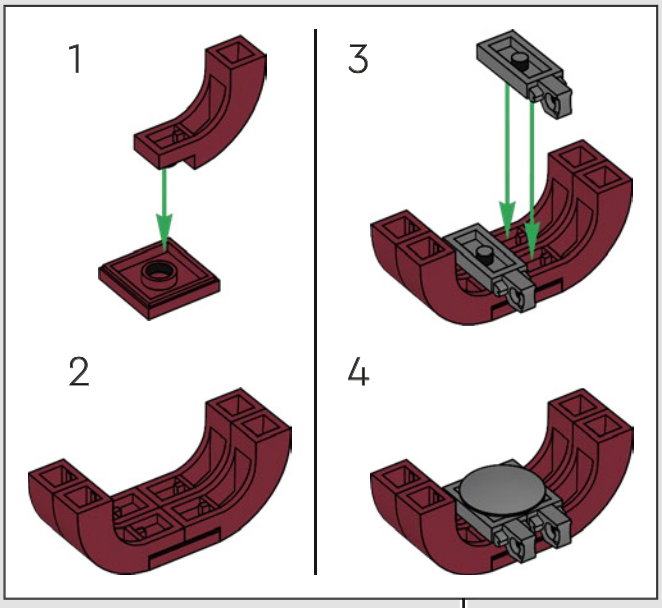



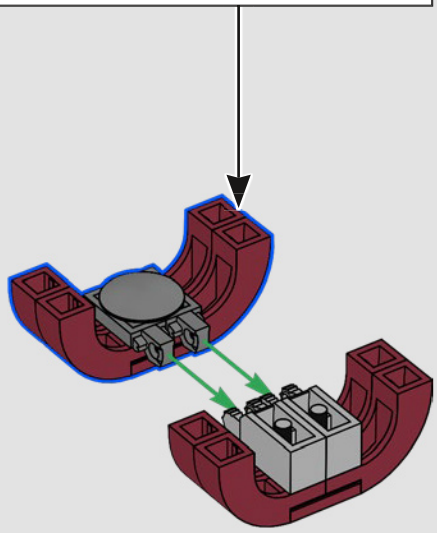

414

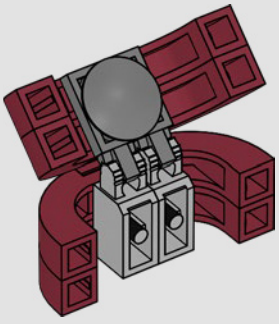

415

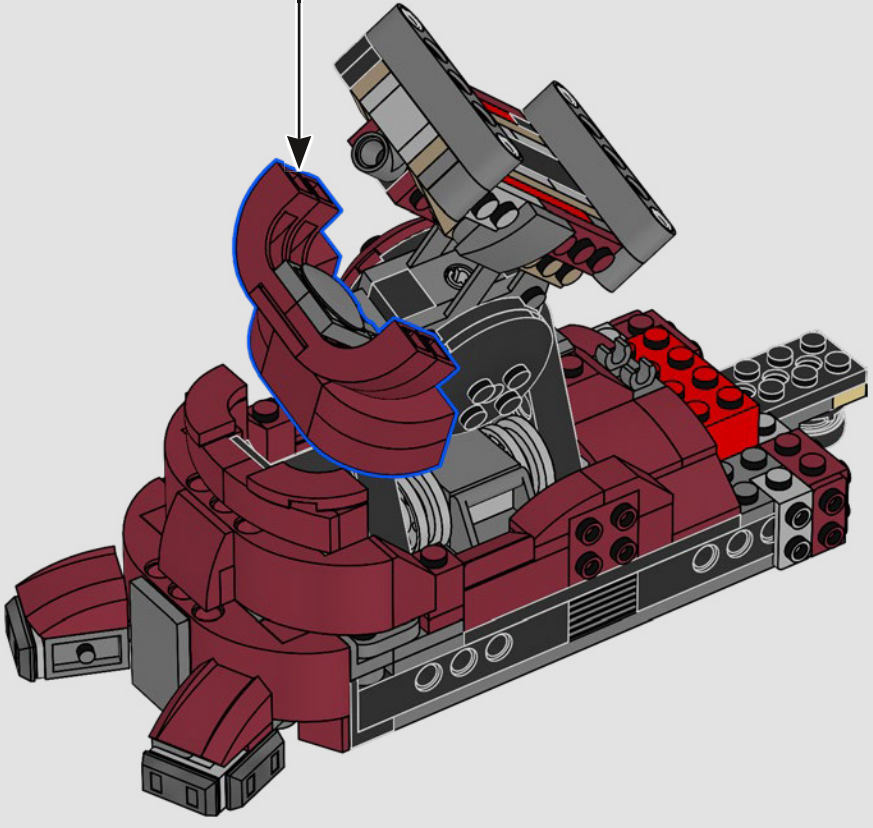

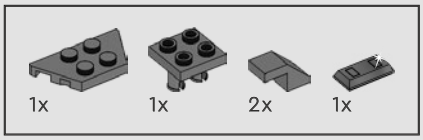

416

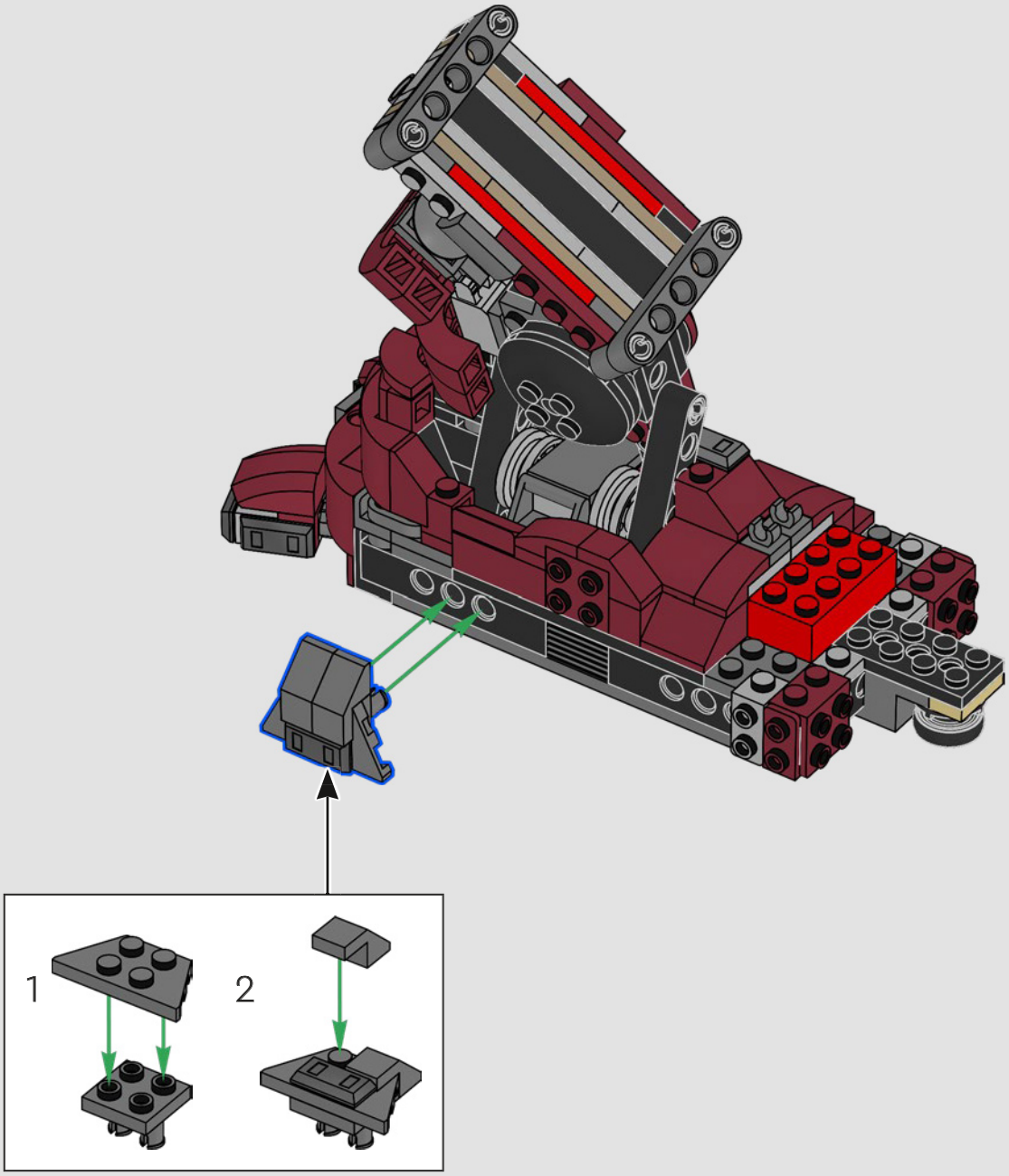

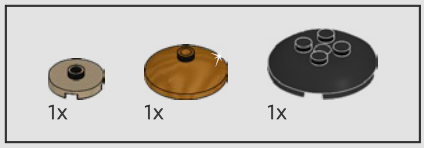

417

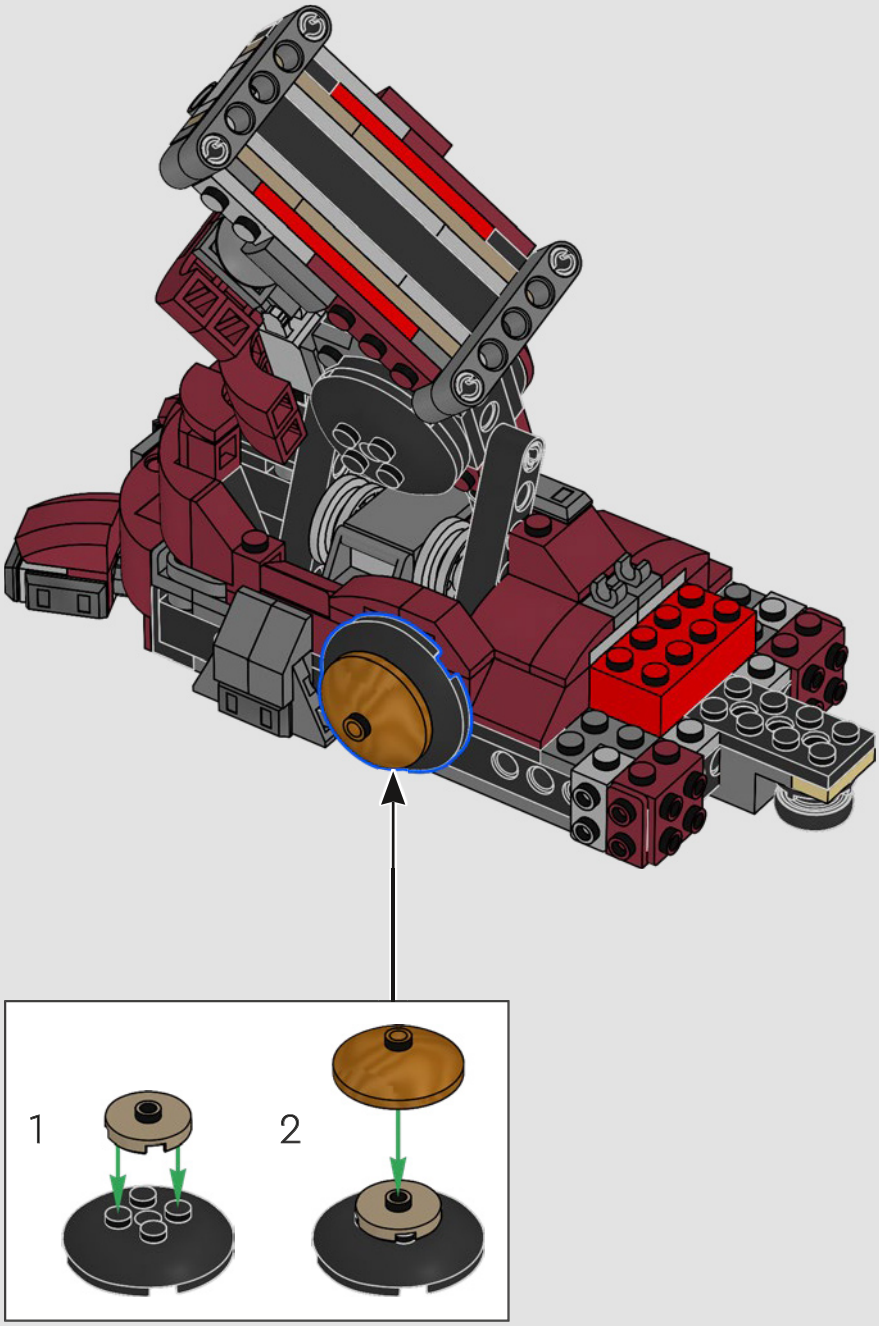

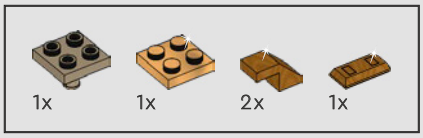

418

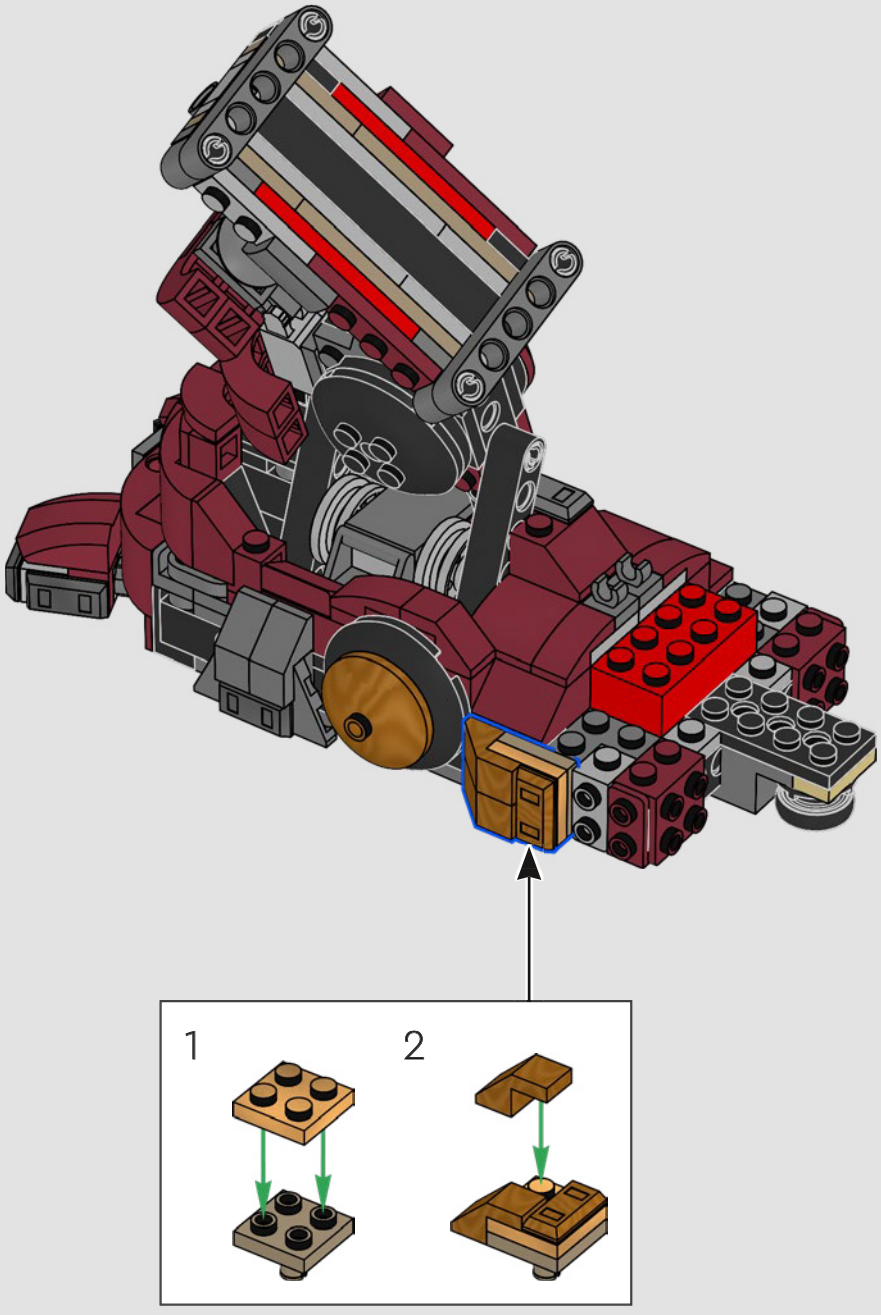

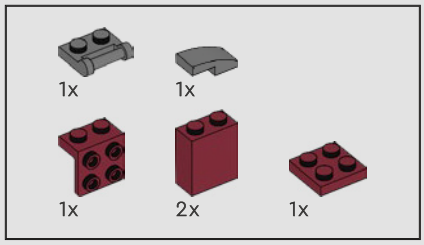

419

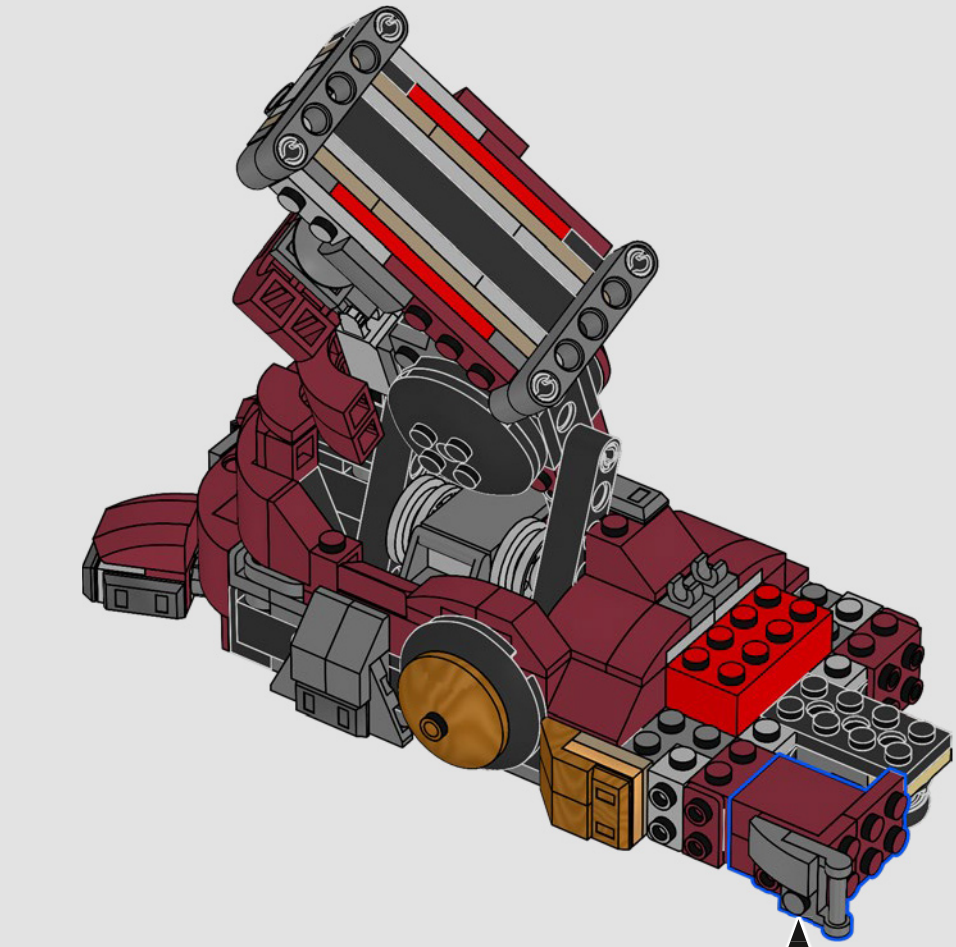

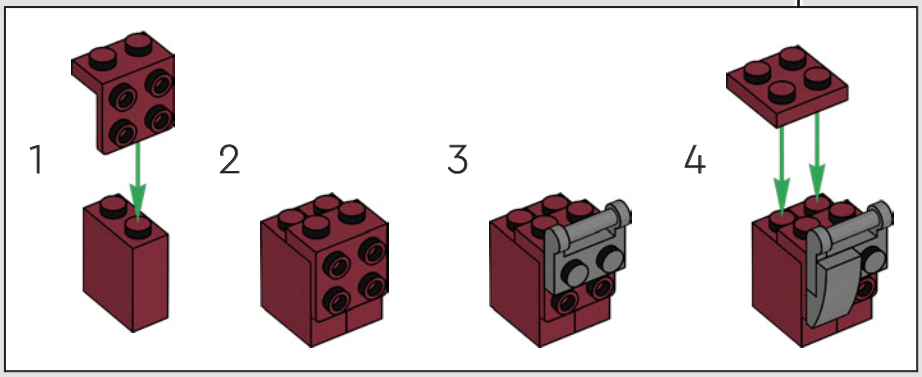

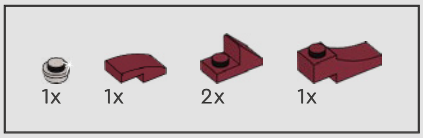

420

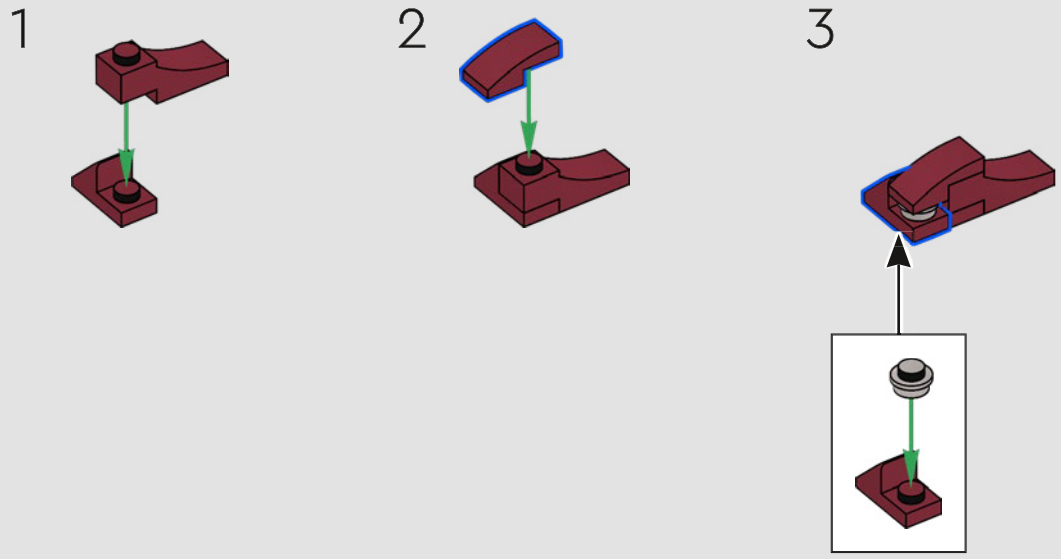

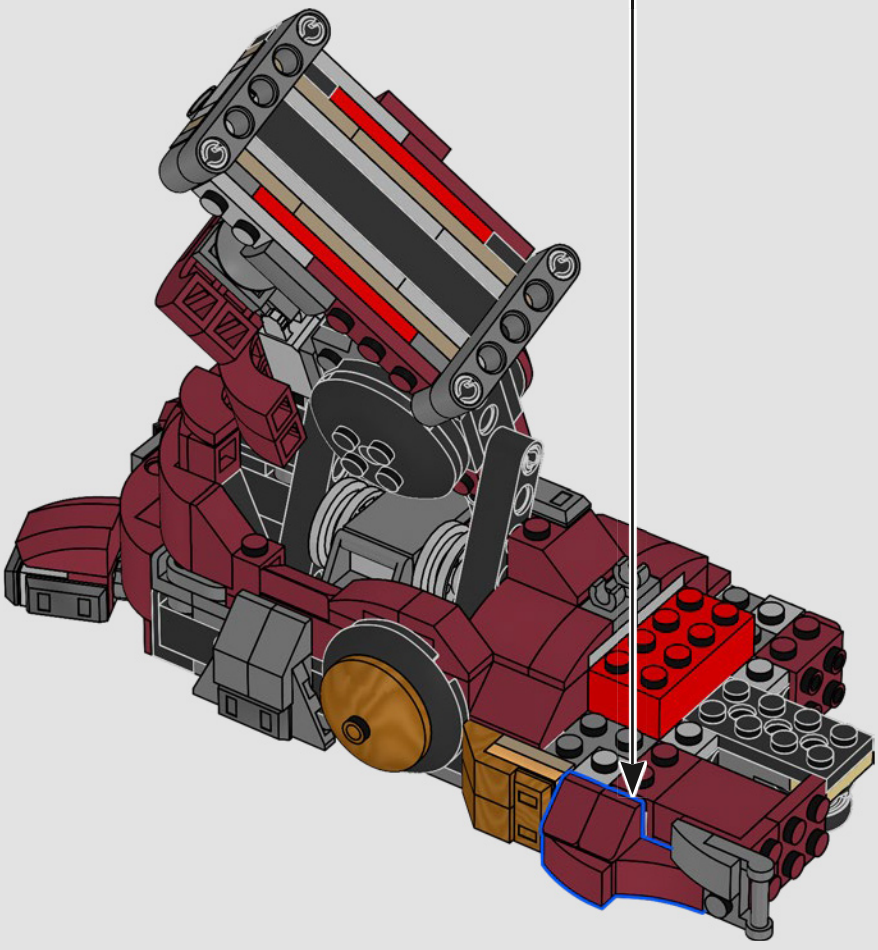

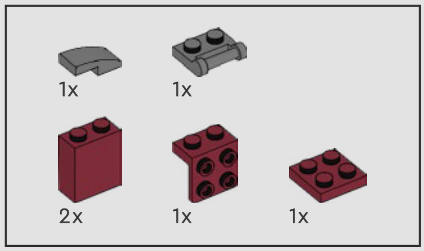

421

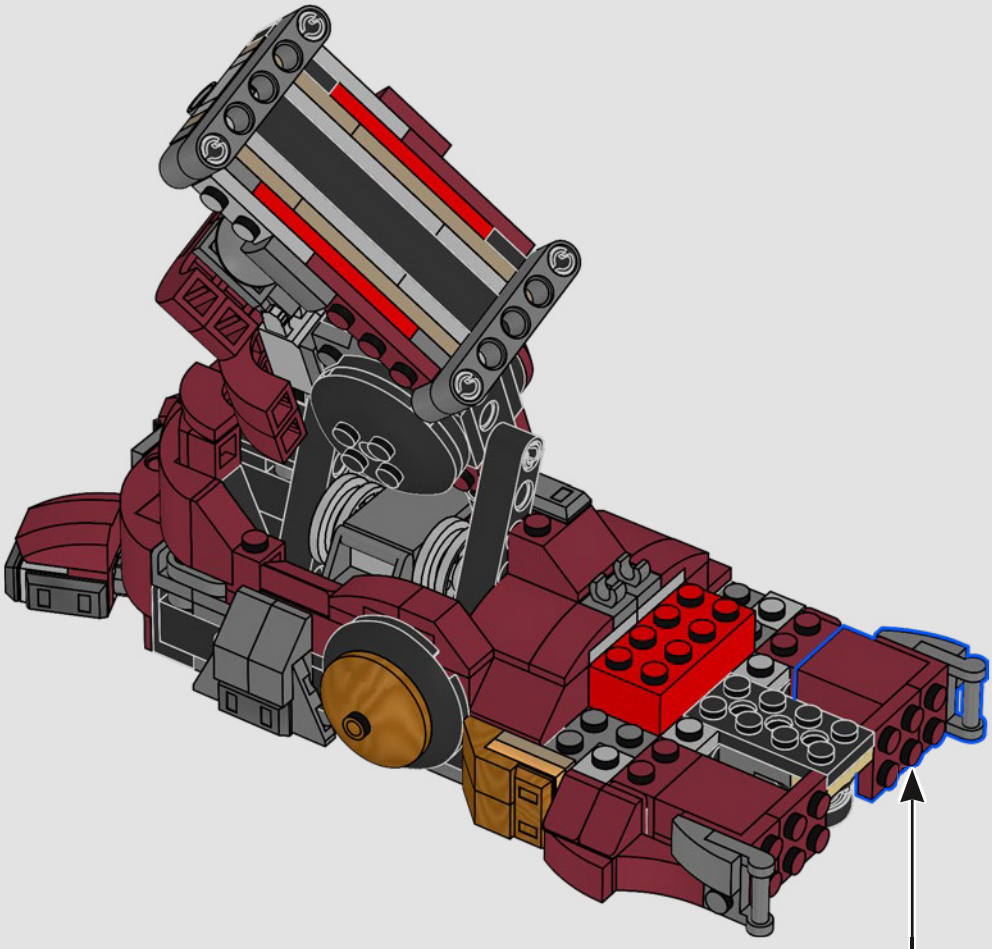

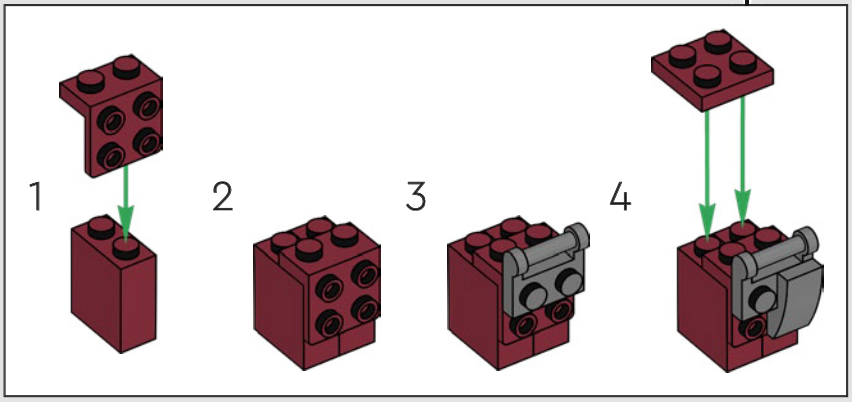



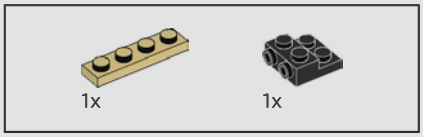

422

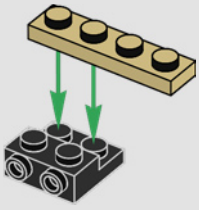

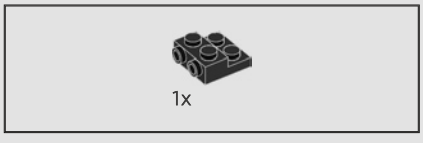

423

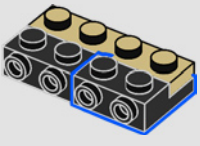

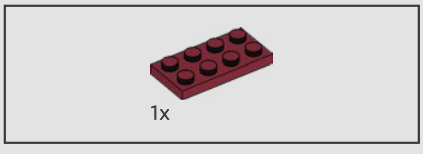

424

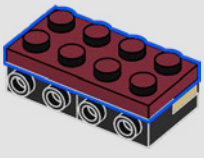

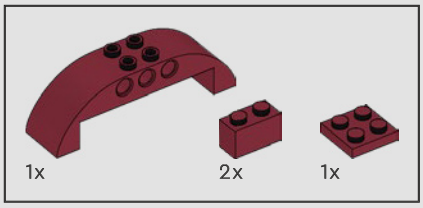

425

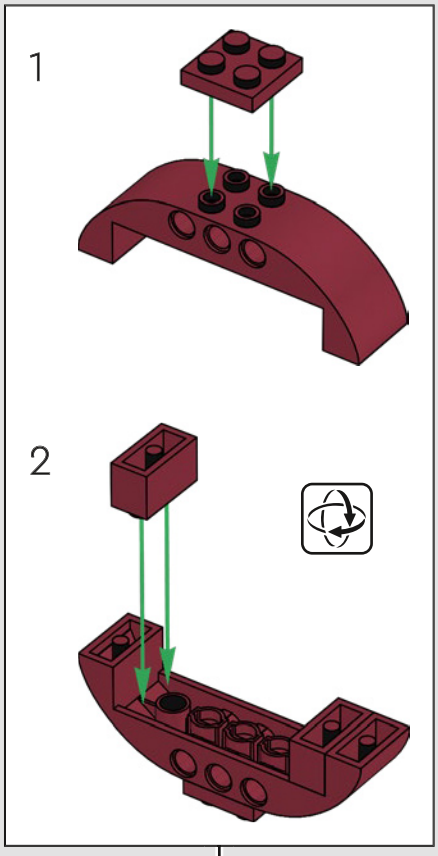

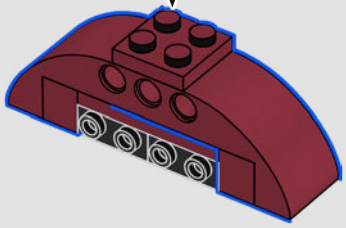

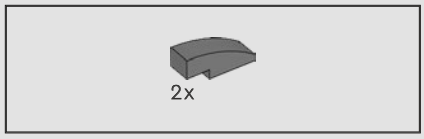

426

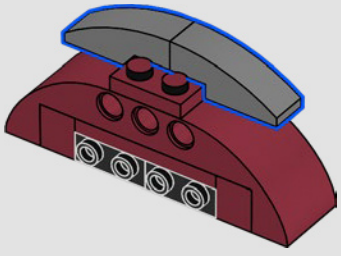

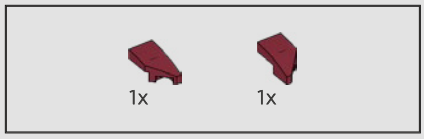

427

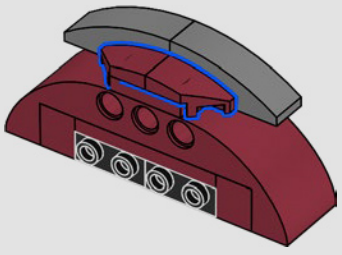

428

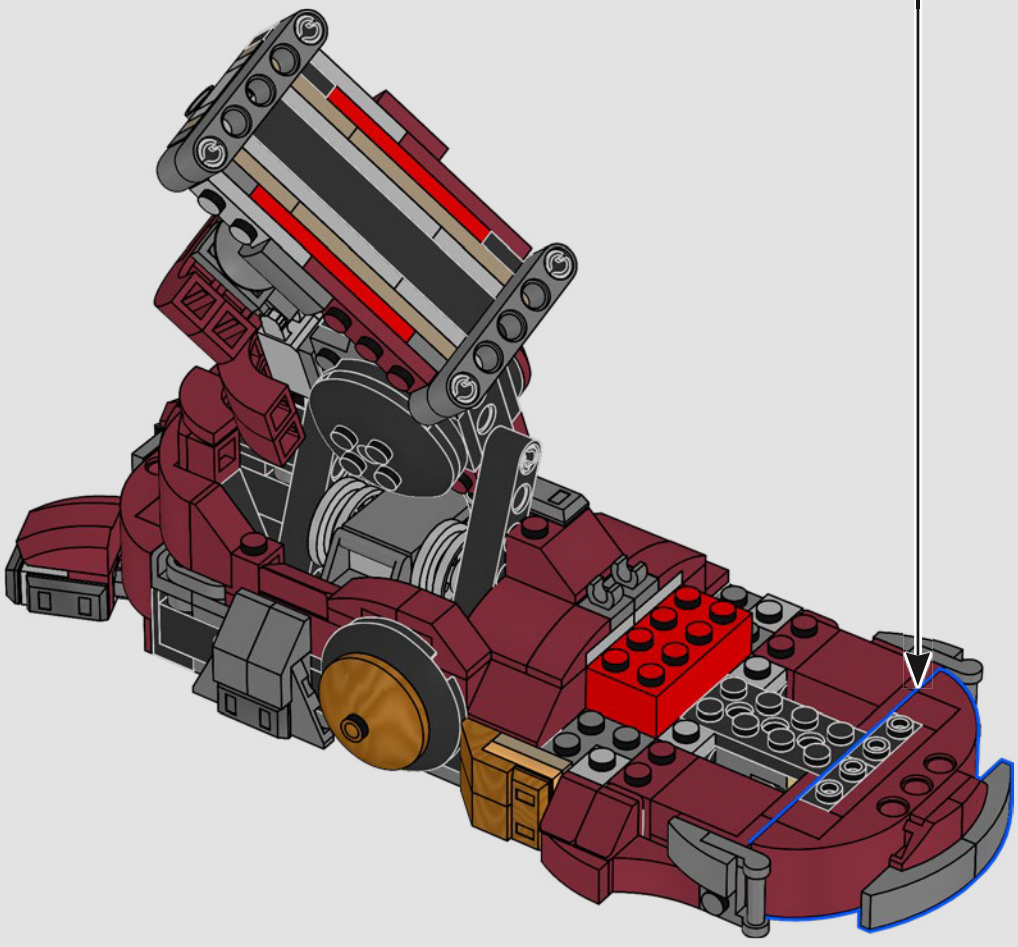

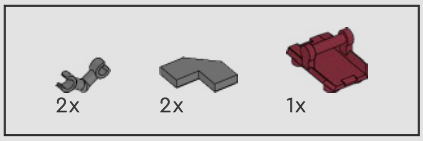

429

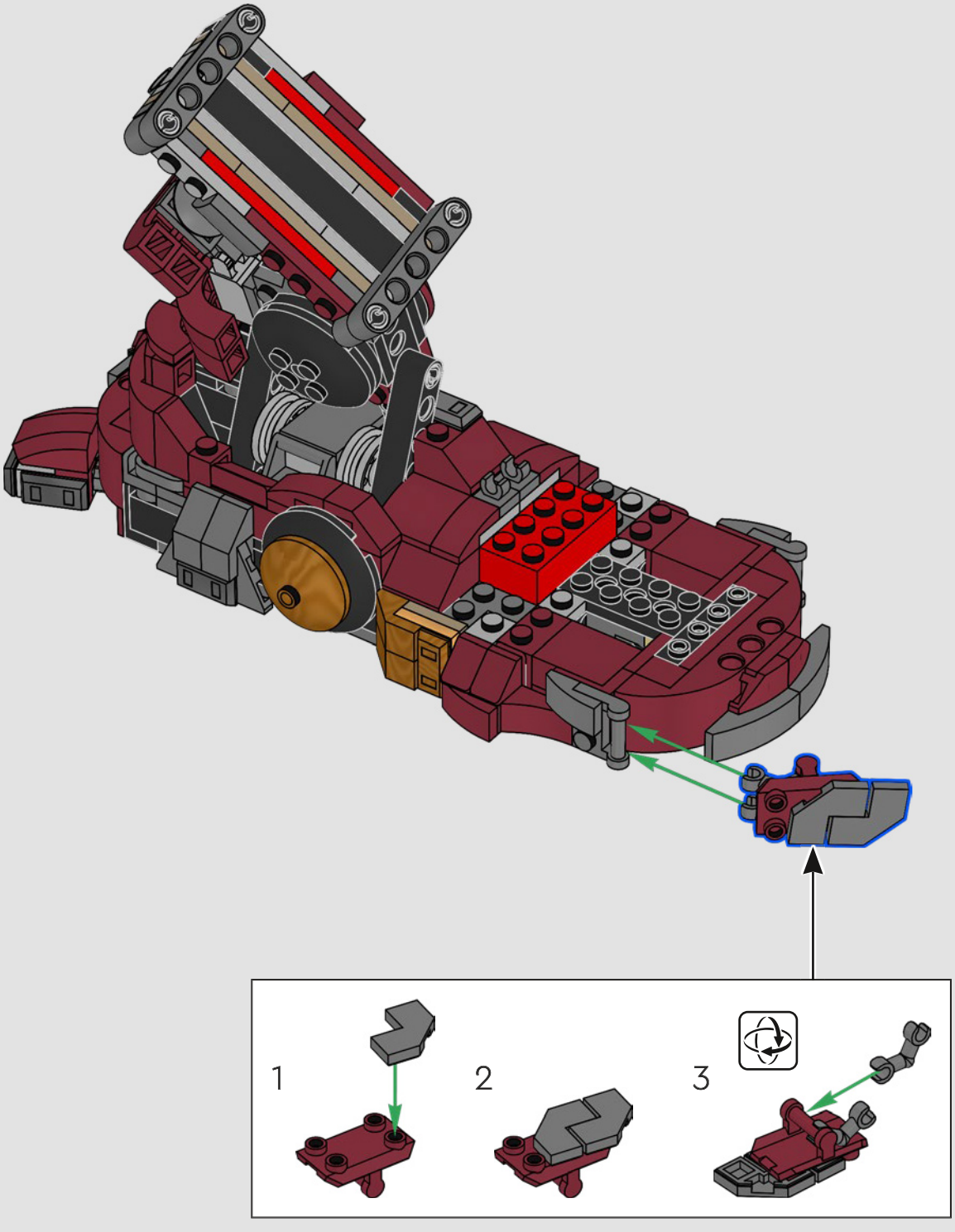

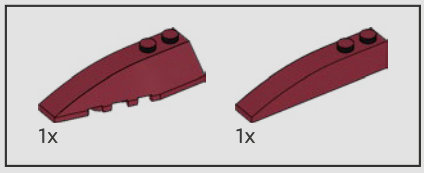

430

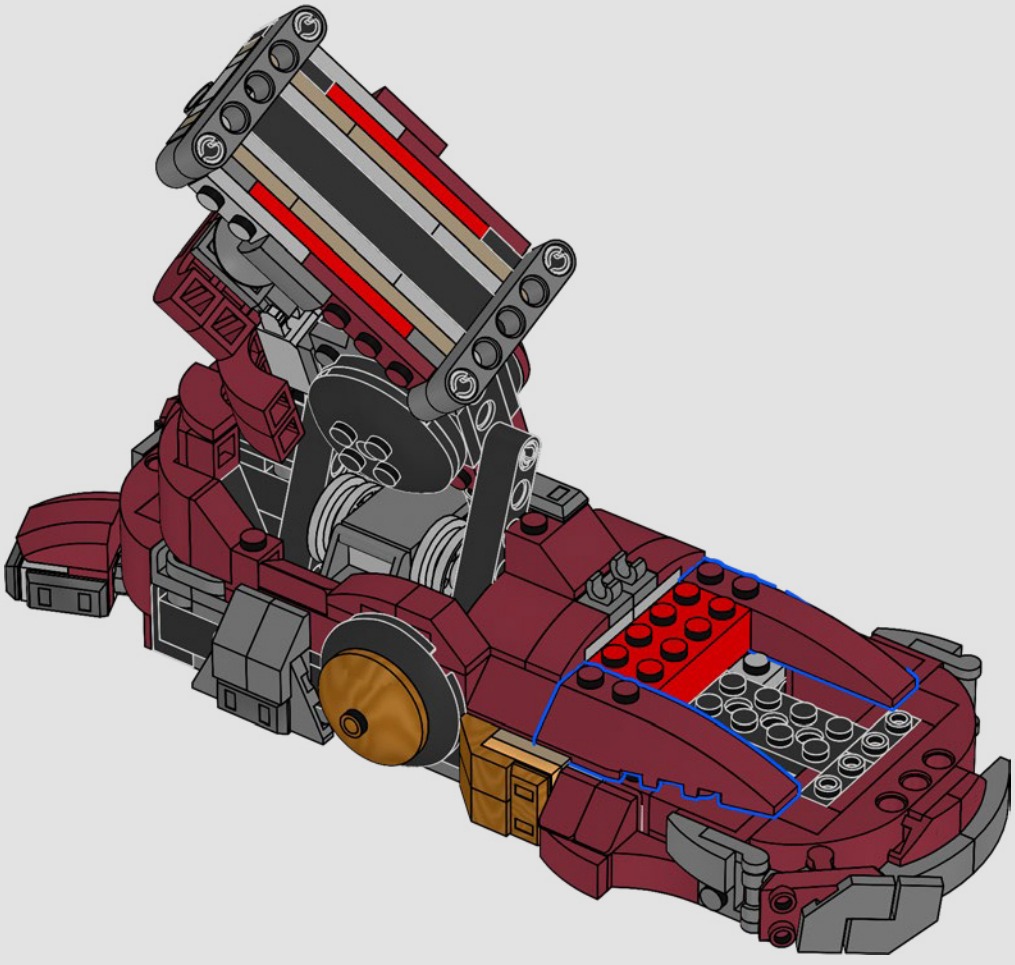

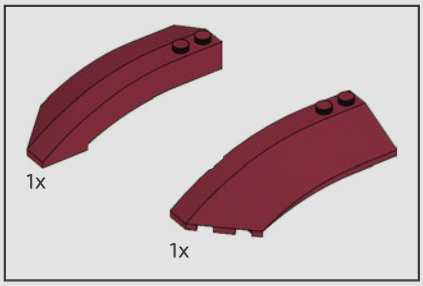

431

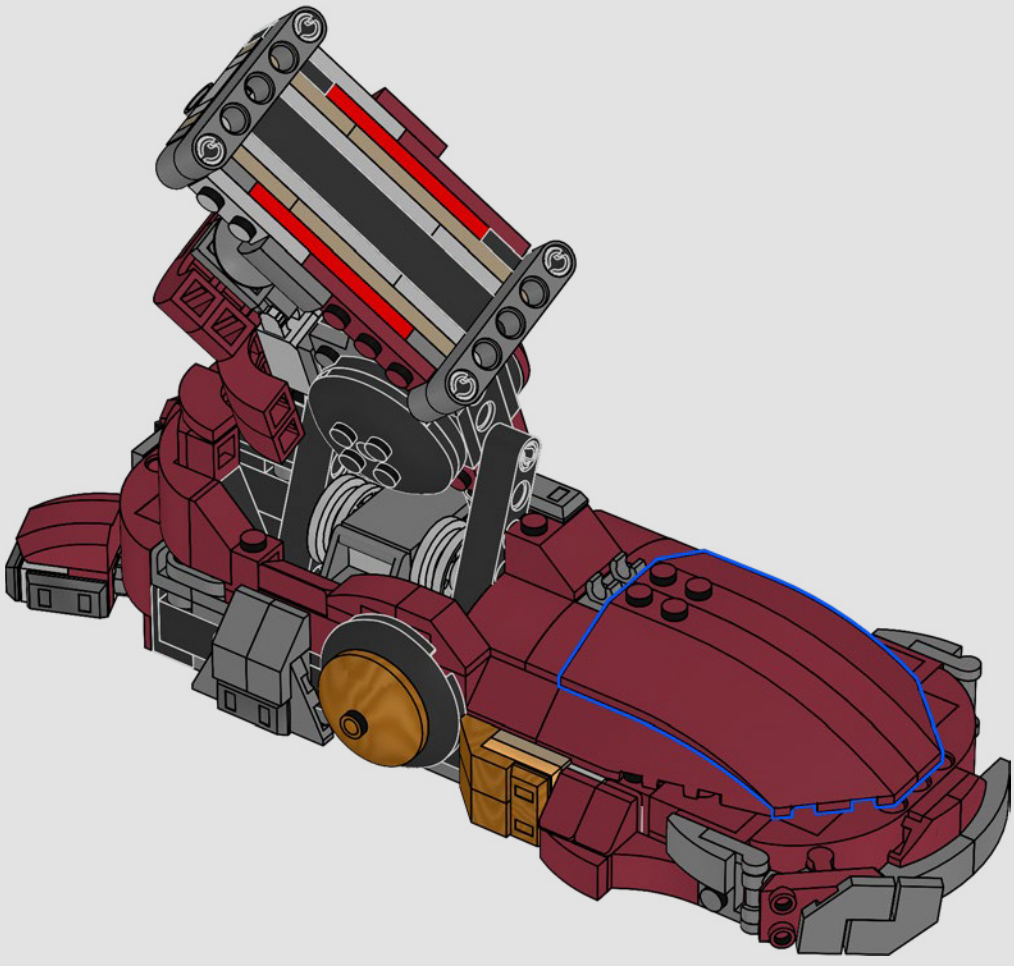

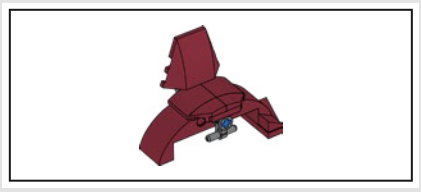

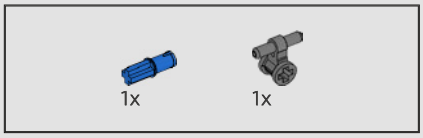

432

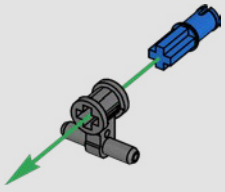

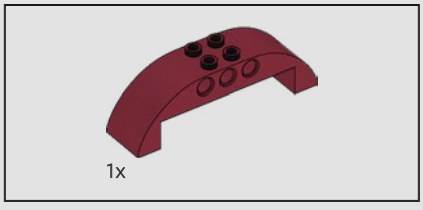

433

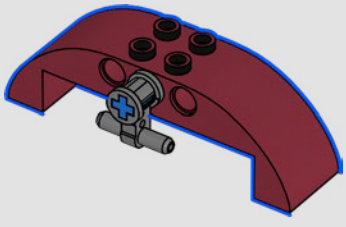

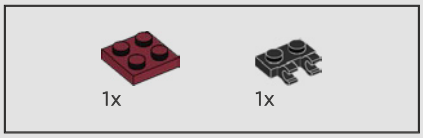

434

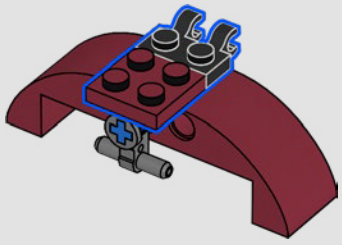



435

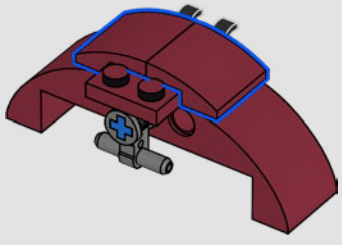

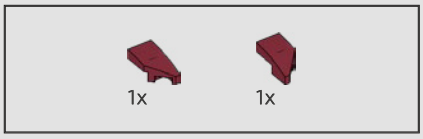

436

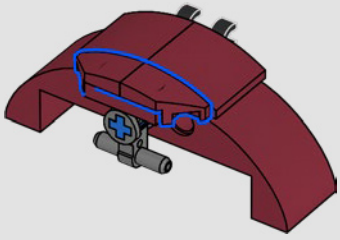

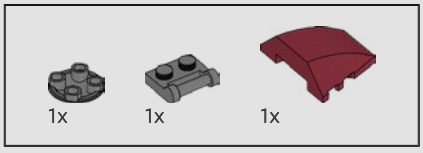

437

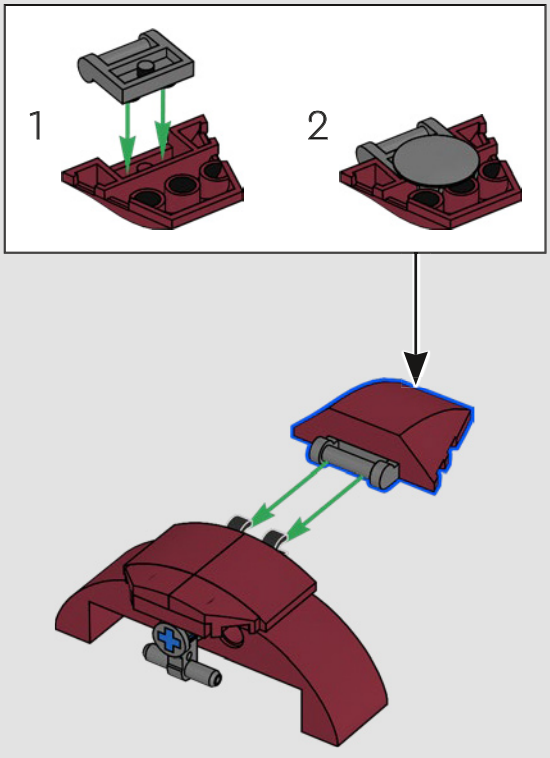

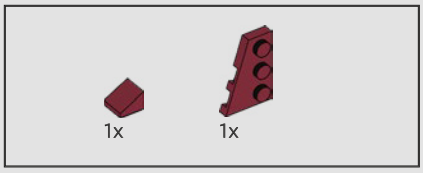

438

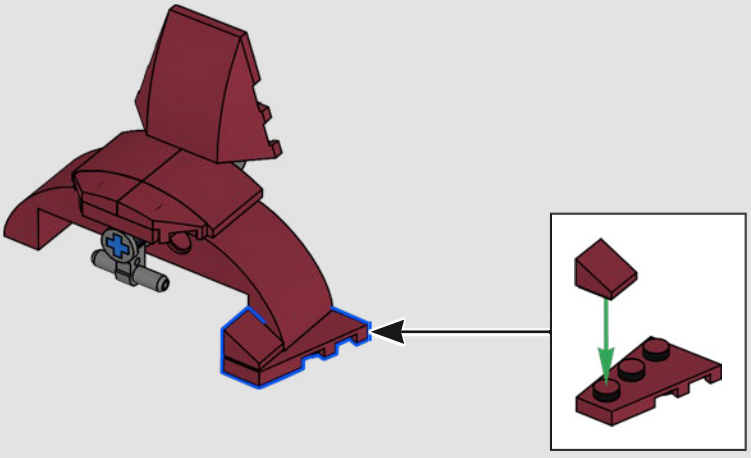

439

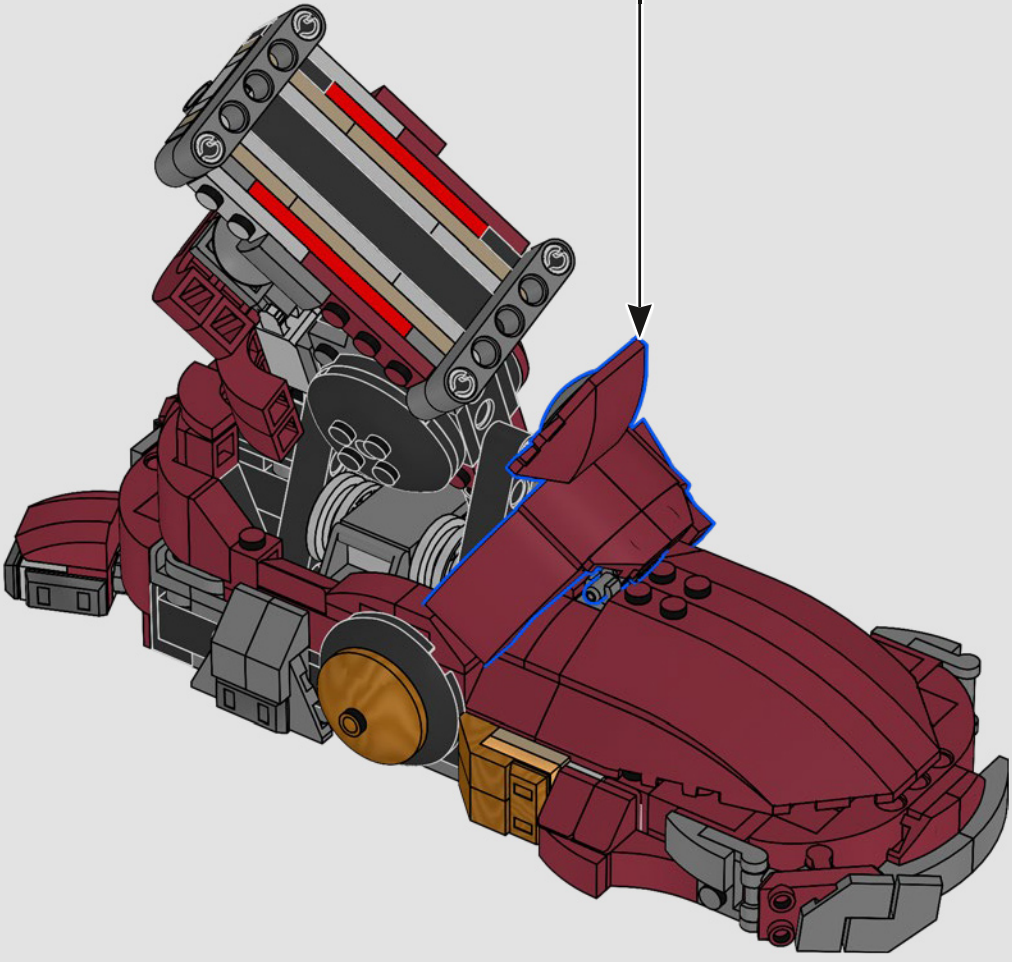

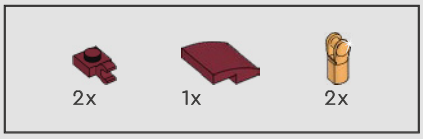

440

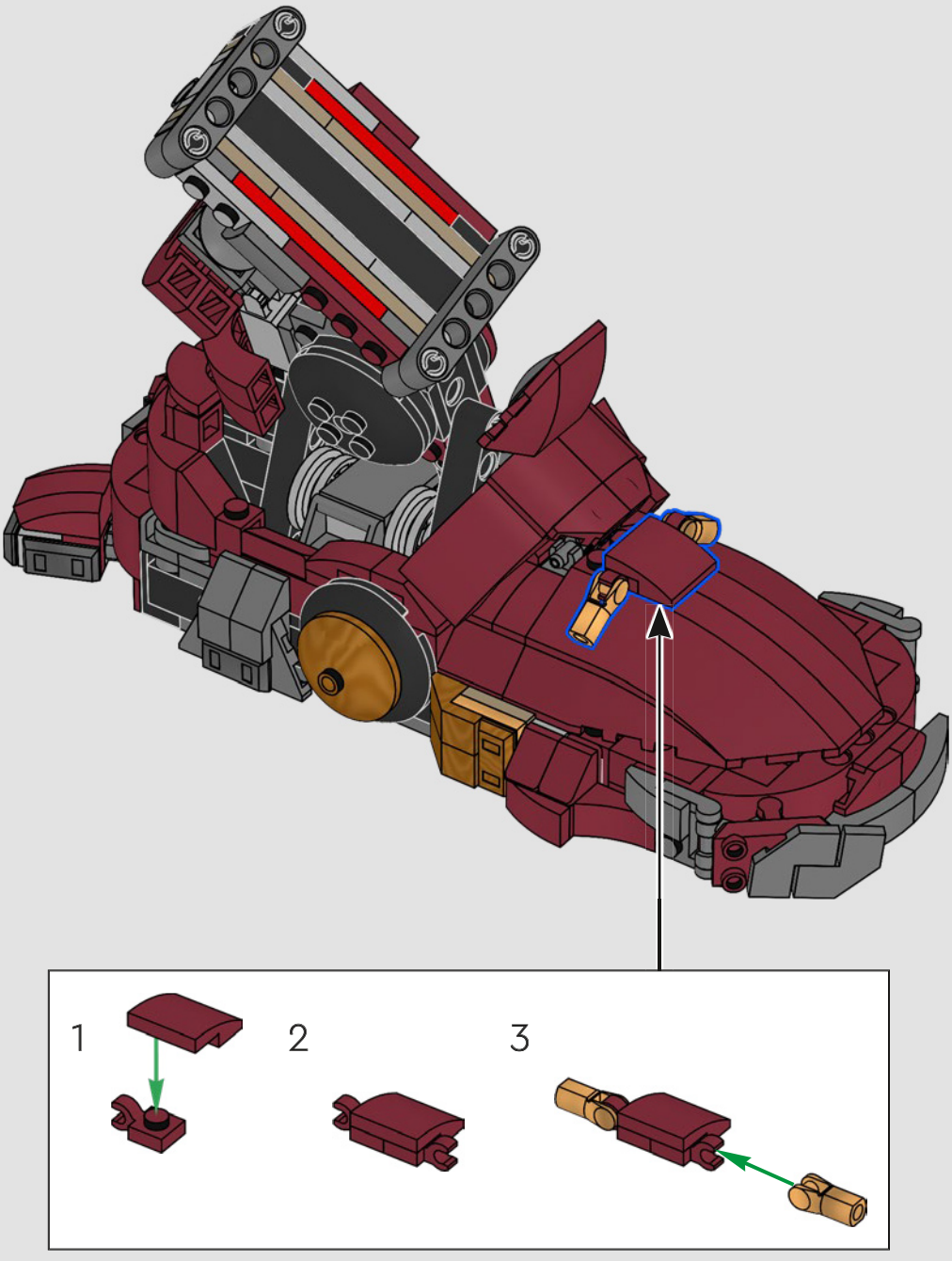

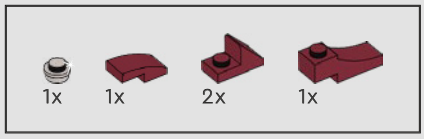

441

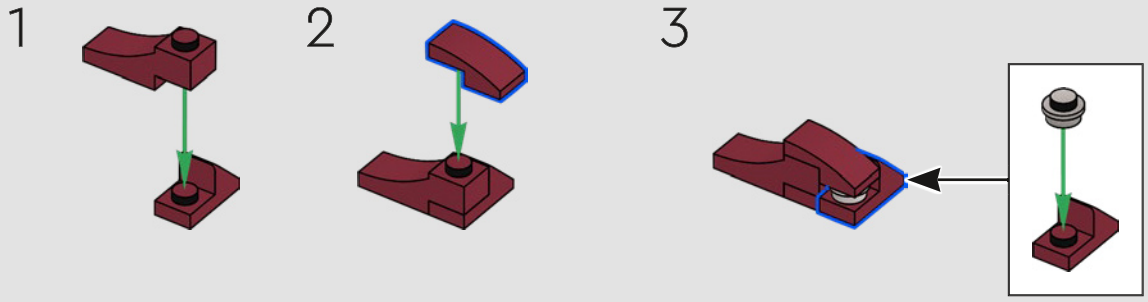

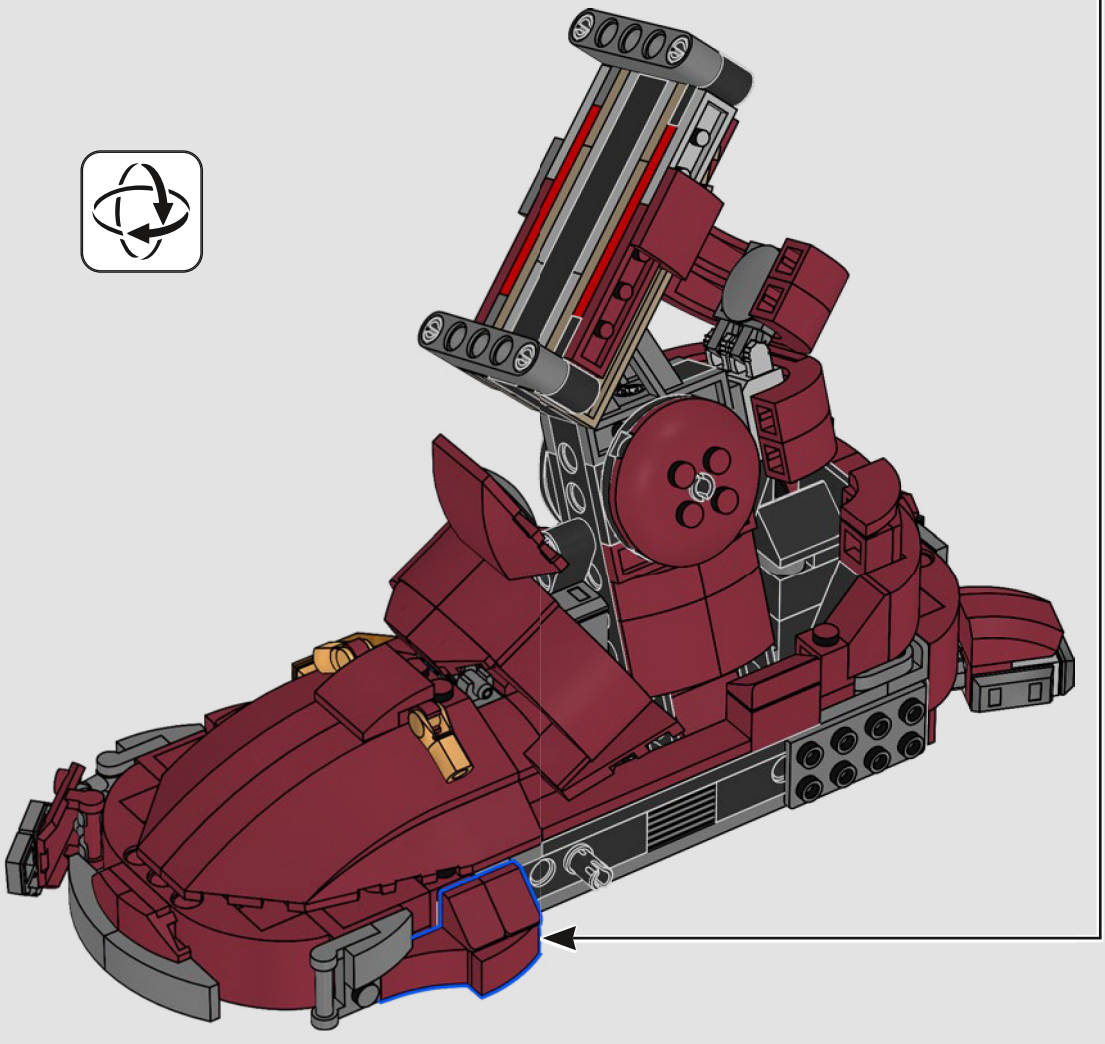

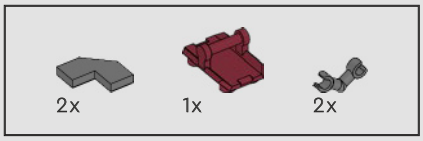

442

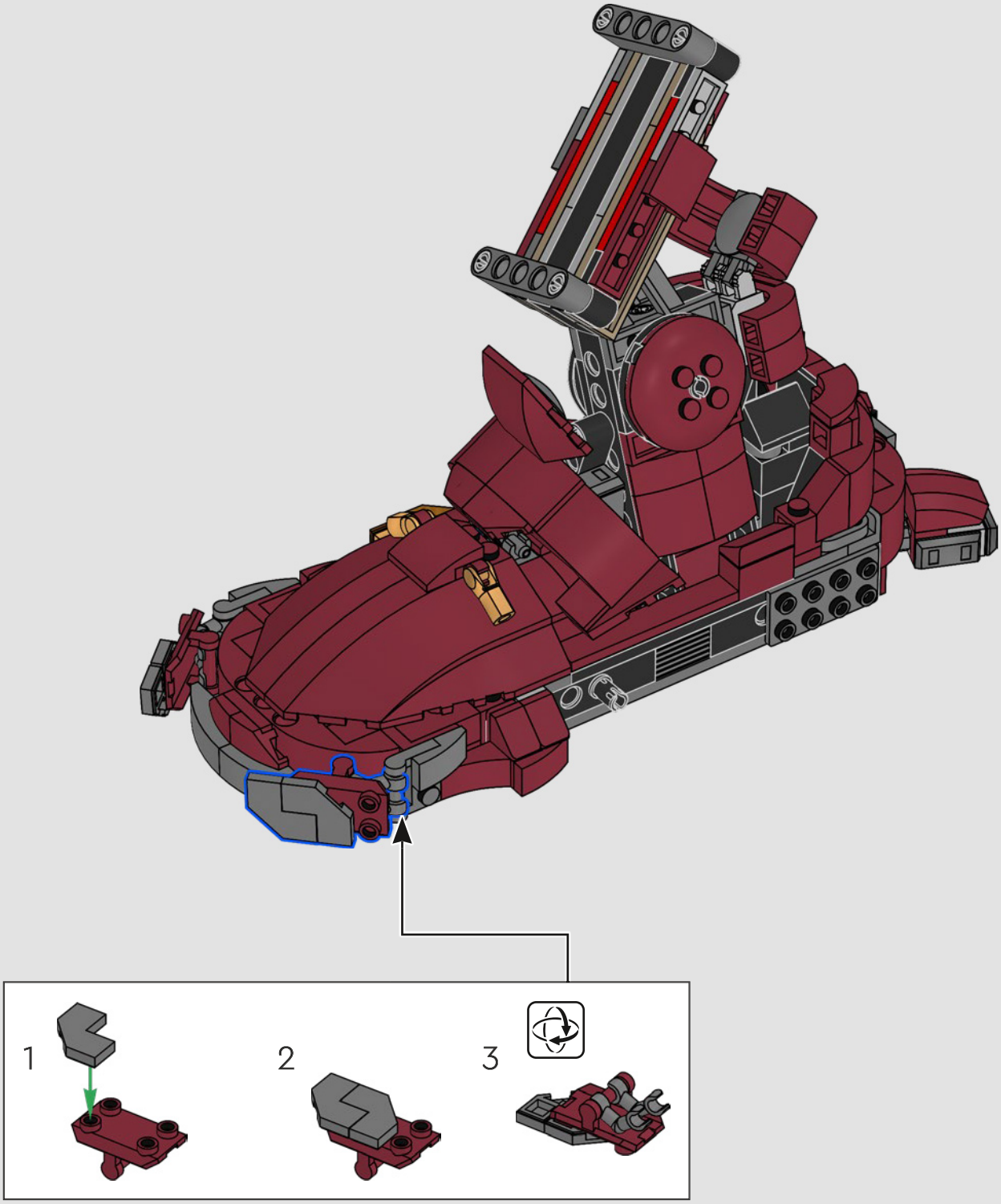

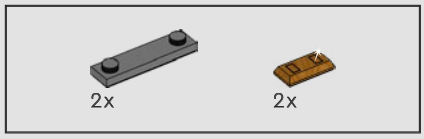

443

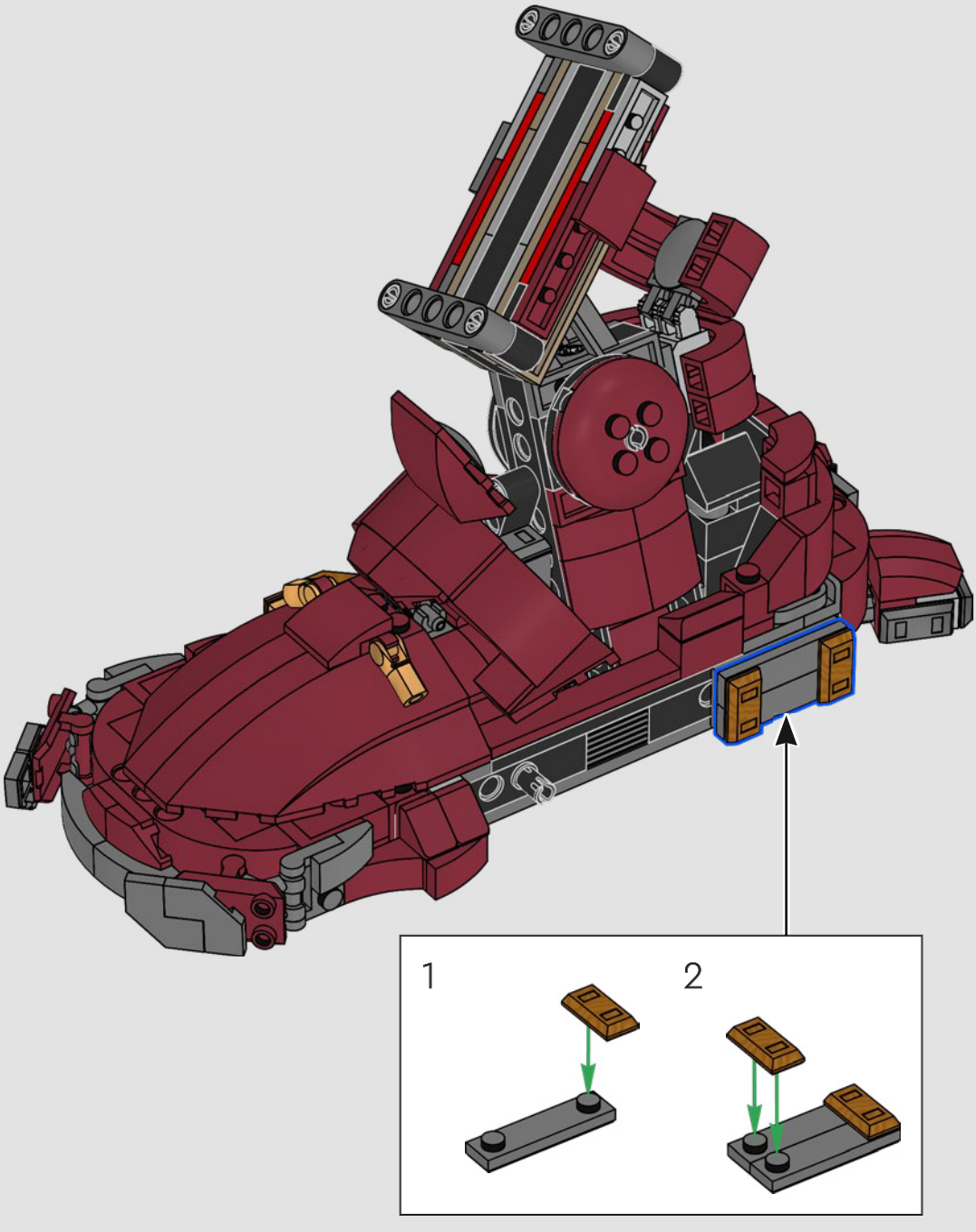

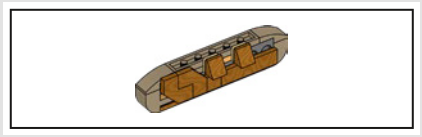

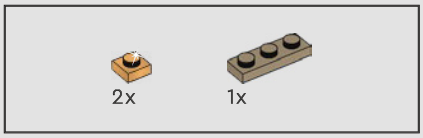

444

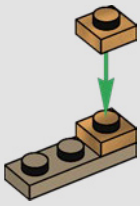

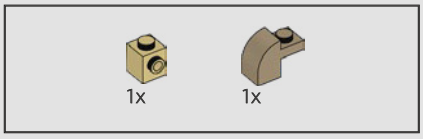

445

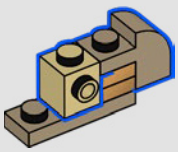

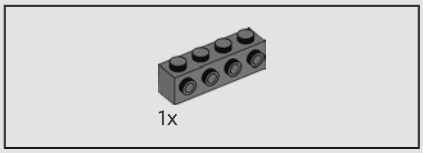

446

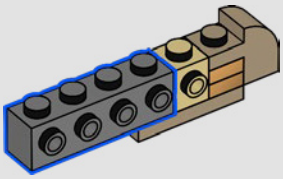

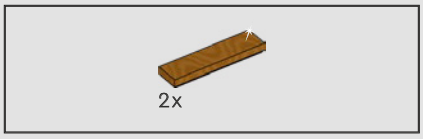

447

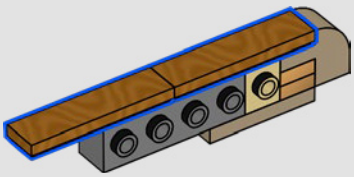

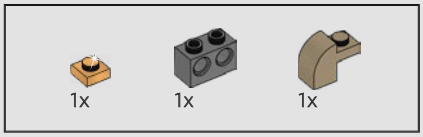

448

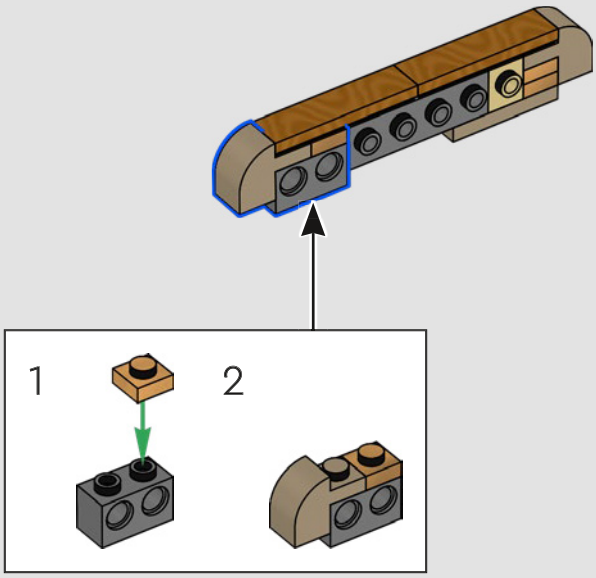

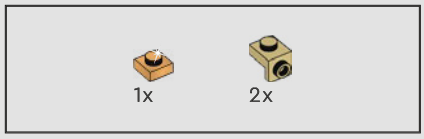

449

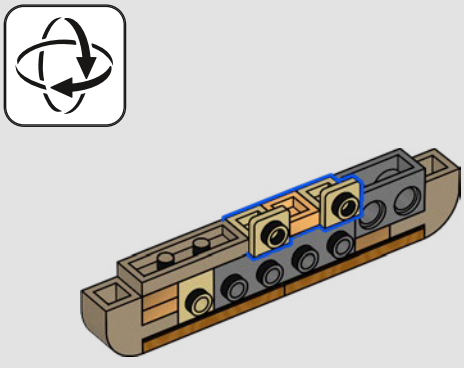

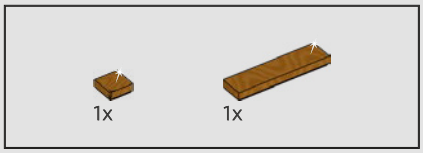

451

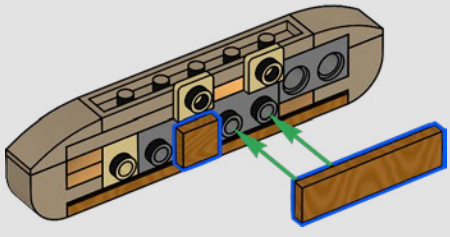

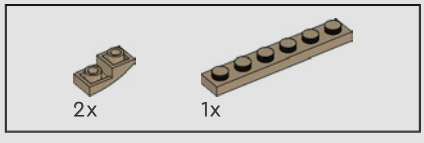

450

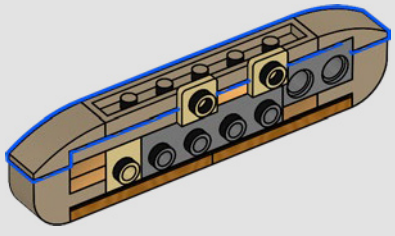



452

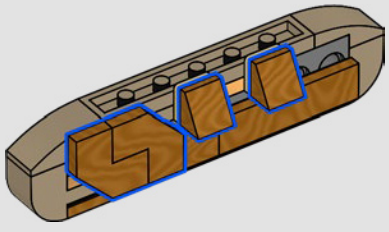

453

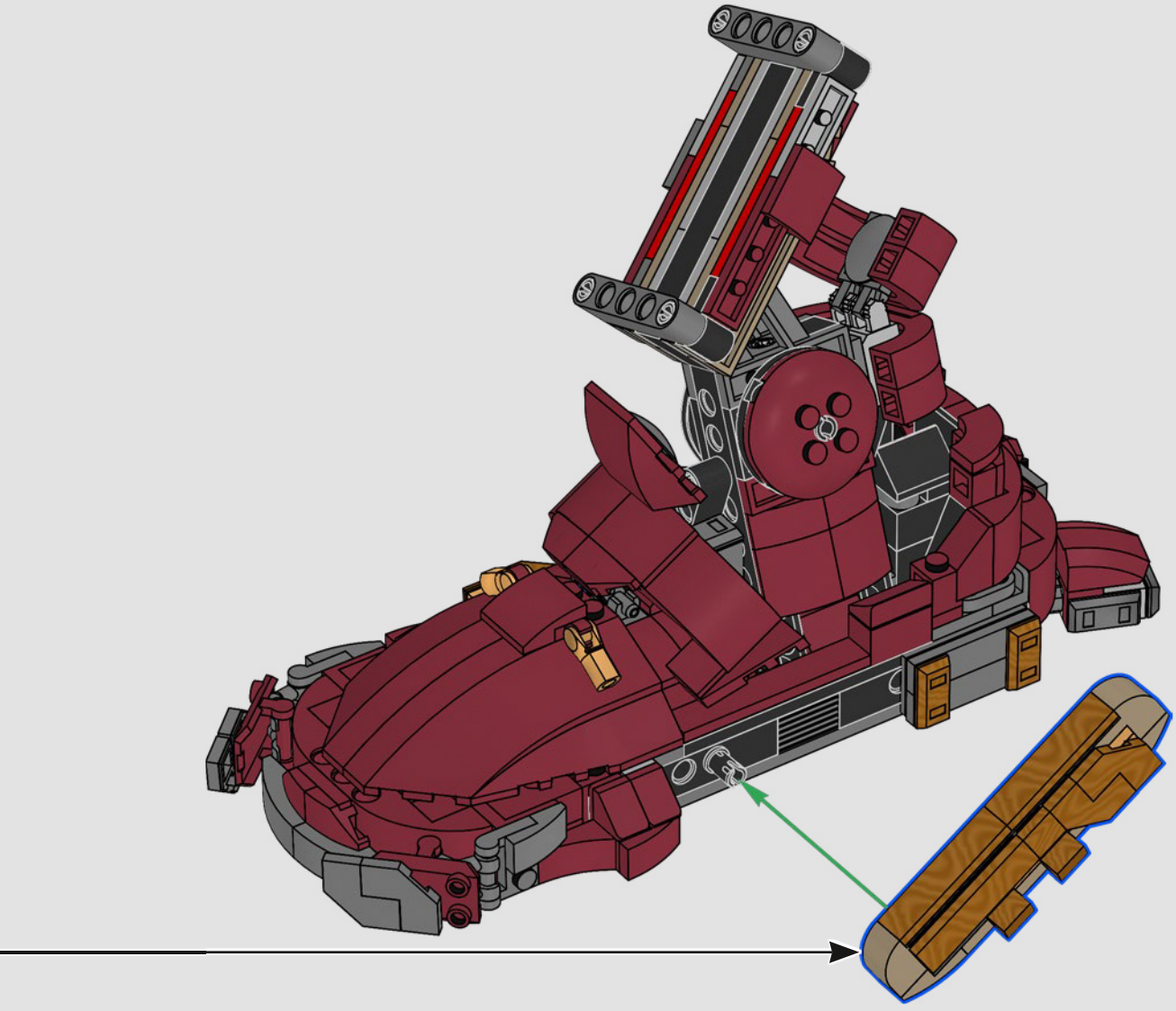

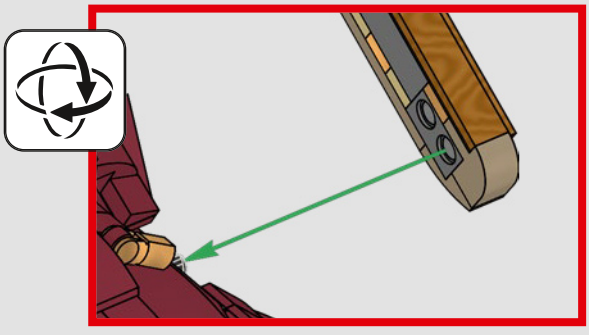



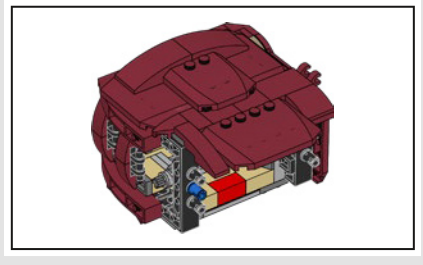

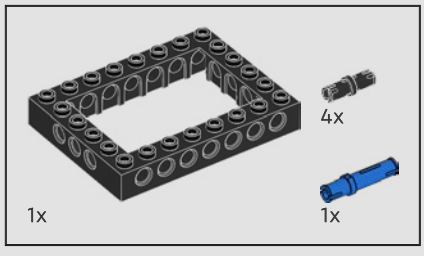

454

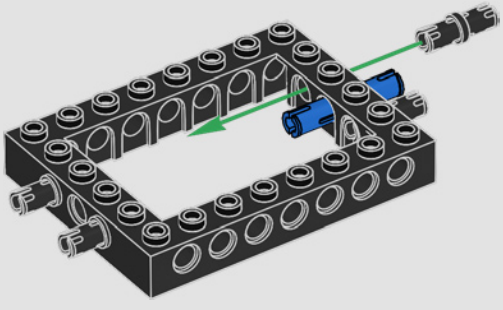

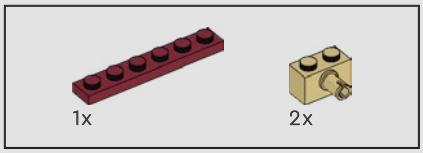

455

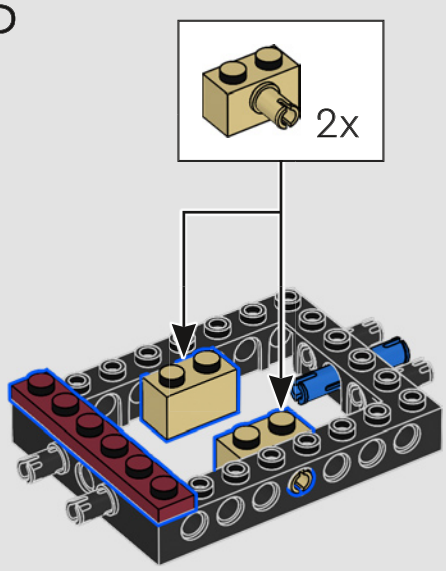

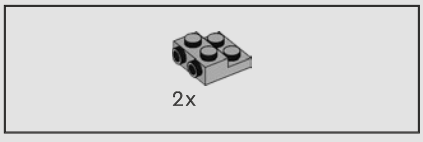

456

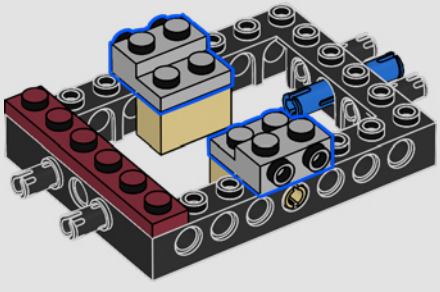

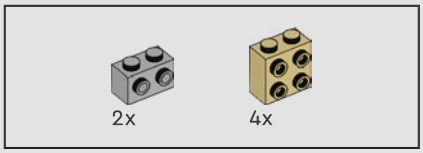

457

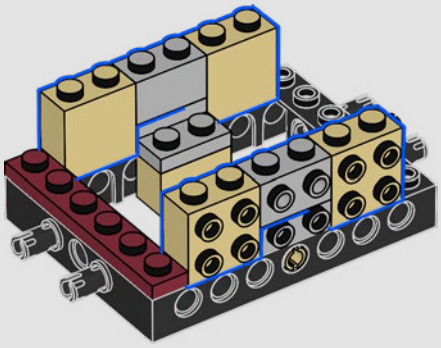

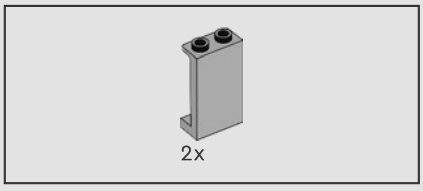

458

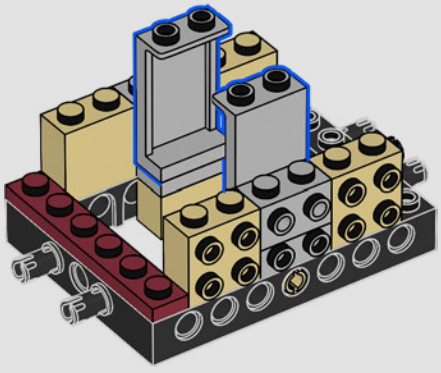

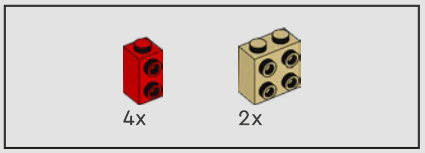

459

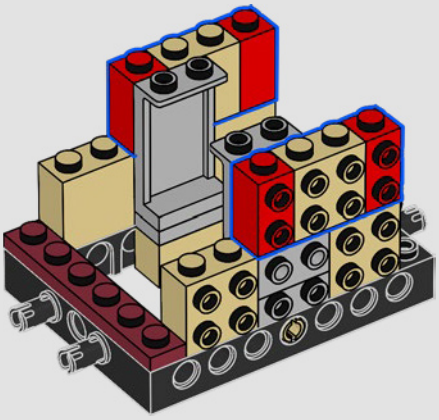

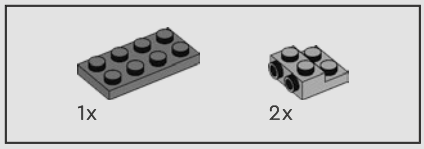

460

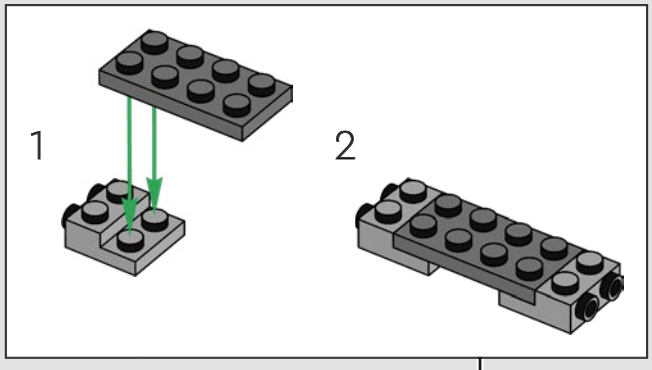

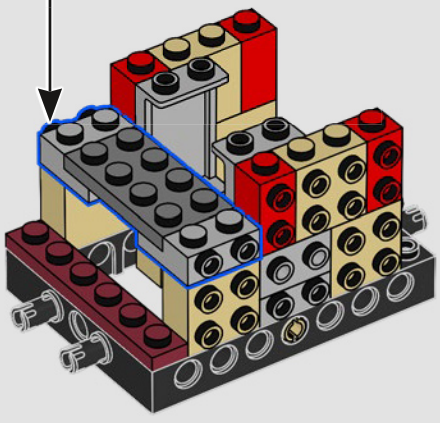

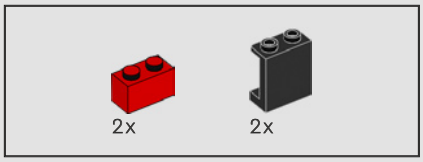

461

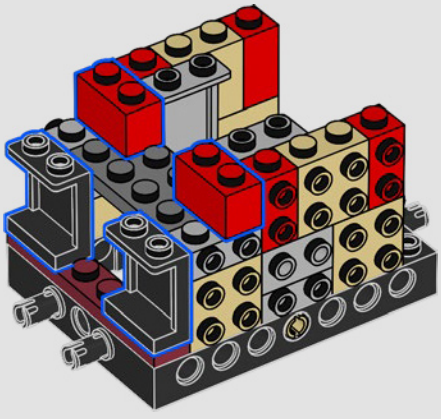

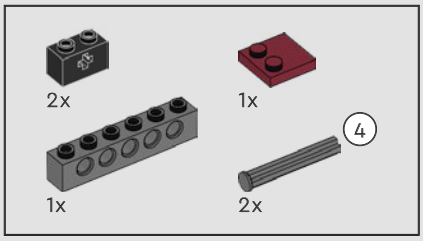

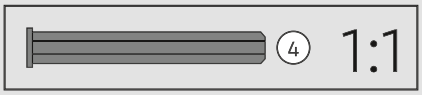

462

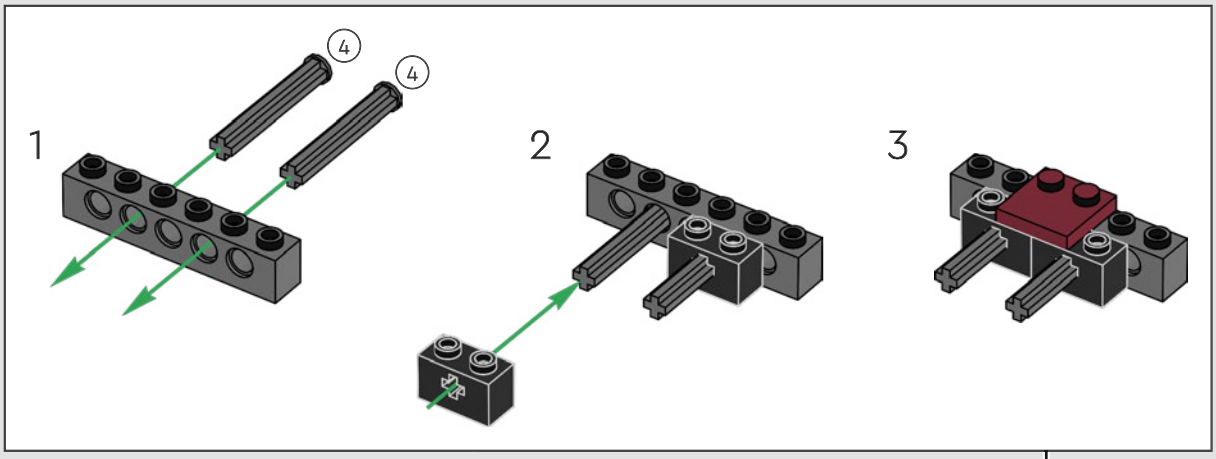

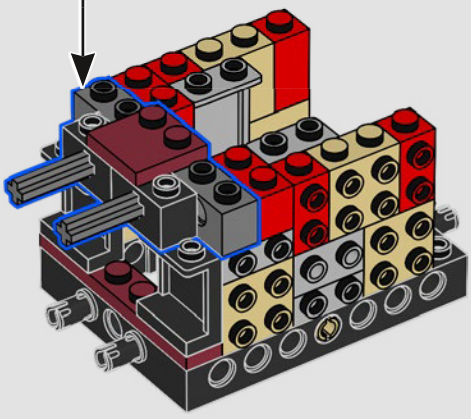

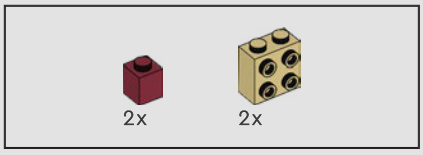

463

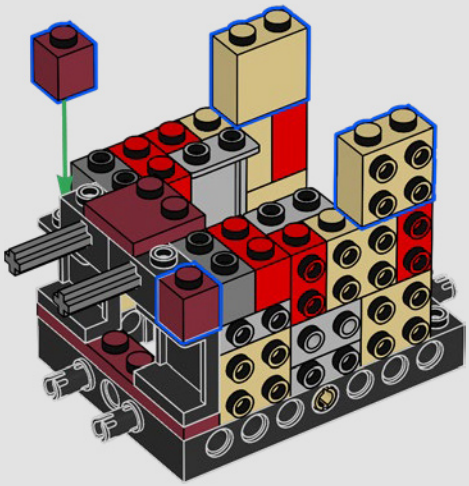

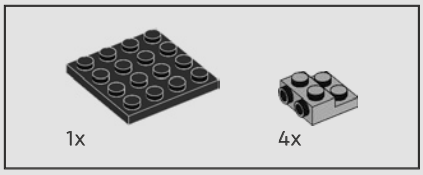

464

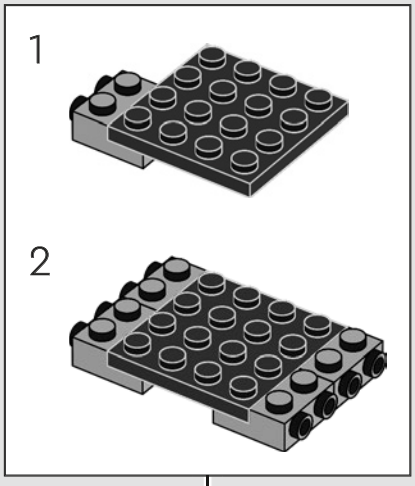

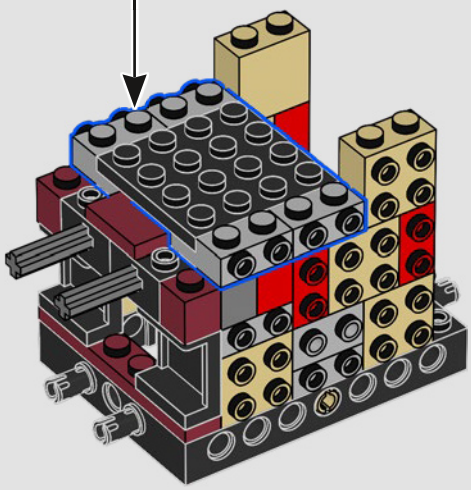

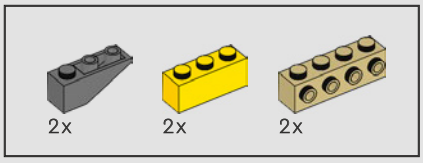

465

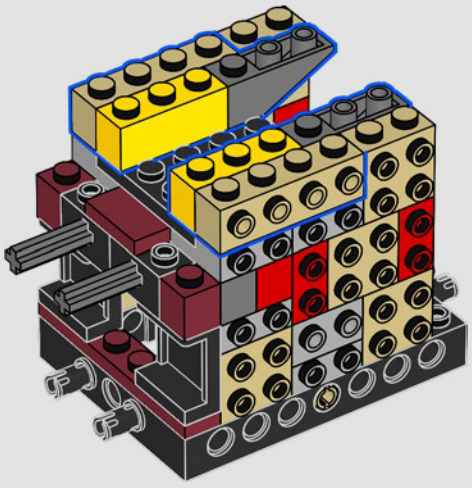

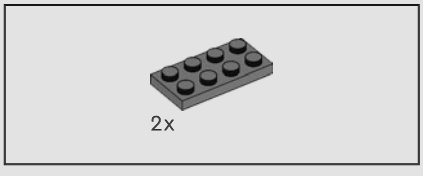

466

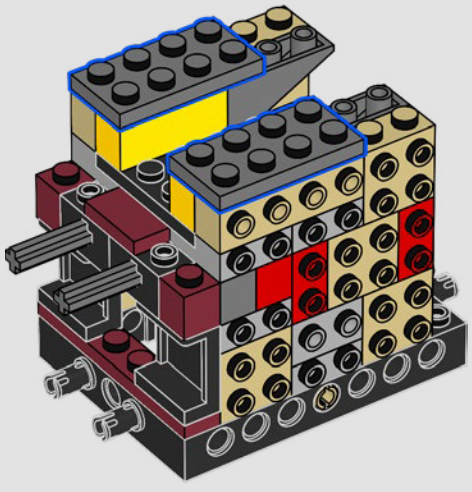

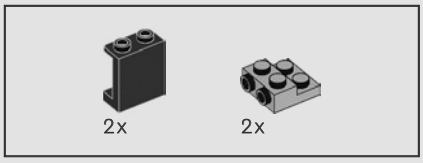

467

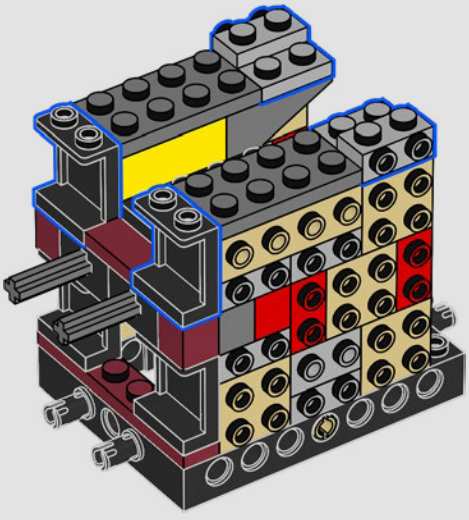

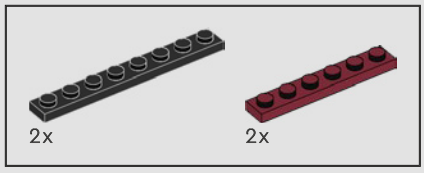

468

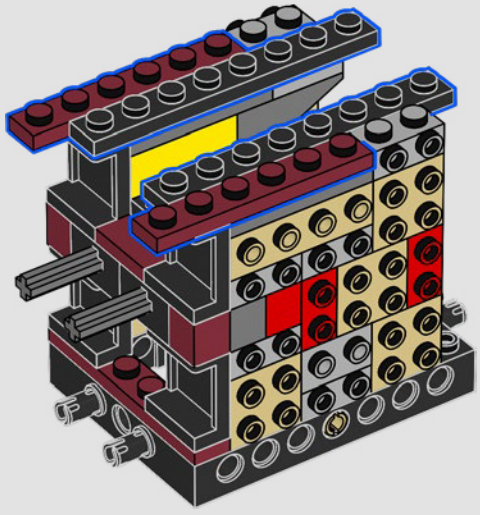

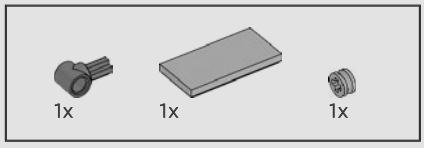

469

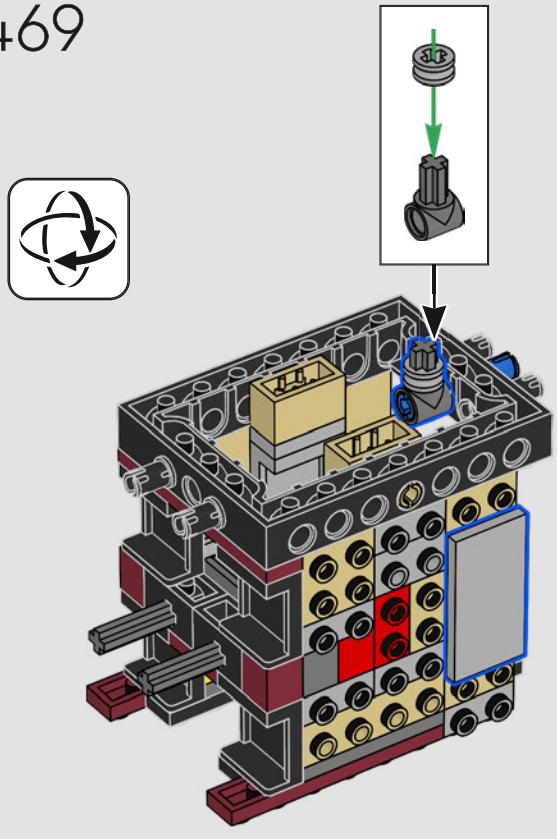

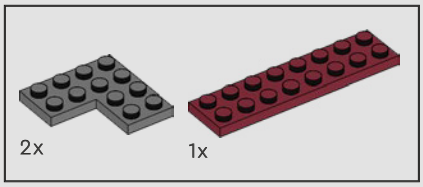

470

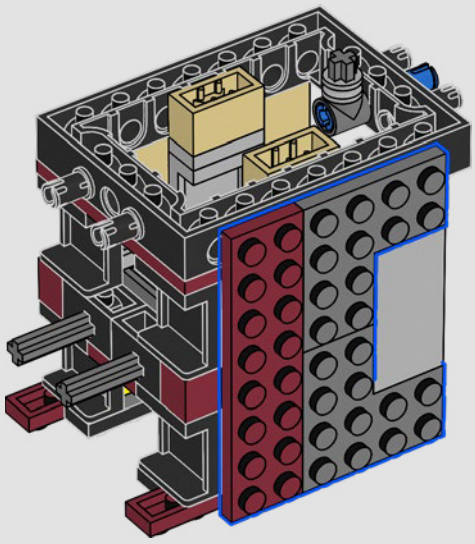

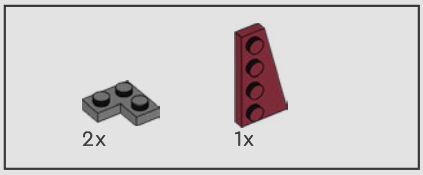

471

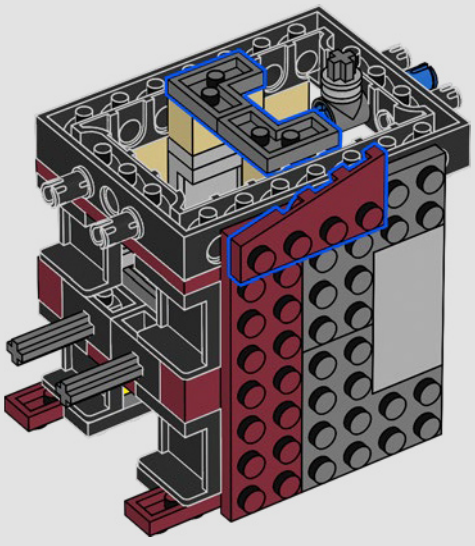

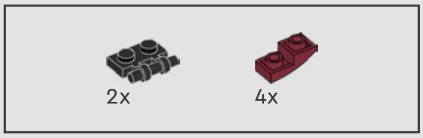

472

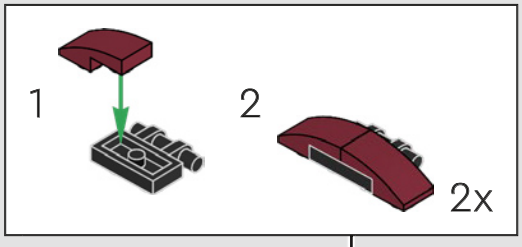

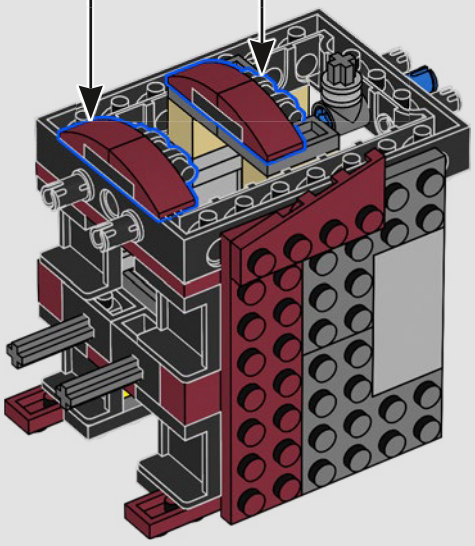

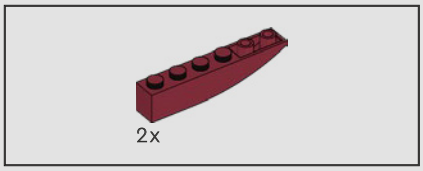

473

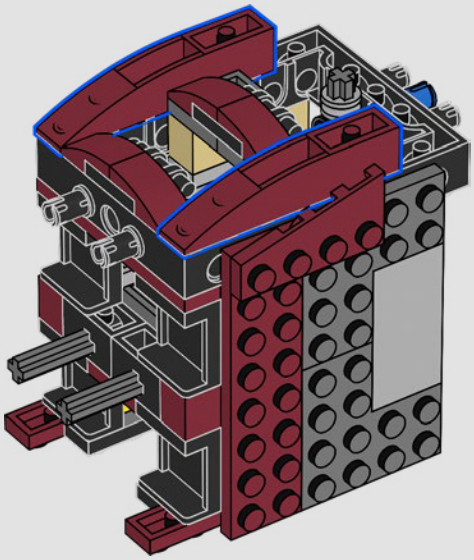

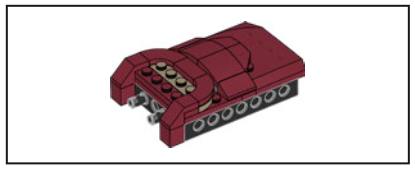

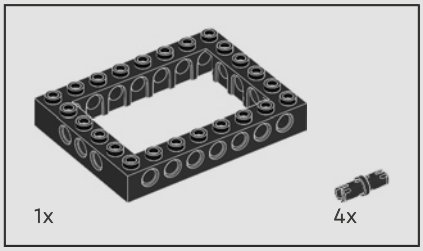

474

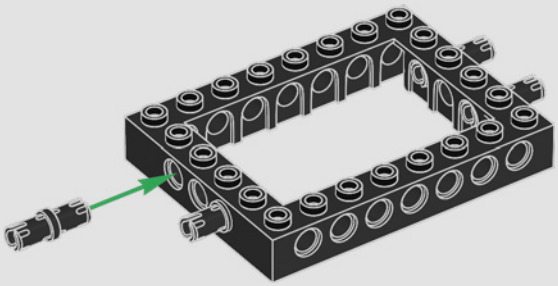

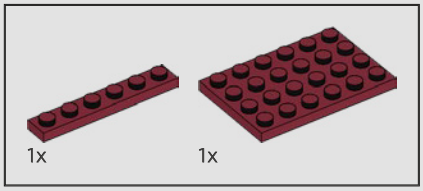

475

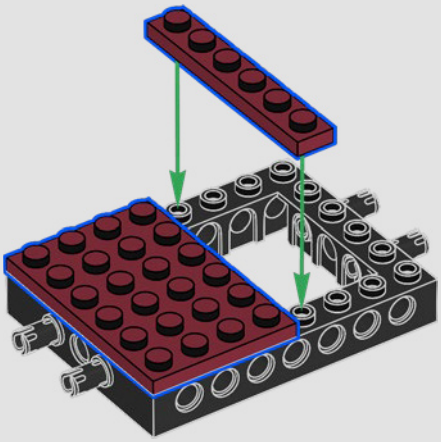

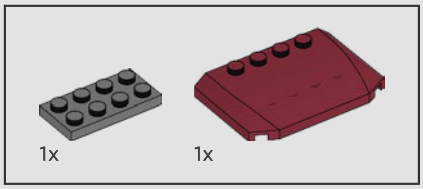

476

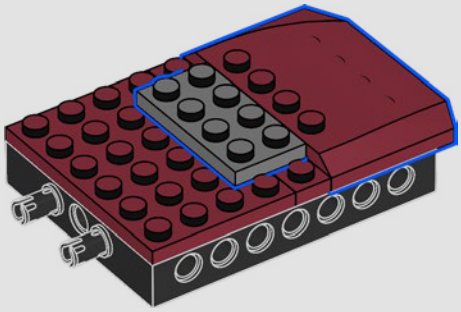

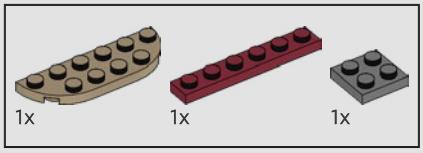

477

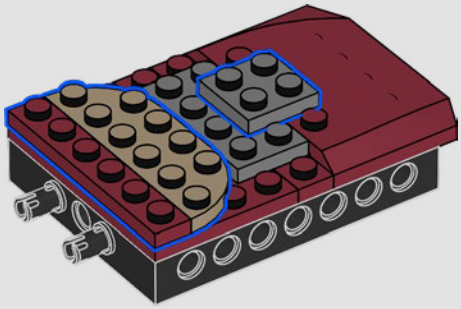

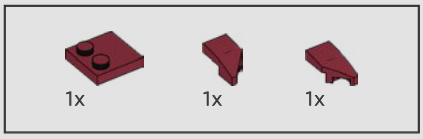

478

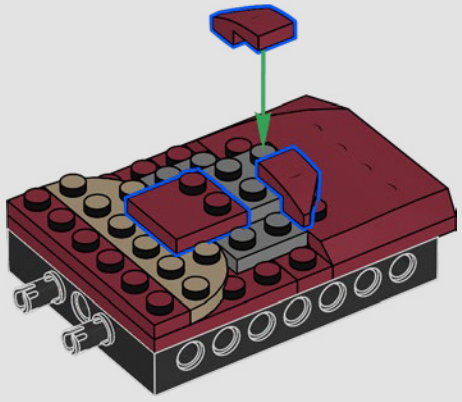

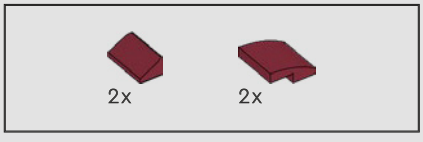

479

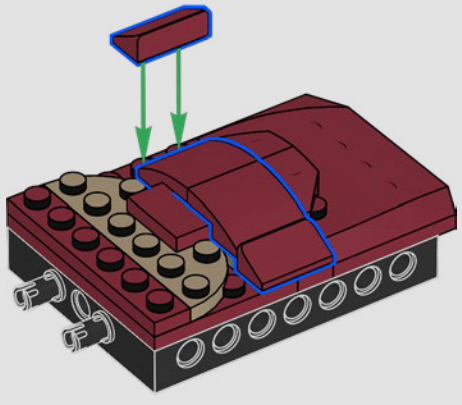

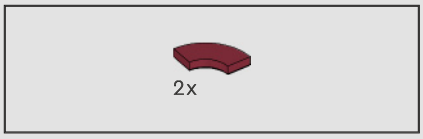

480

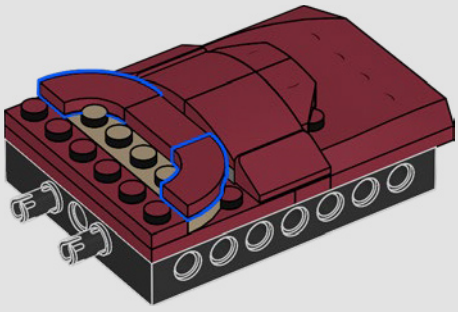

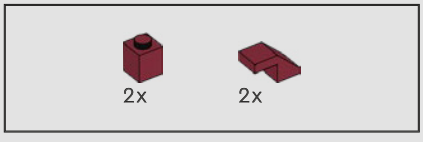

481

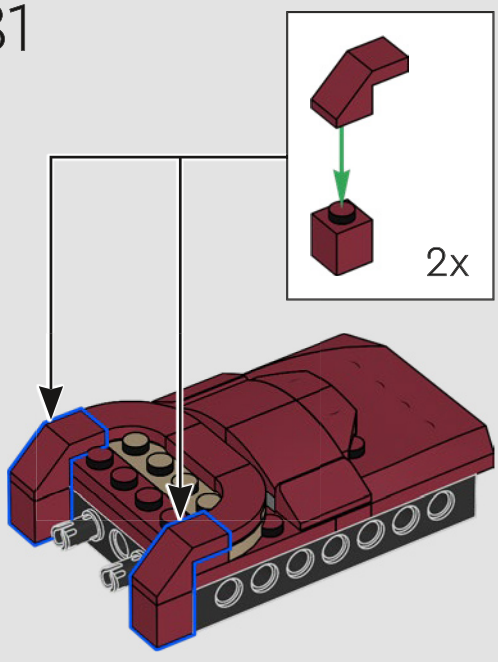

482

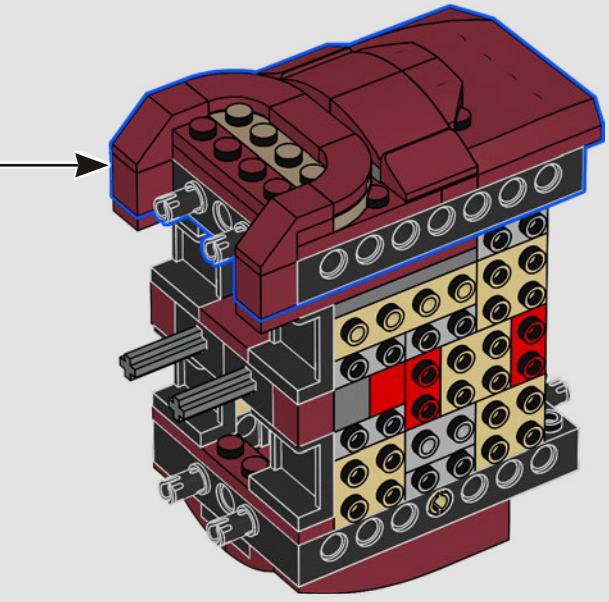

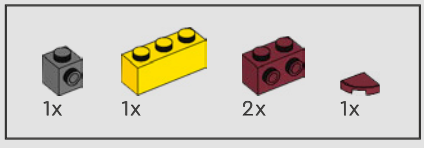

483

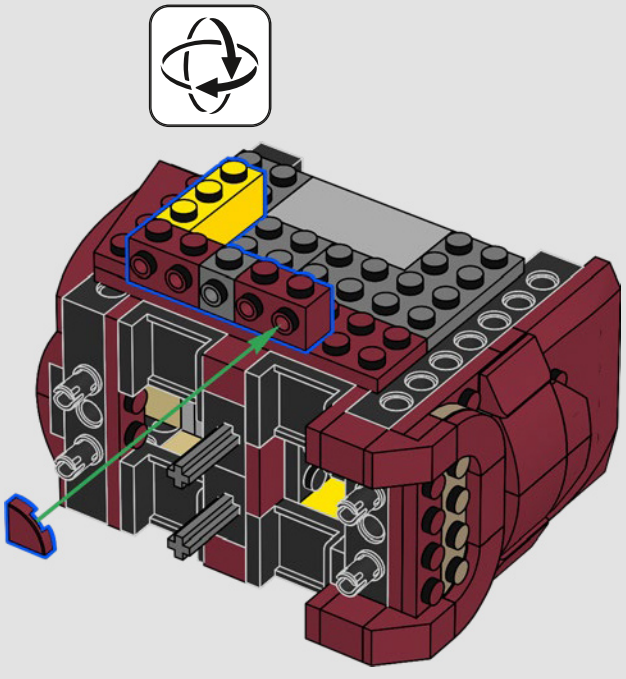

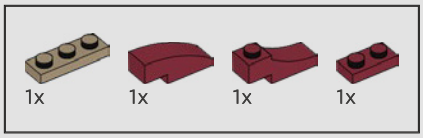

484

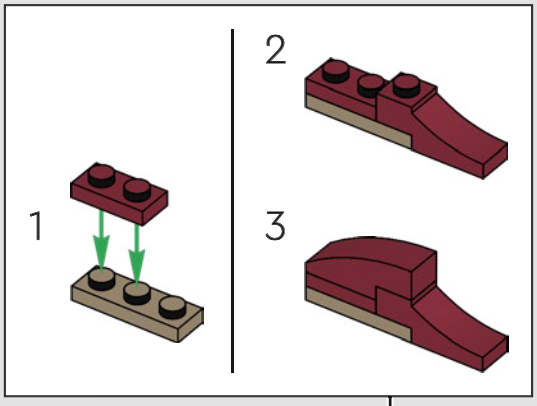

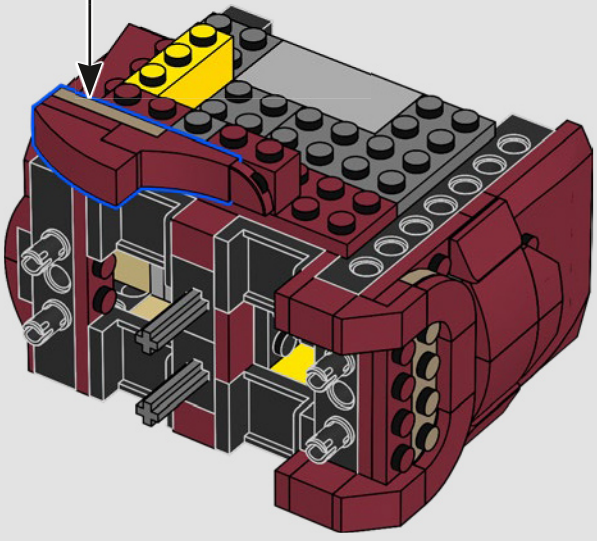

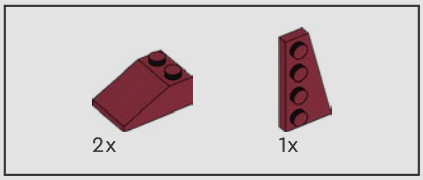

485

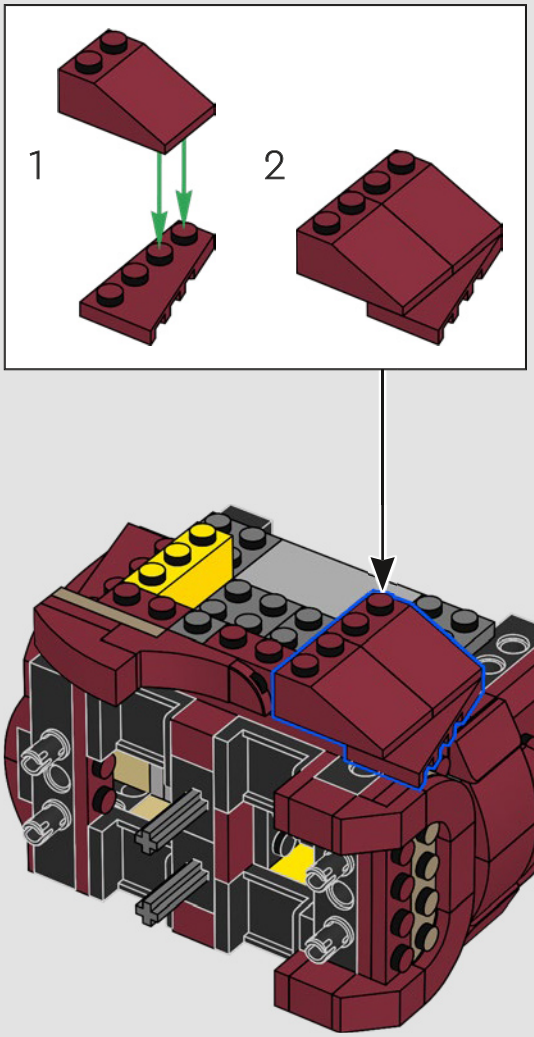

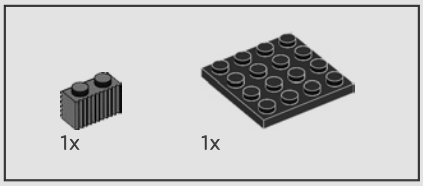

486

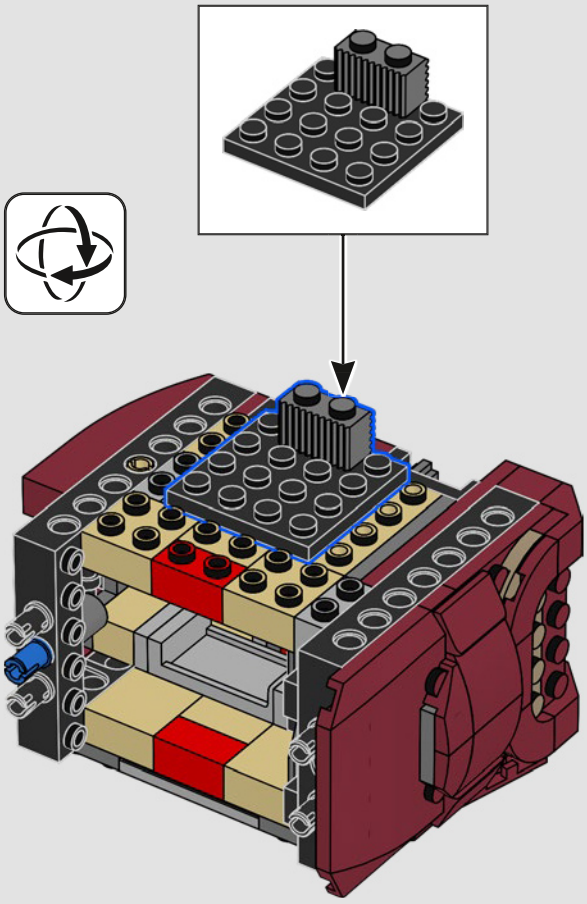

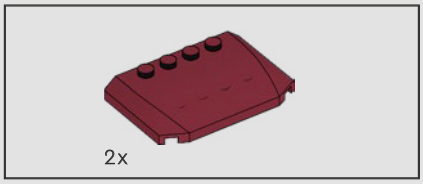

487

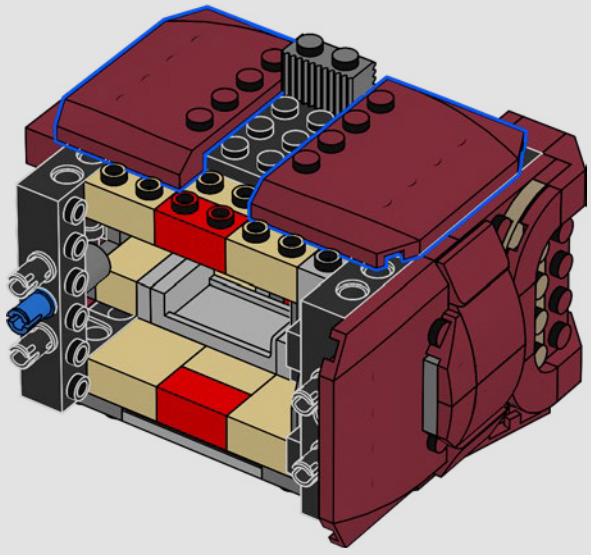



488

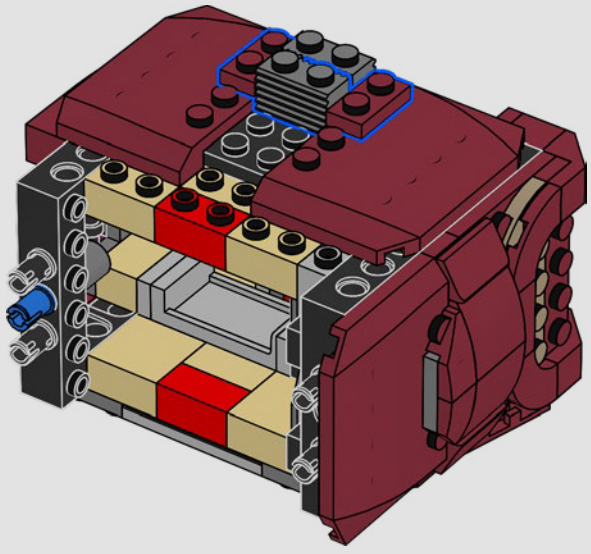

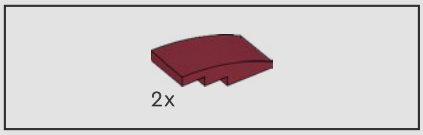

489

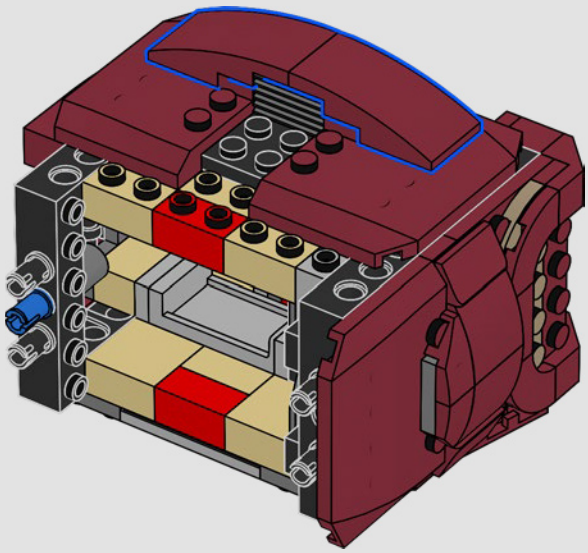

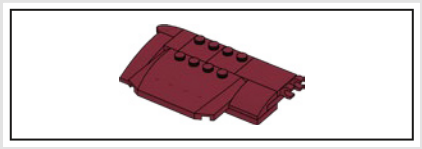

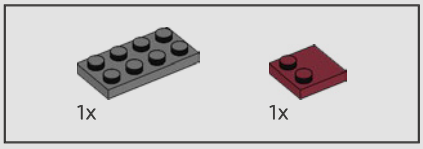

490

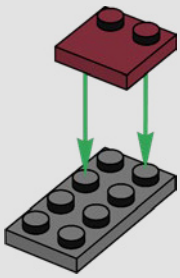

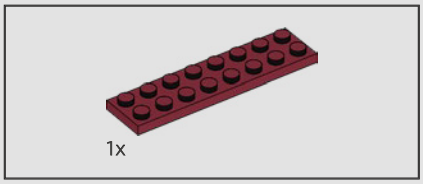

491

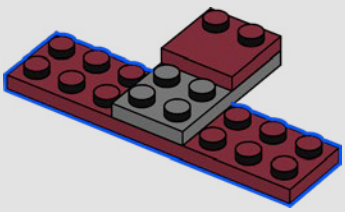

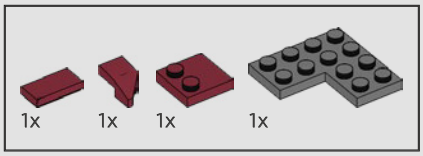

492

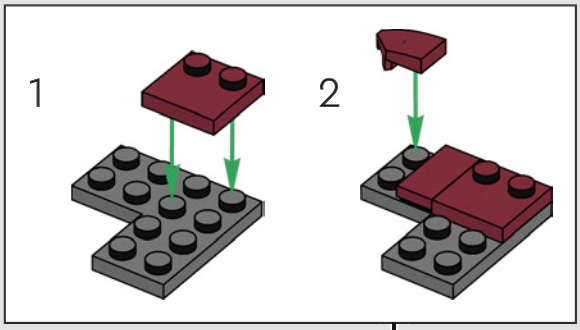

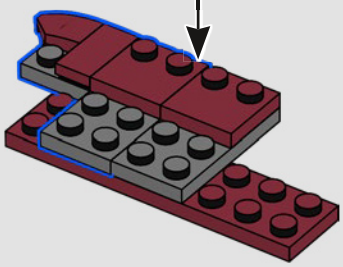

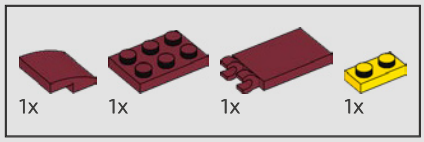

493

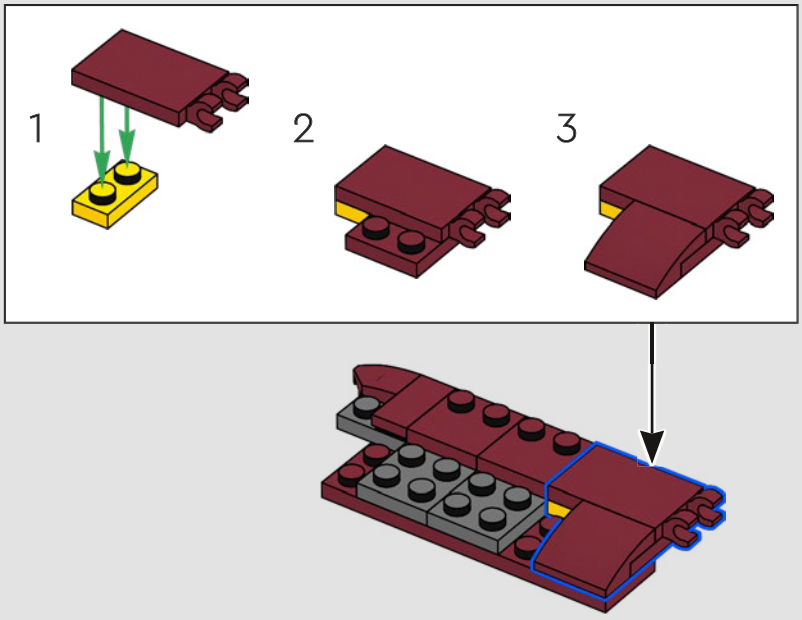

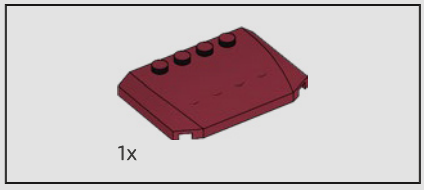

494

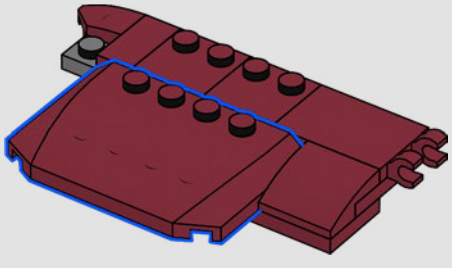

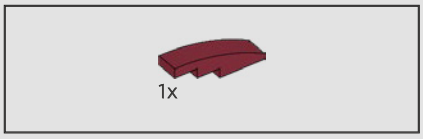

495

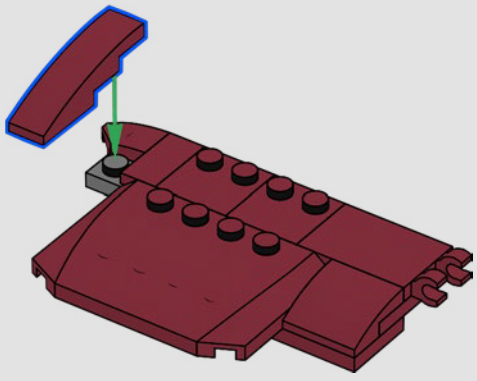

496

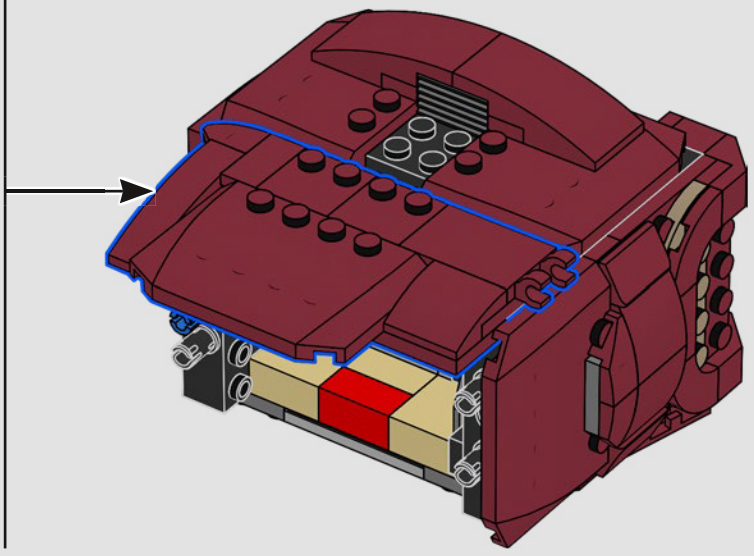

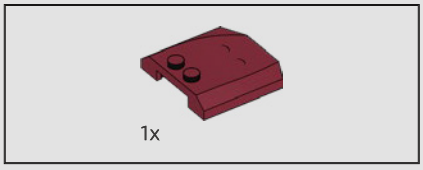

497

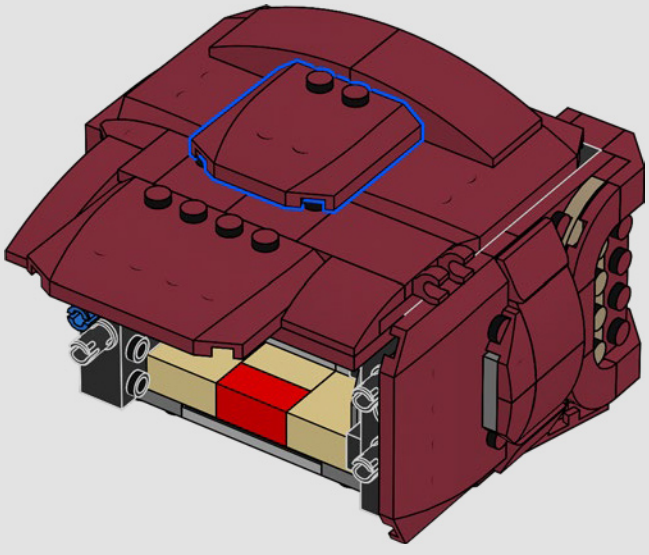

498

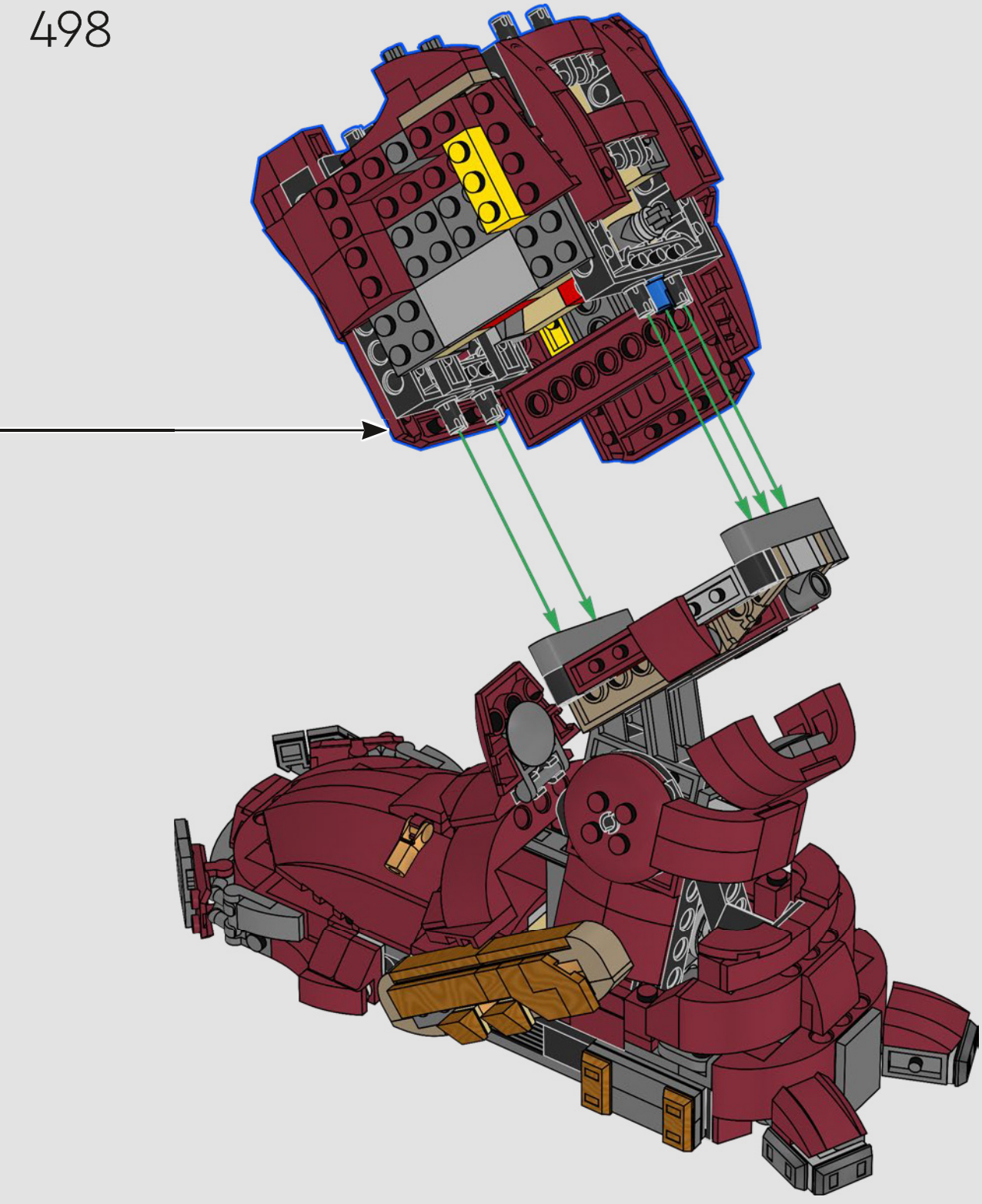

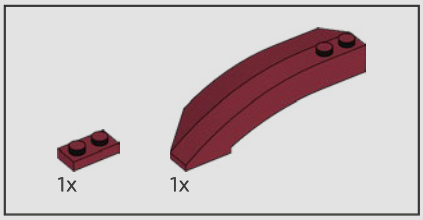

499

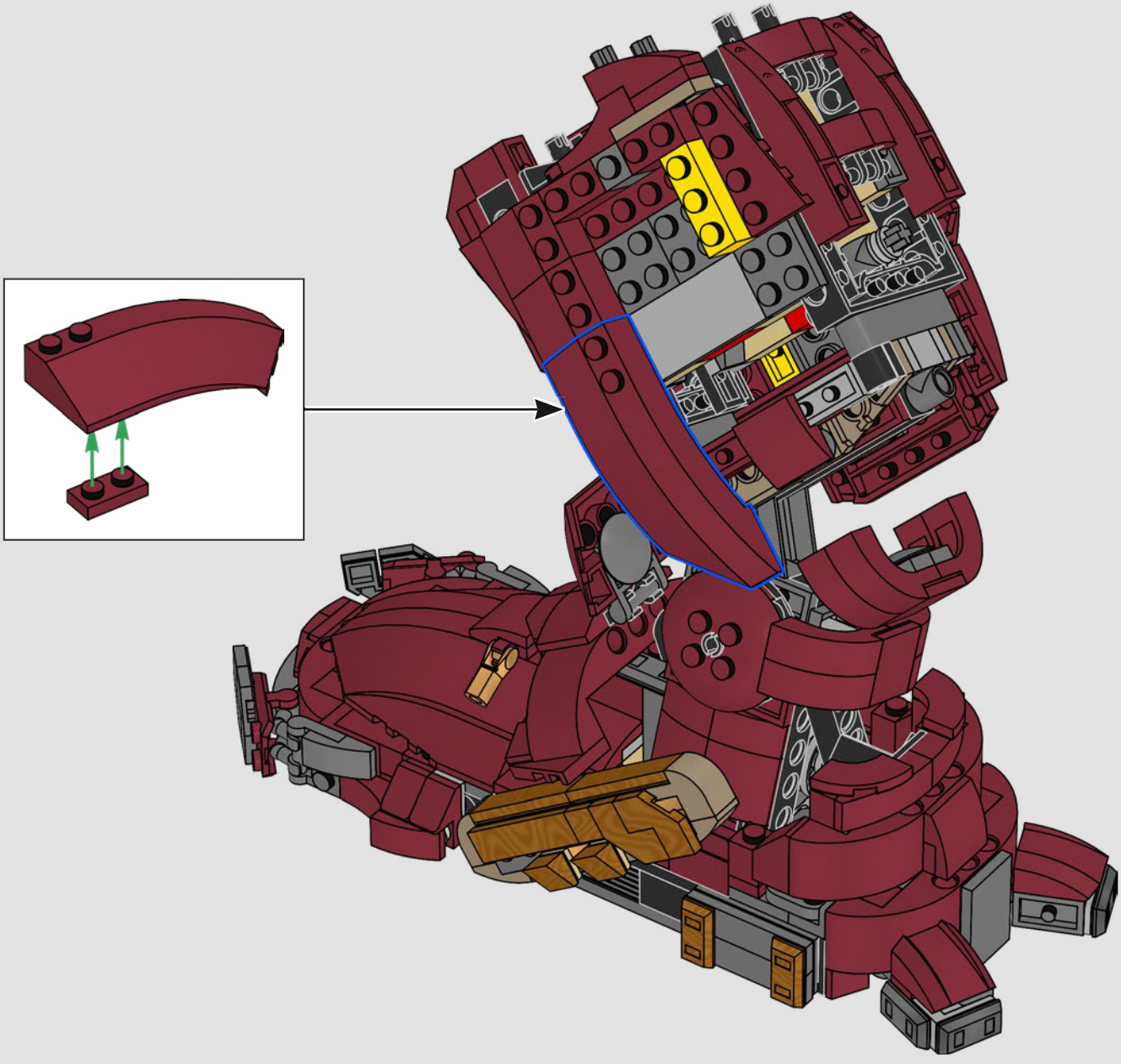

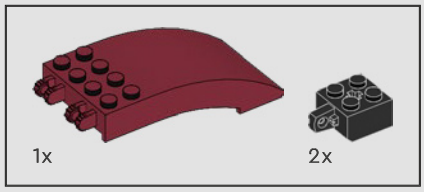

500

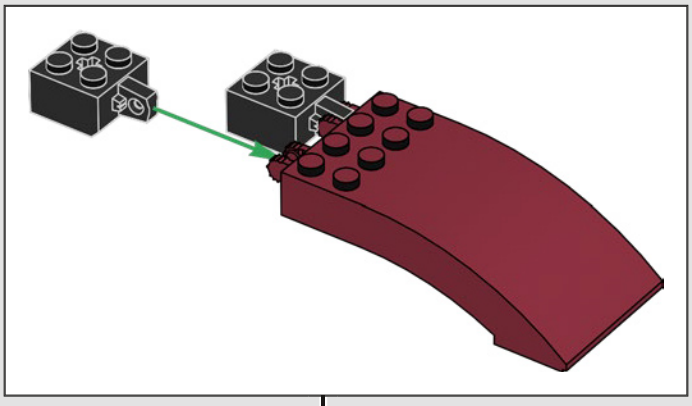

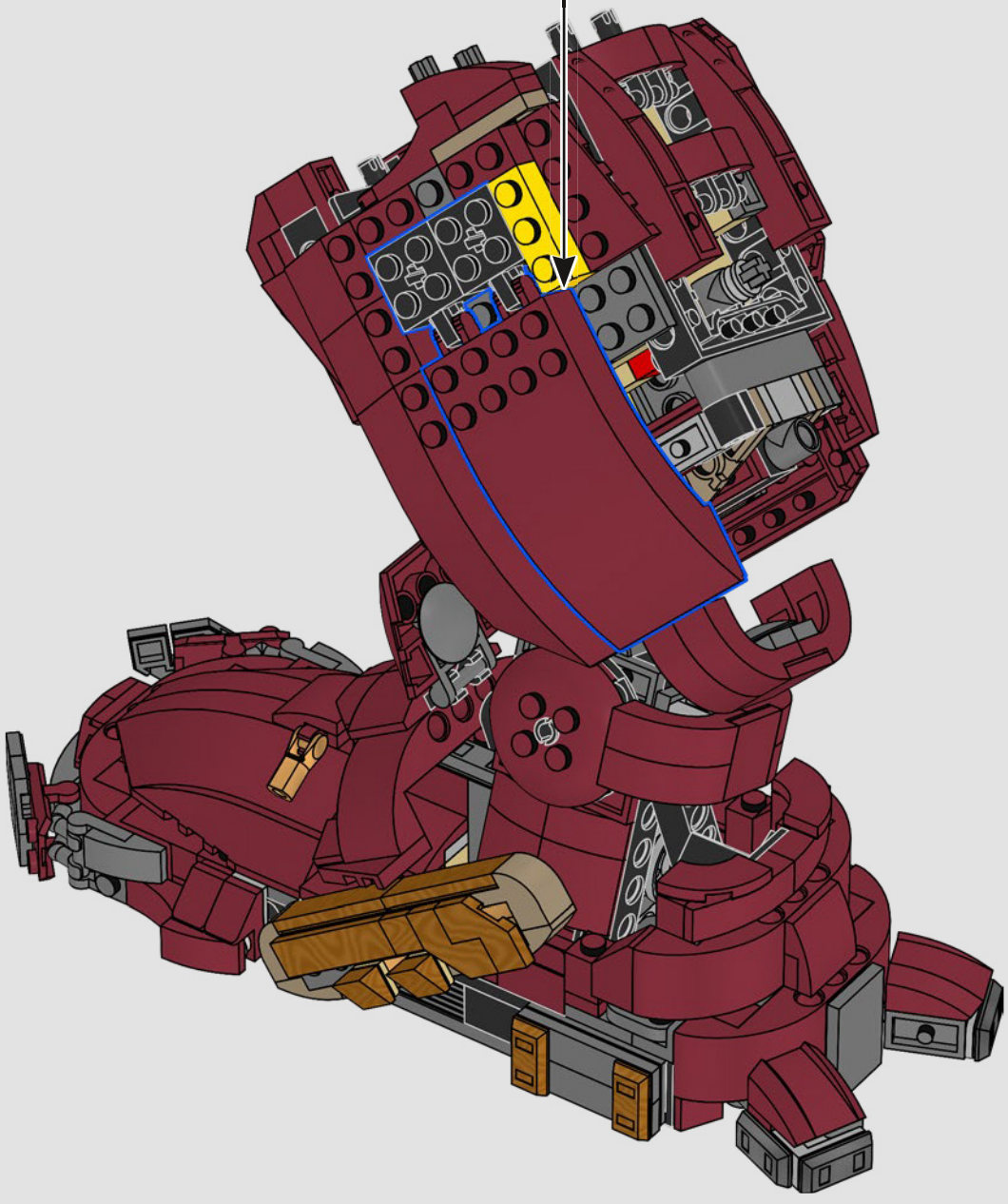

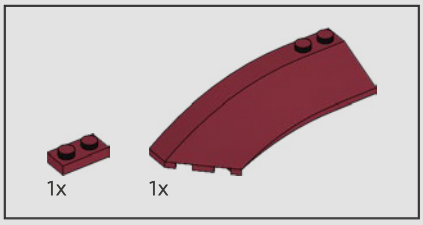

501

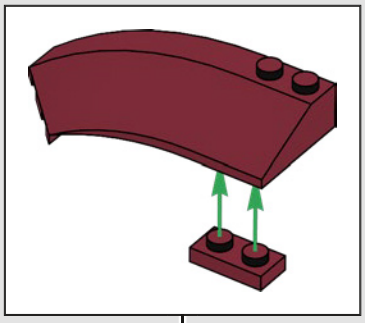

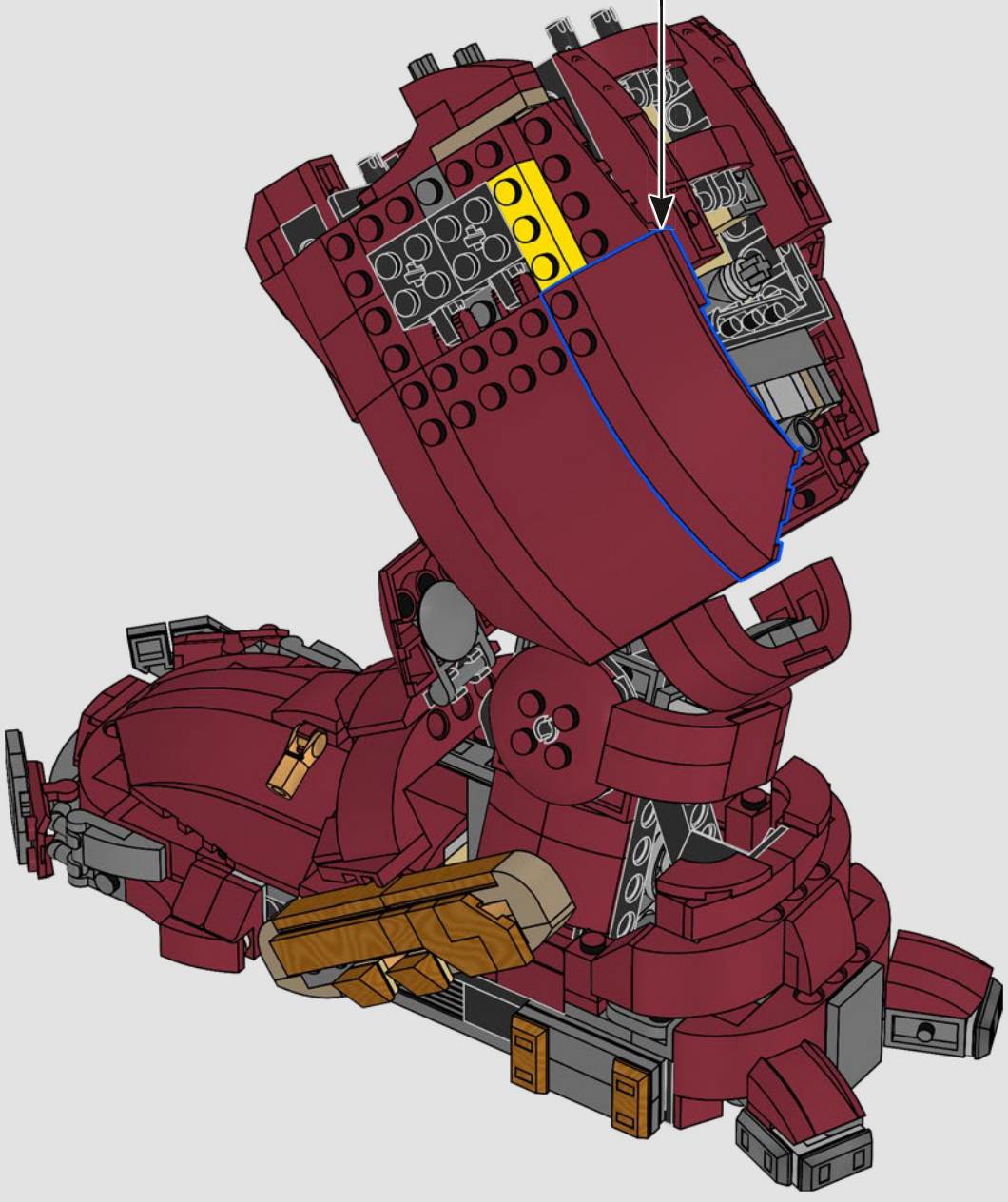

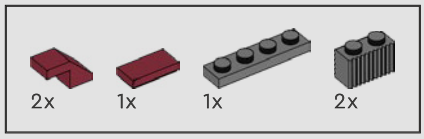

502

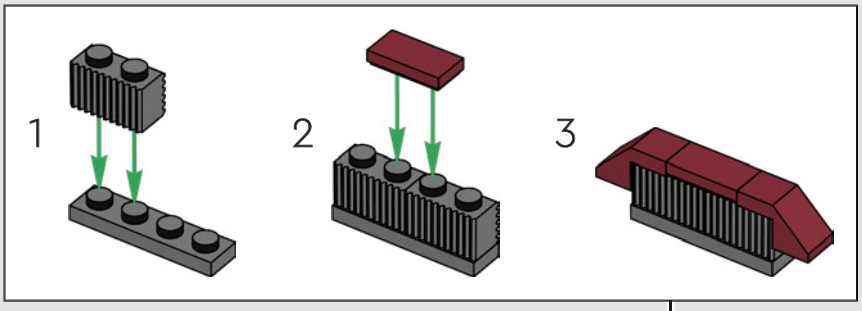

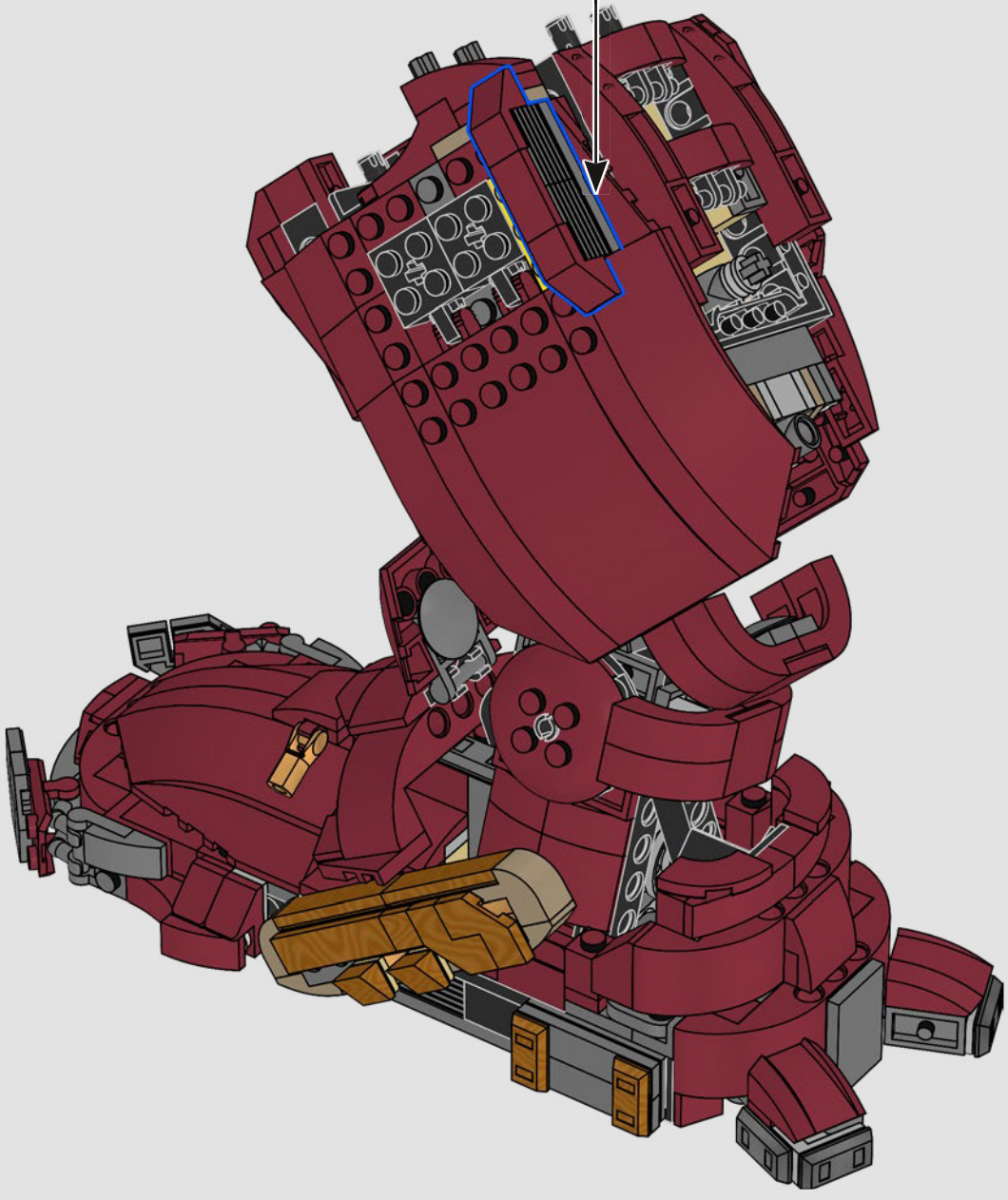

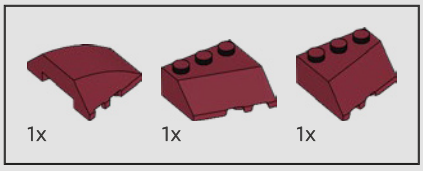

503

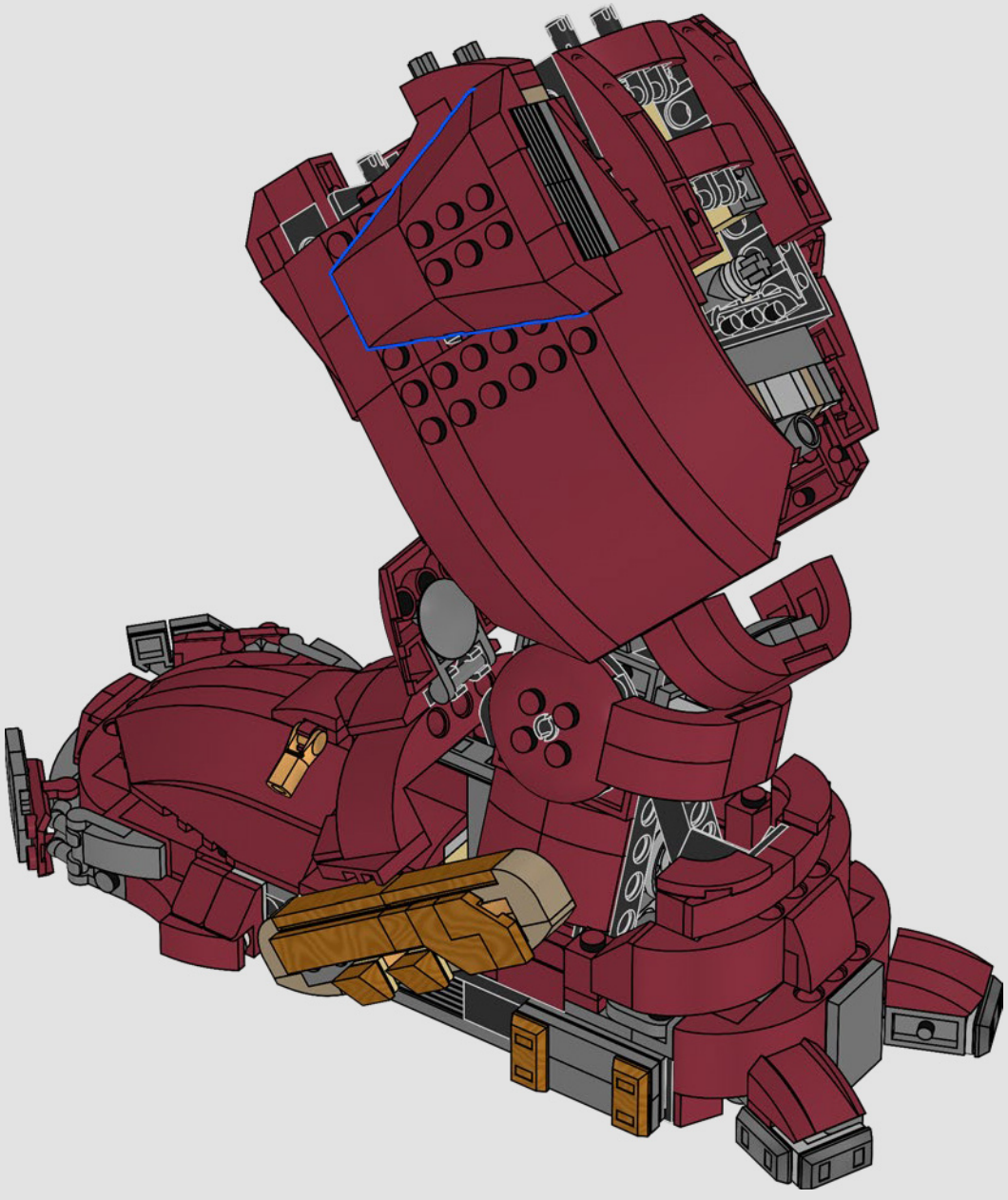

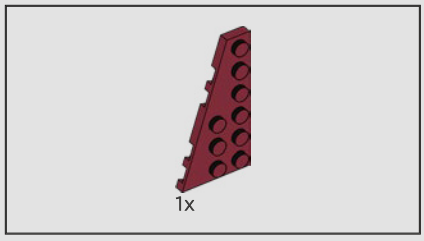

504

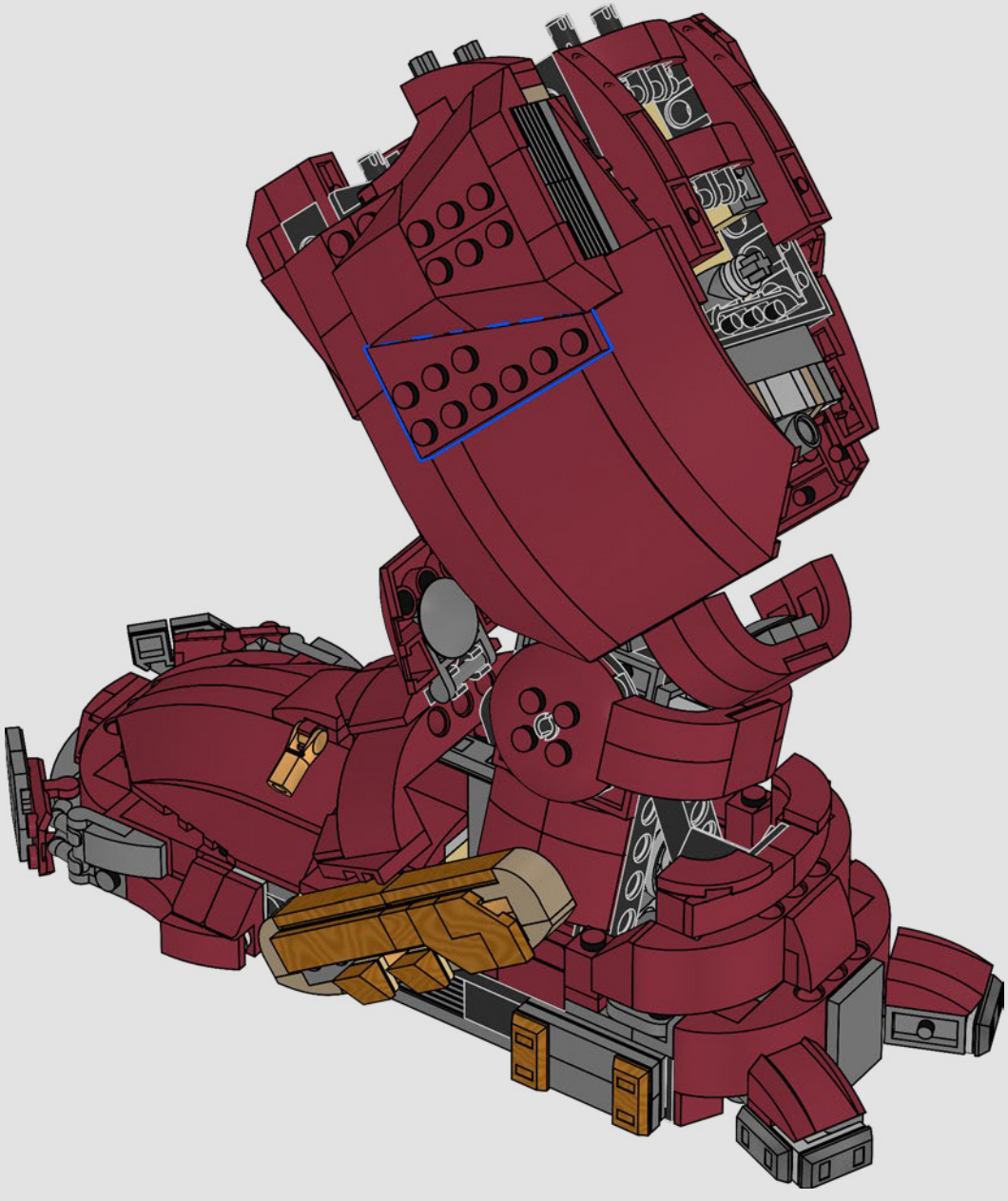

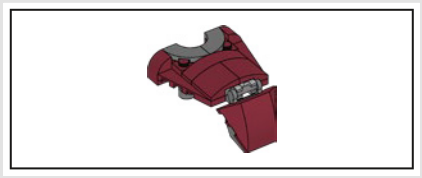

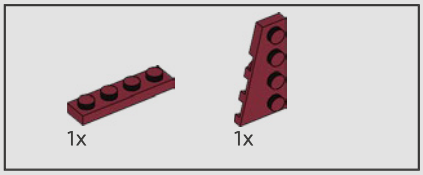

505

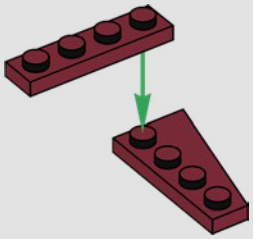

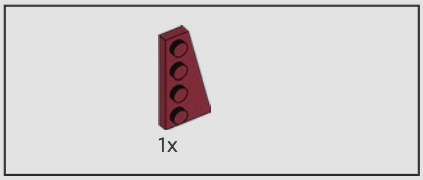

506

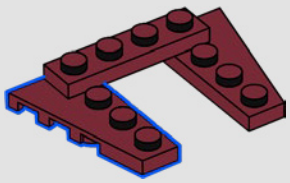

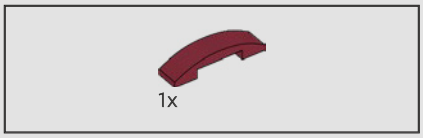

507

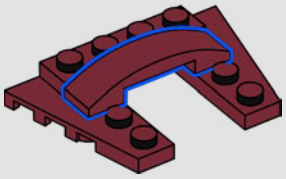



508

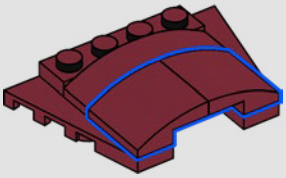

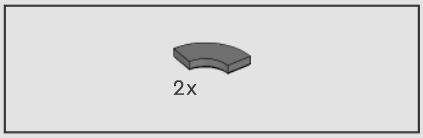

509

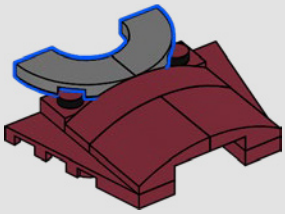

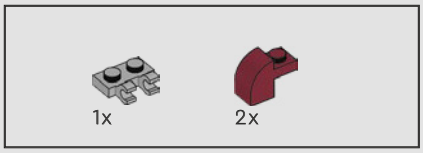

510



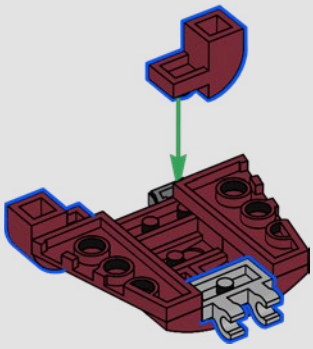

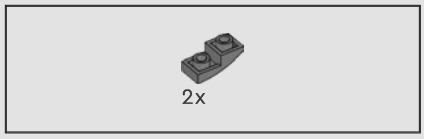

511

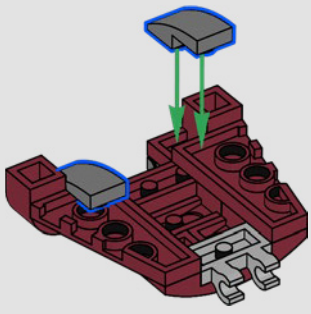

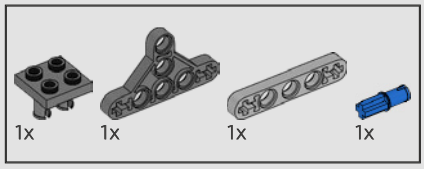

512

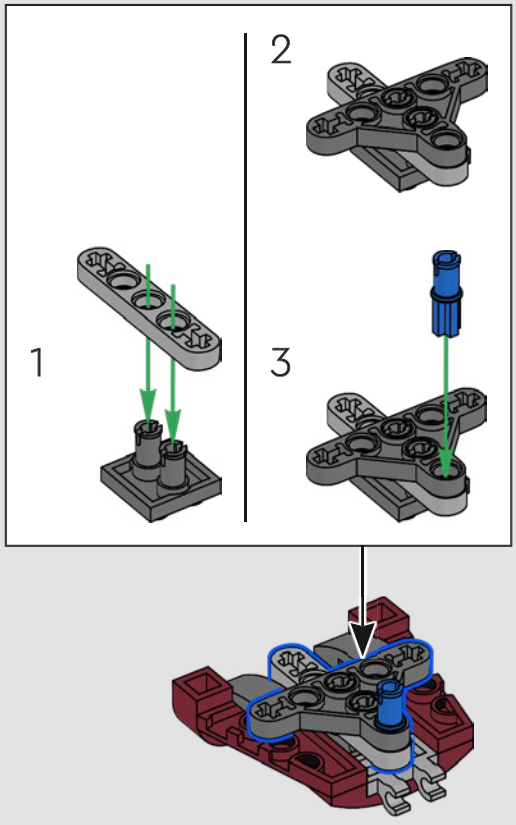

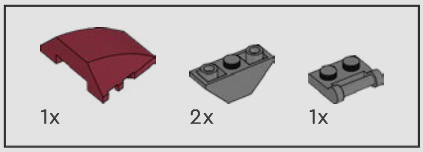

513

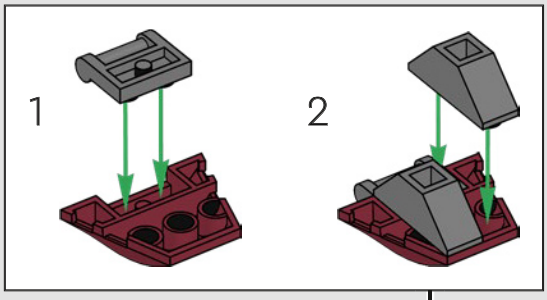

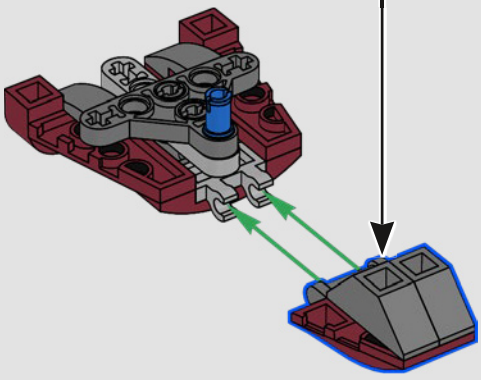

514

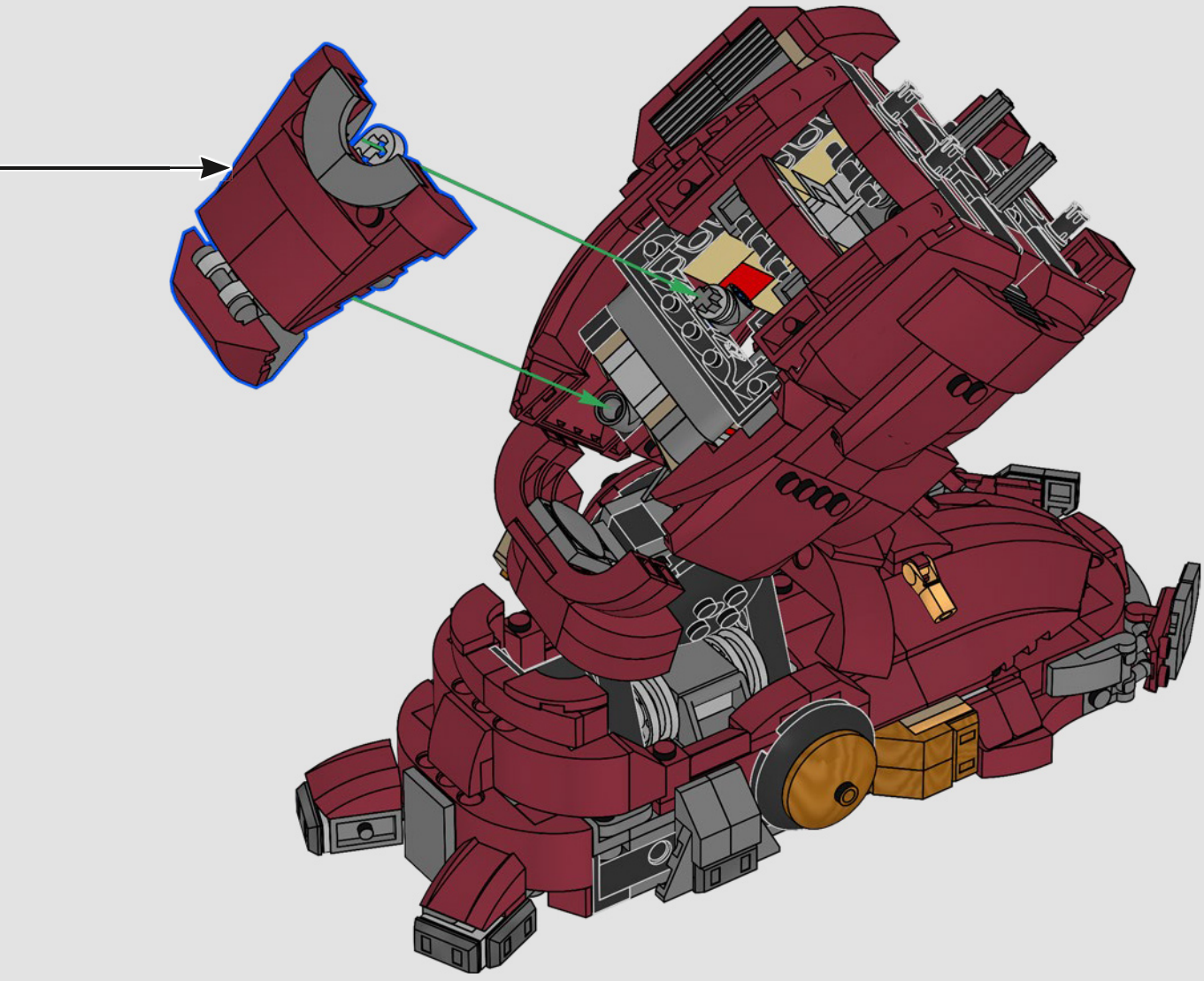



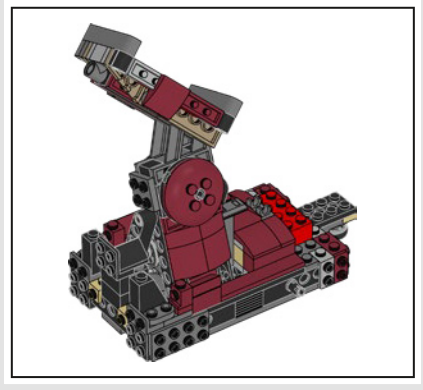

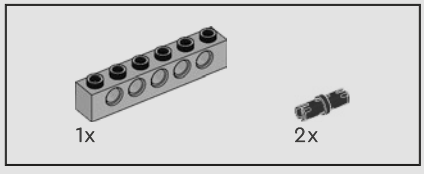

515

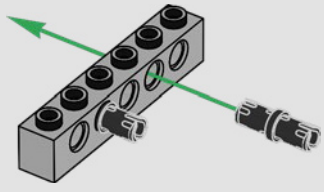

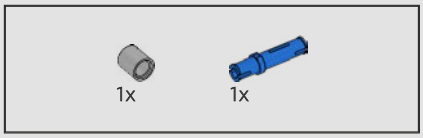

516

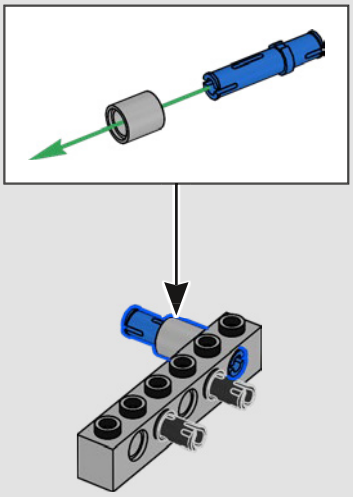

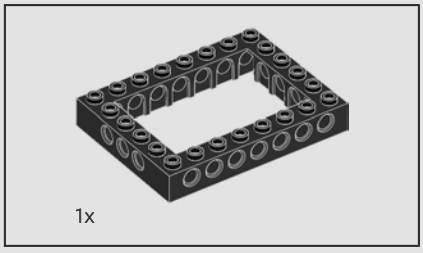

517

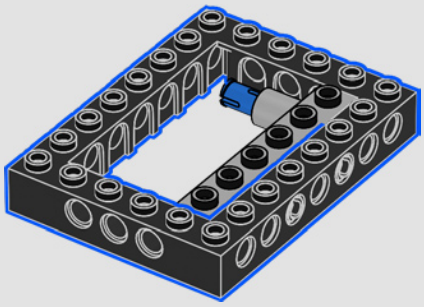

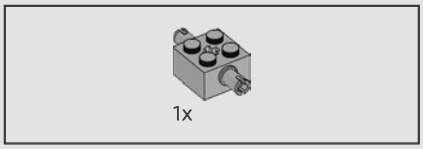

518

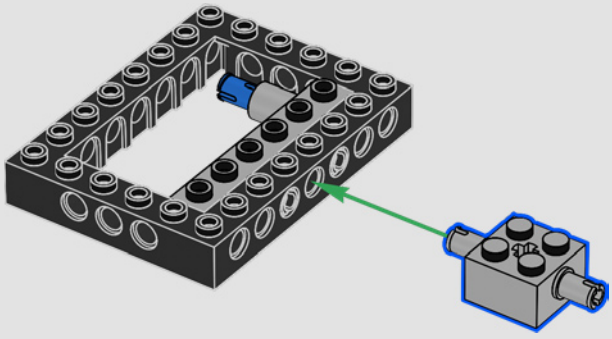

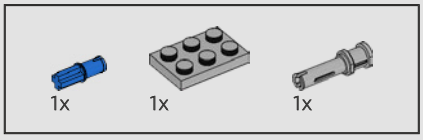

519



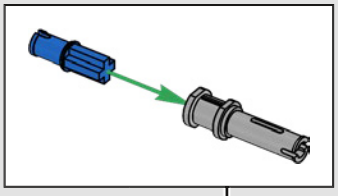

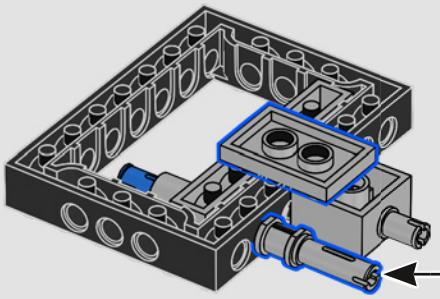

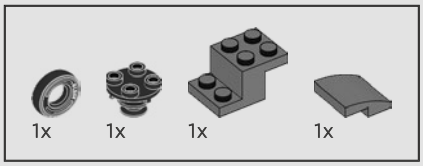

520

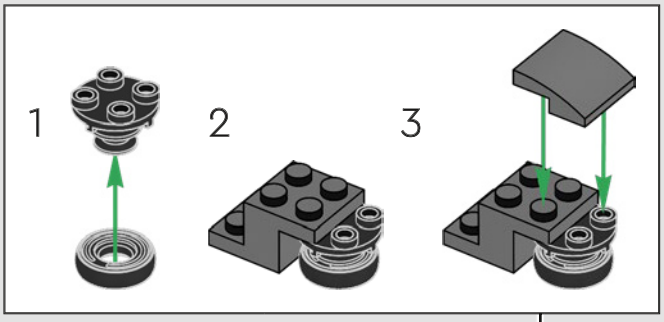

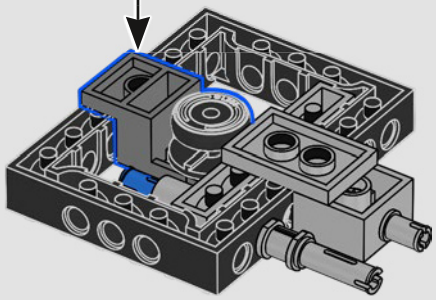

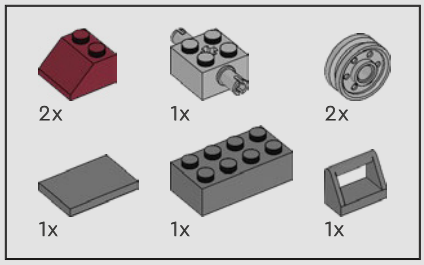

521

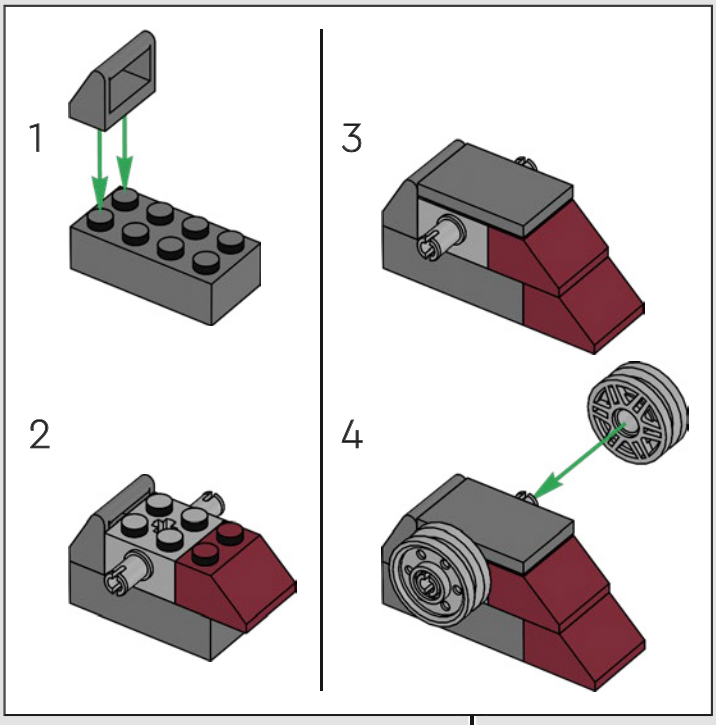

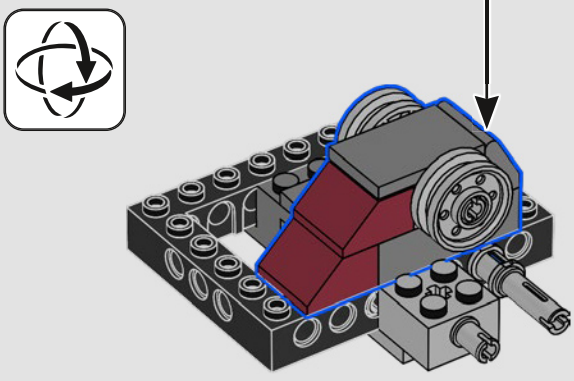

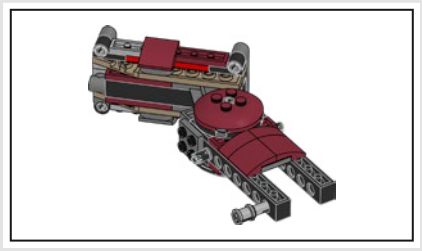

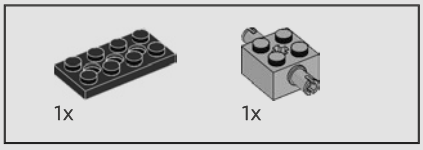

522

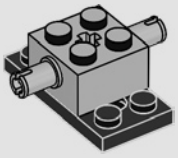

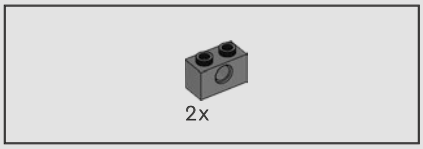

523

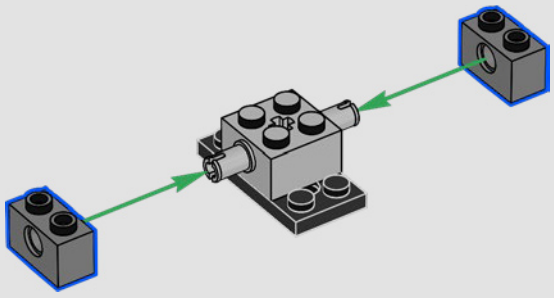

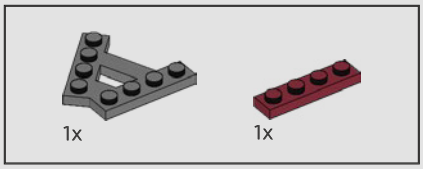

524

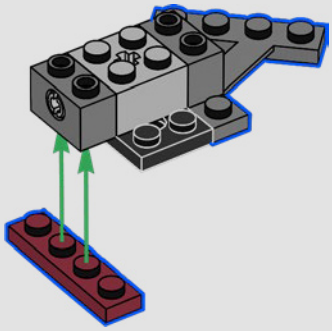

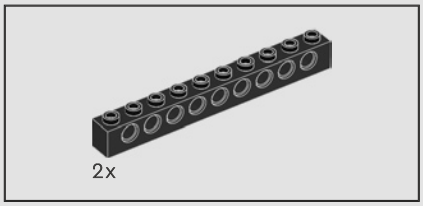

525

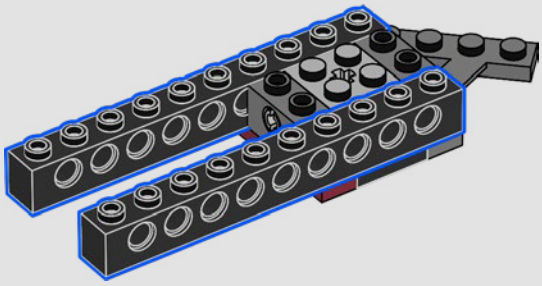



526

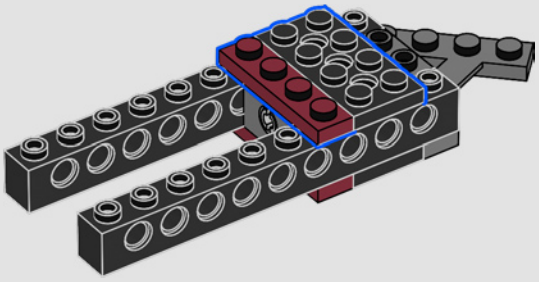



527

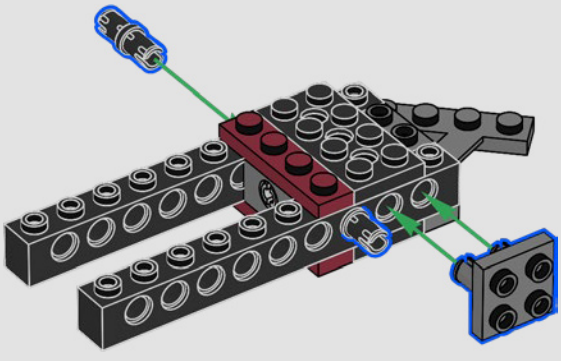

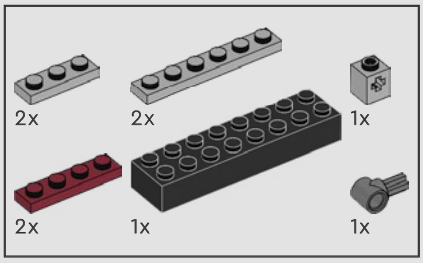

528

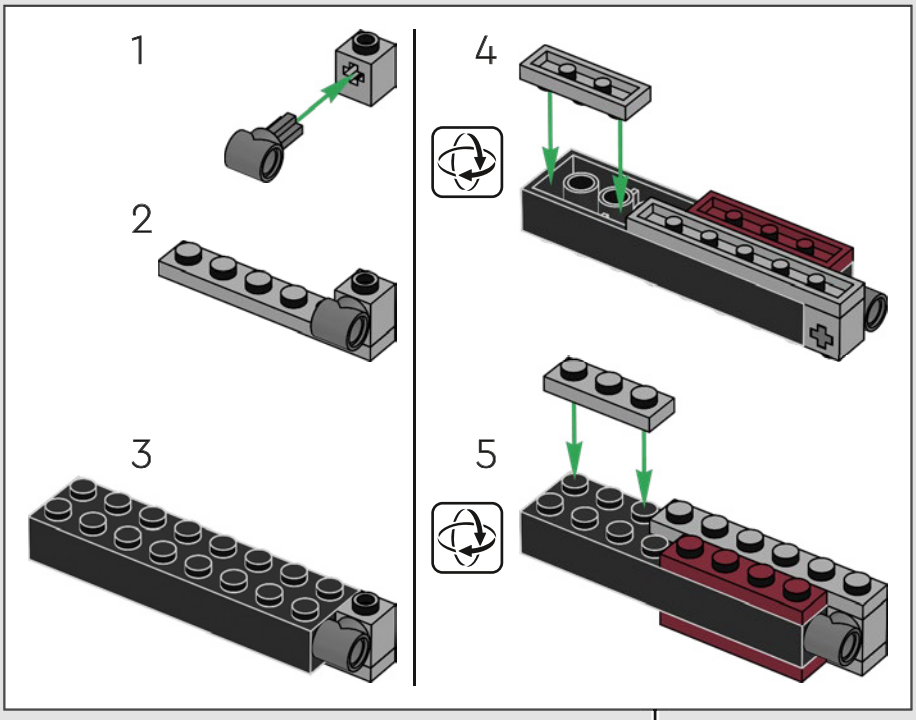

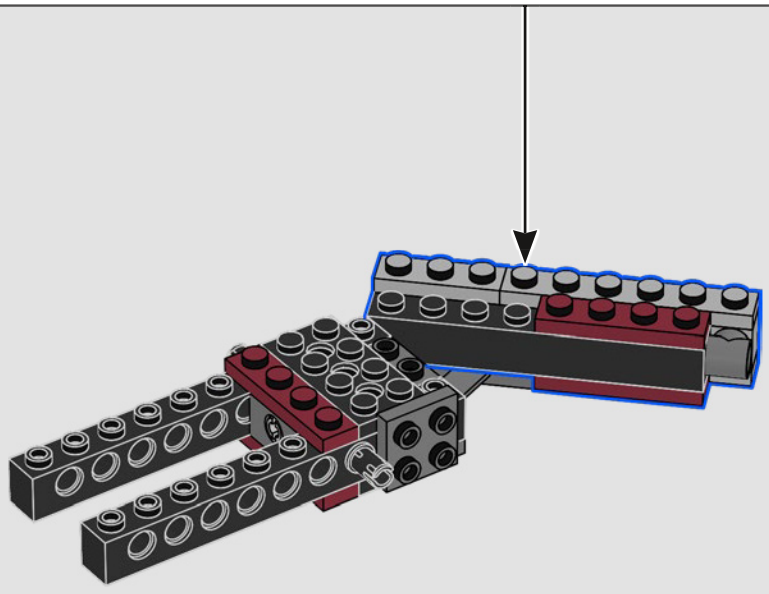

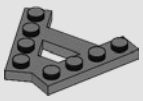

529

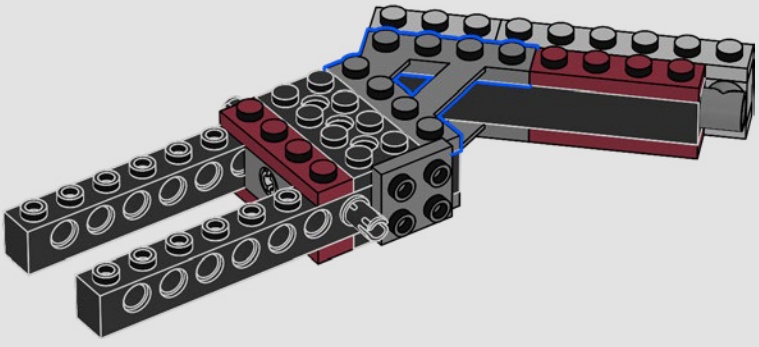

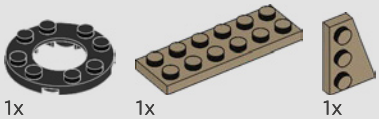

530



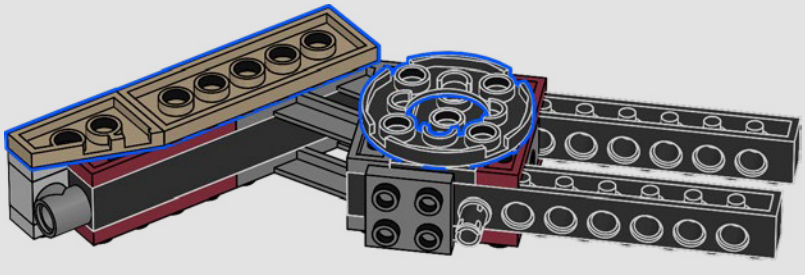

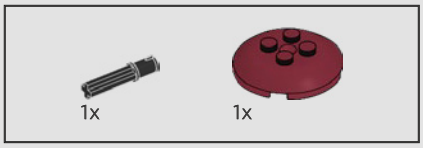

531

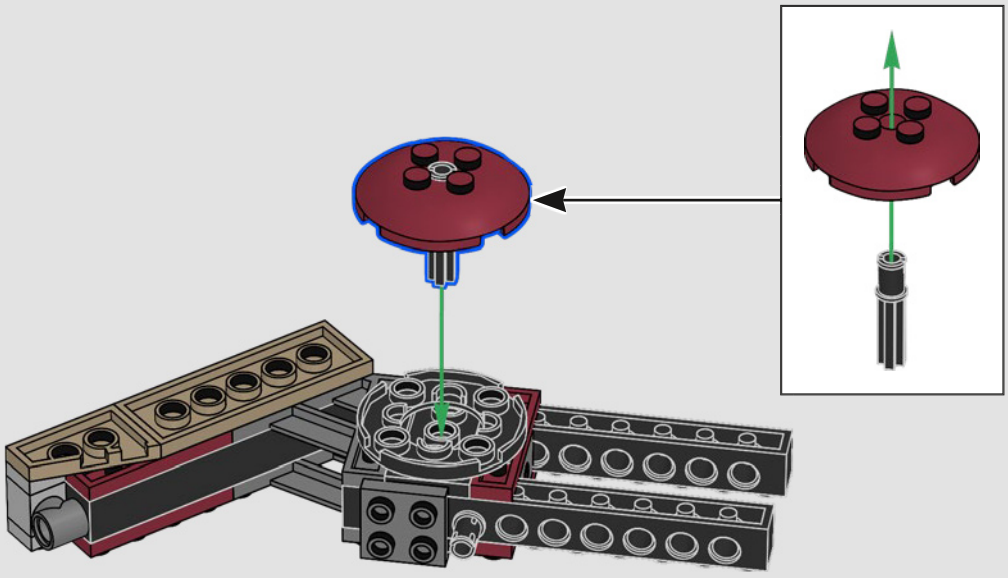

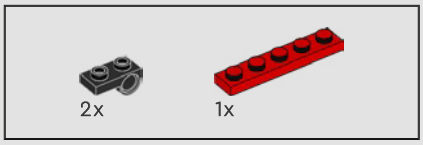

532

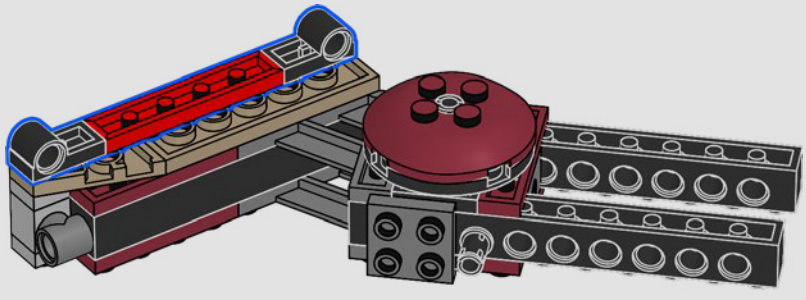

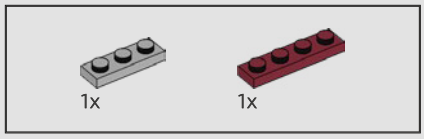

533

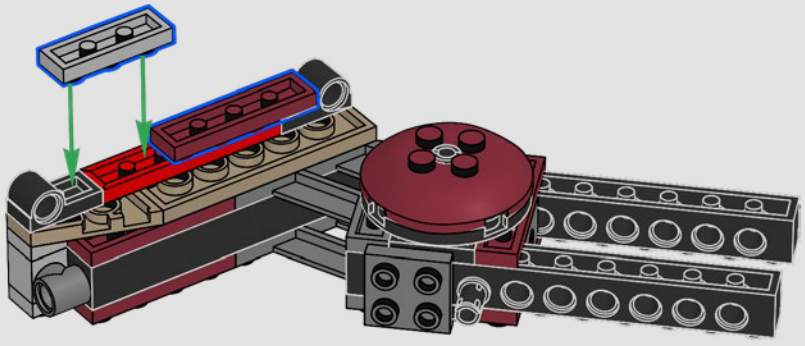

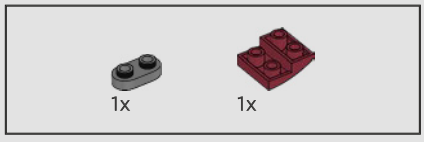

534

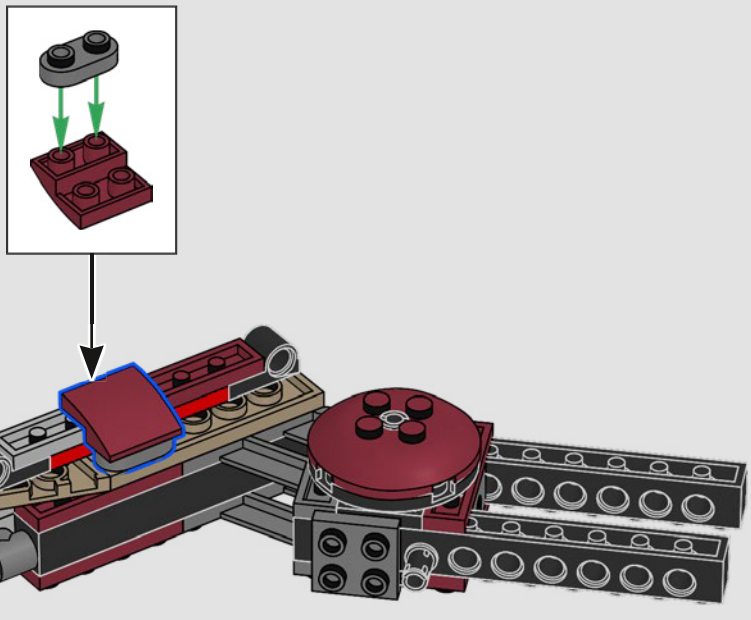

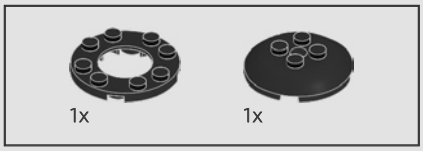

535

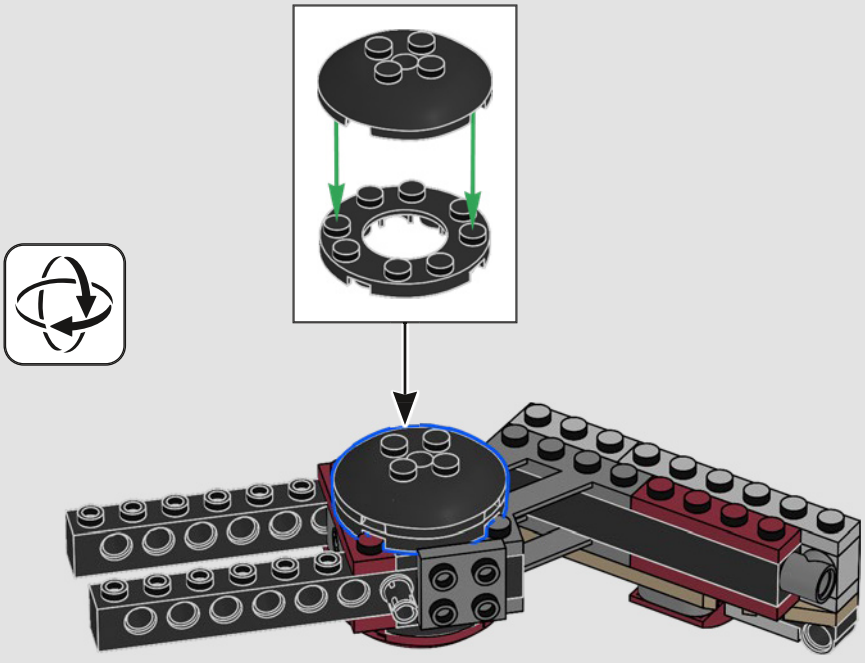

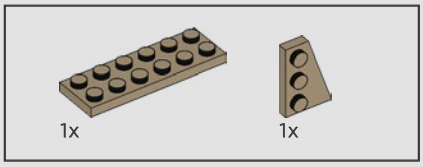

536

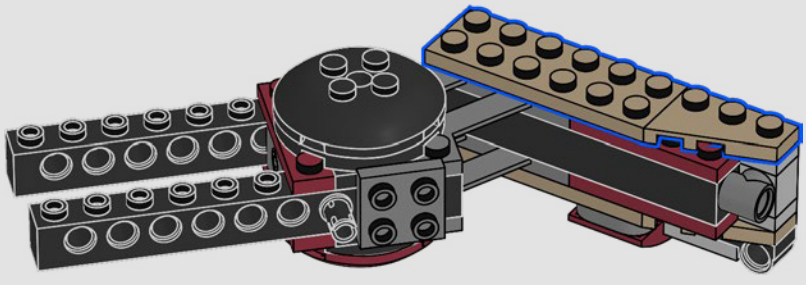

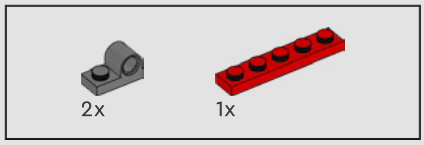

537

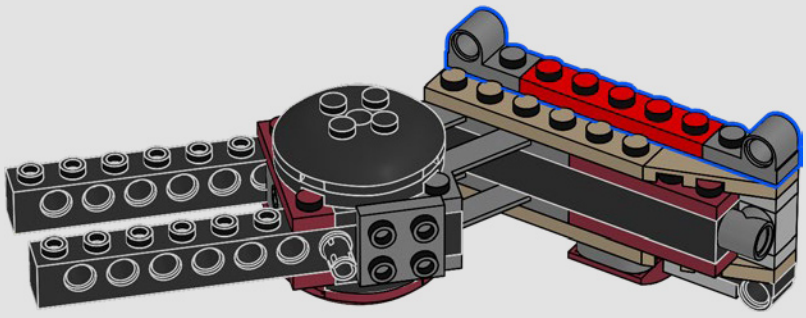

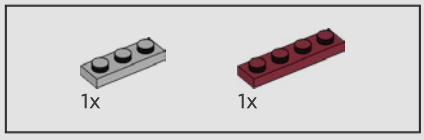

538

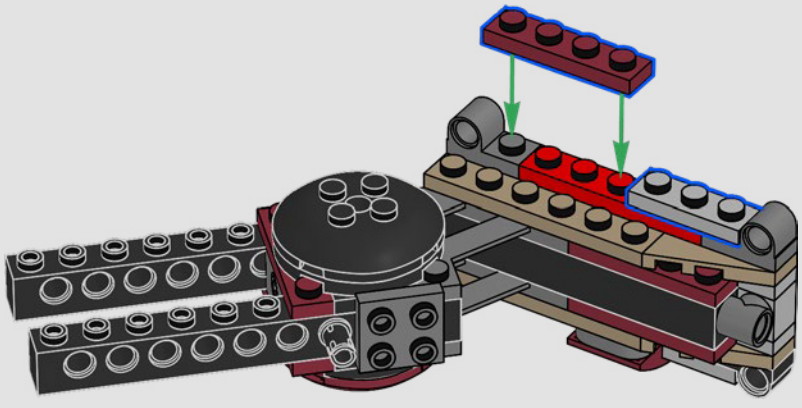

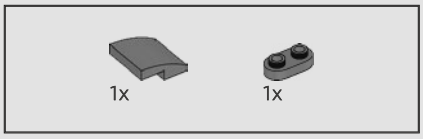

539

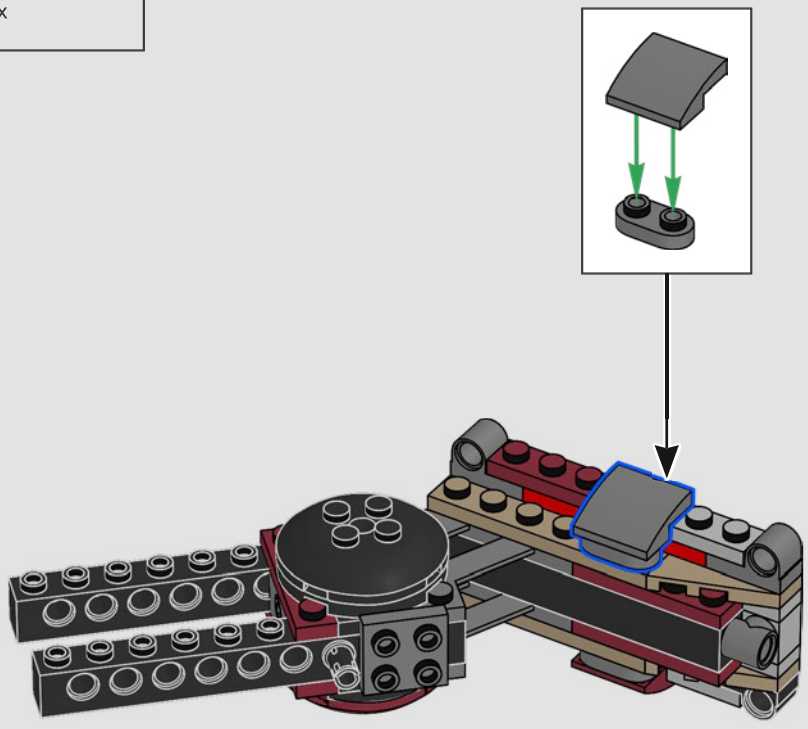

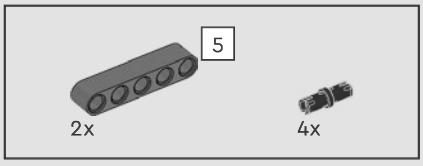

540

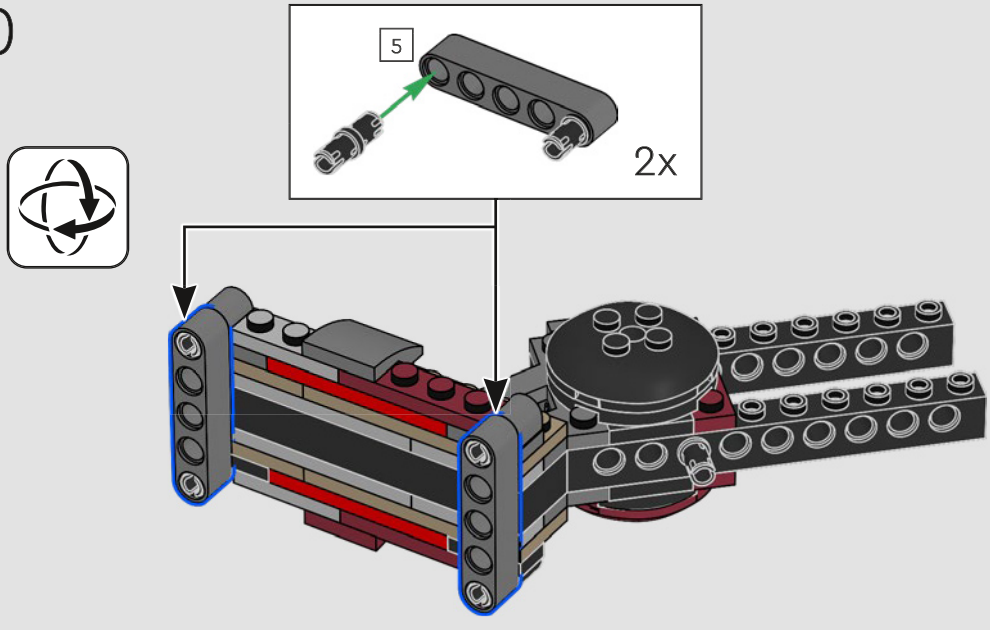

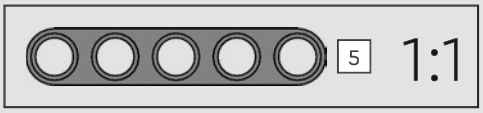

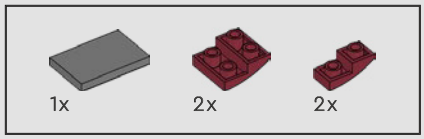

541



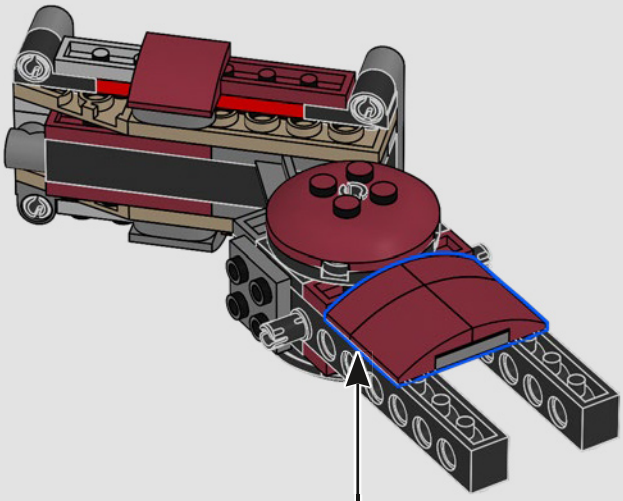

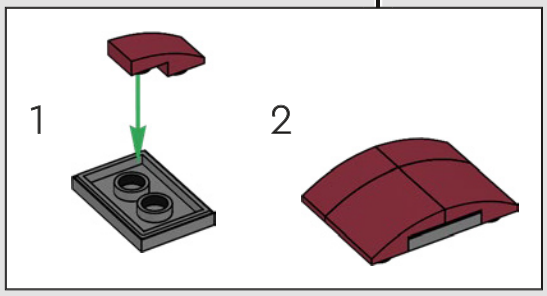

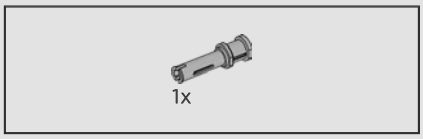

542

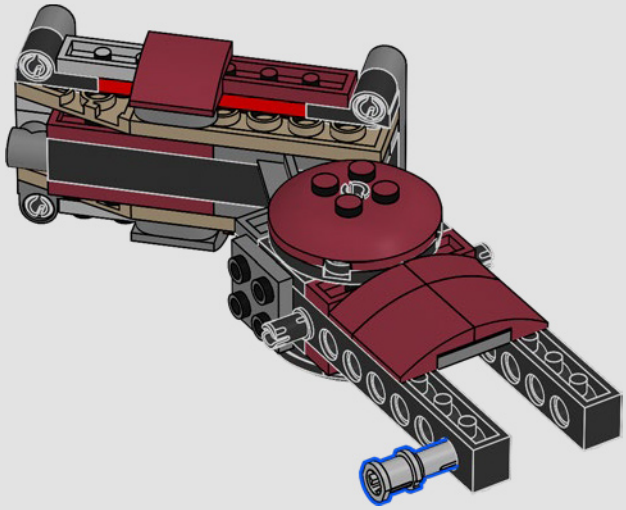

543

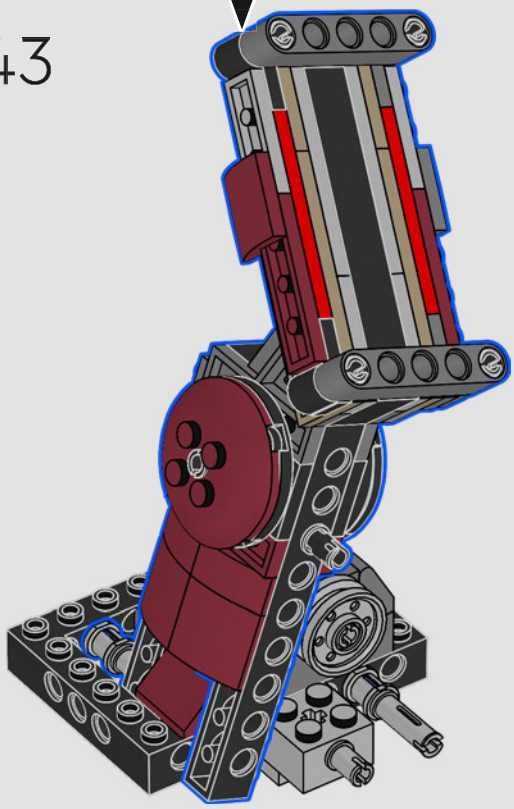

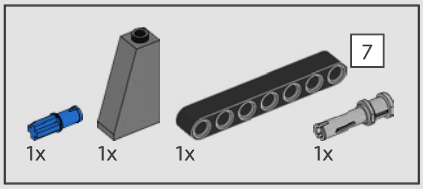

544

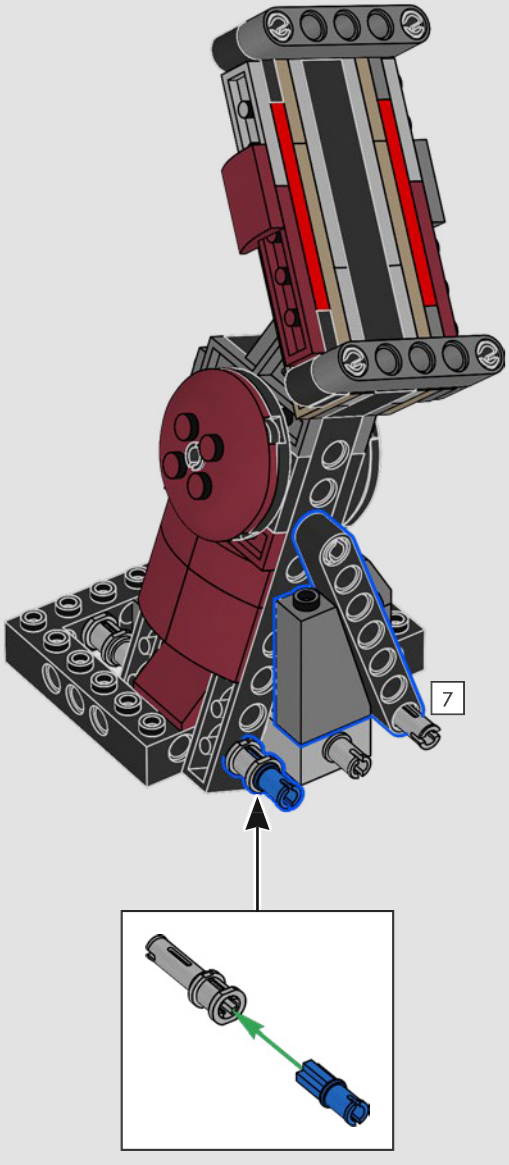

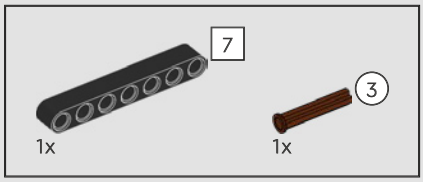

545



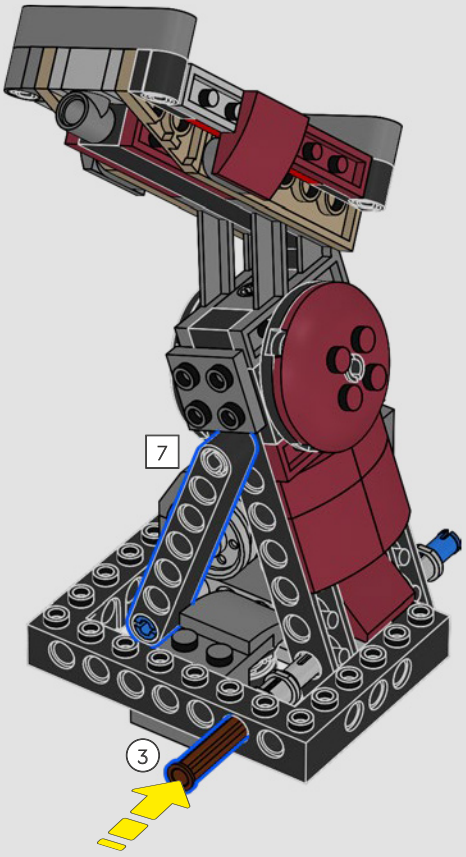

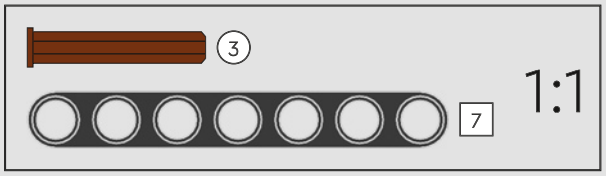

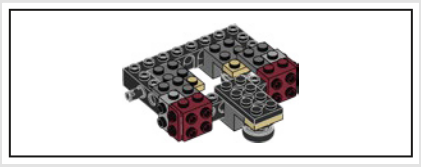

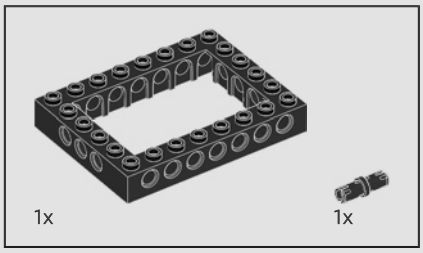

546

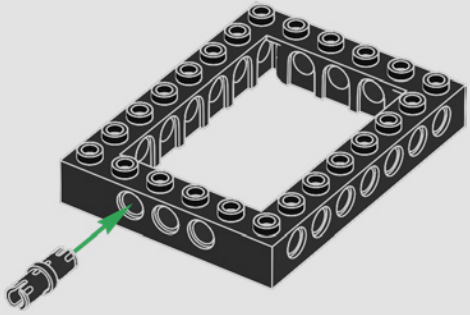

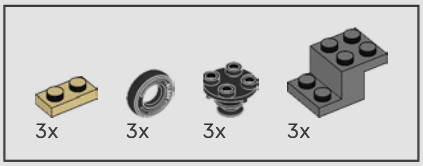

547

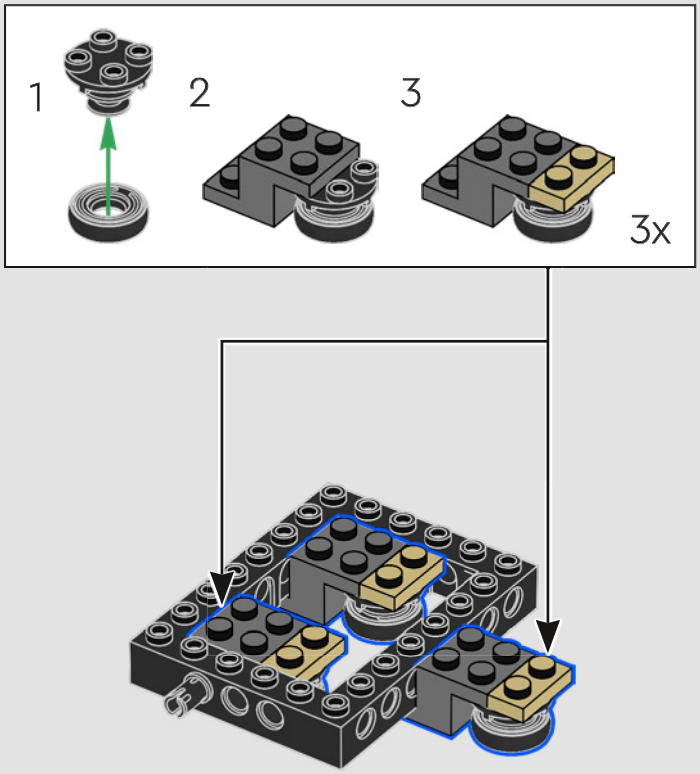

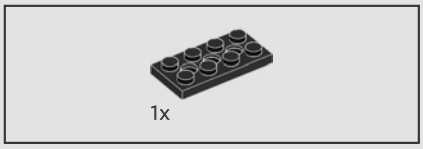

548

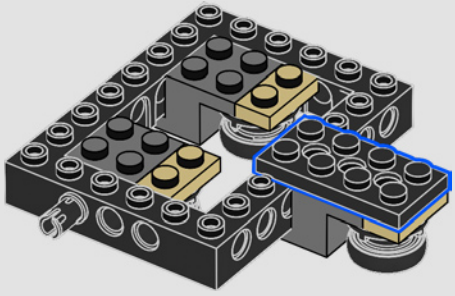

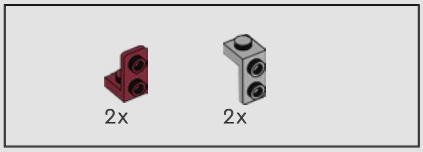

549

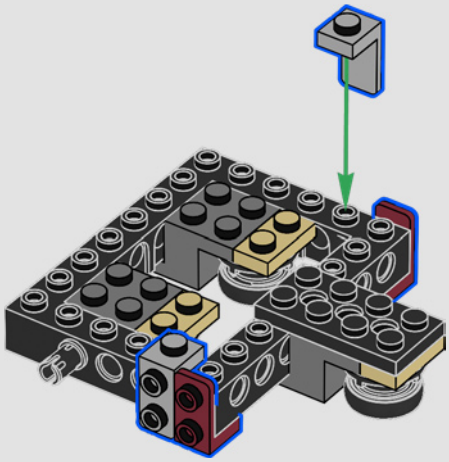

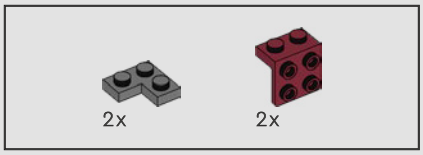

550

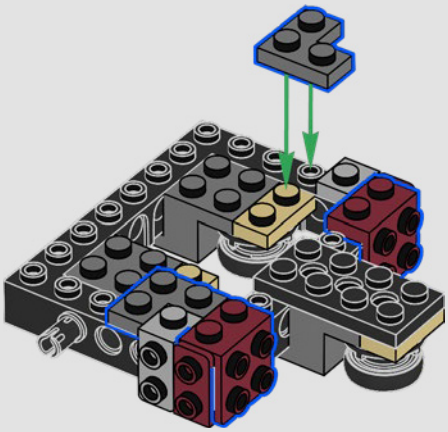

551

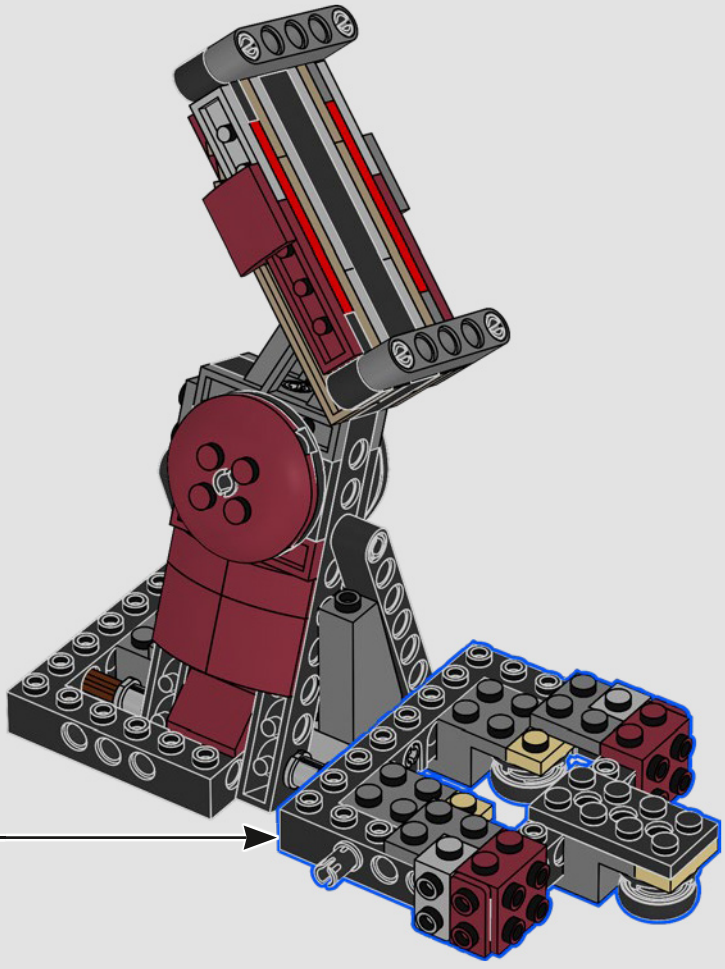

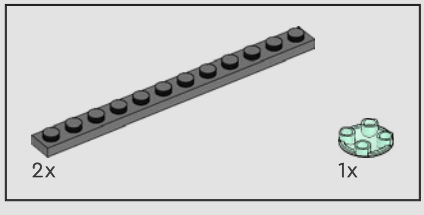

552



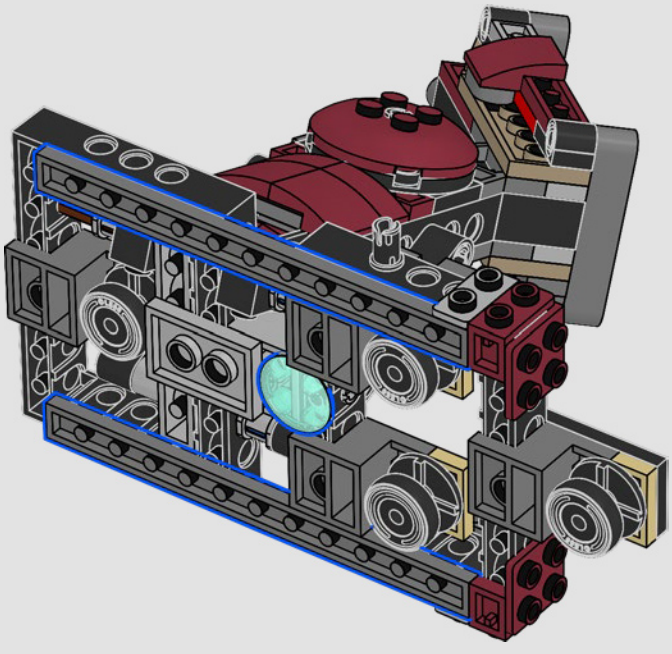

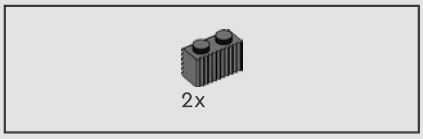

553

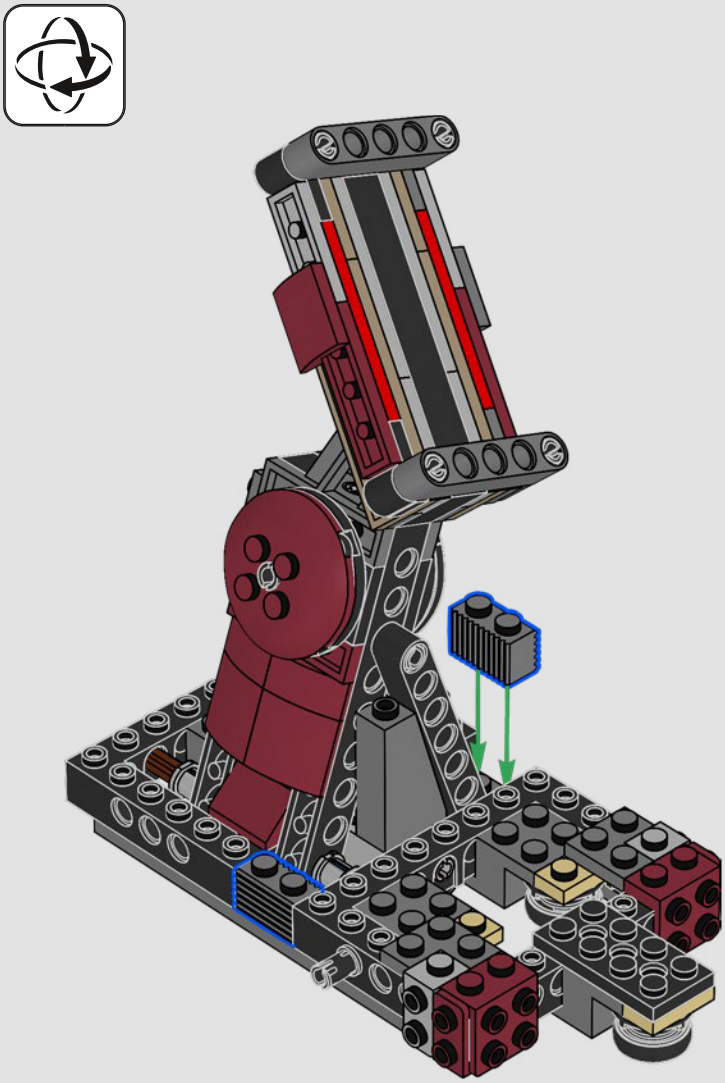

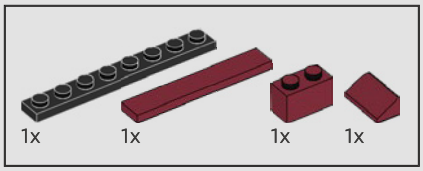

554

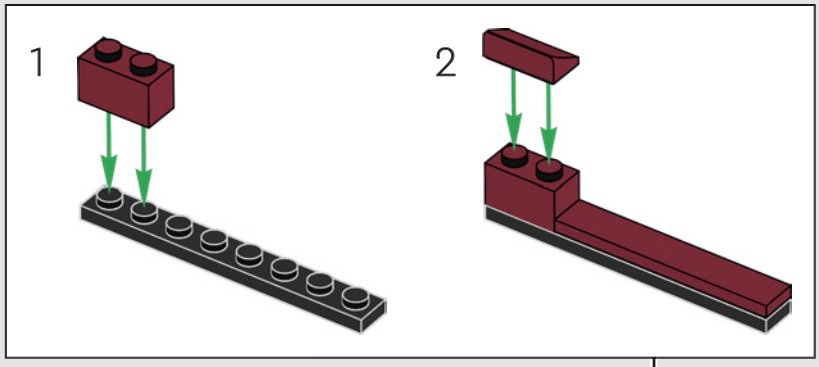

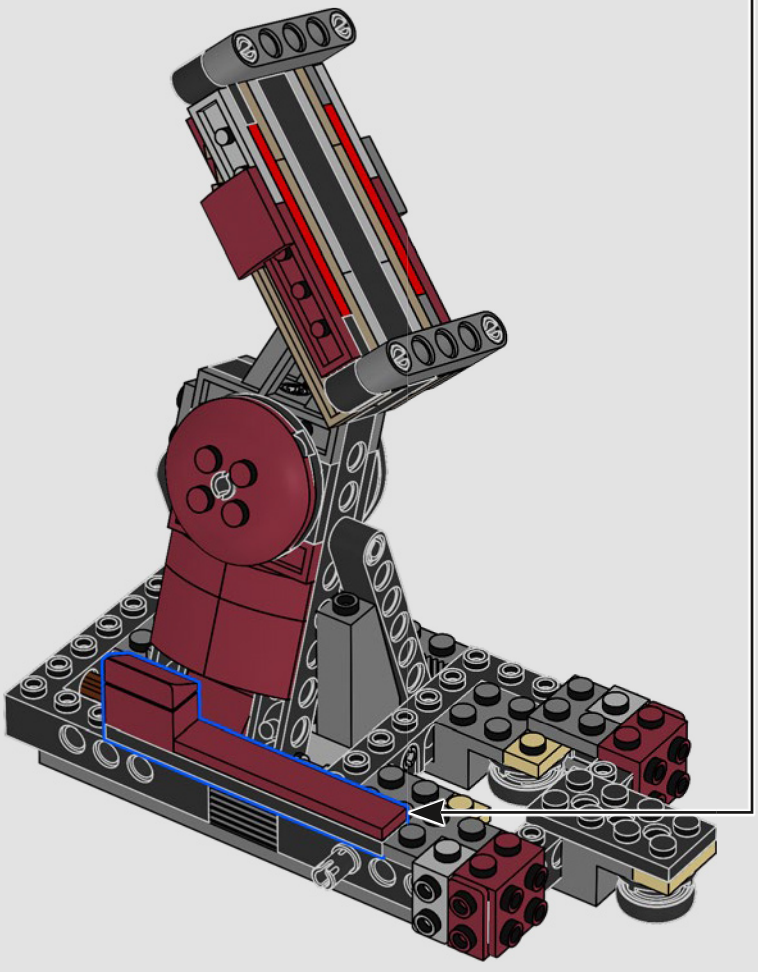

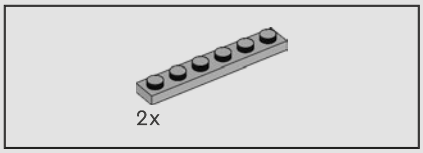

555

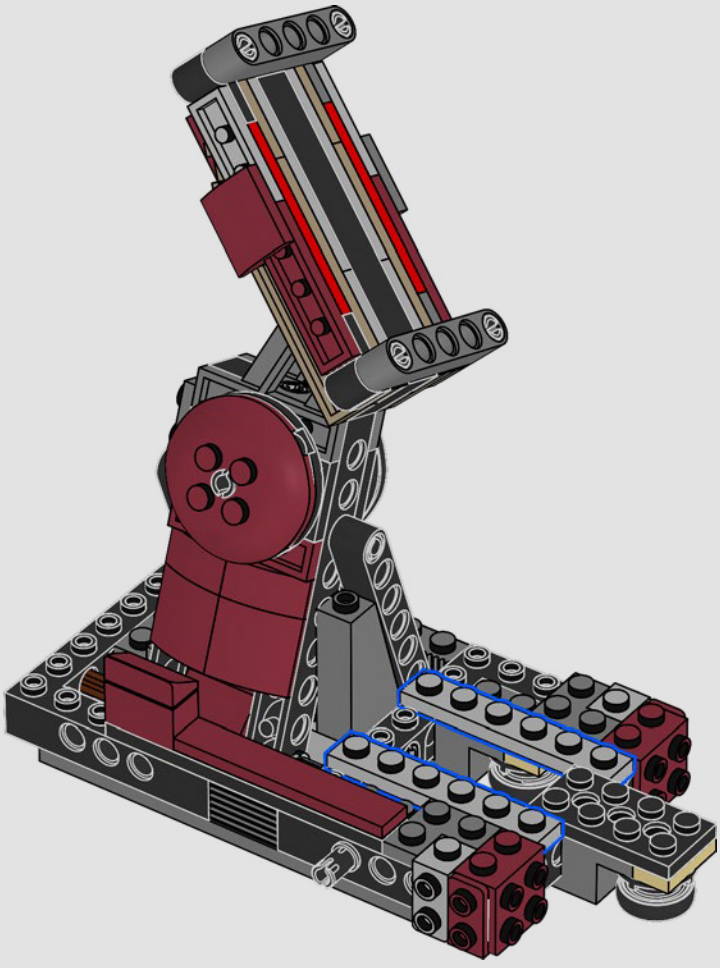

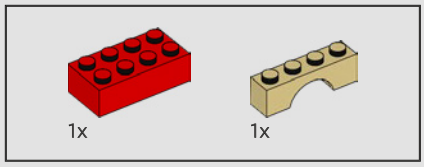

556

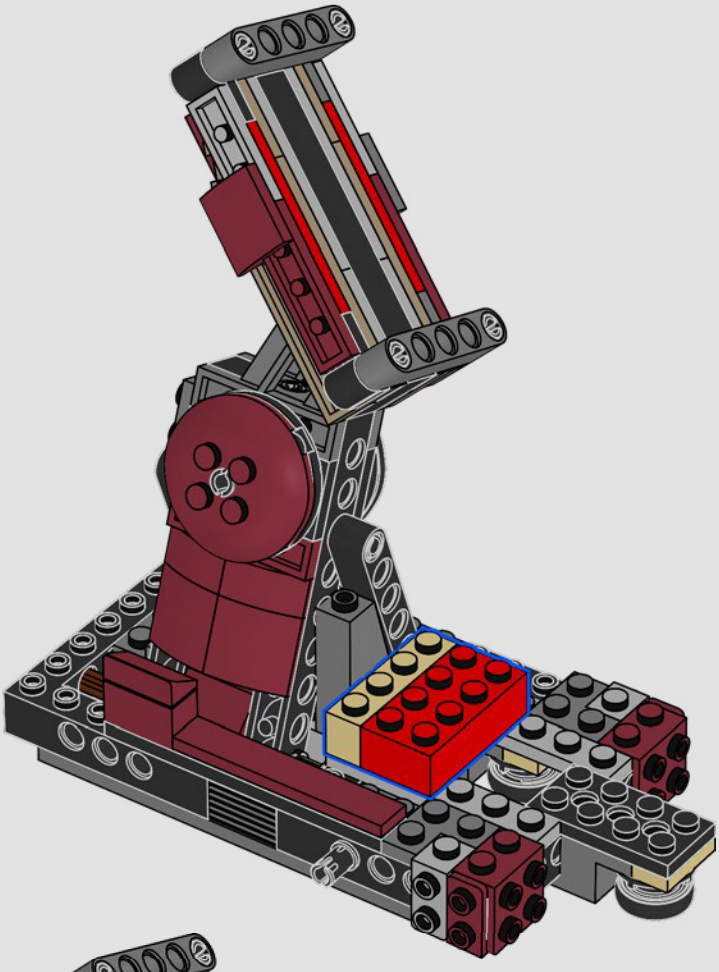

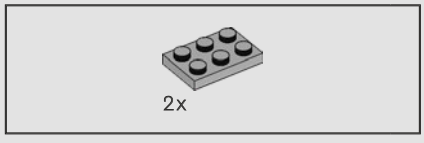

557

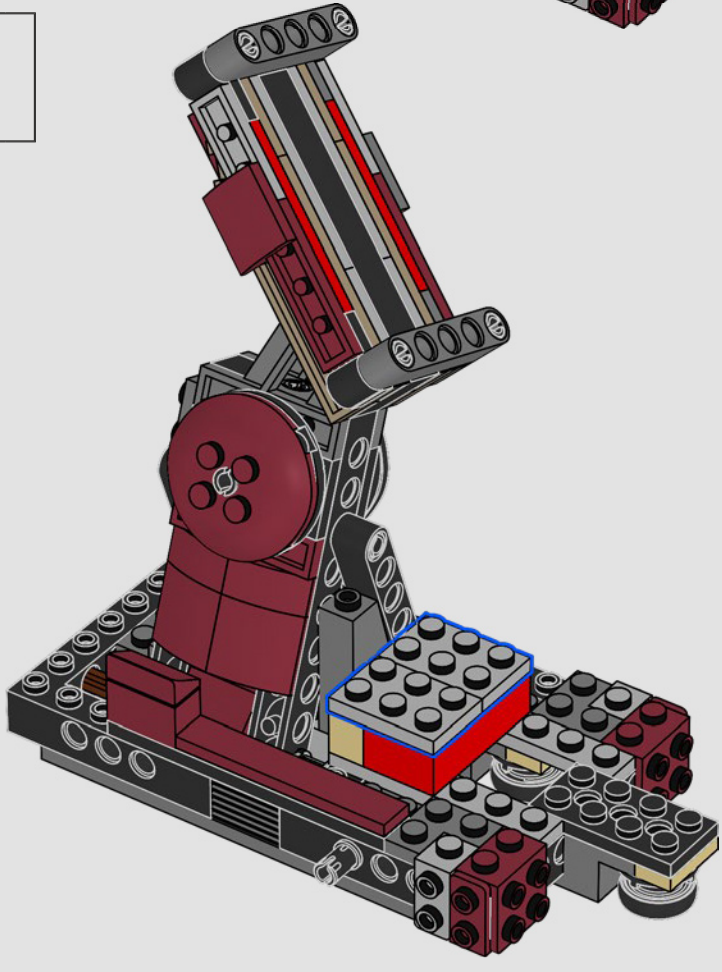

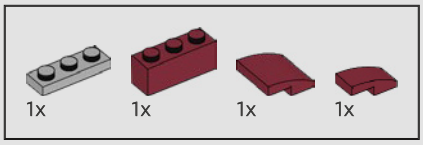

558

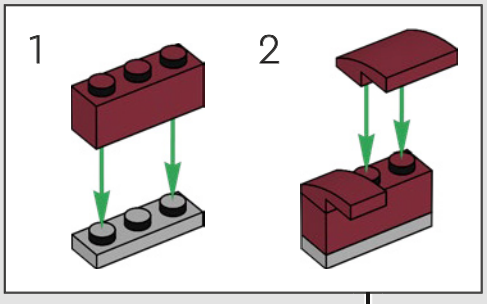

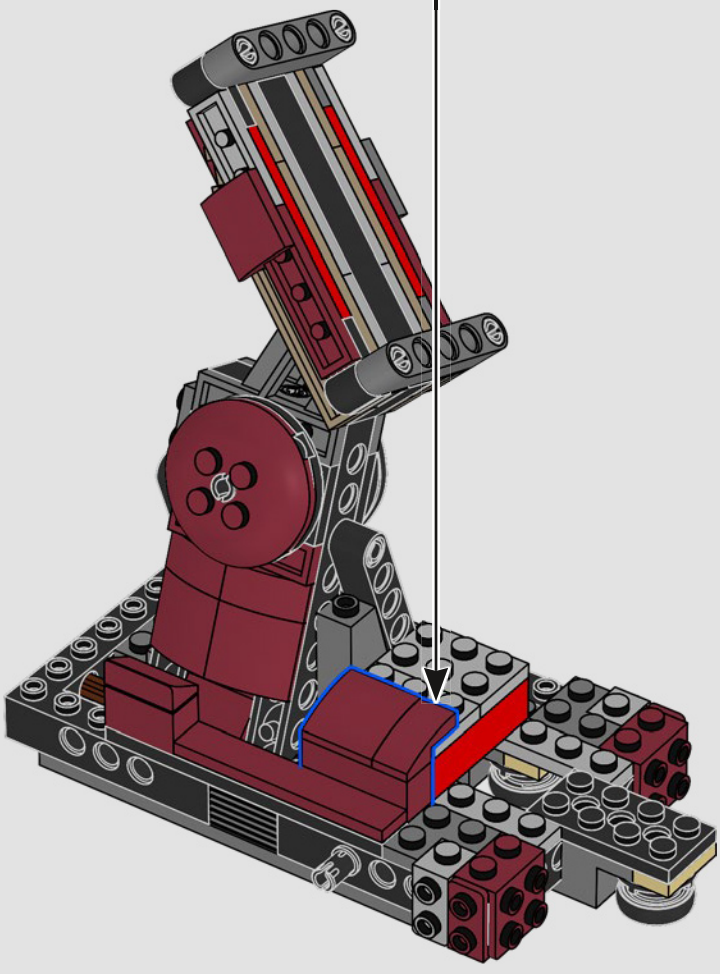

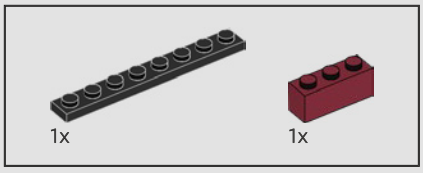

559

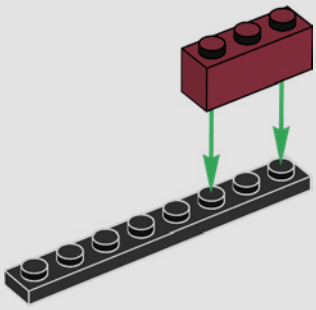

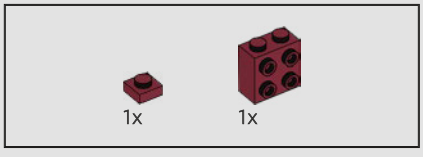

560

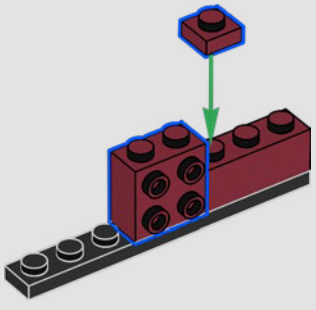

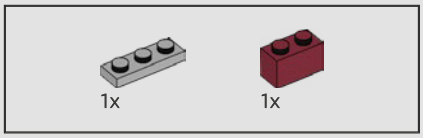

561

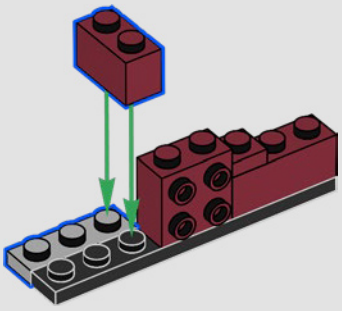

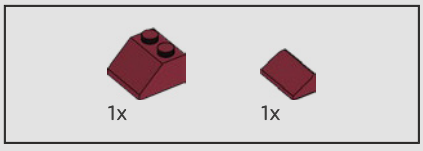

562

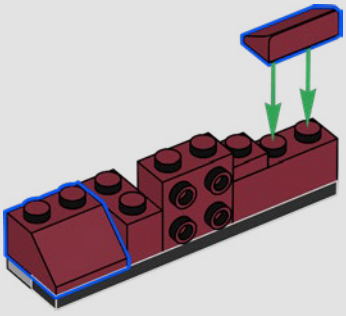

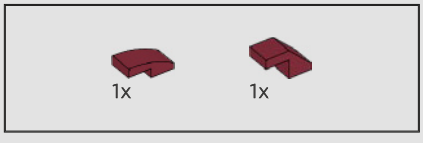

563

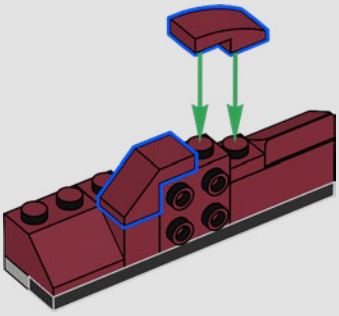

564

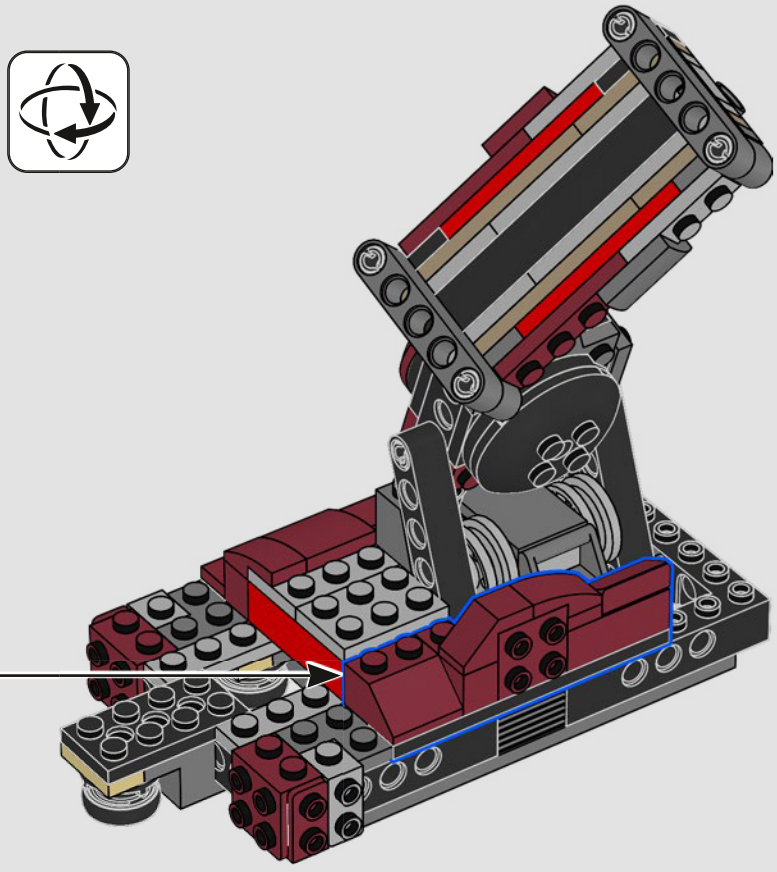

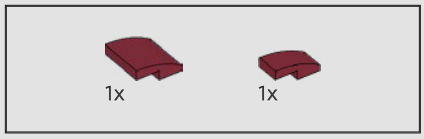

565

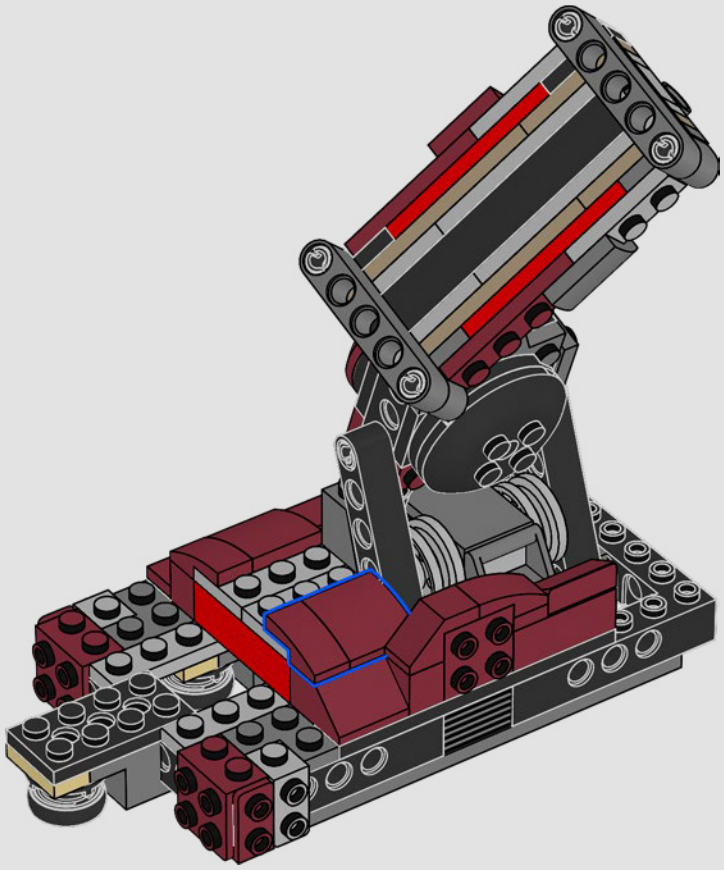

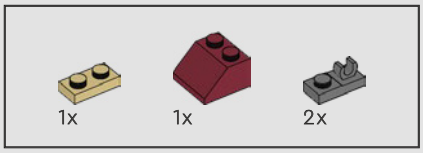

566

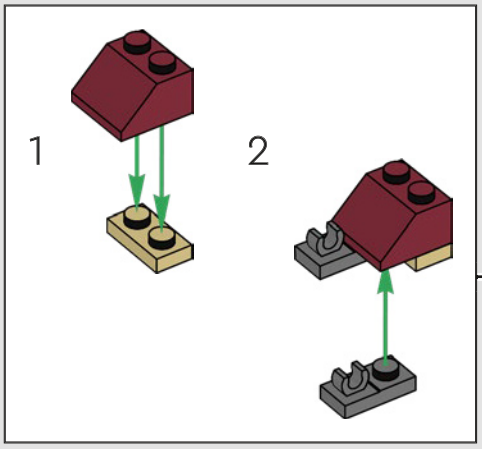

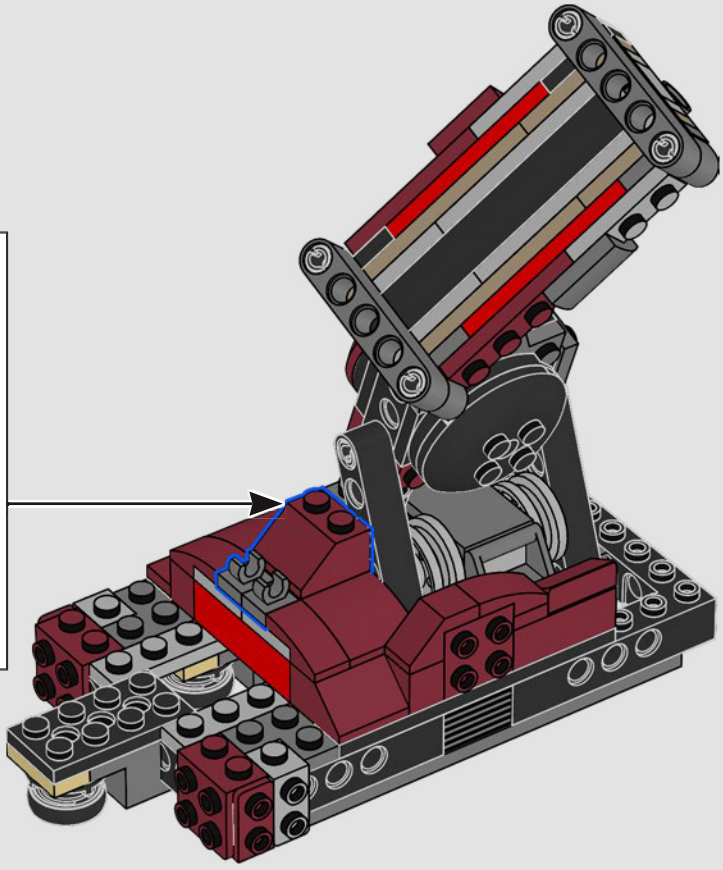

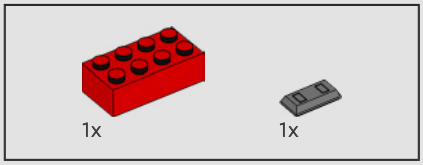

567

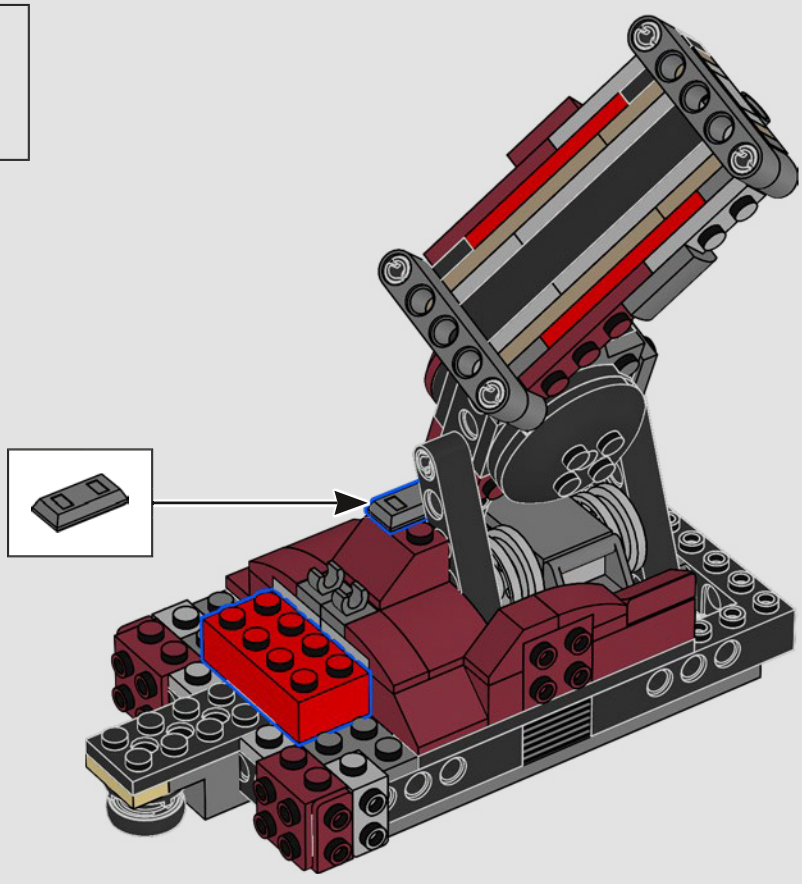

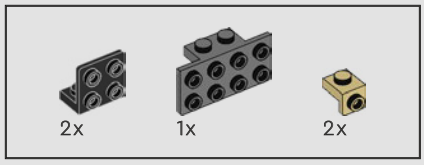

568



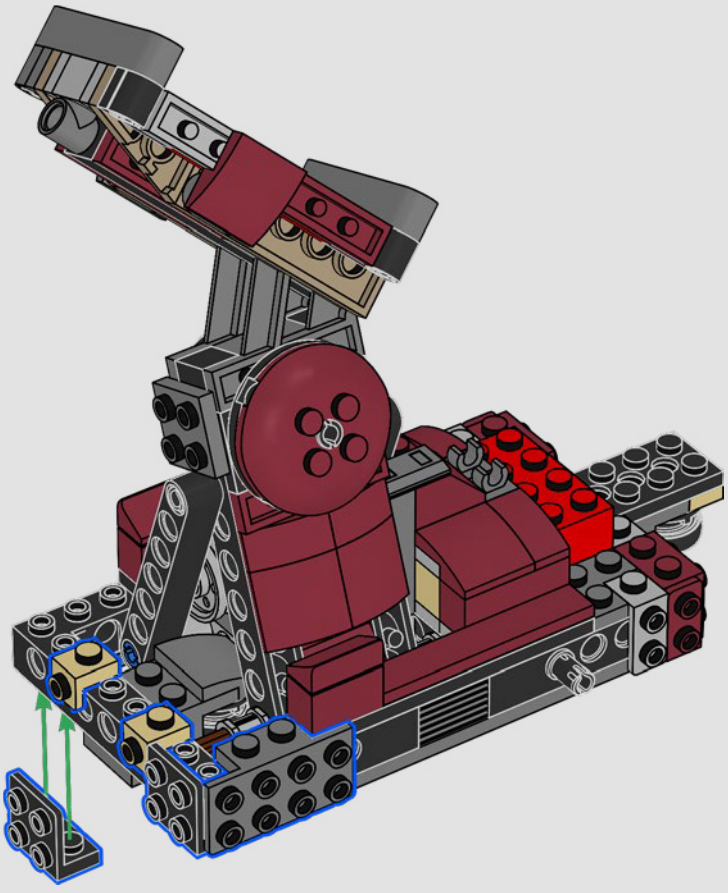

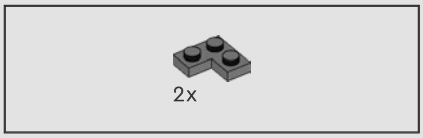

569

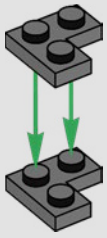



570

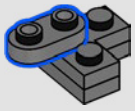

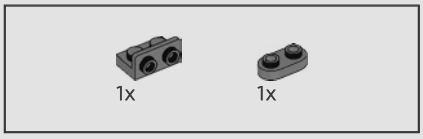

571

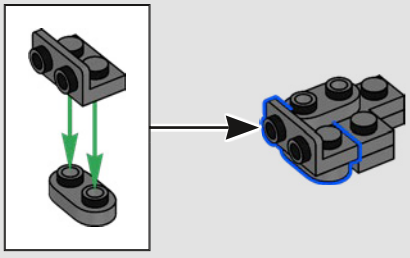

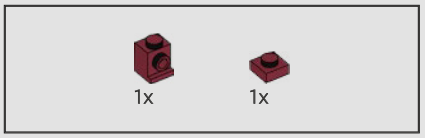

572

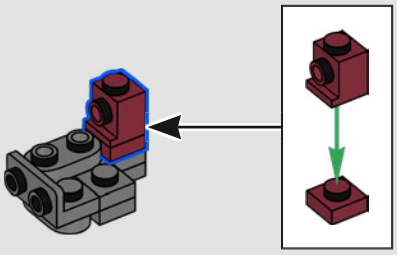

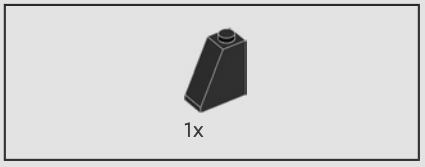

573

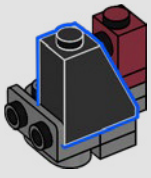

574

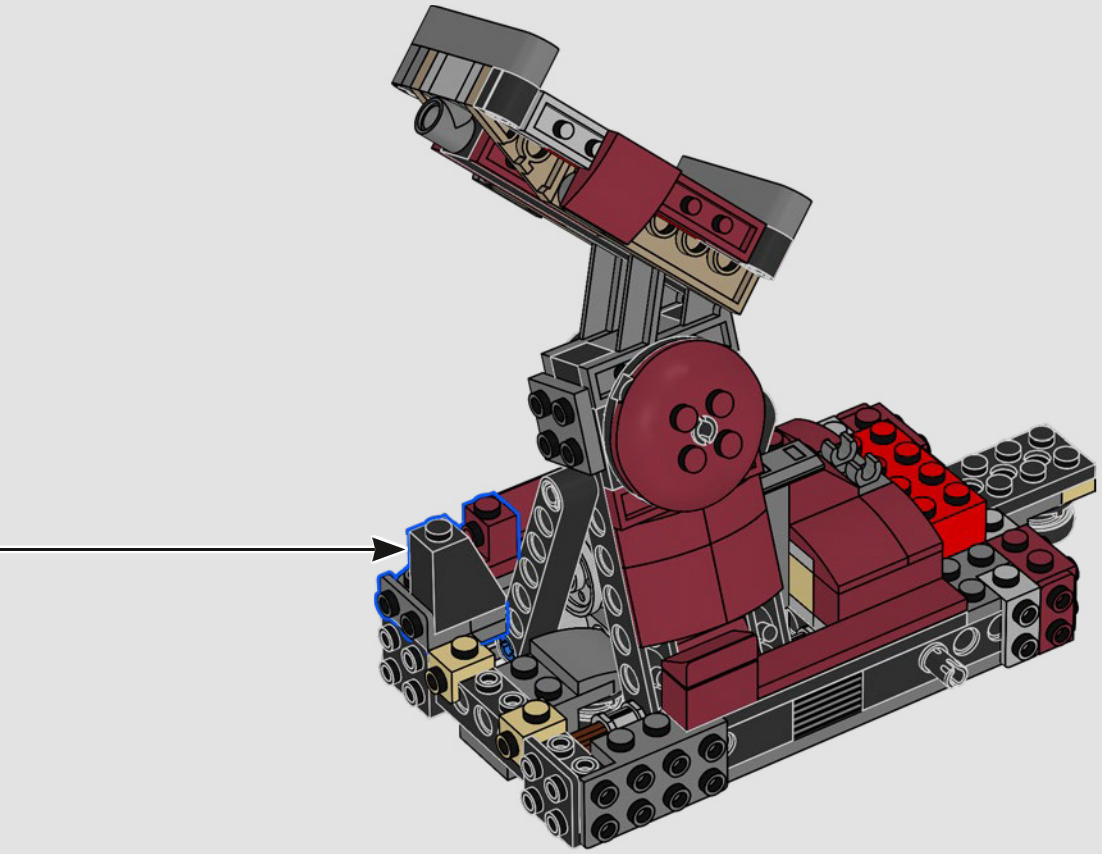

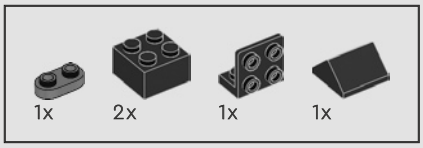

575

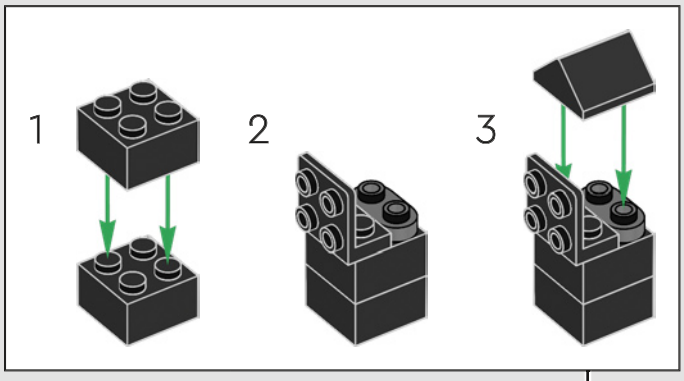

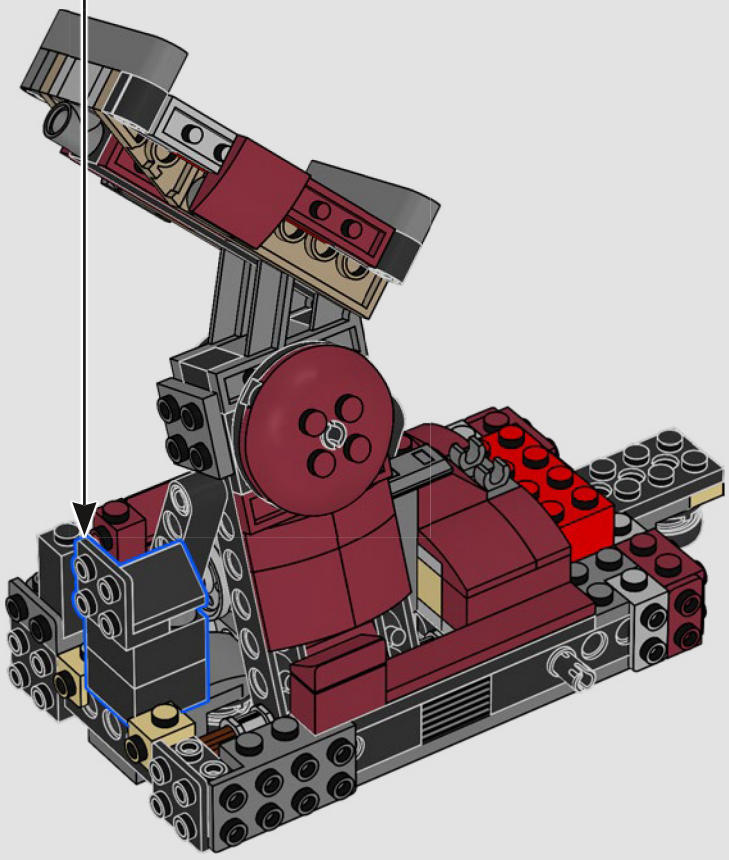

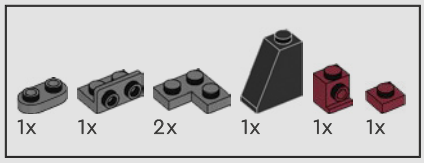

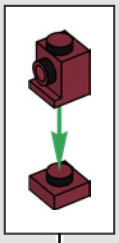

576

1

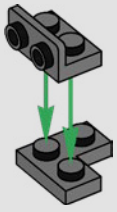

2

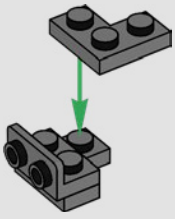

3

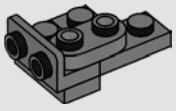

4

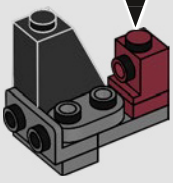

577

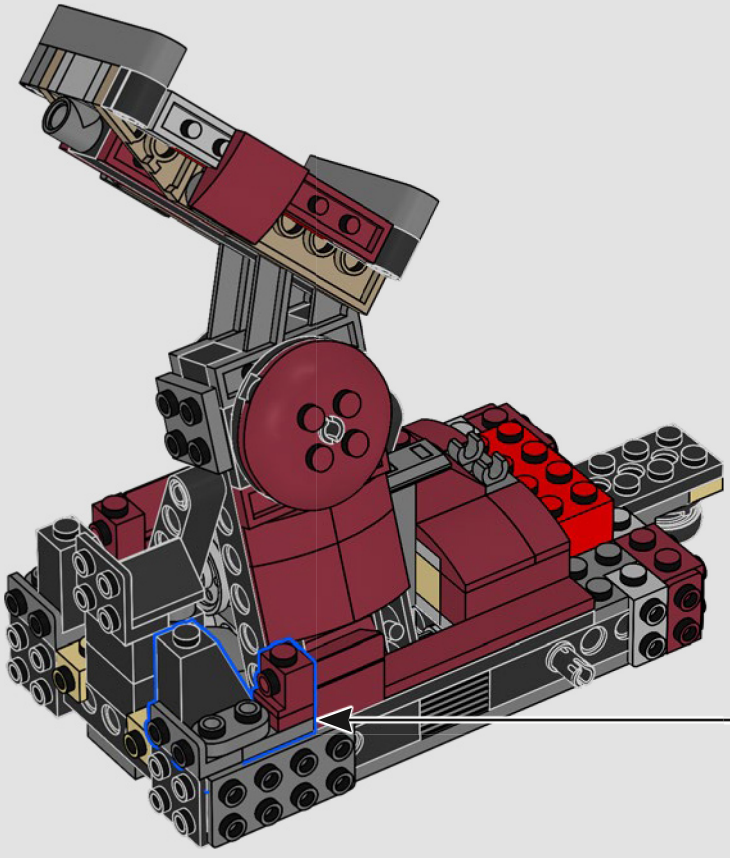





578

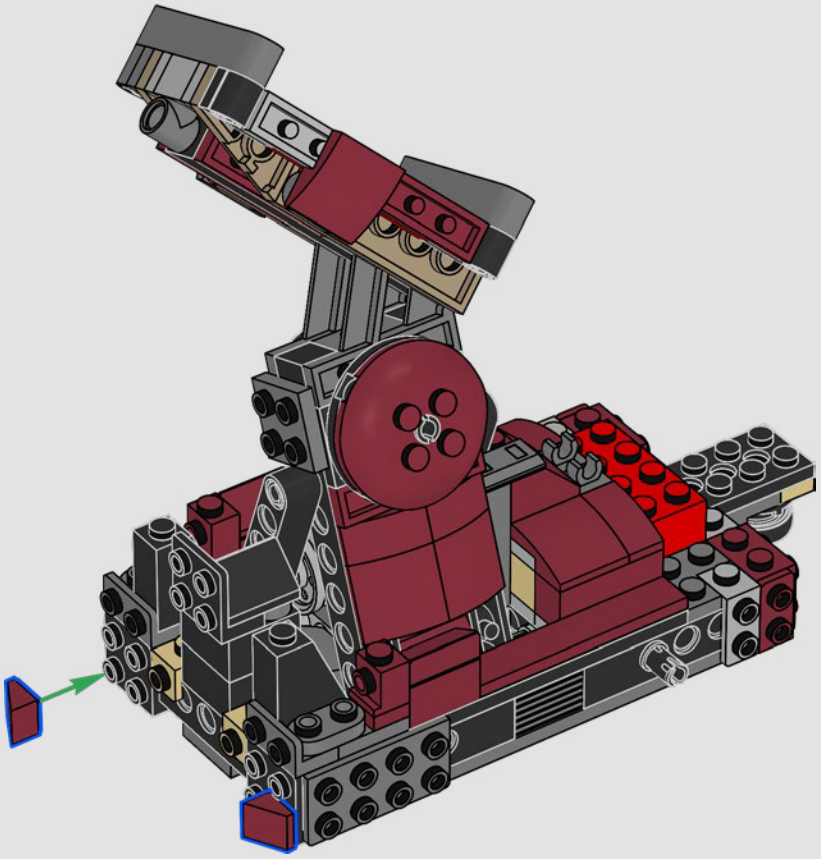

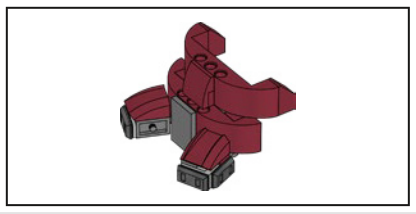

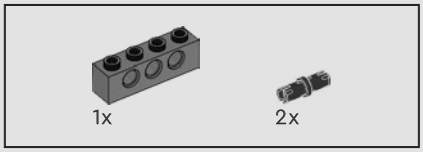

579

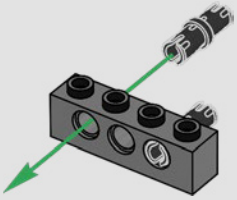

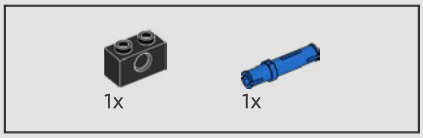

580

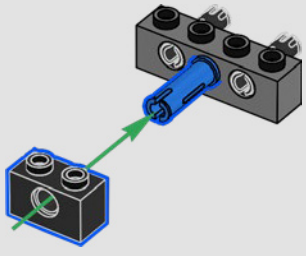

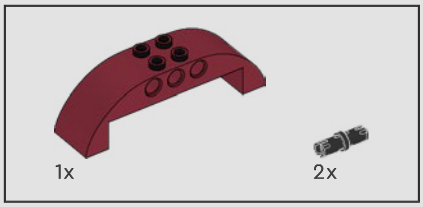

581

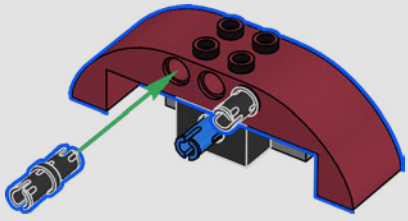

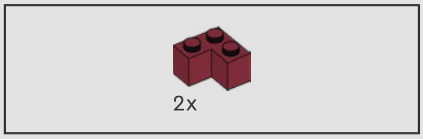

582

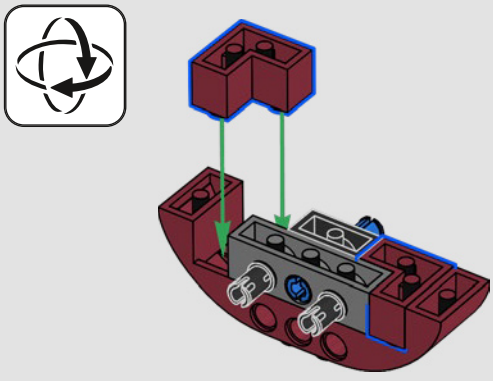

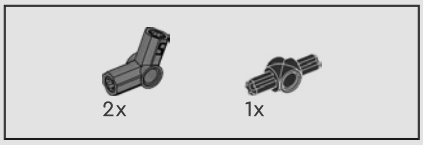

583

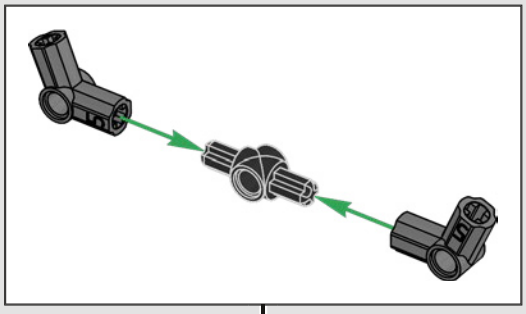



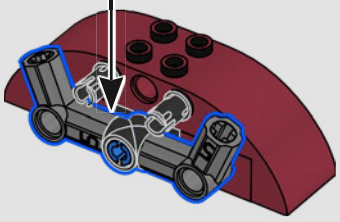

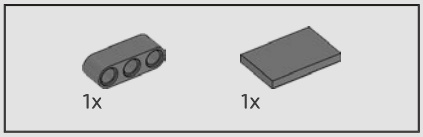

584

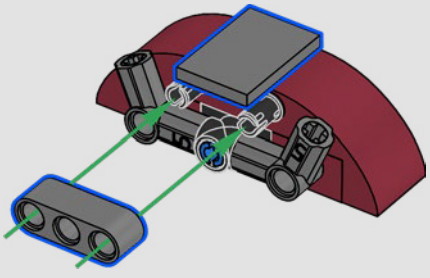

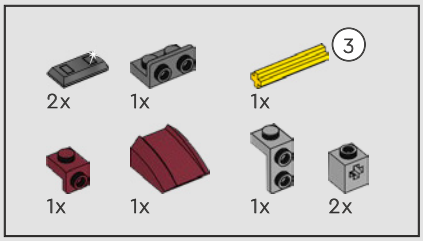

585

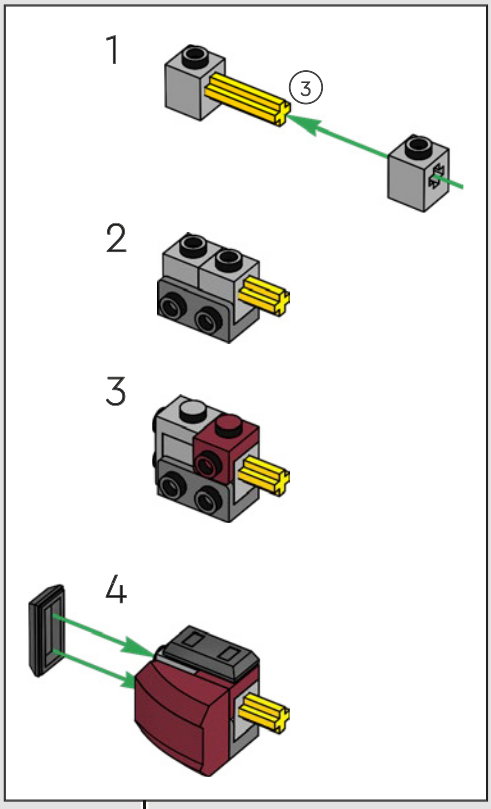



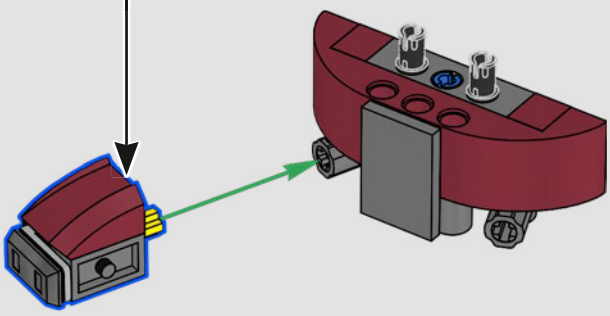

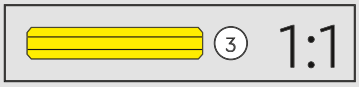

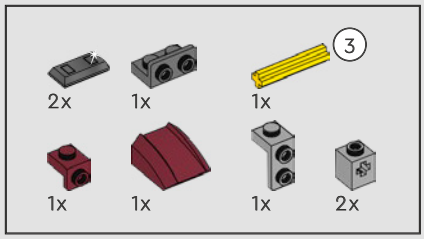

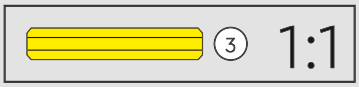

586

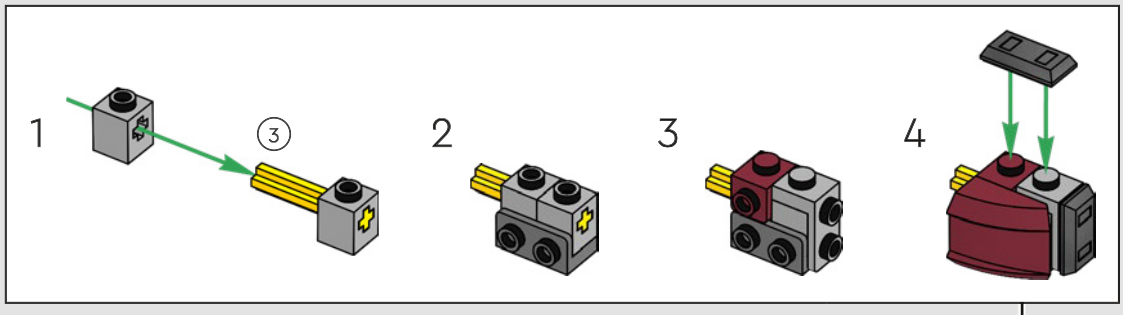

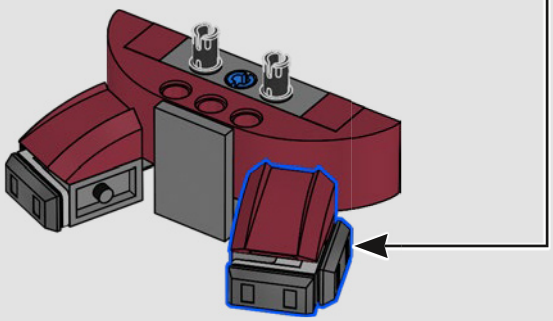

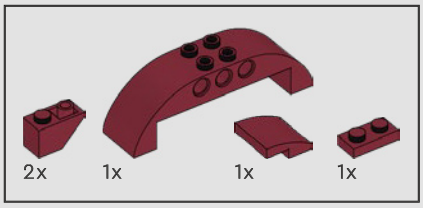

587

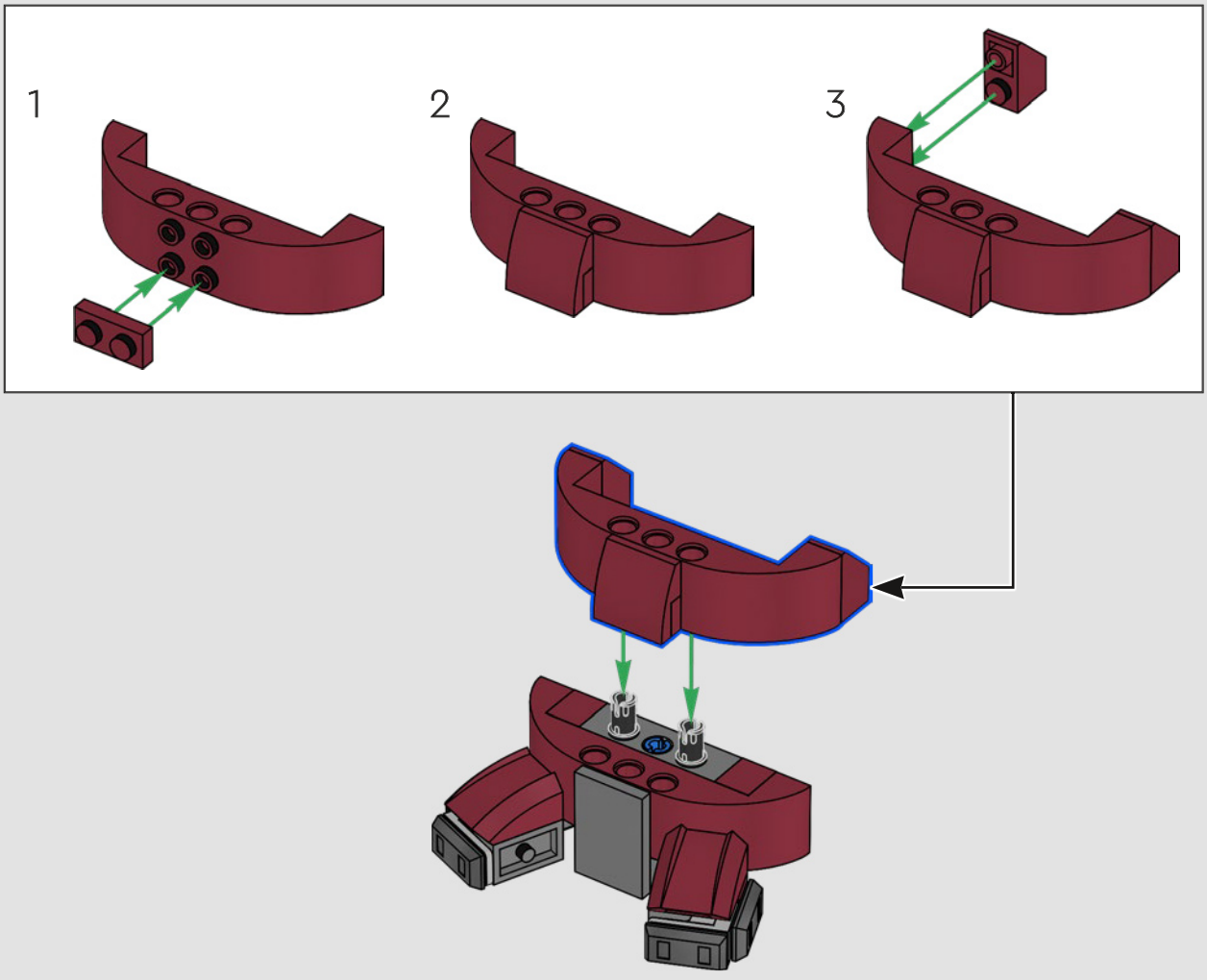

588

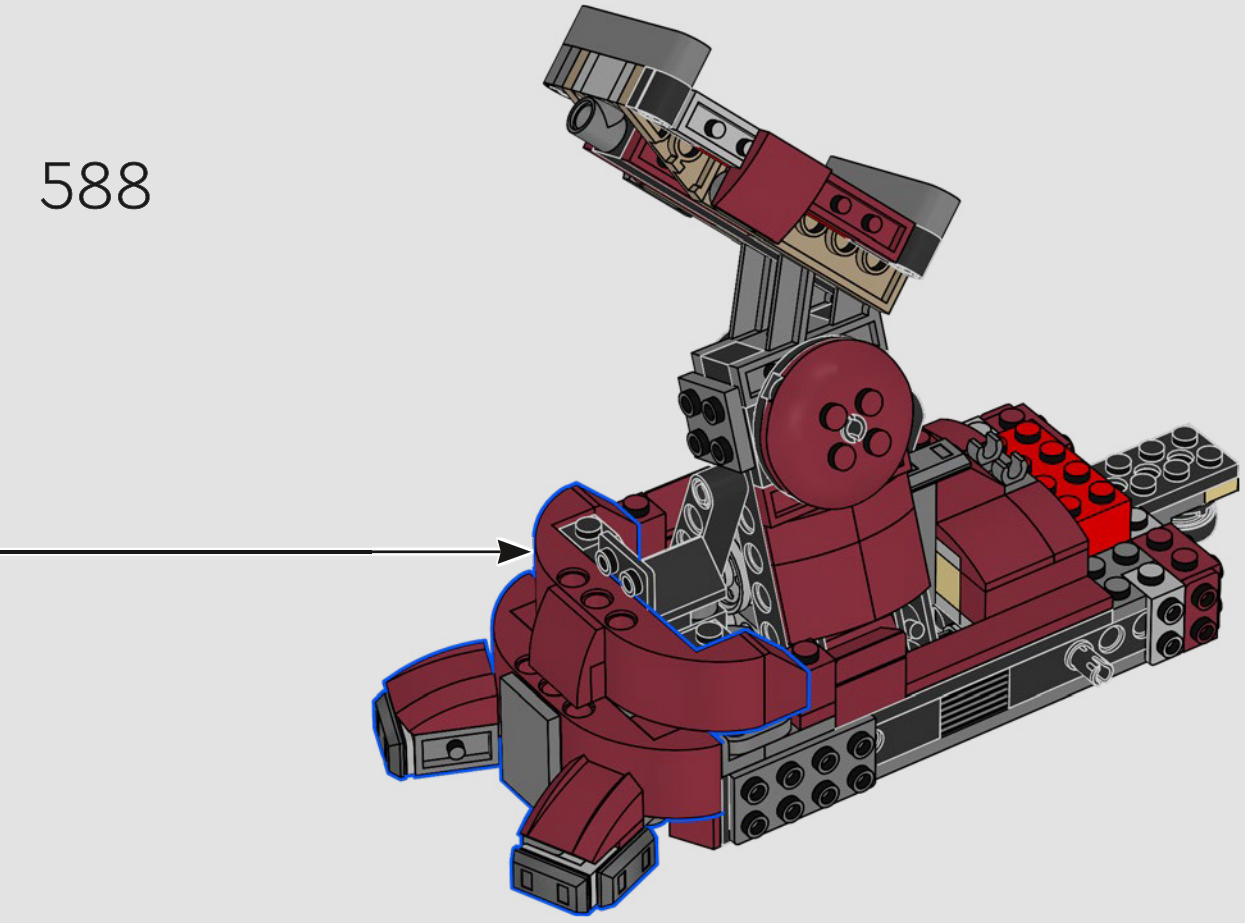



589

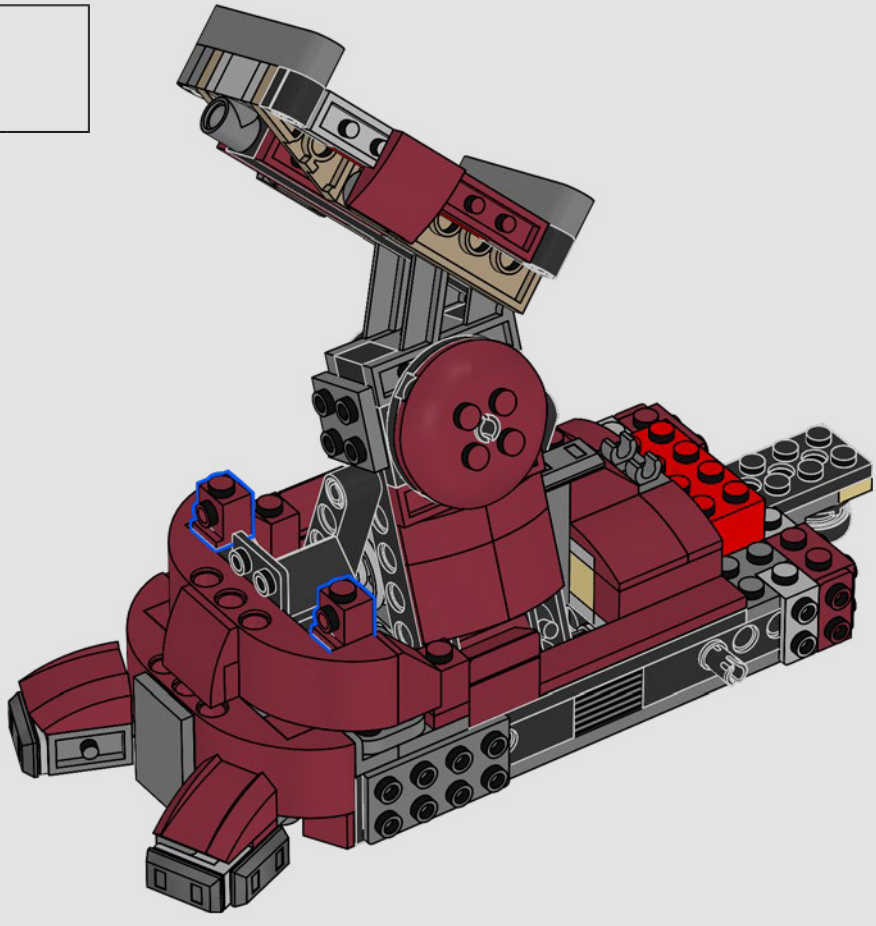

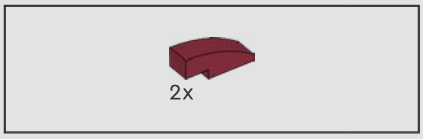

590

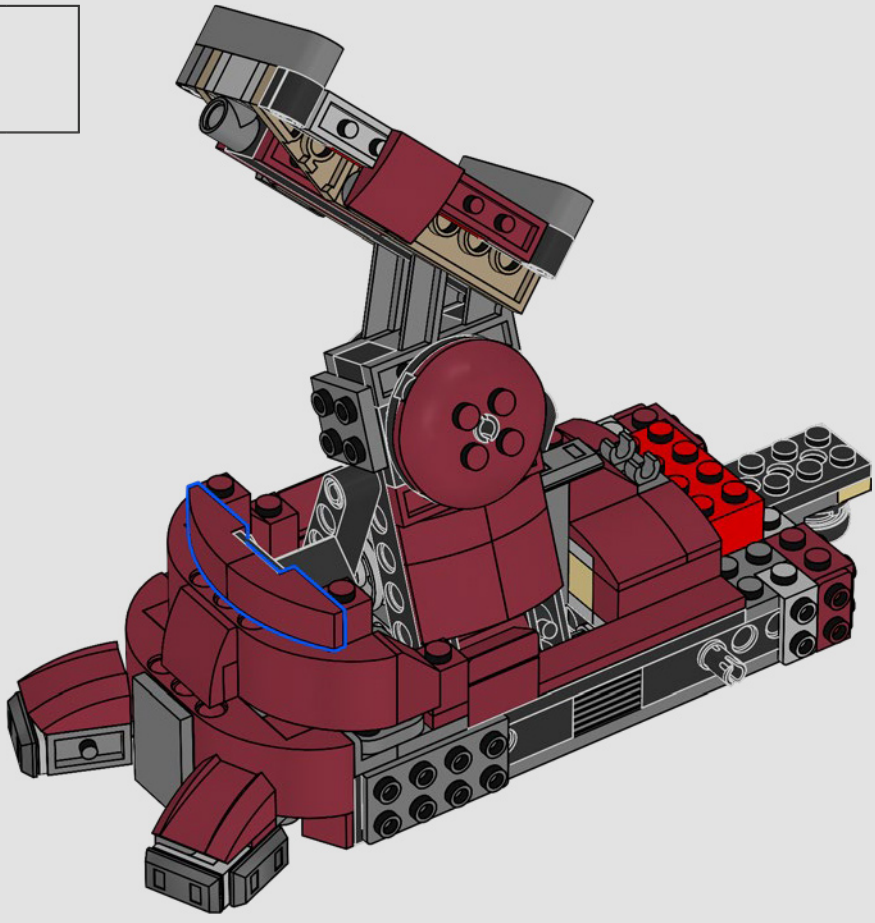

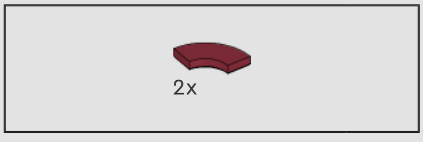

591

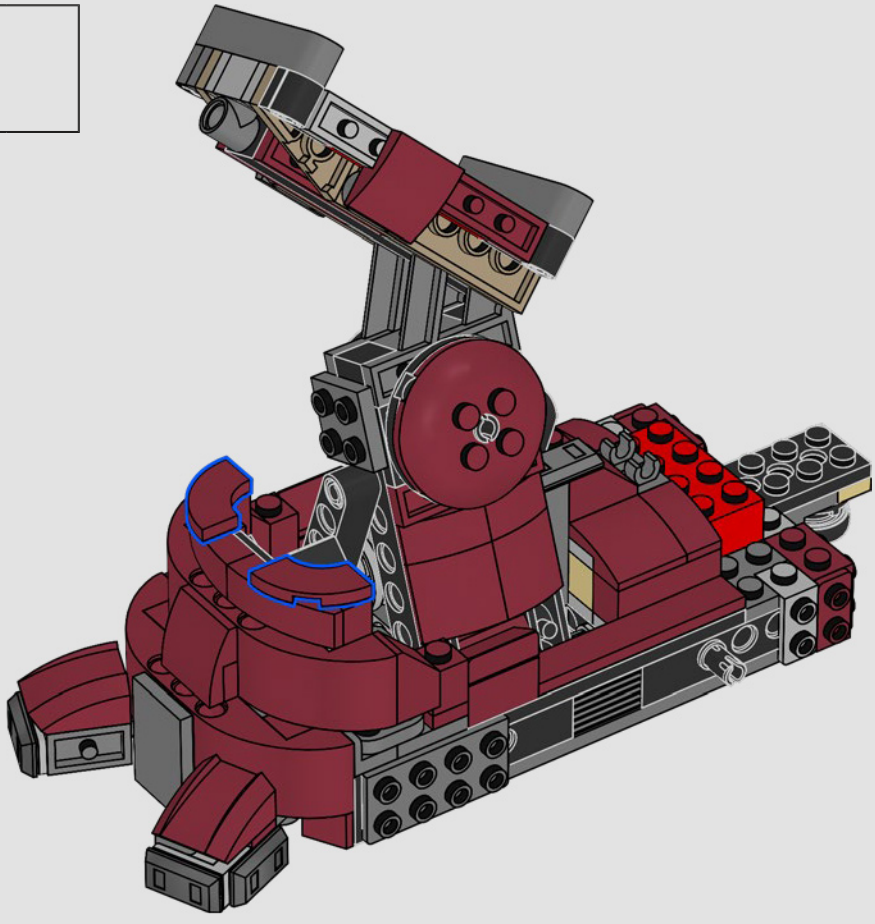

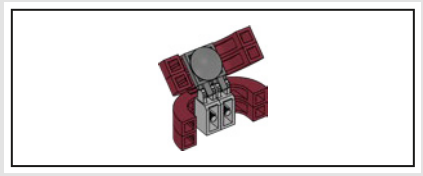

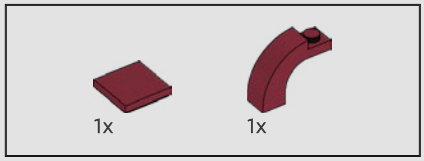

592

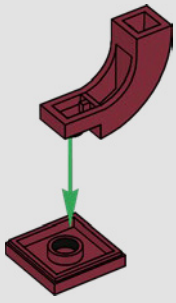

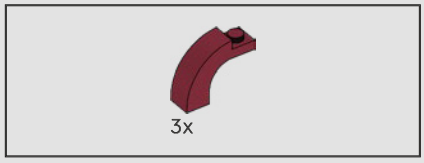

593

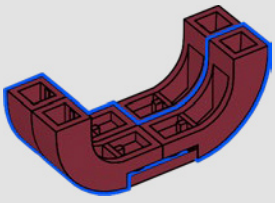

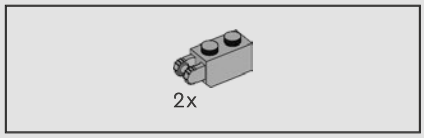

594

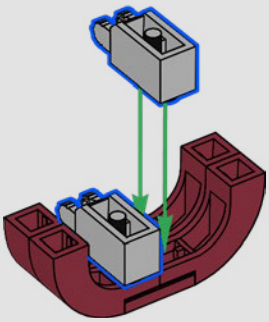

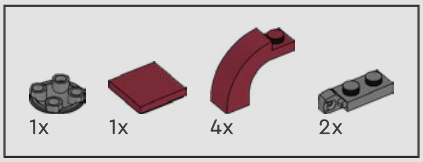

595

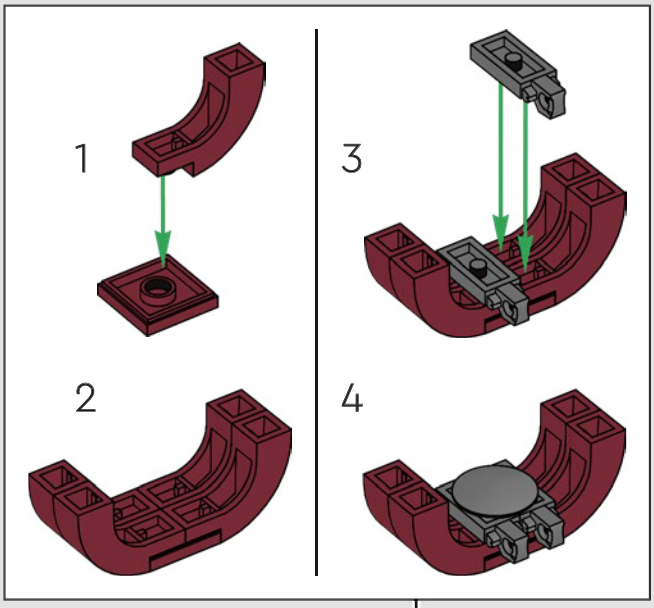



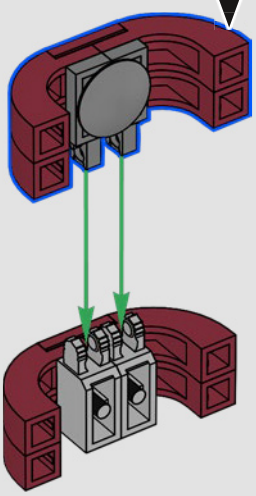

596

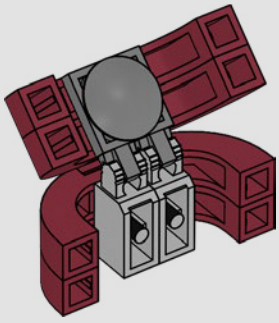

597

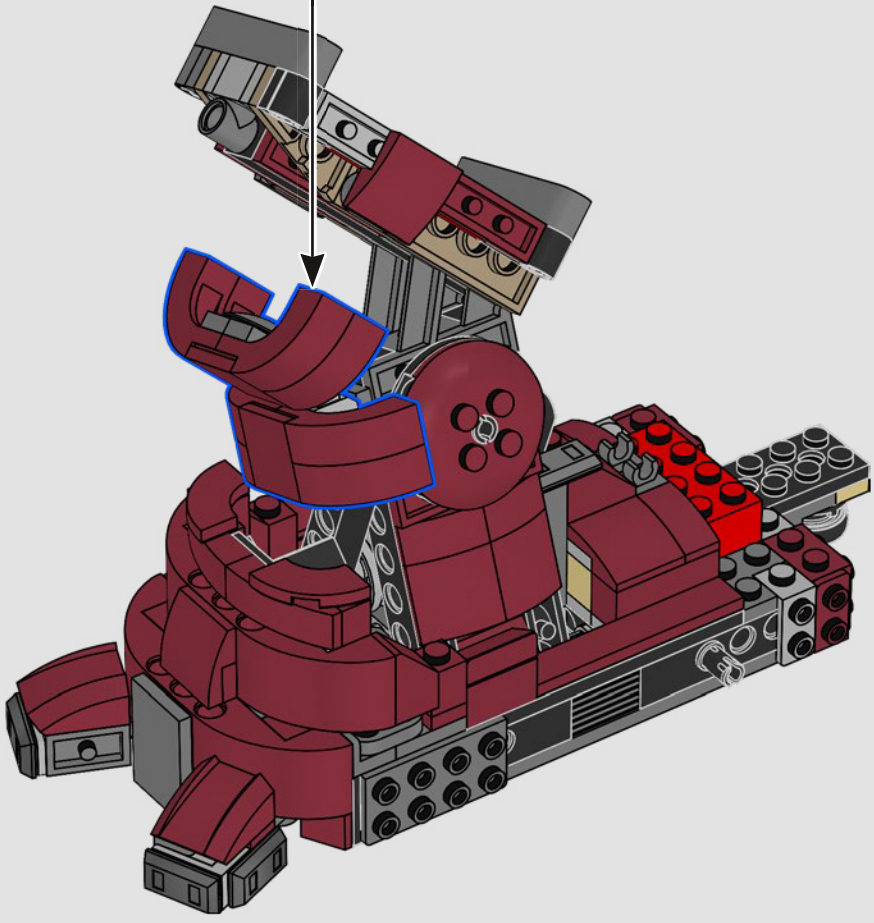

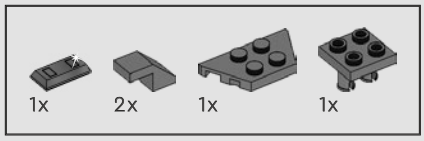

598

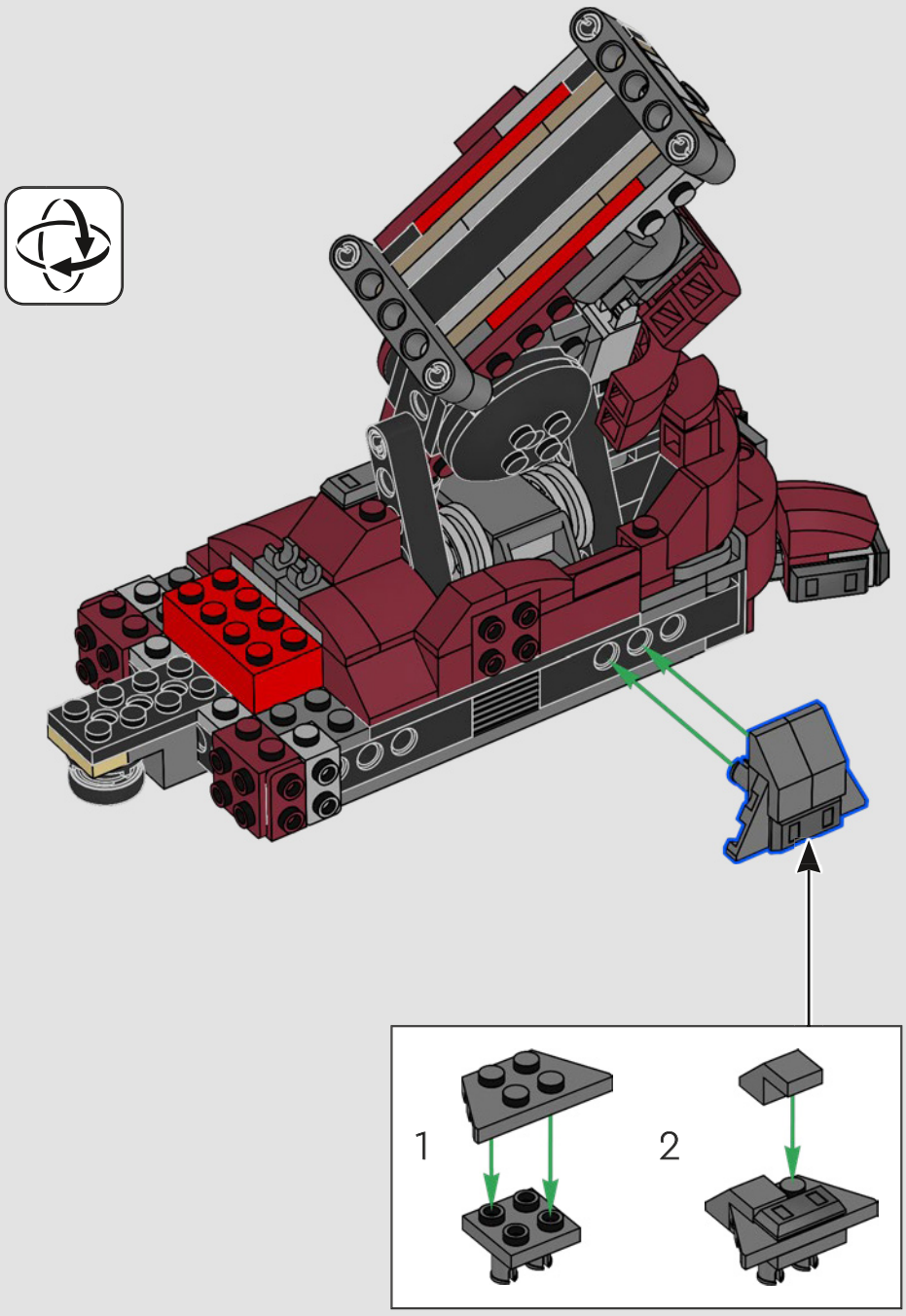

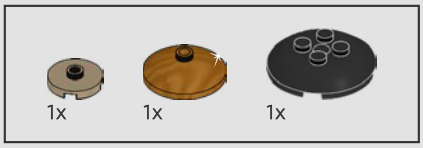

599

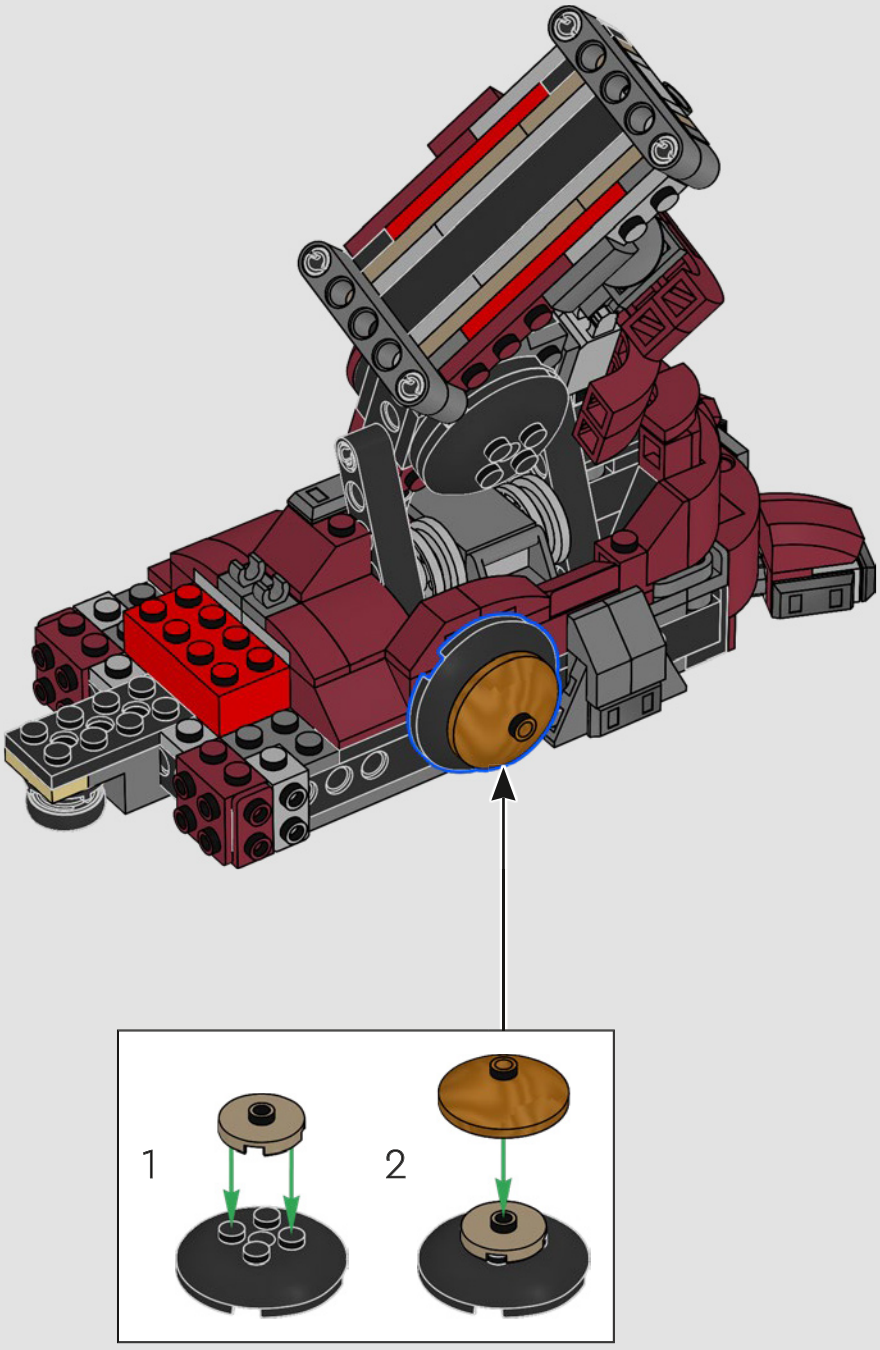

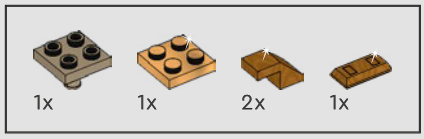

600

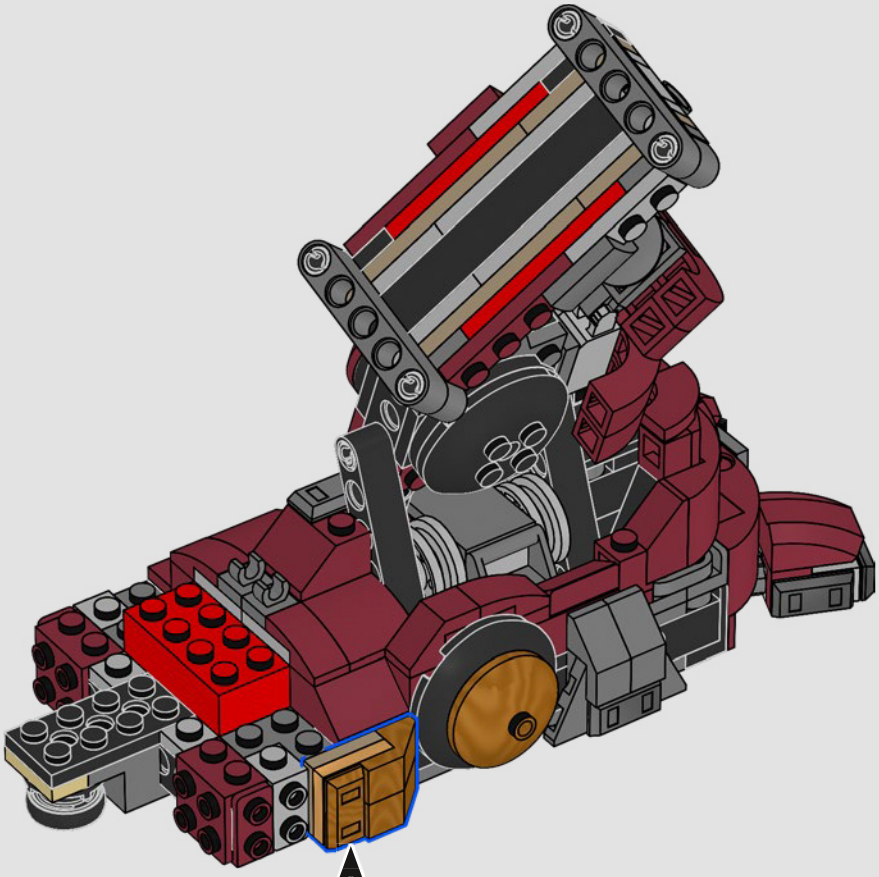

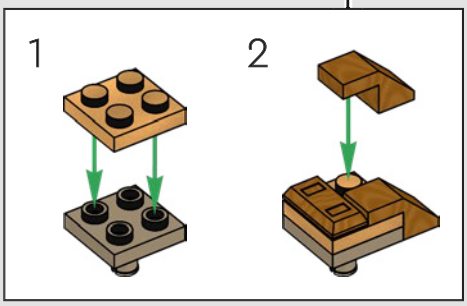

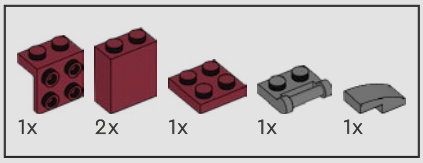

601

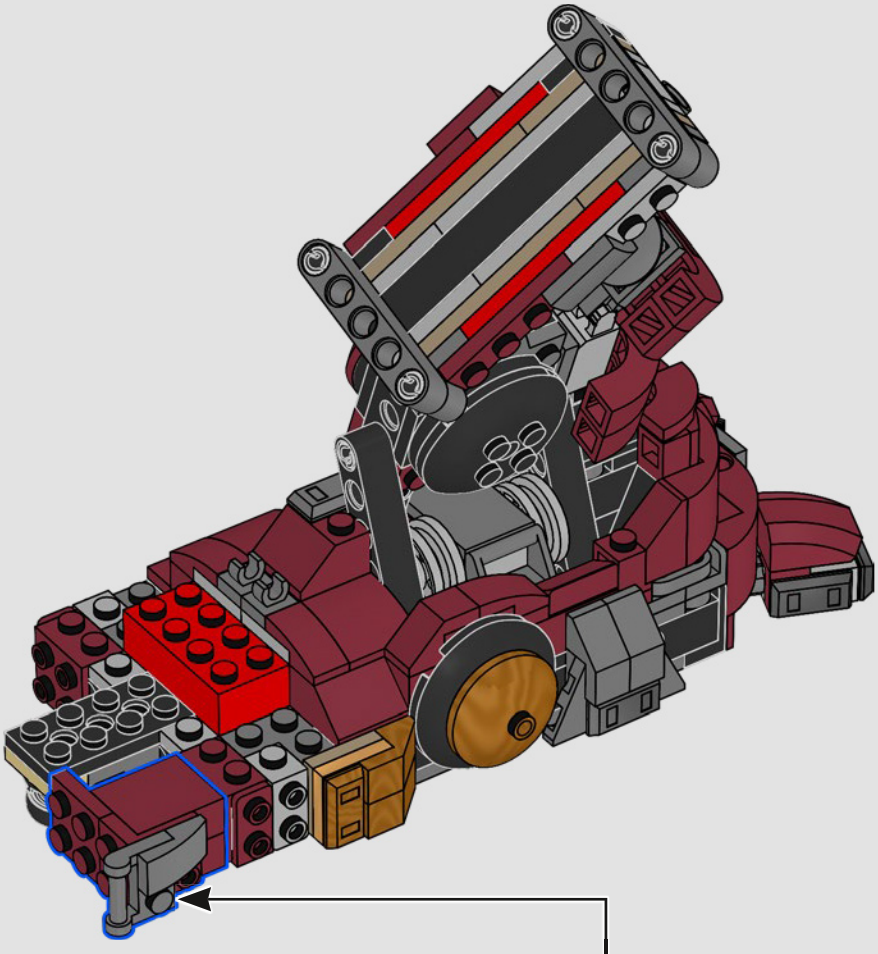

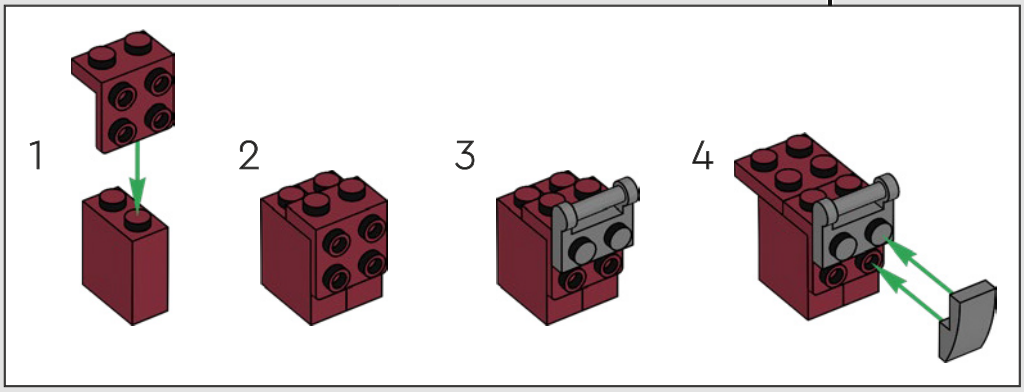

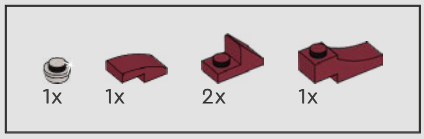

602

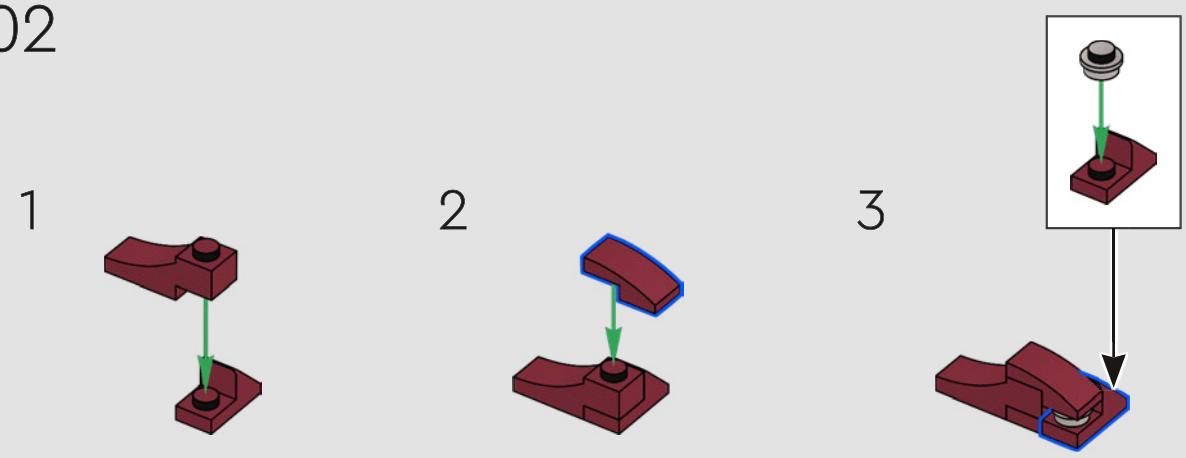

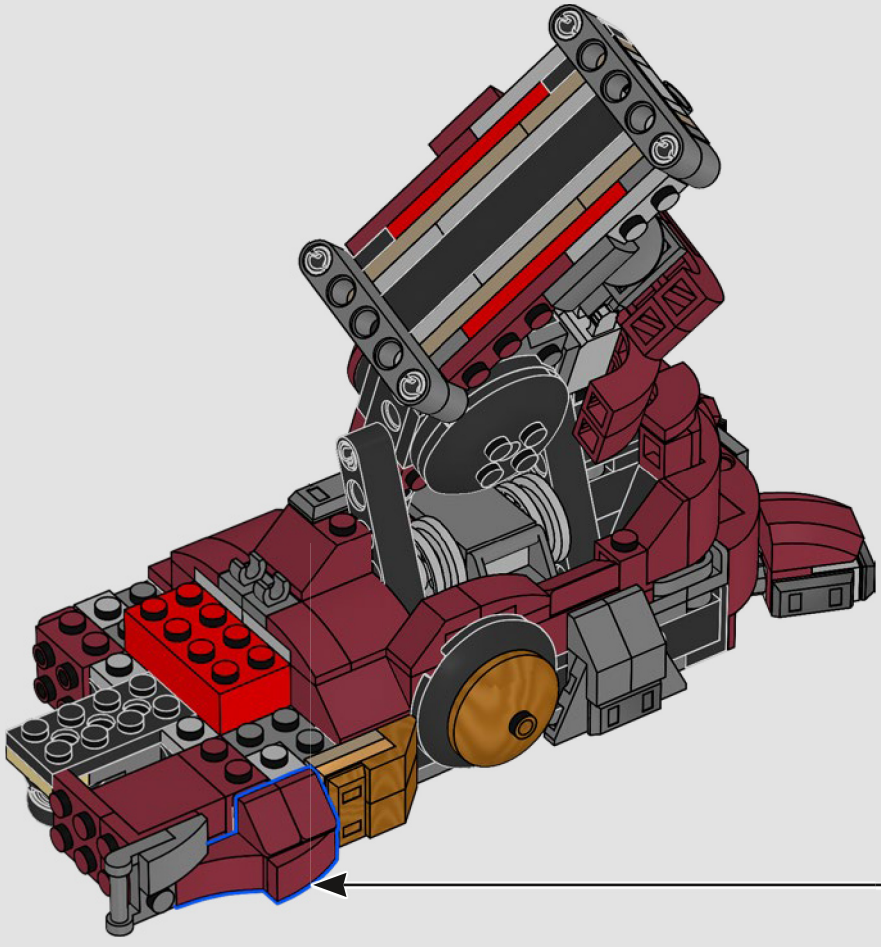

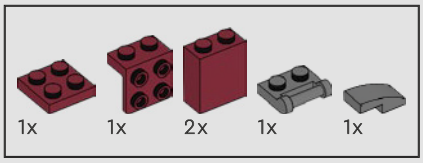

603

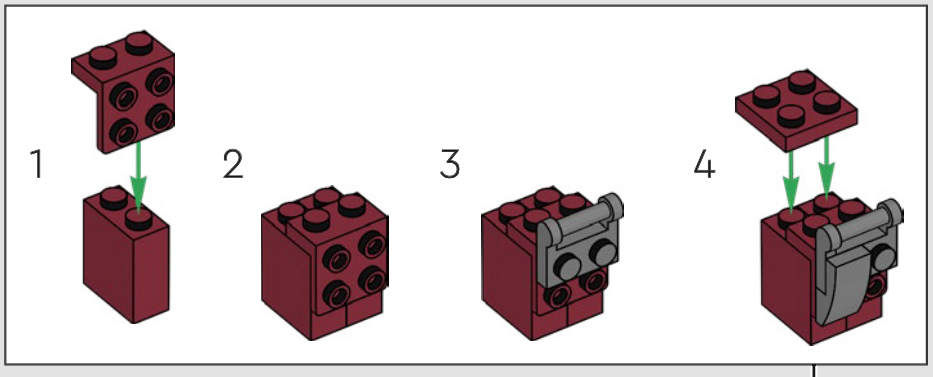

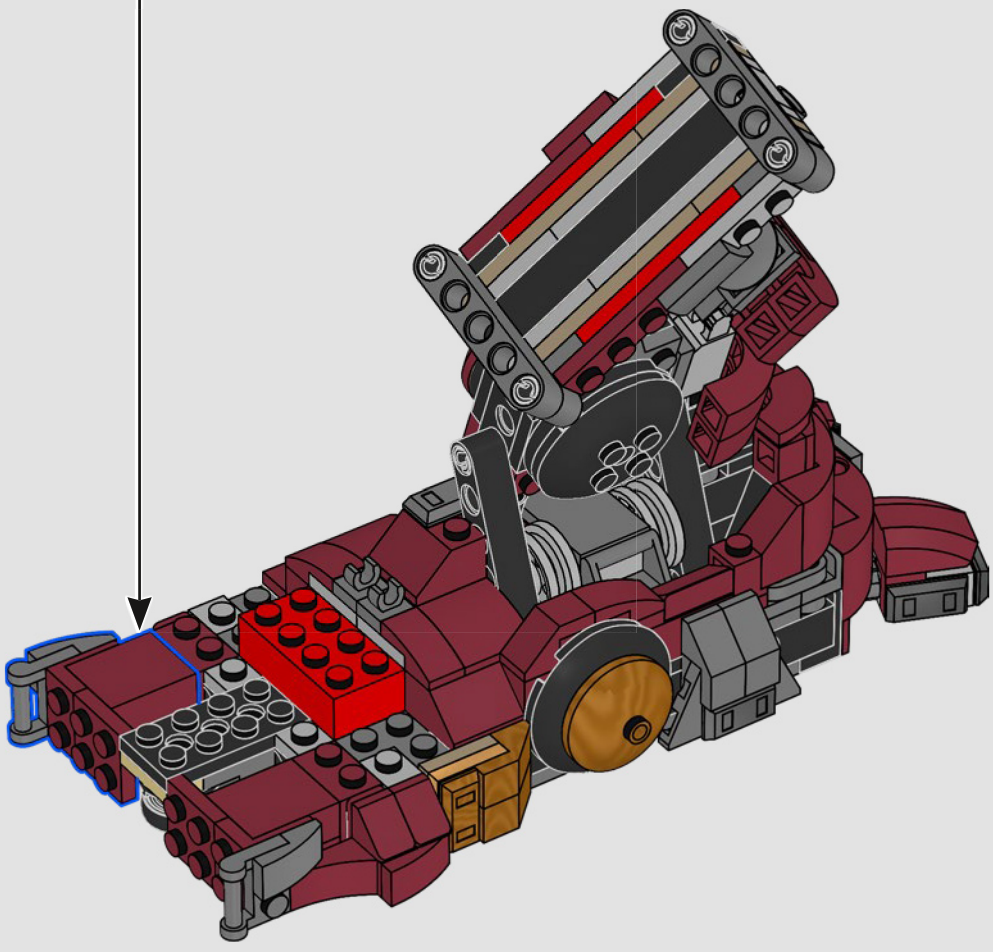



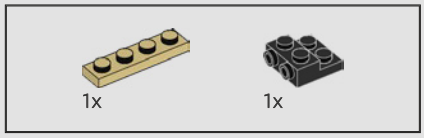

604

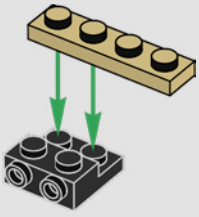

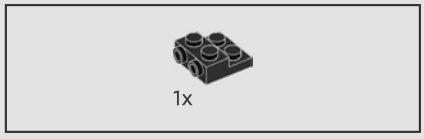

605

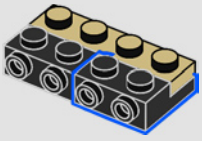

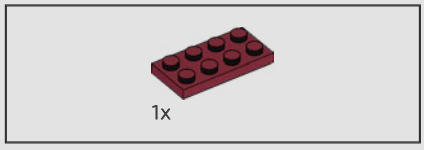

606

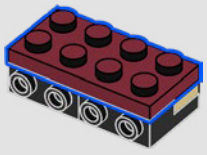

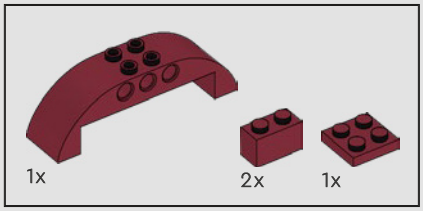

607

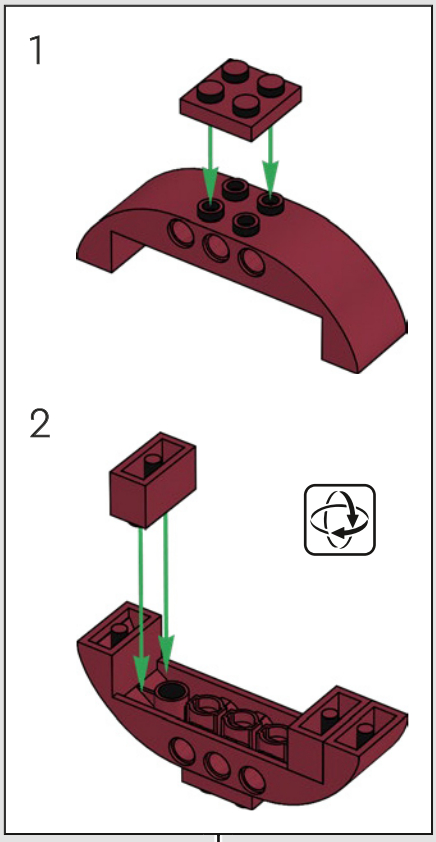

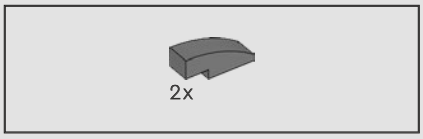

608

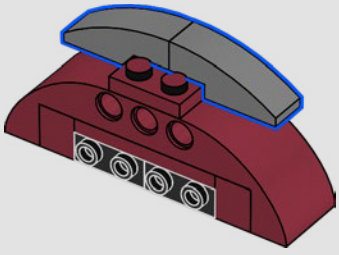

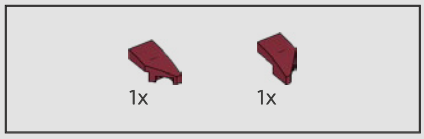

609

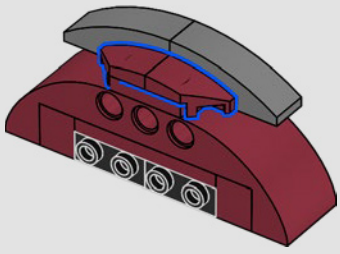

610

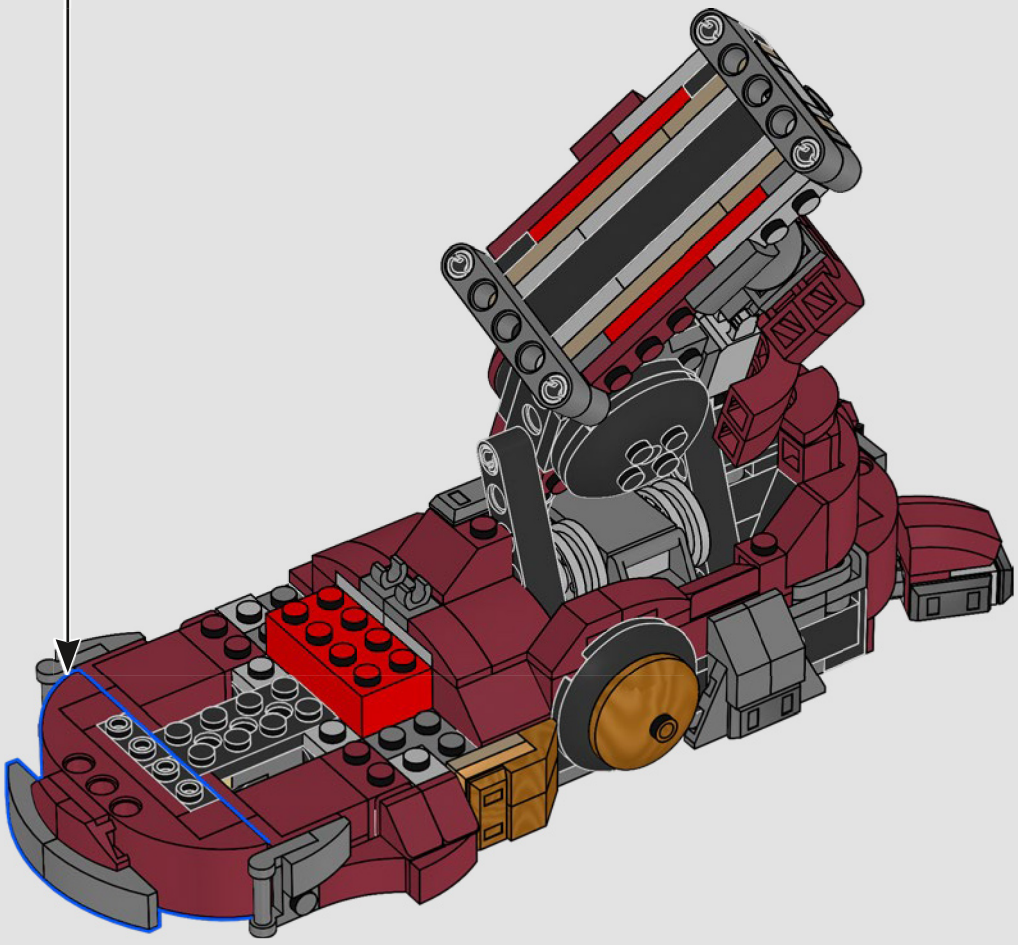

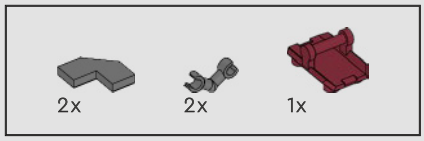

611

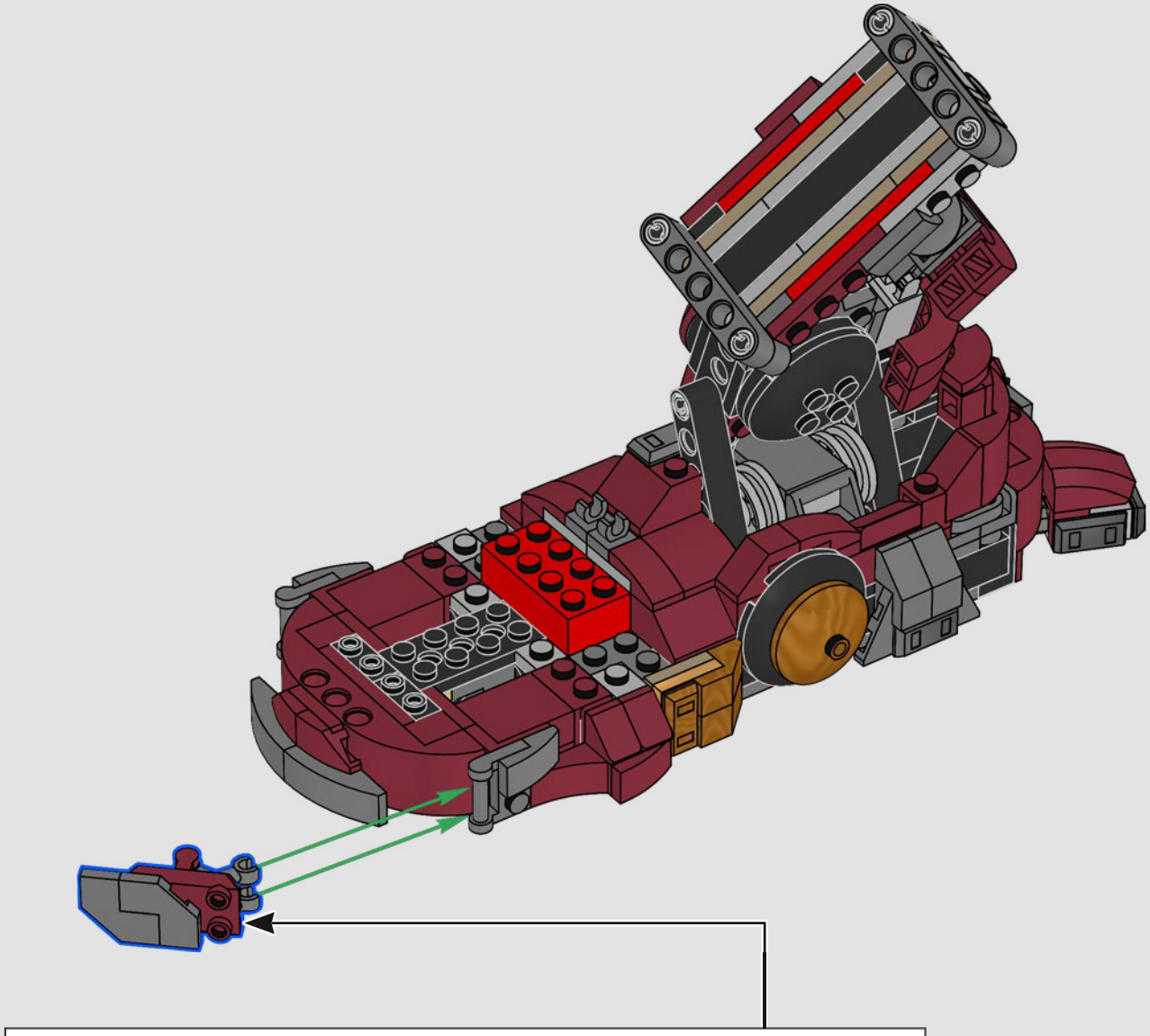

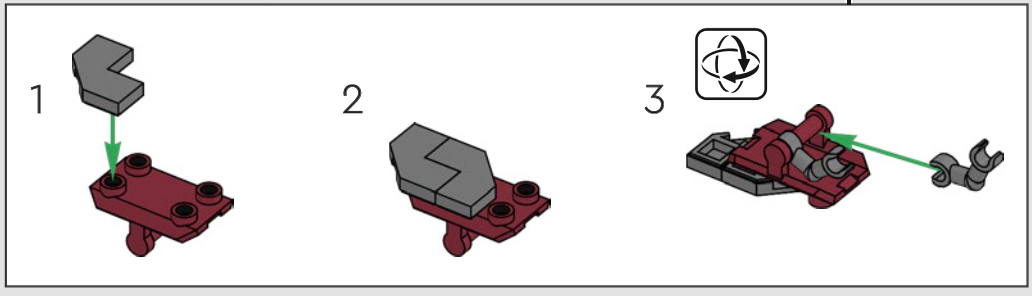

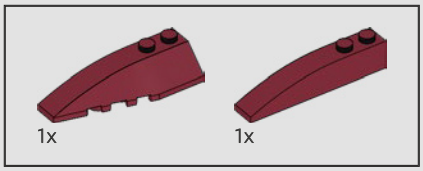

612

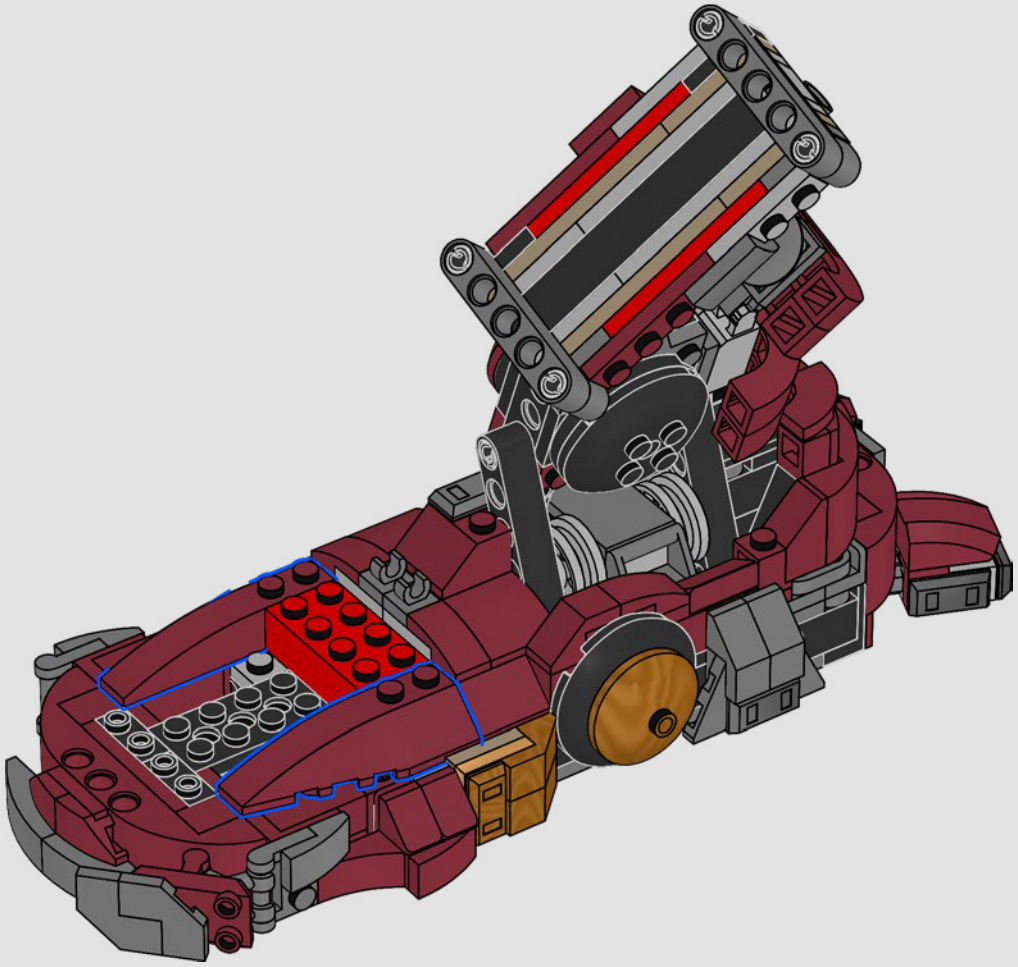

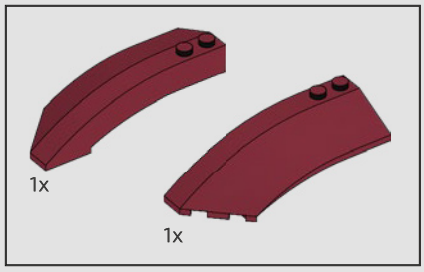

613

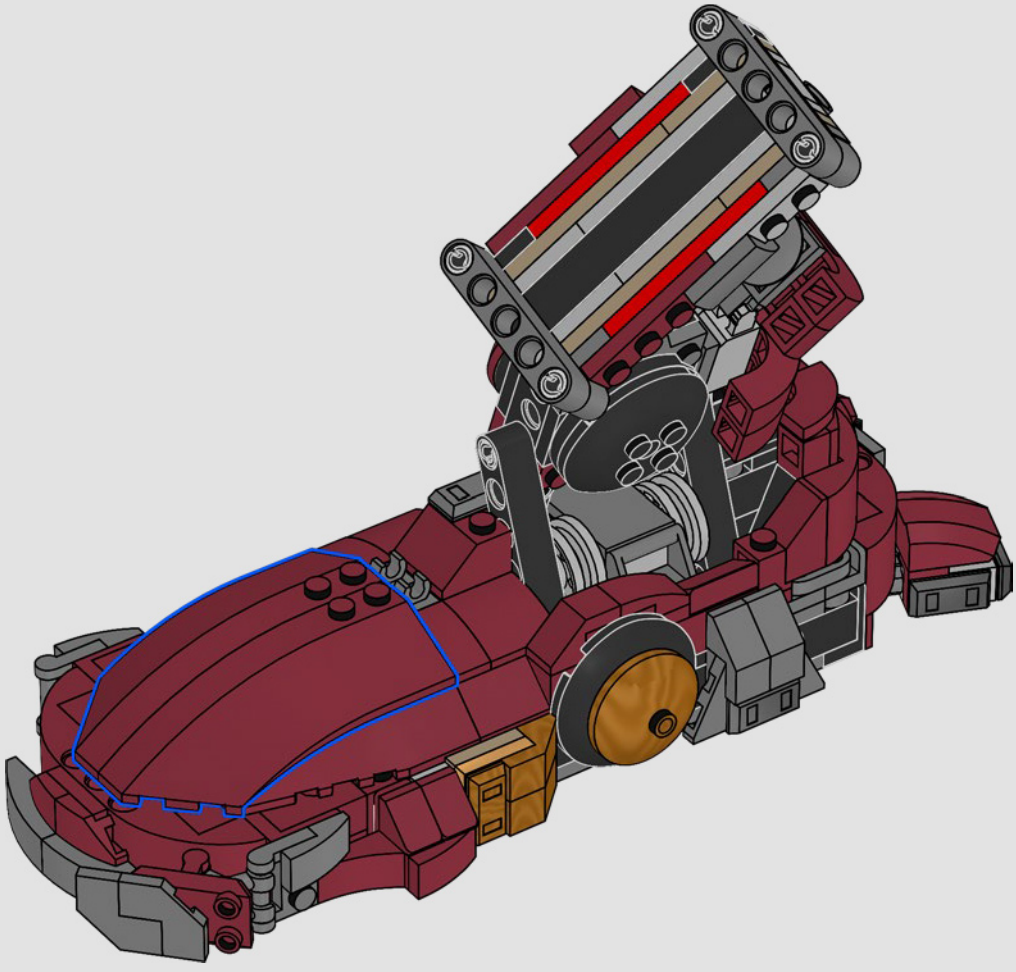

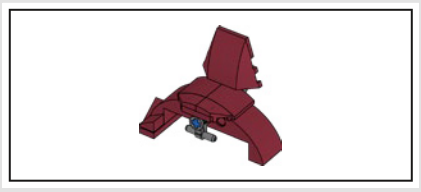

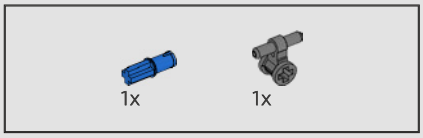

614

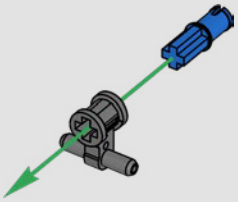

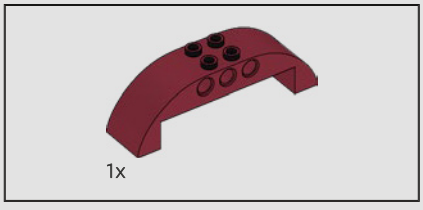

615

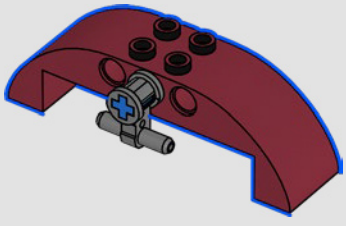

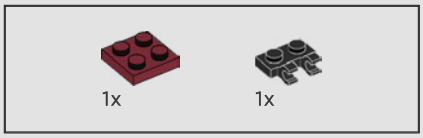

616

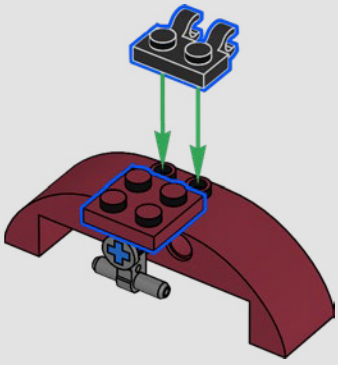



617

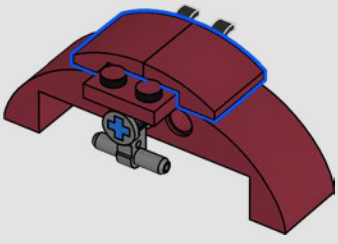

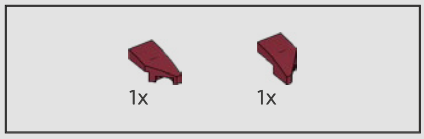

618

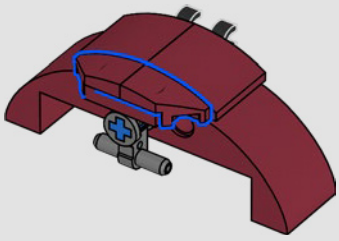

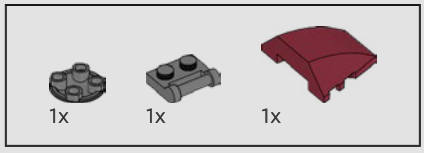

619

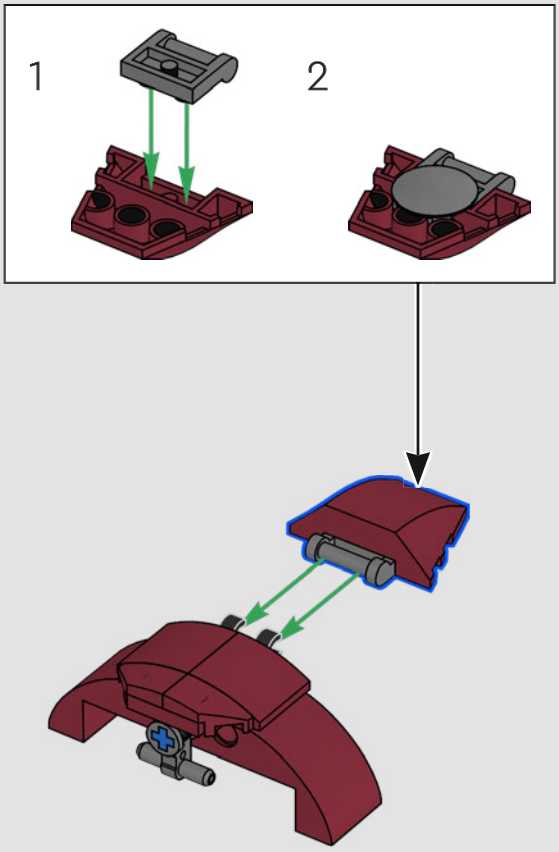

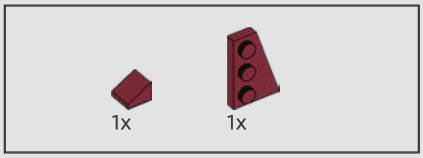

620

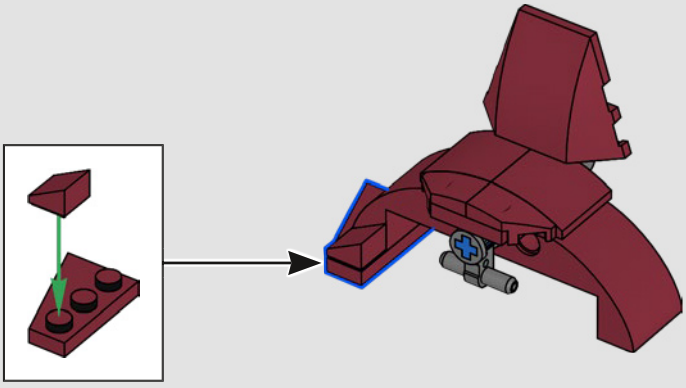

621

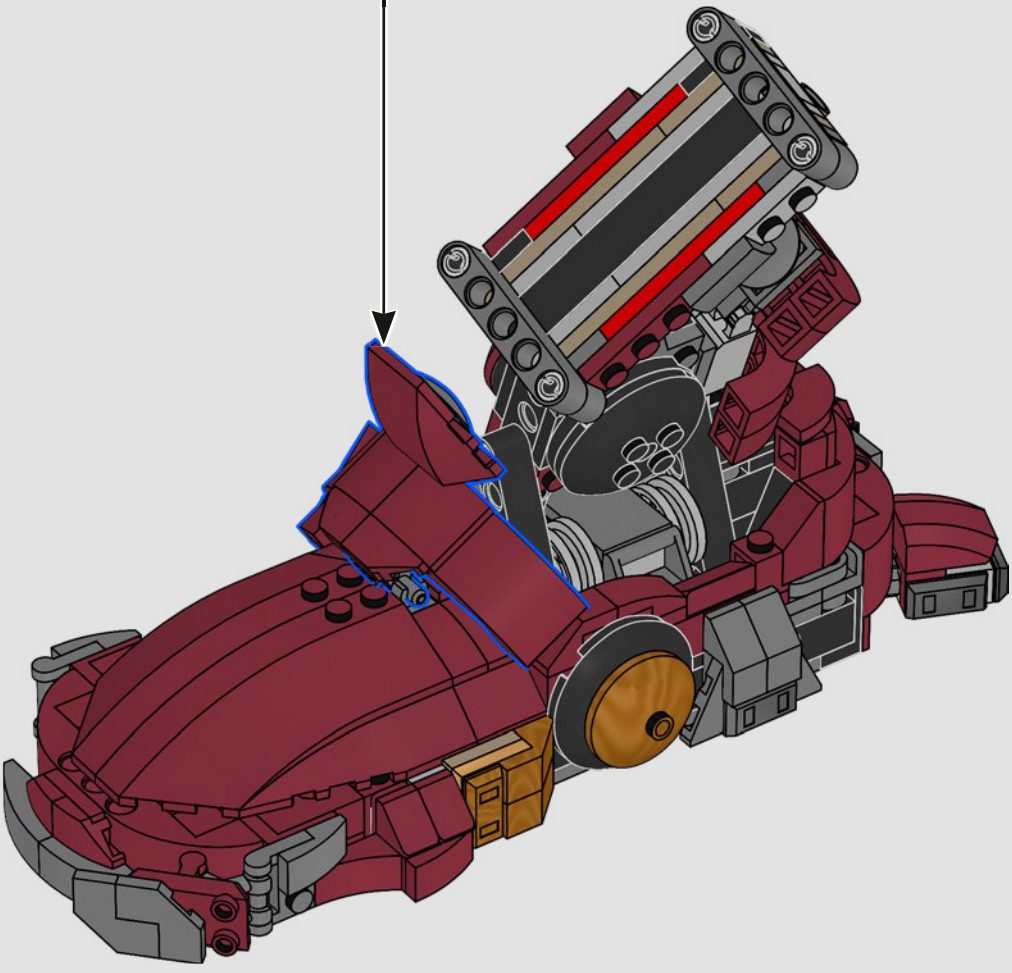

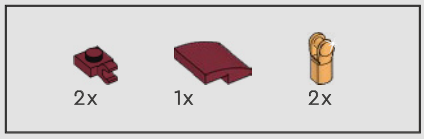

622

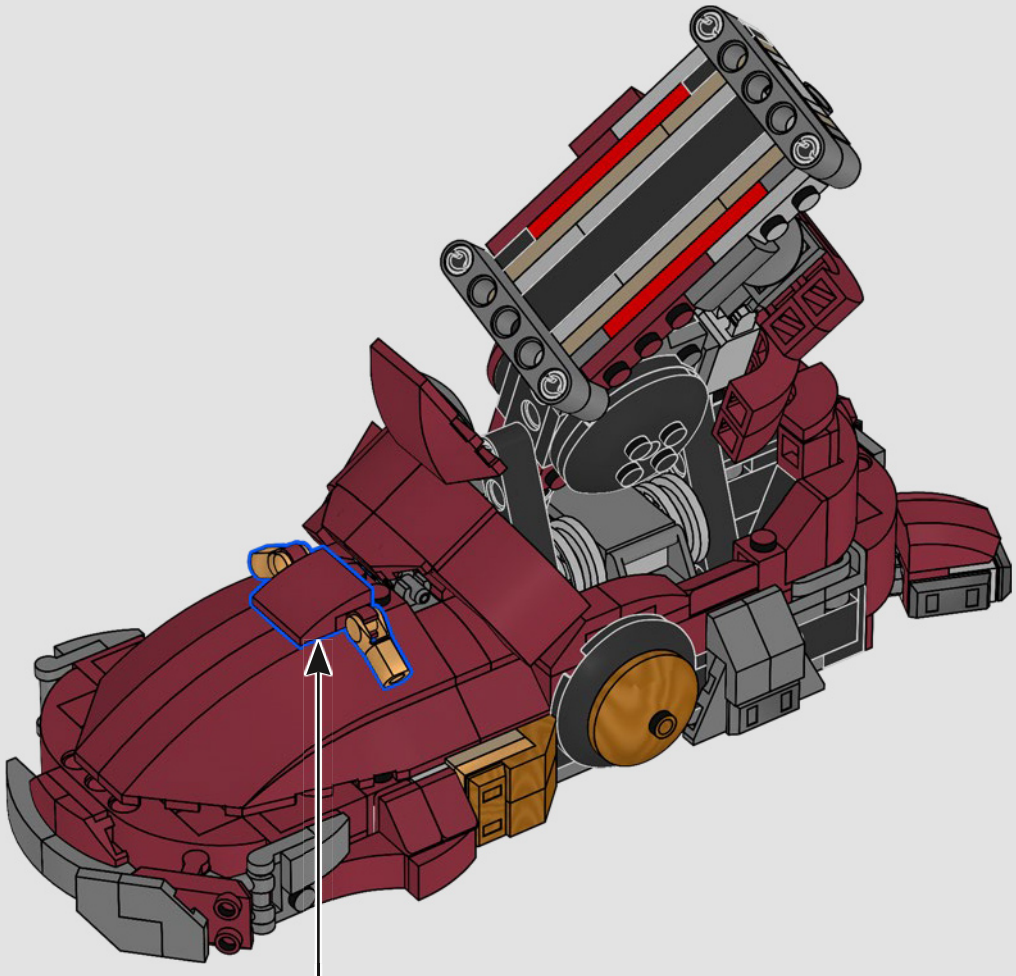

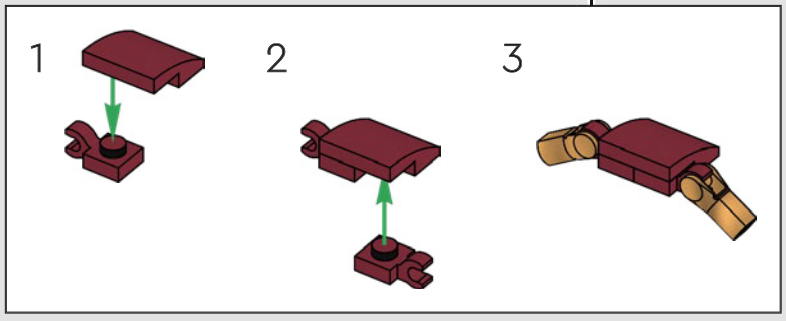

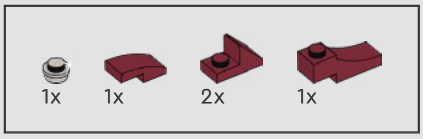

623

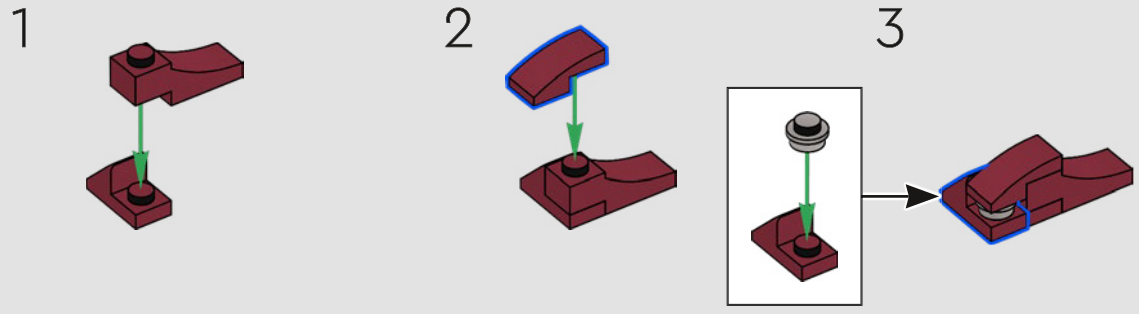

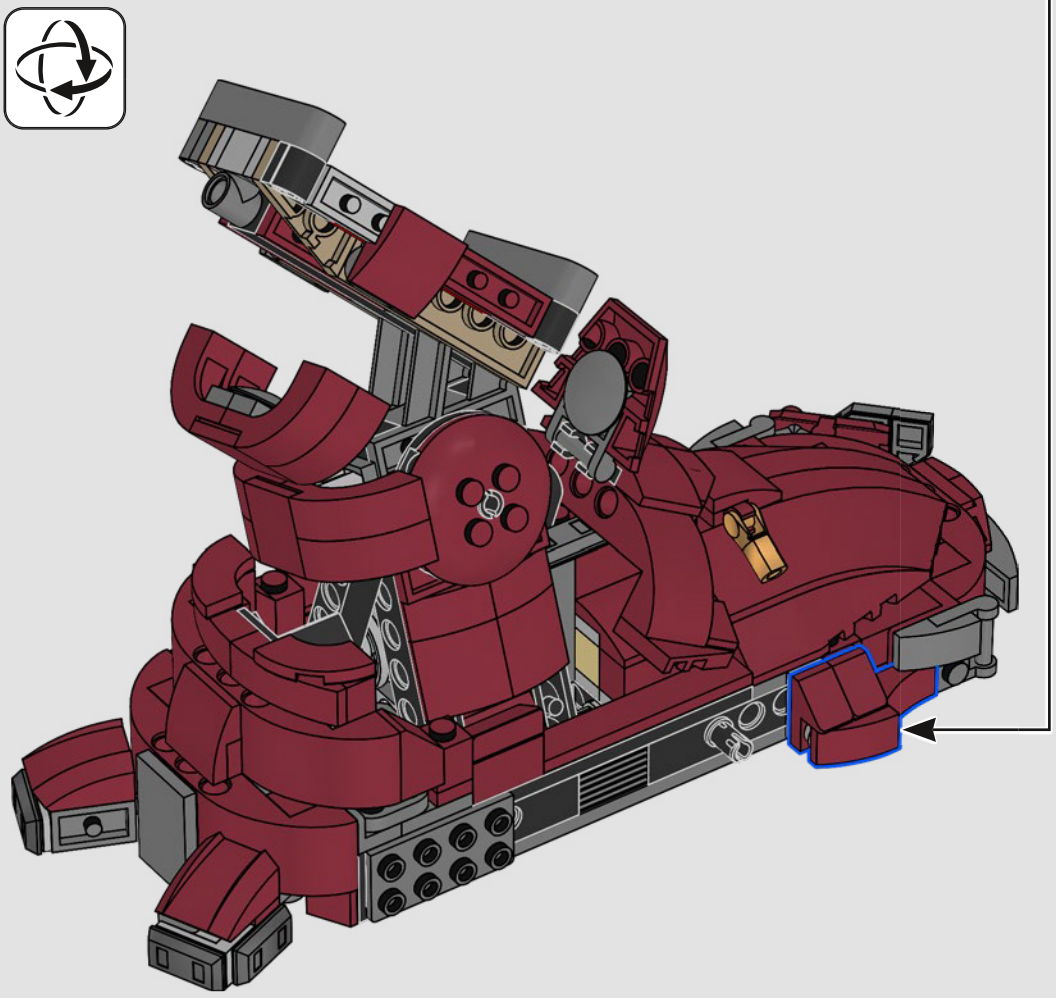

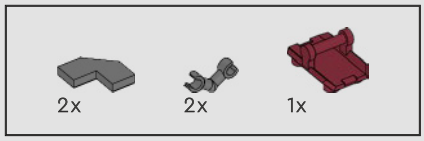

624

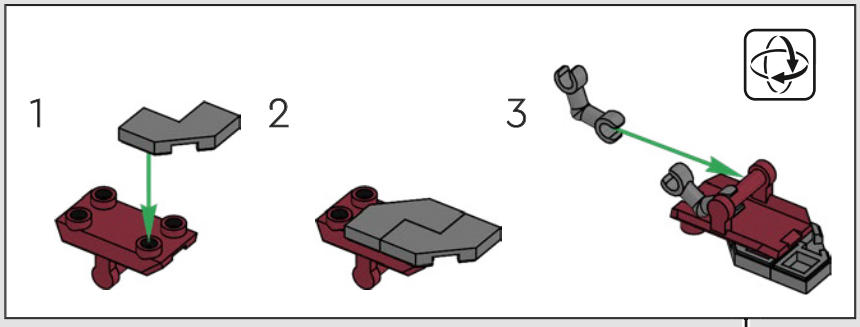

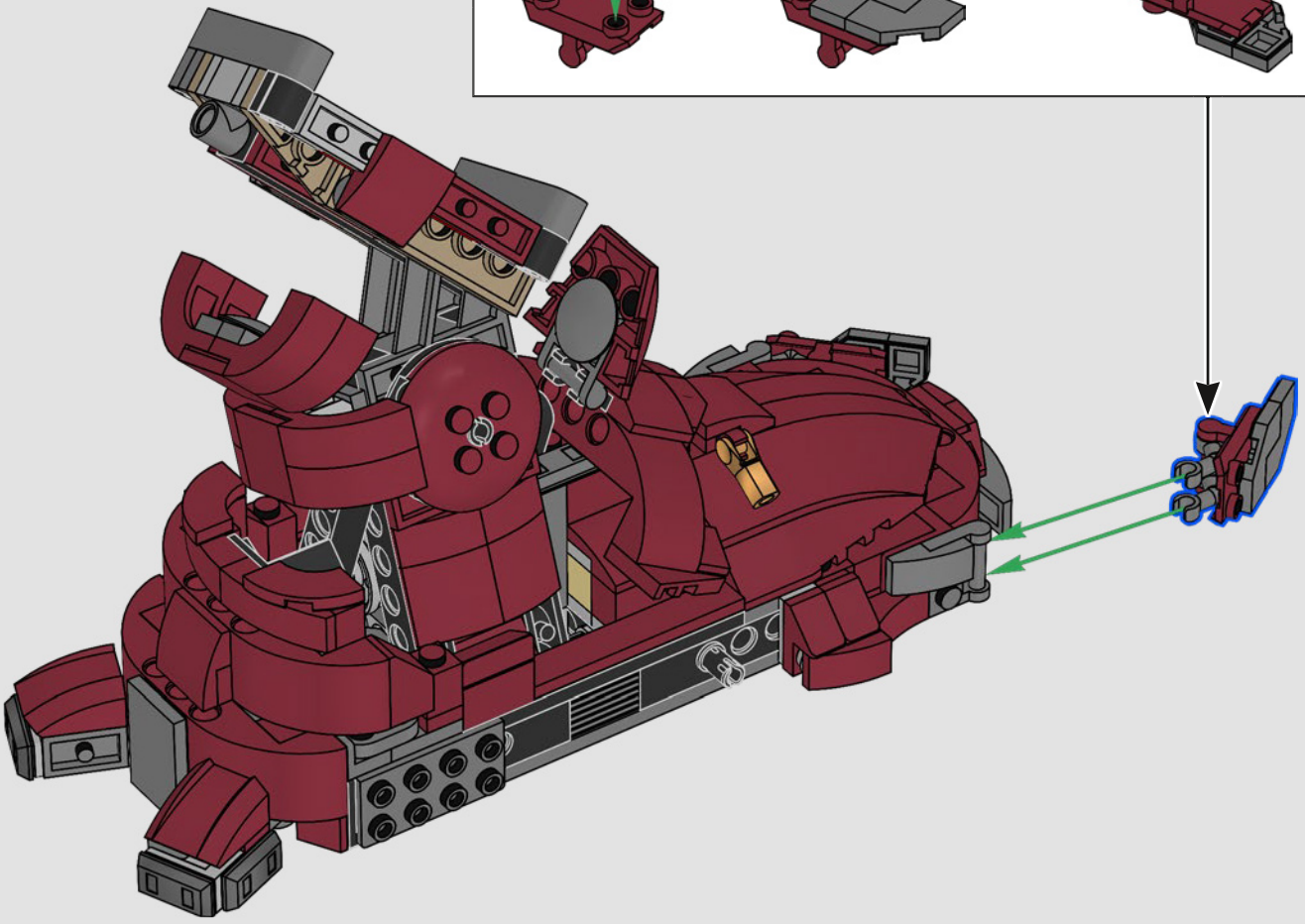



625

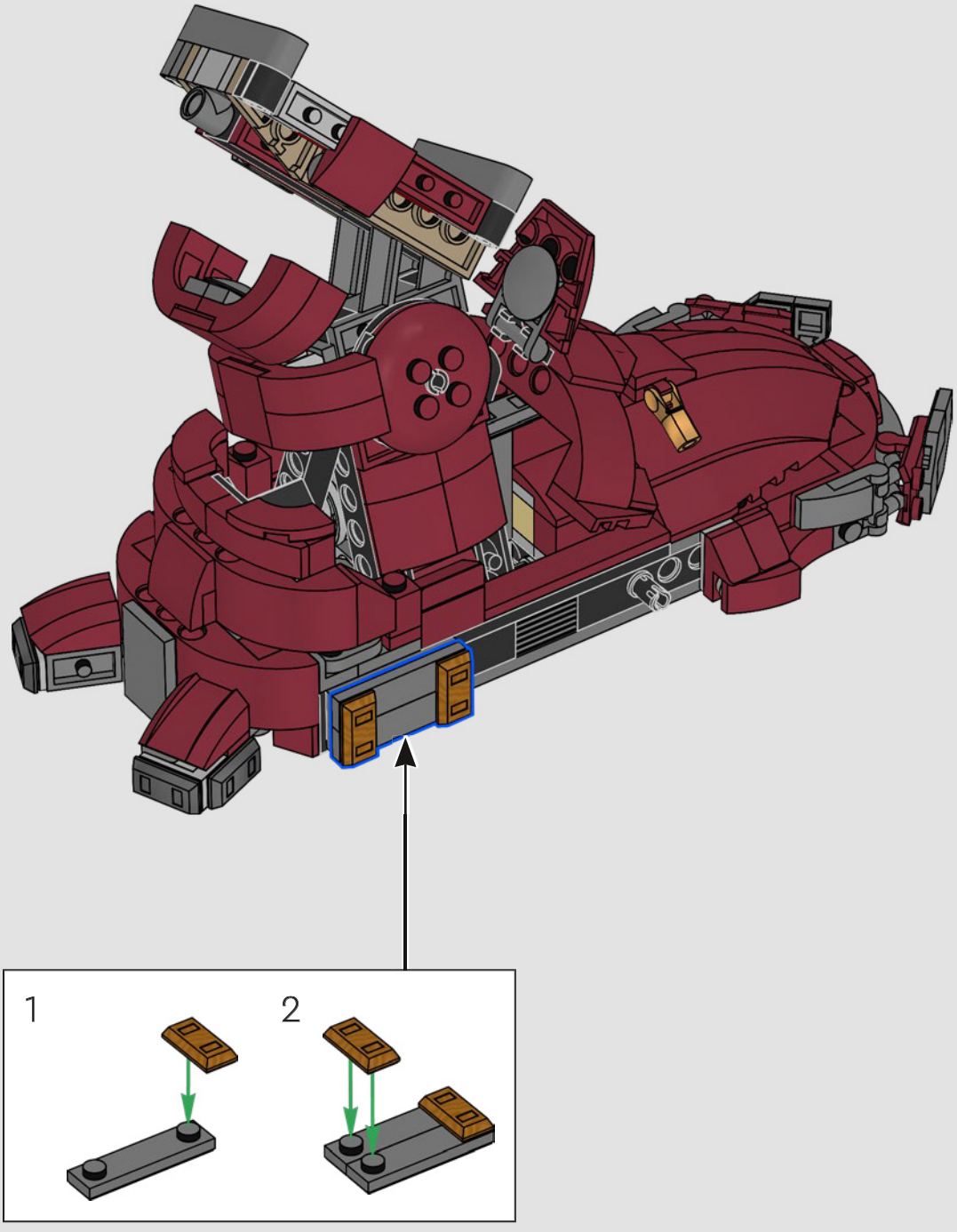

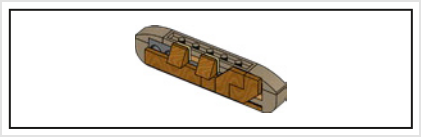

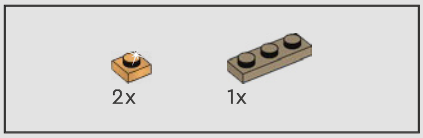

626

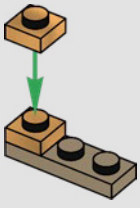

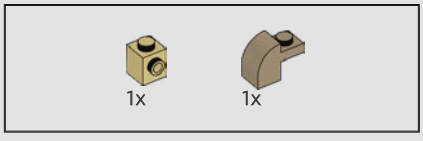

627

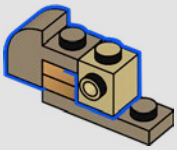

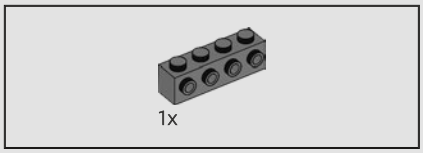

628

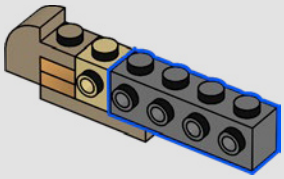



629

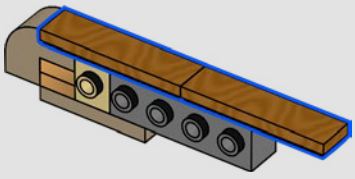

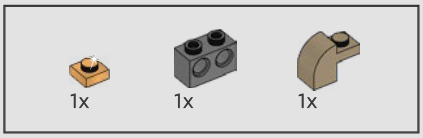

630

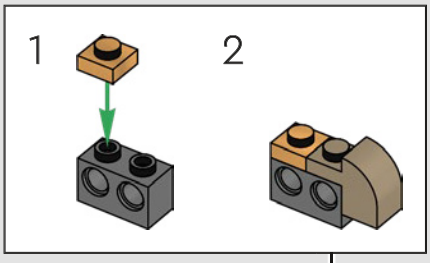

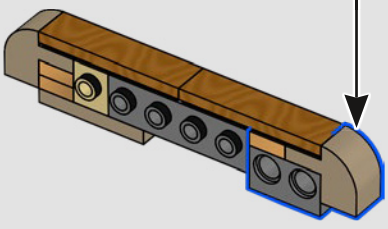

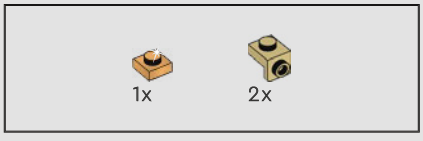

631



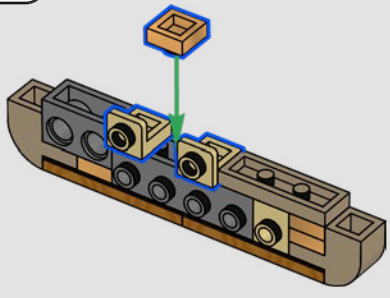

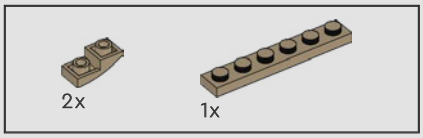

632

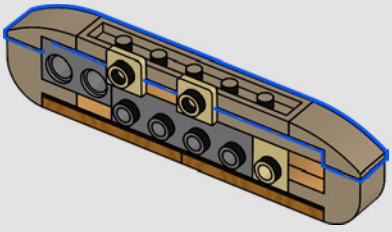

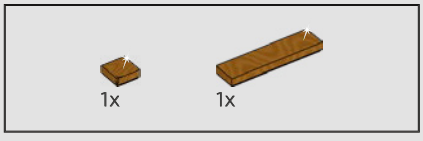

633

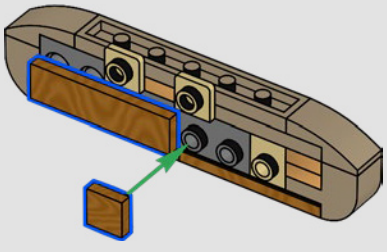



634

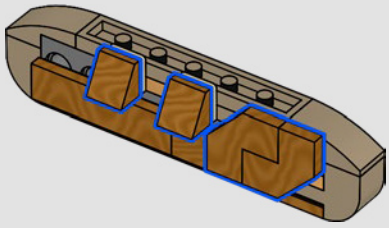

635

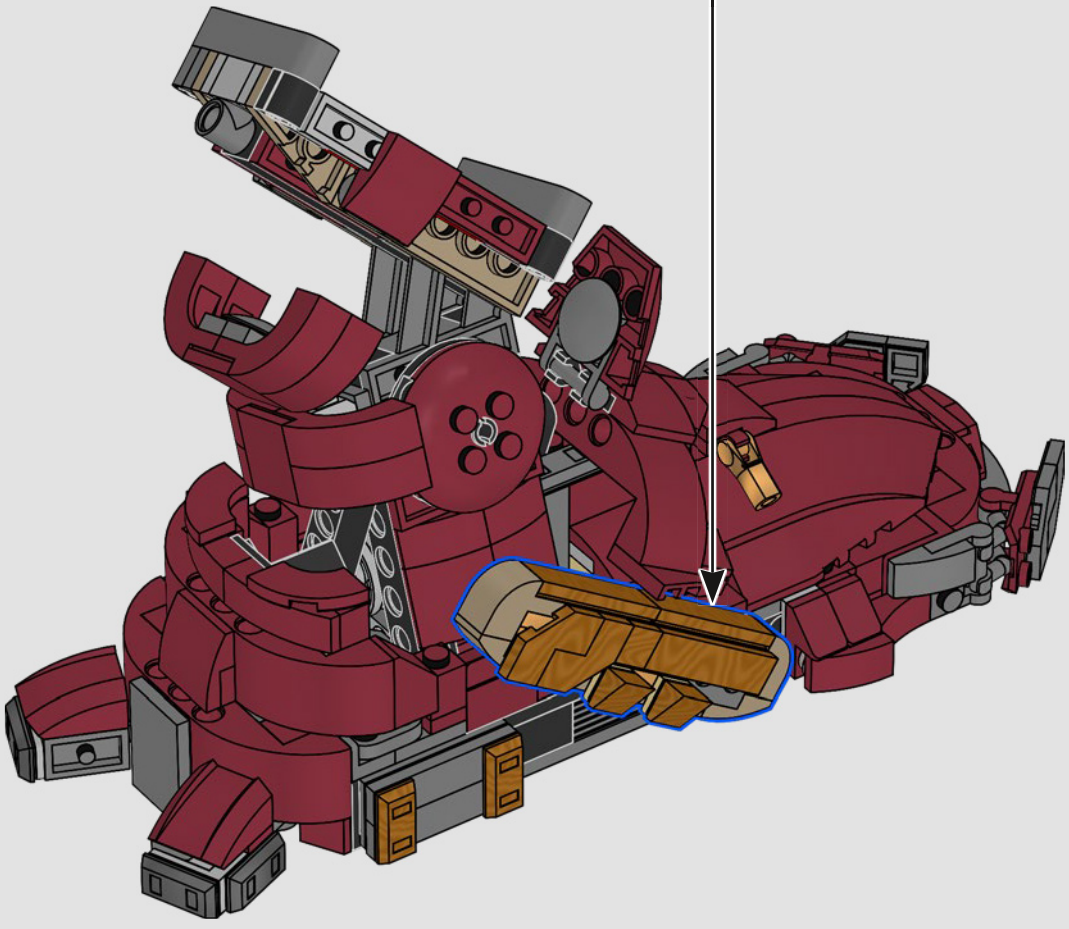


14

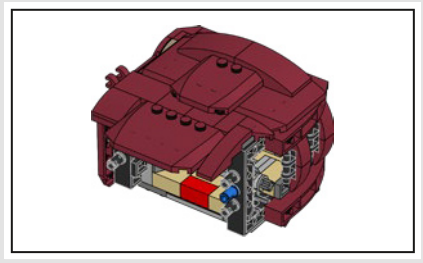

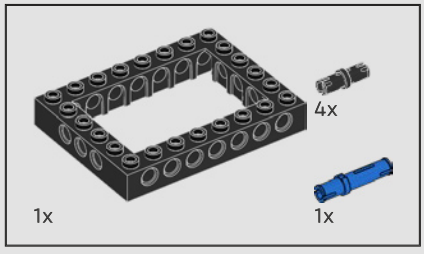

636

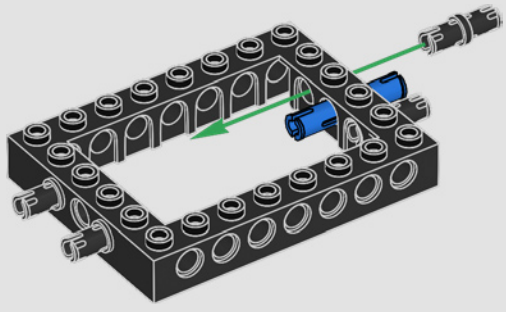

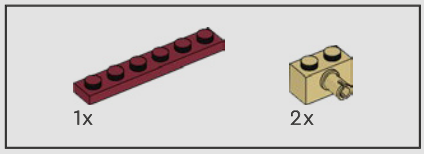

637

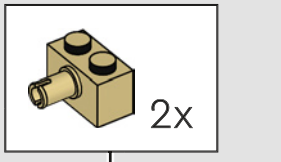

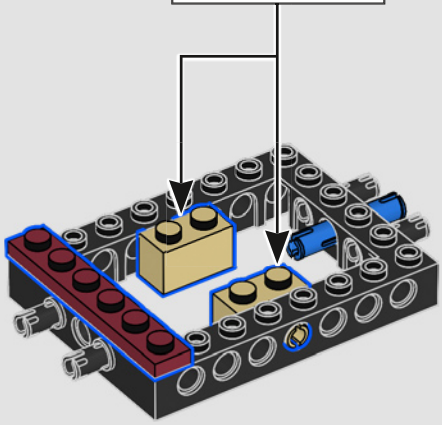

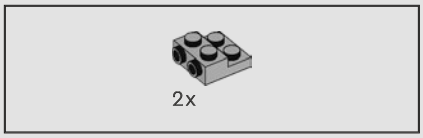

638

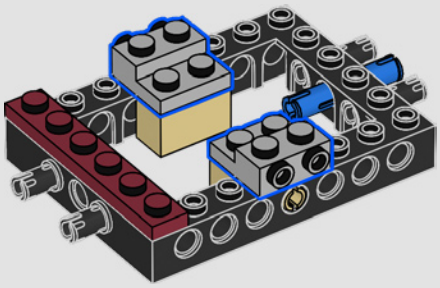

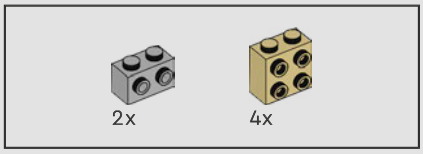

639

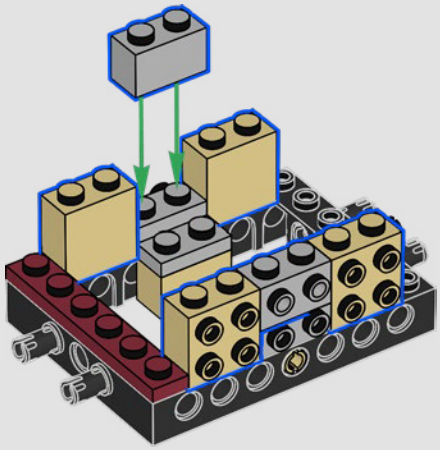

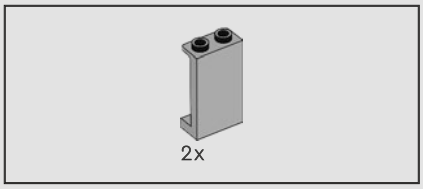

640

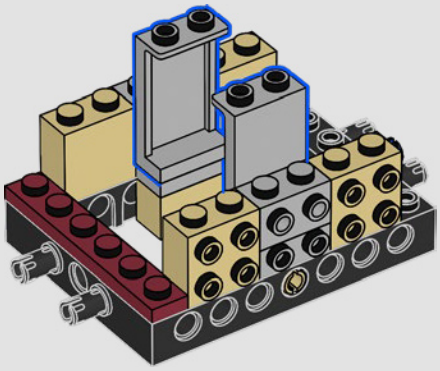

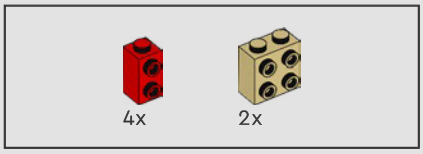

641

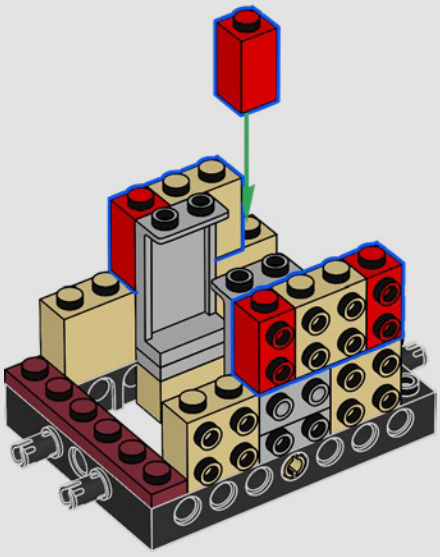

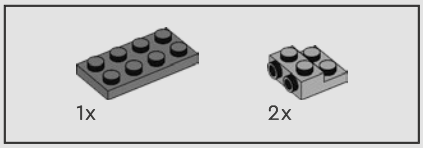

642

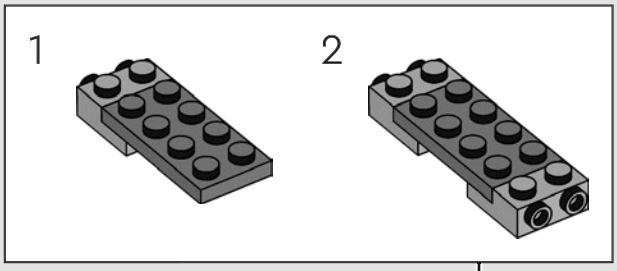

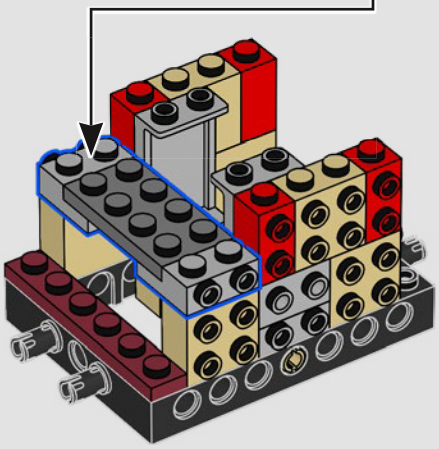

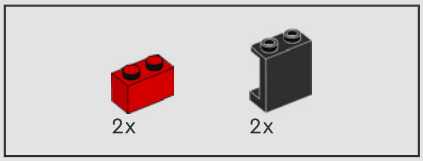

643

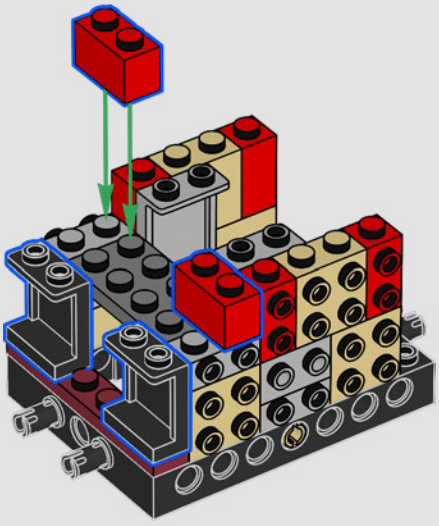

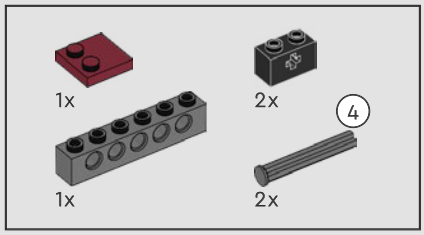

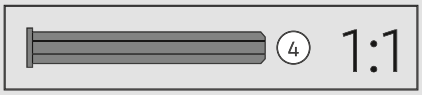

644

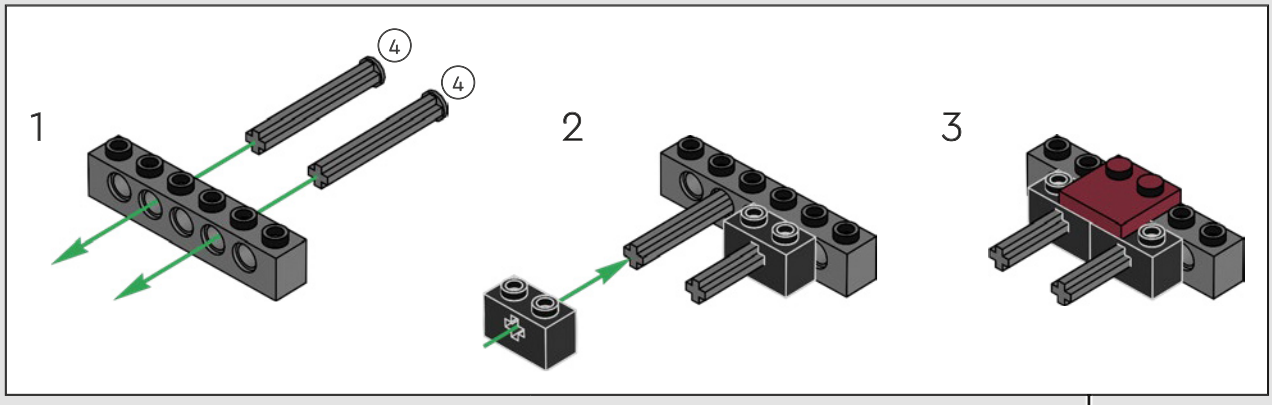

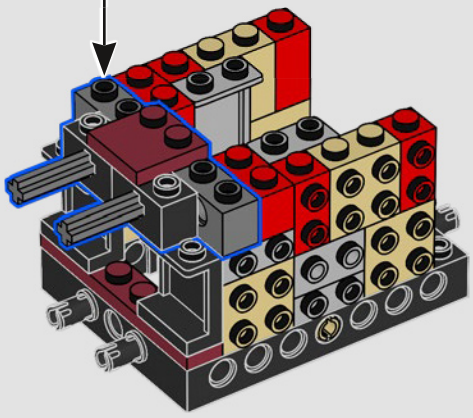

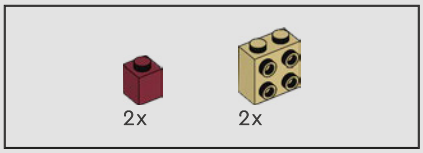

645

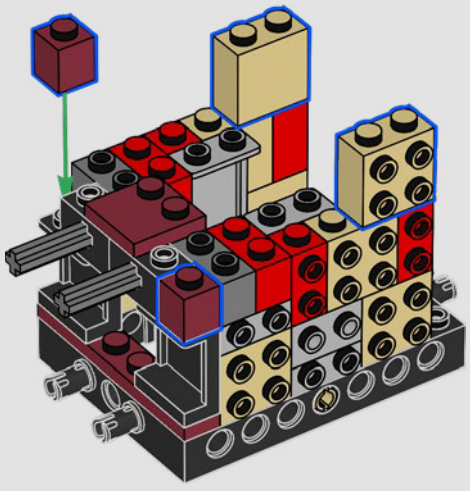

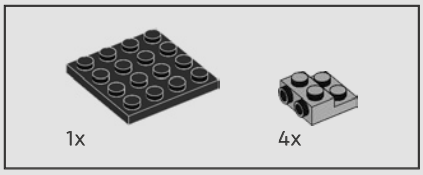

646

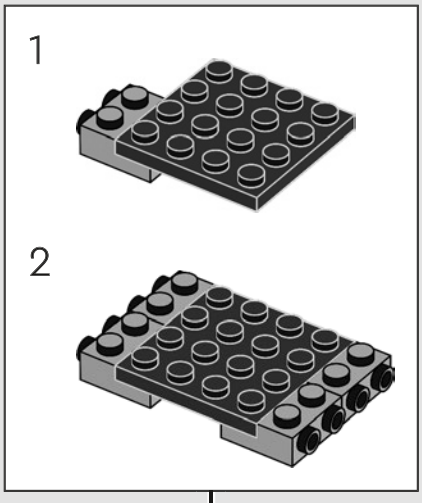

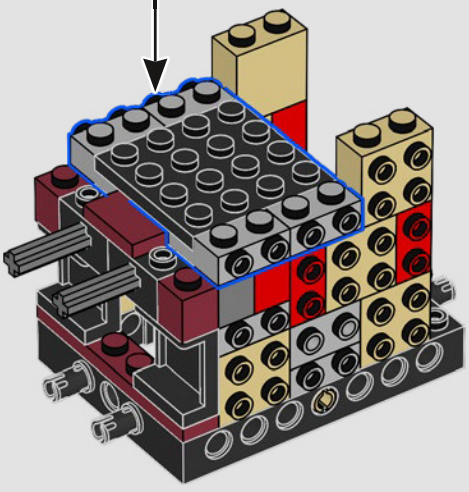

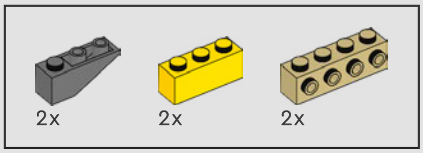

647

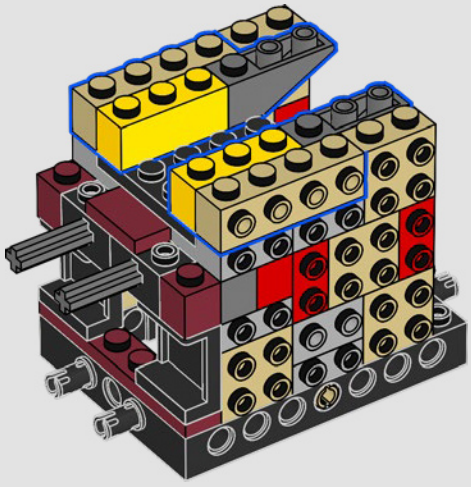

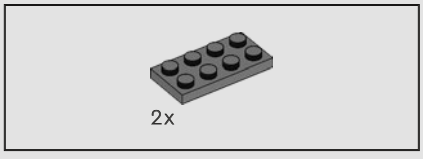

648

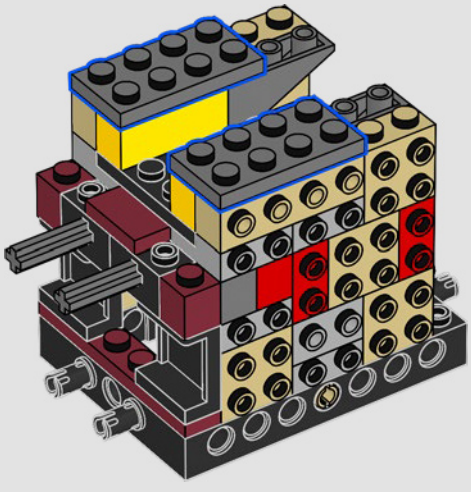

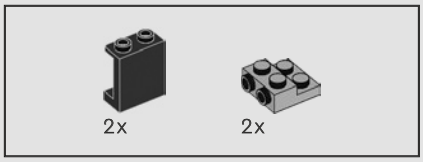

649

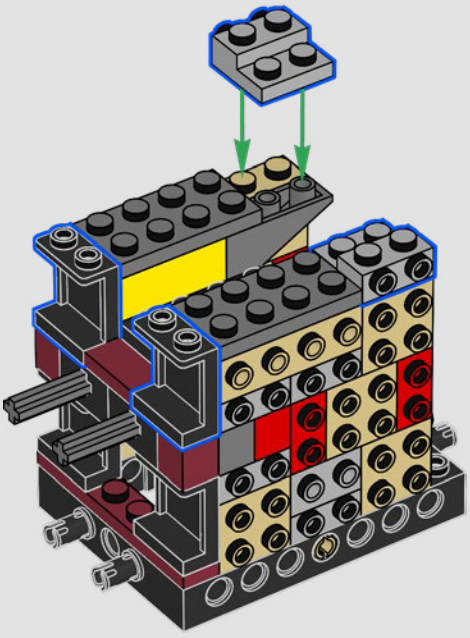

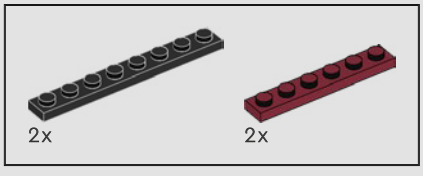

650

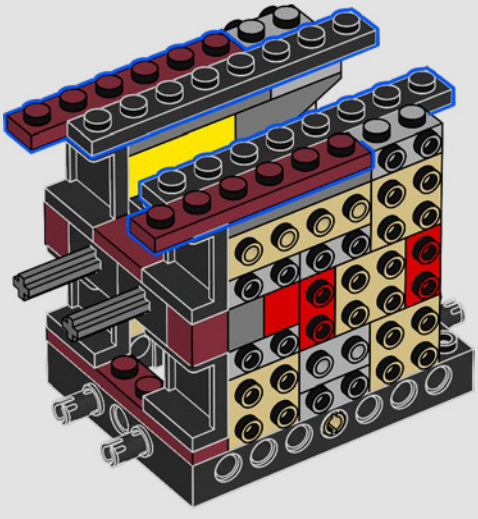

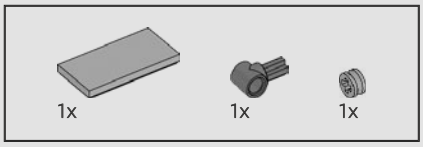

651

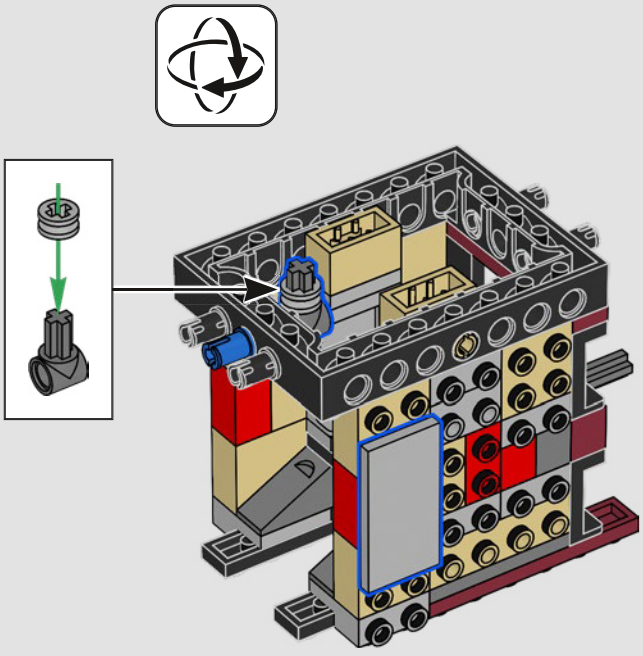

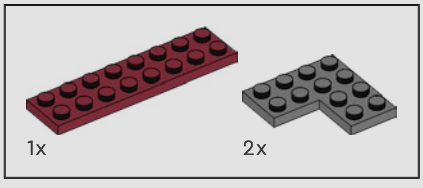

652

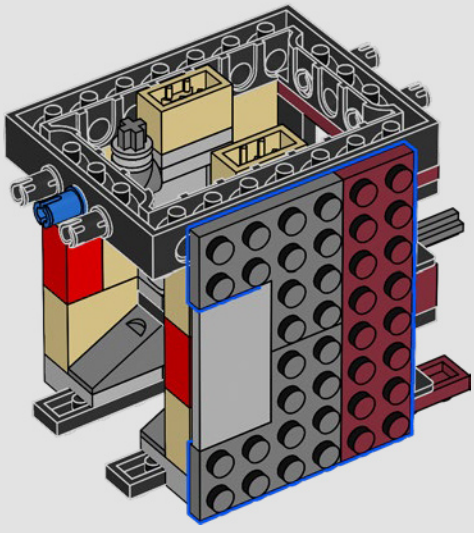

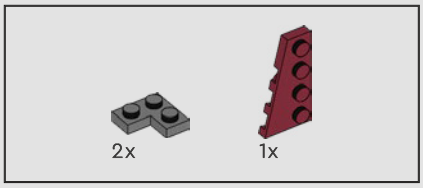

653

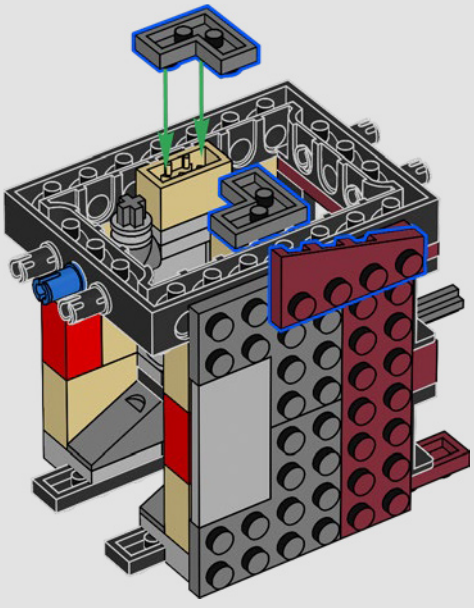



654

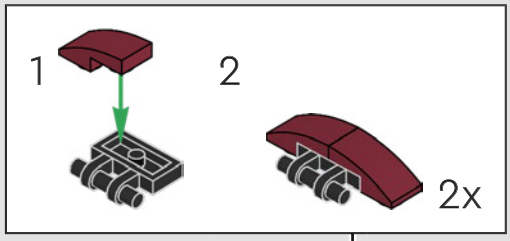

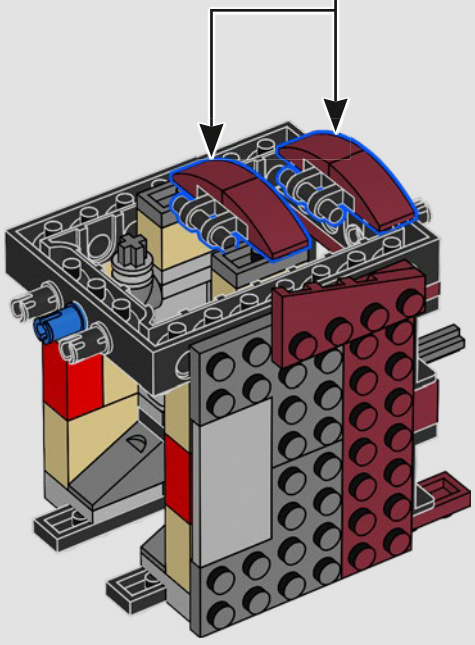

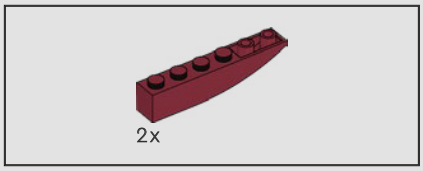

655

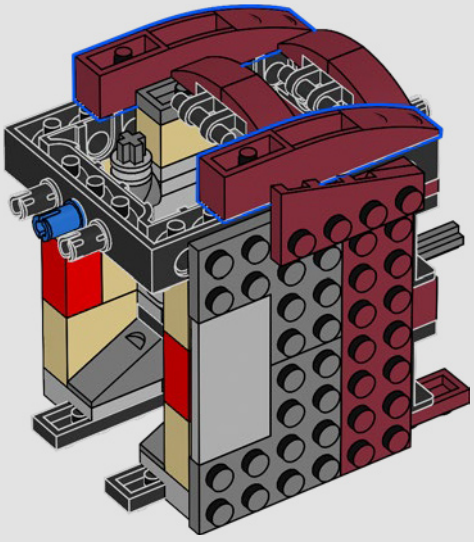

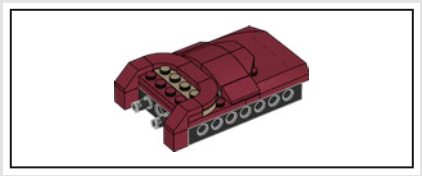

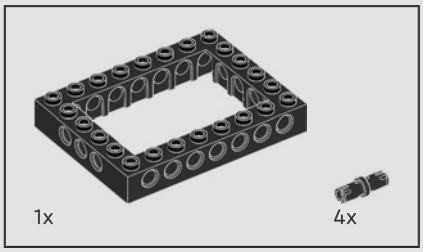

656

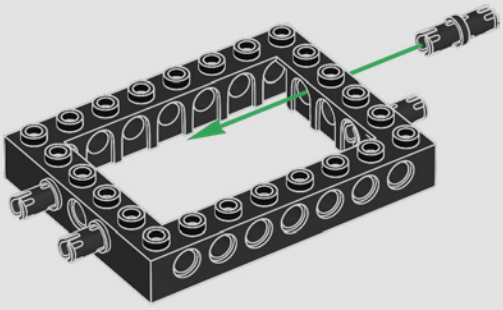

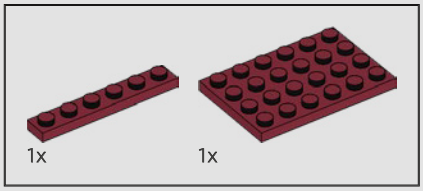

657

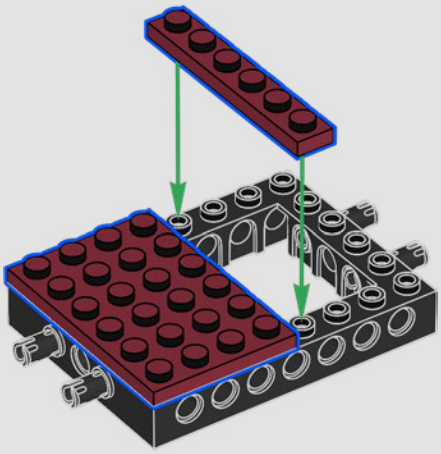

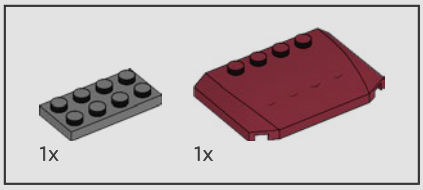

658

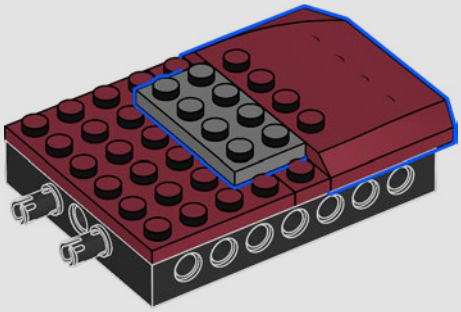

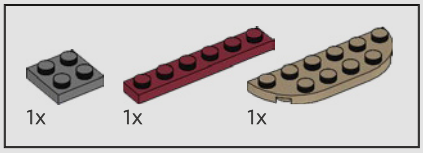

659

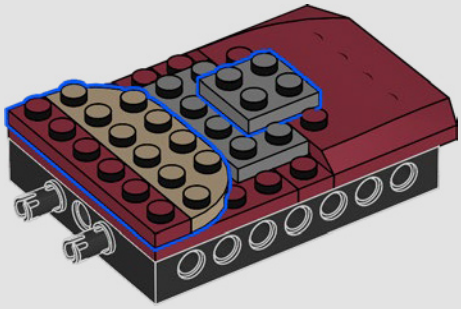

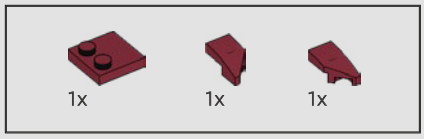

660

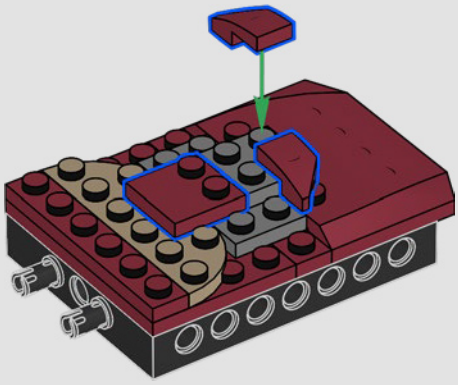

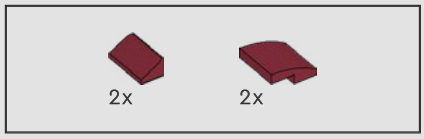

661

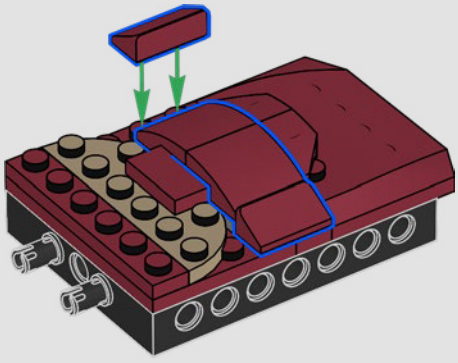

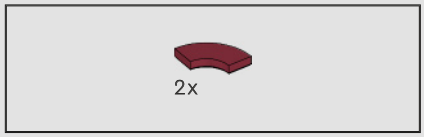

662

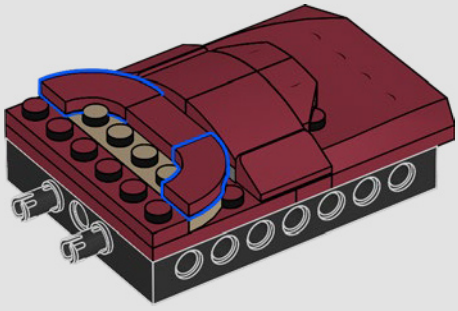

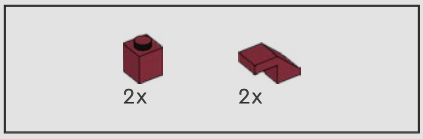

663

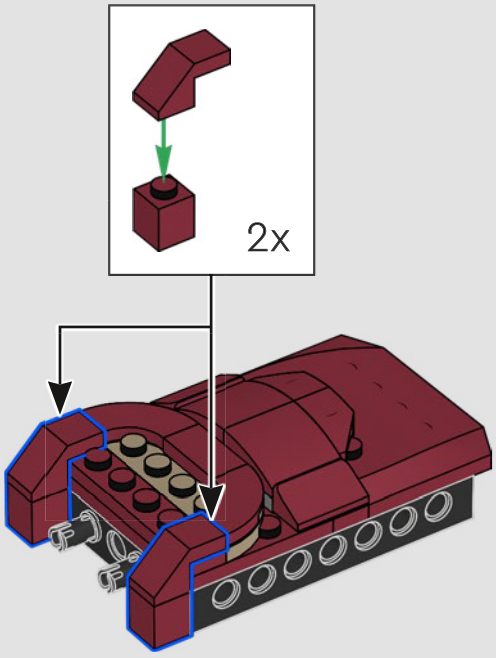

664



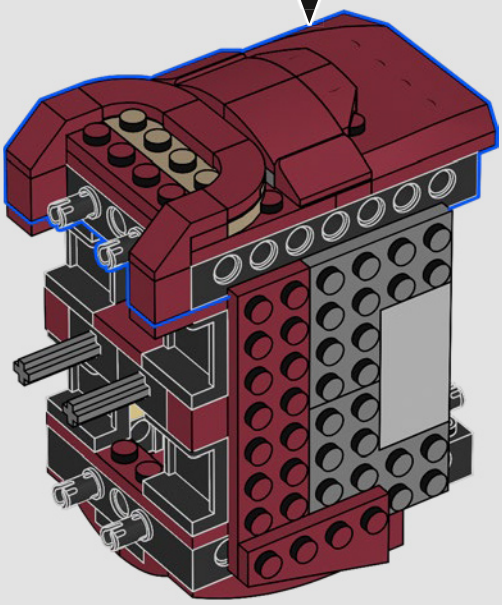

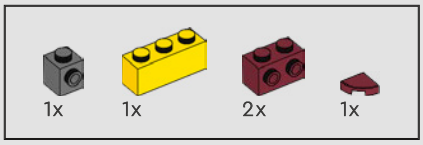

665

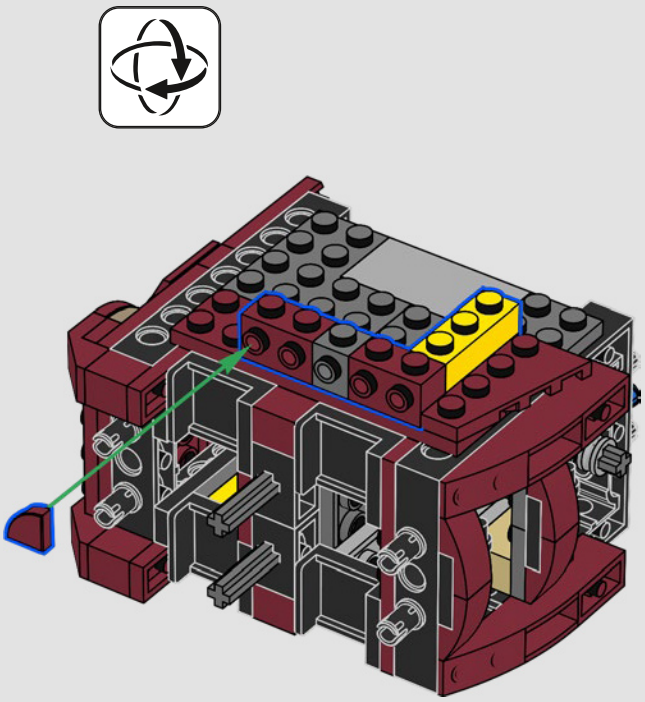

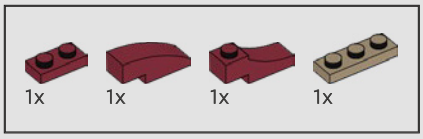

666

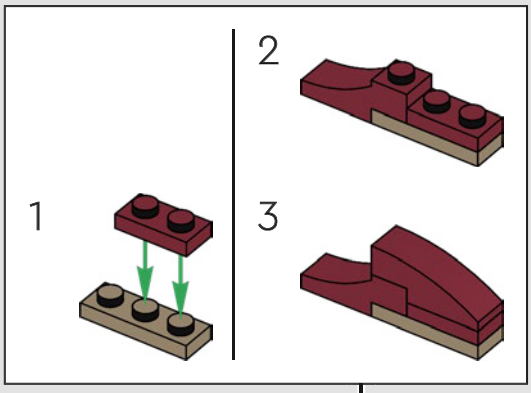

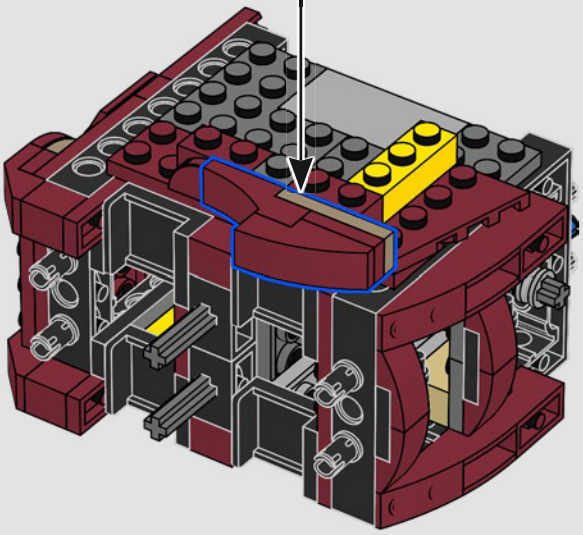

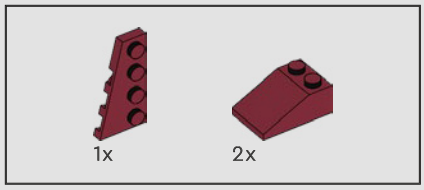

667

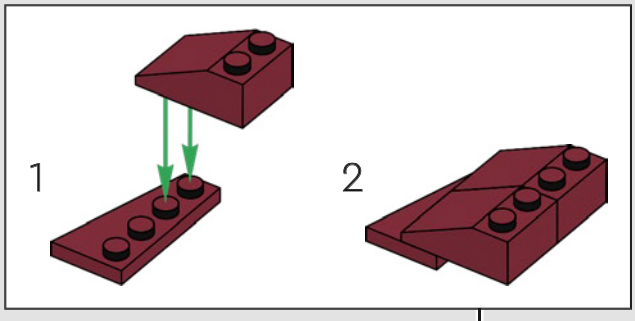

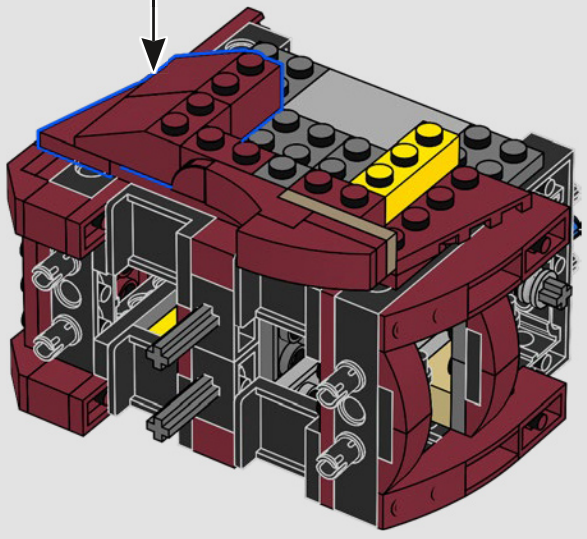

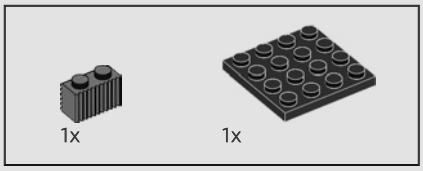

668

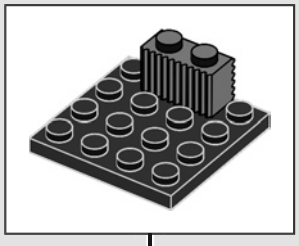



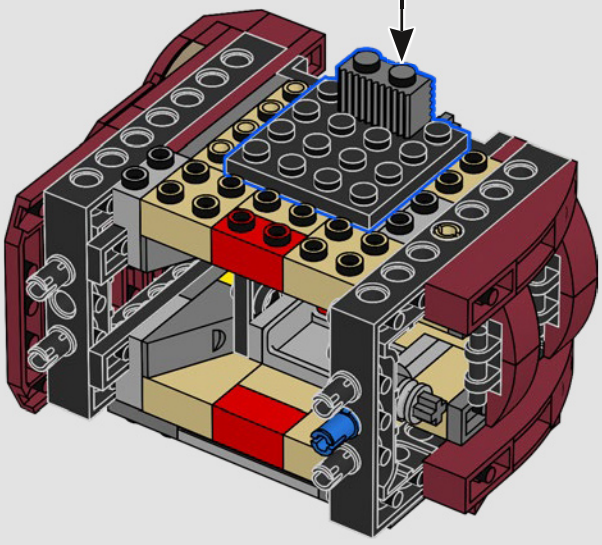

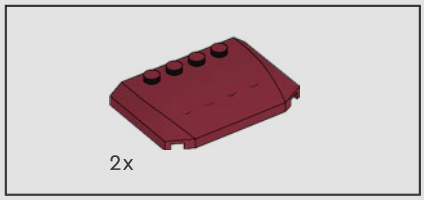

669

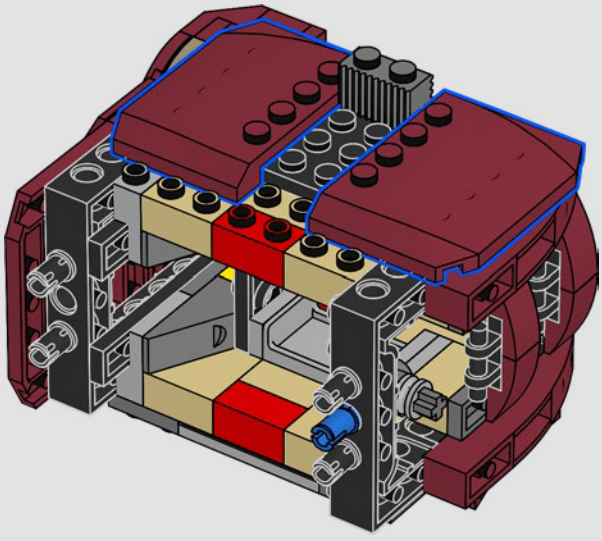

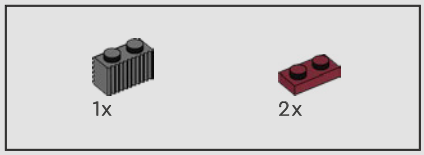

670

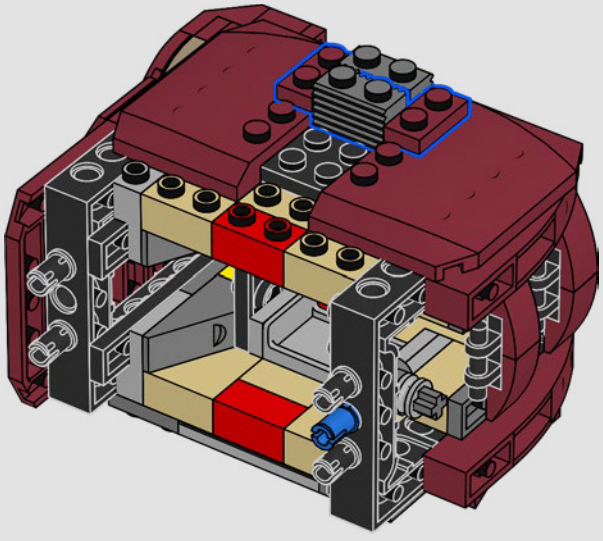

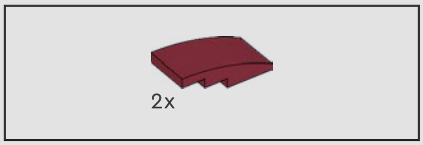

671

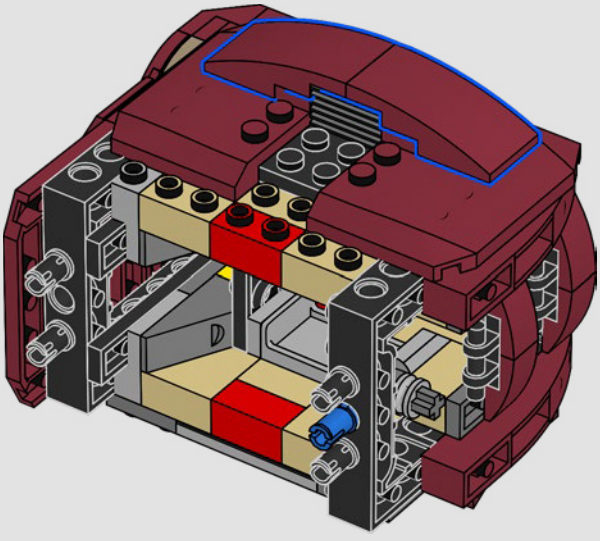

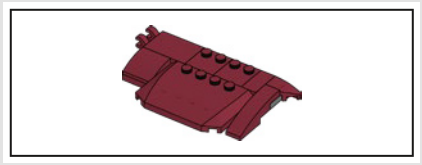

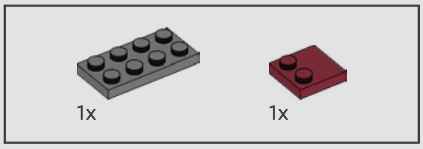

672

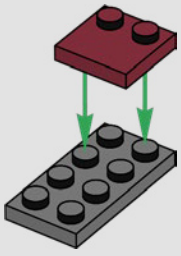

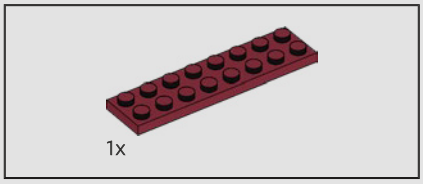

673

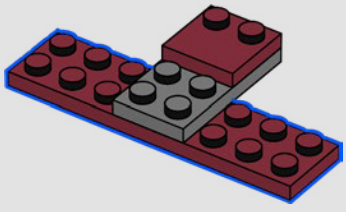

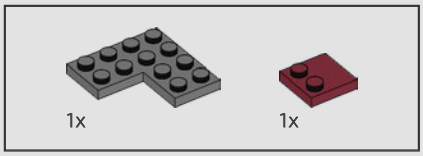

674

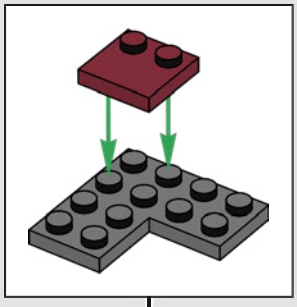

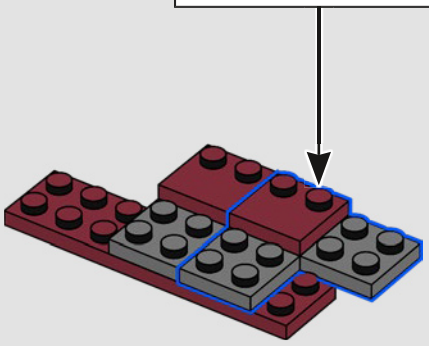

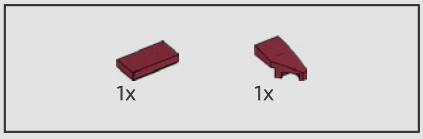

675

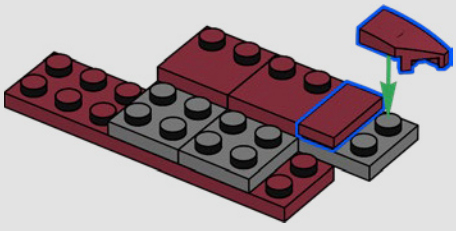

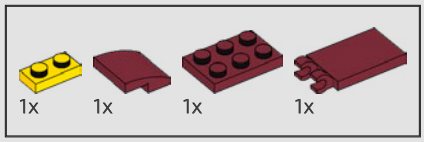

676

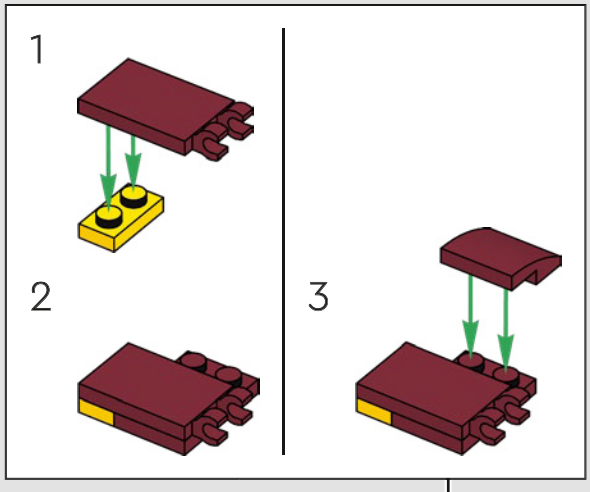

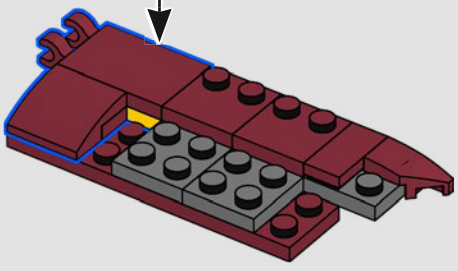

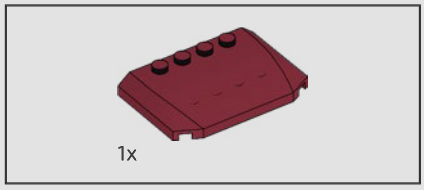

677

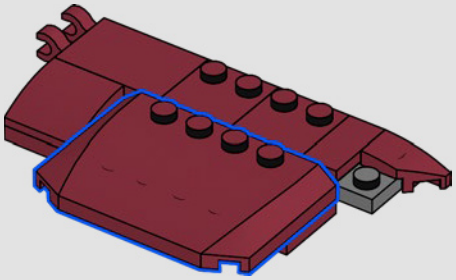

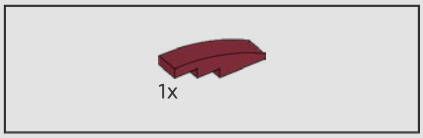

678

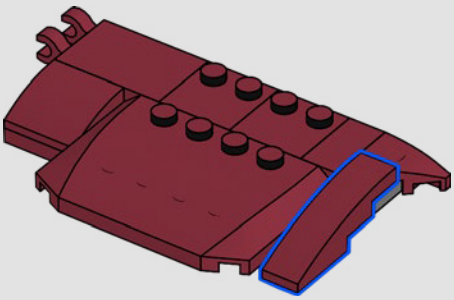

679

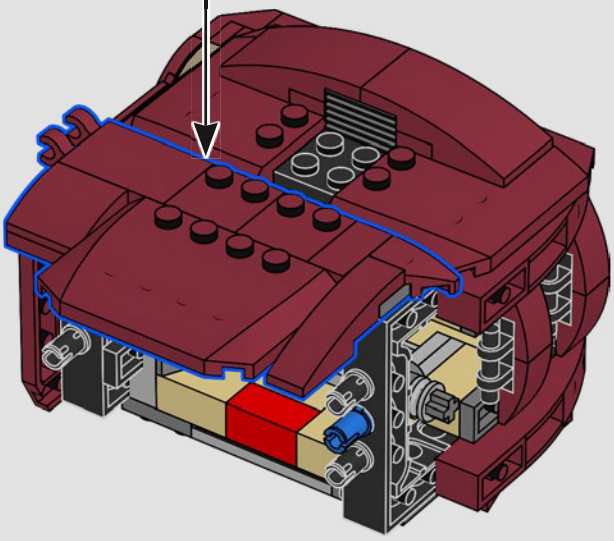



1x

680

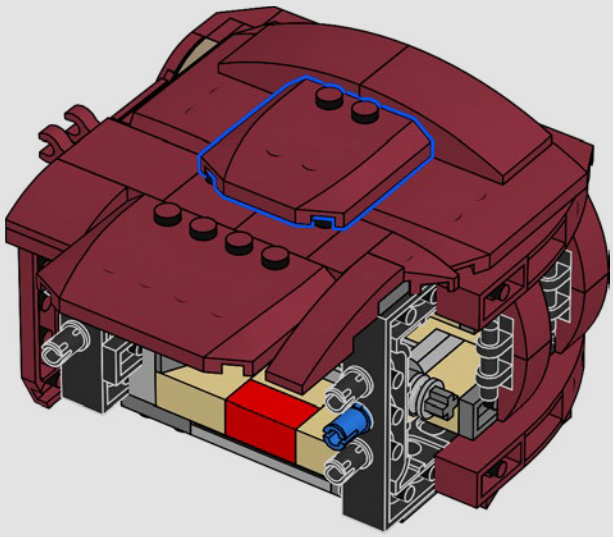

681

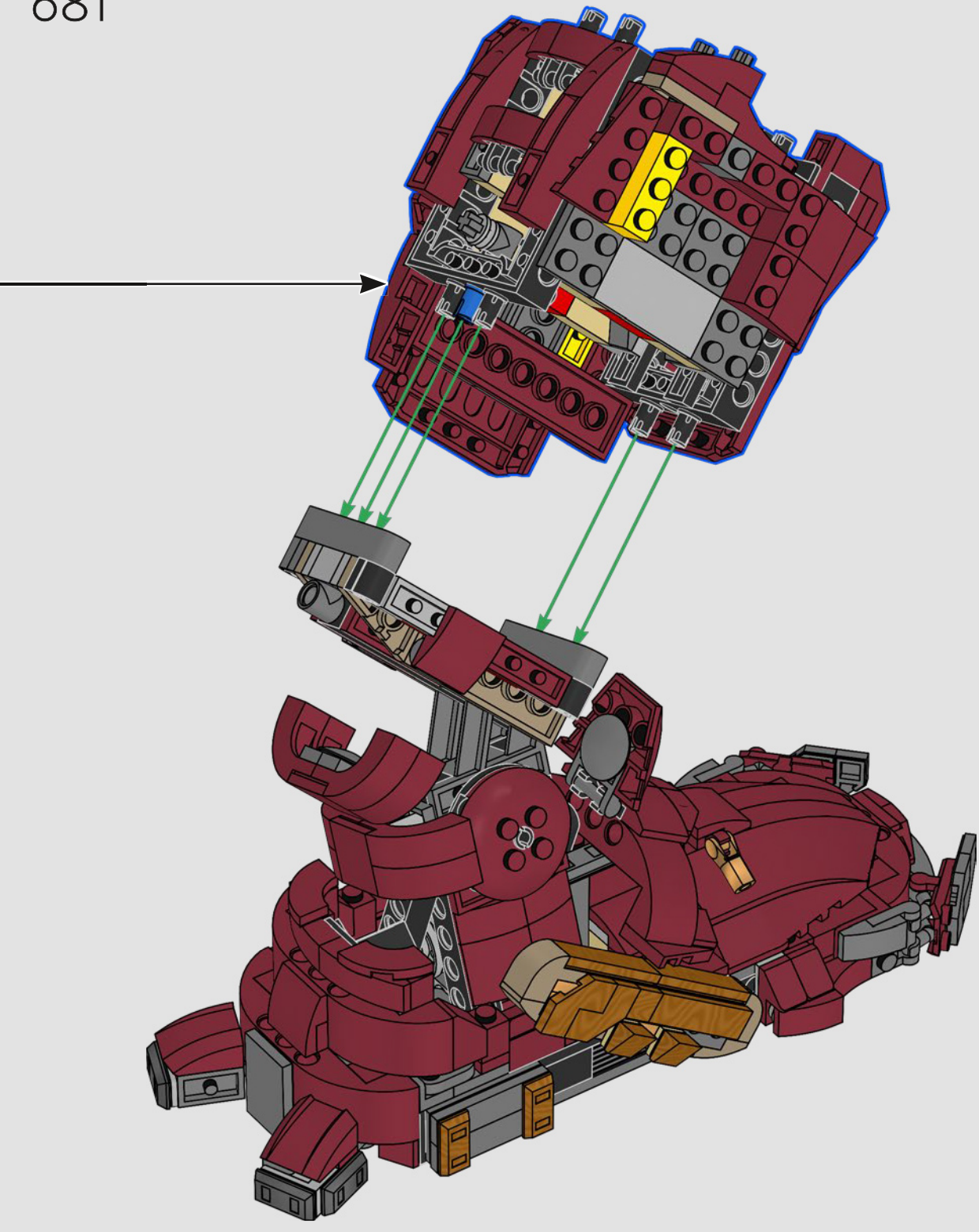

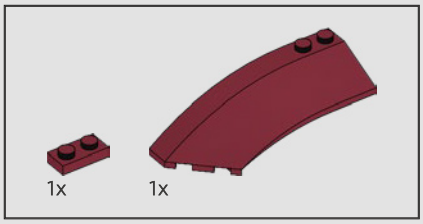

682

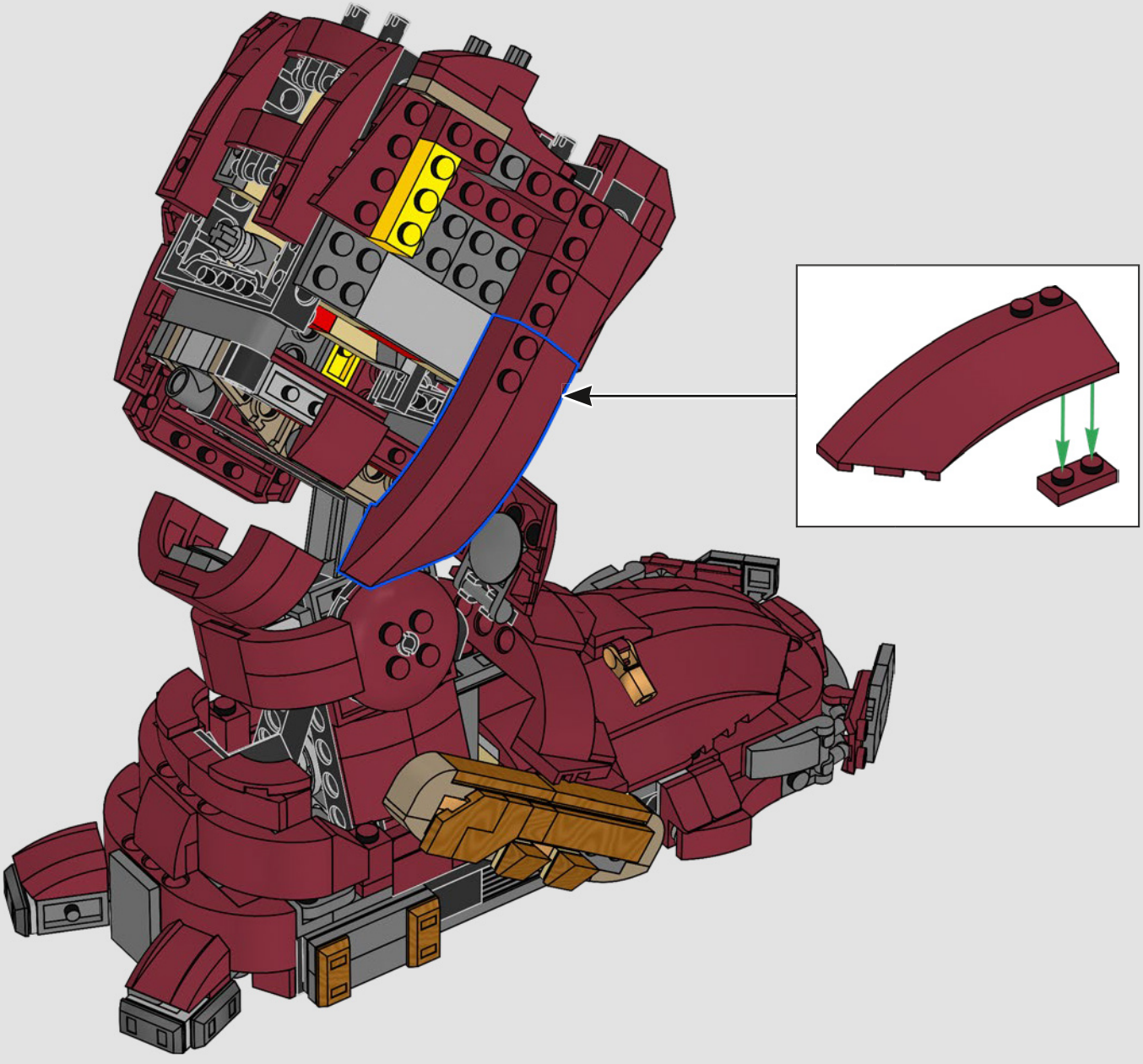

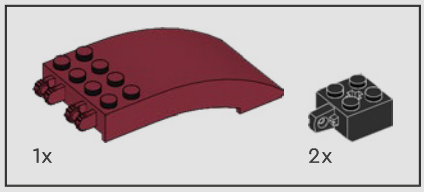

683

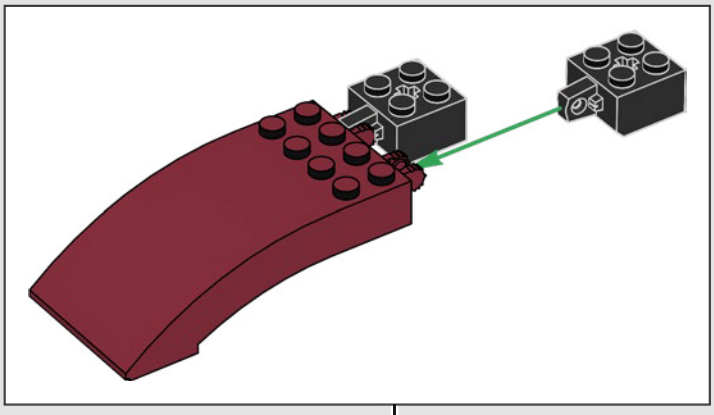

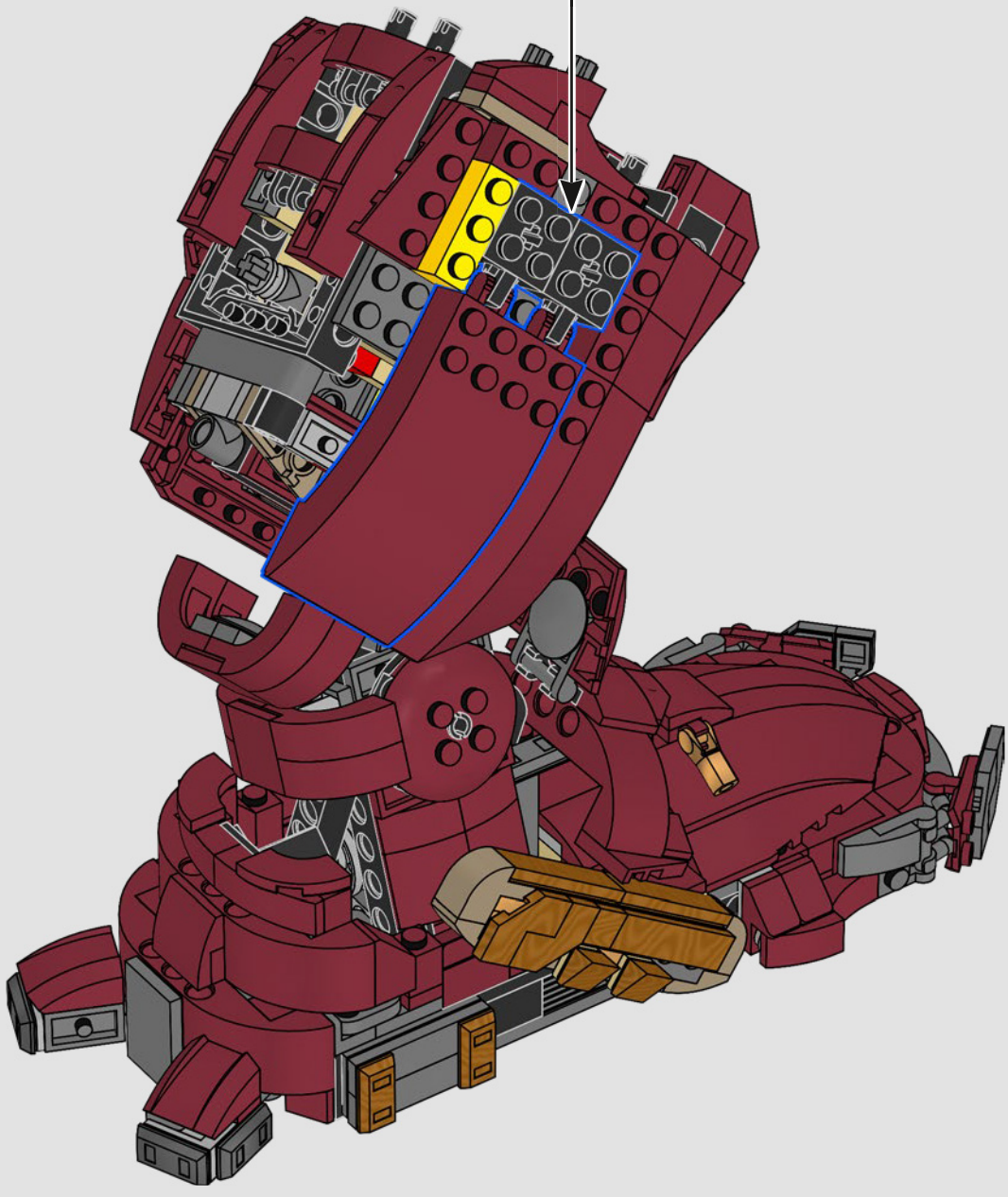

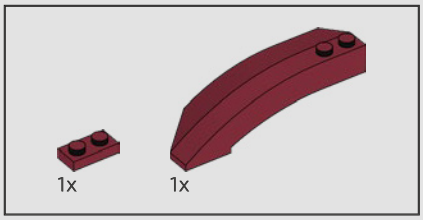

684

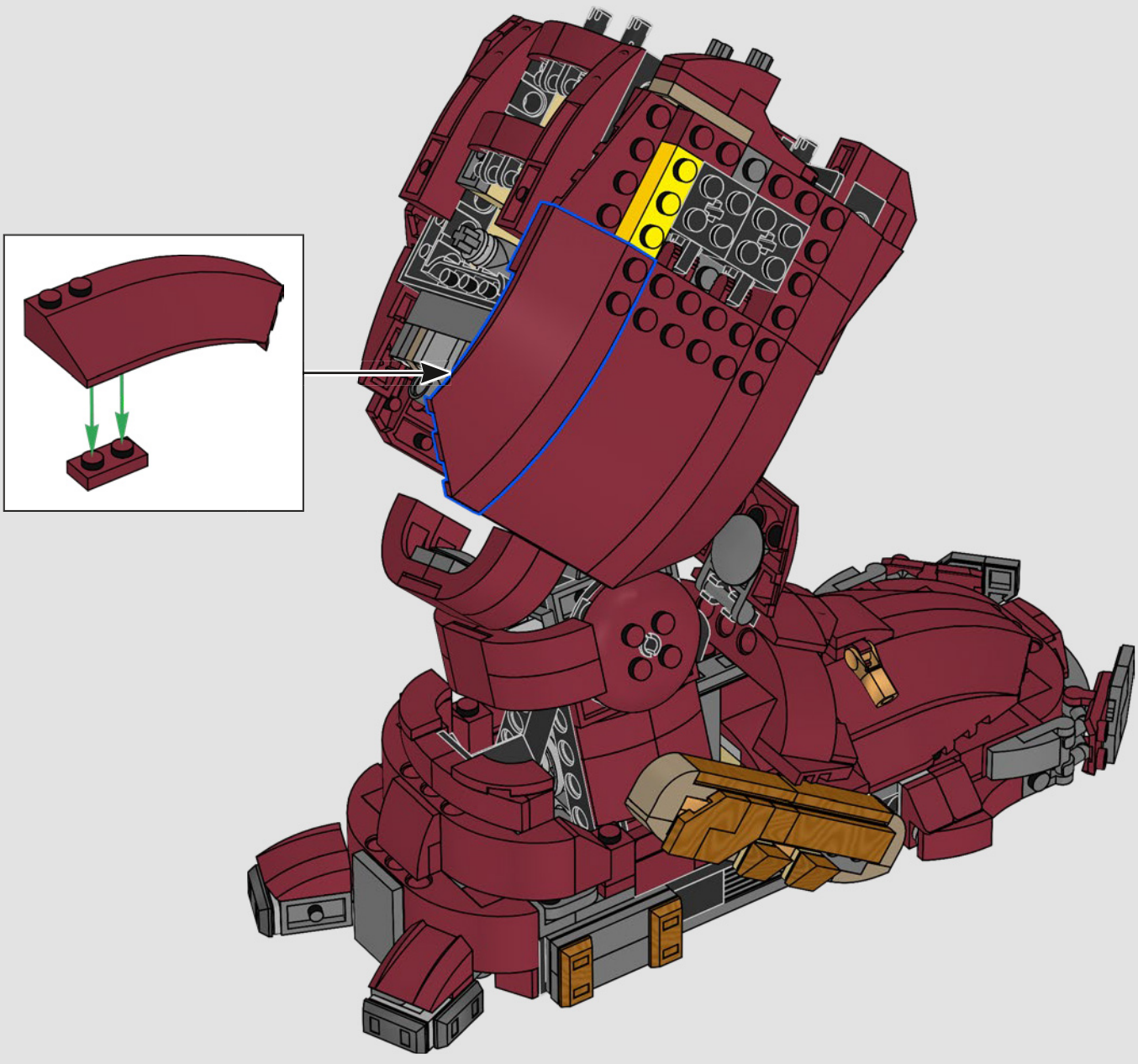

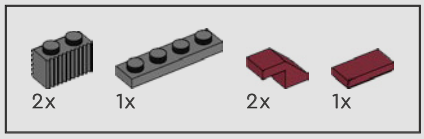

685

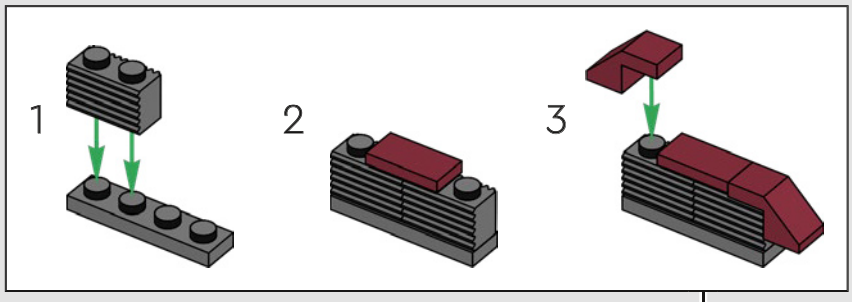

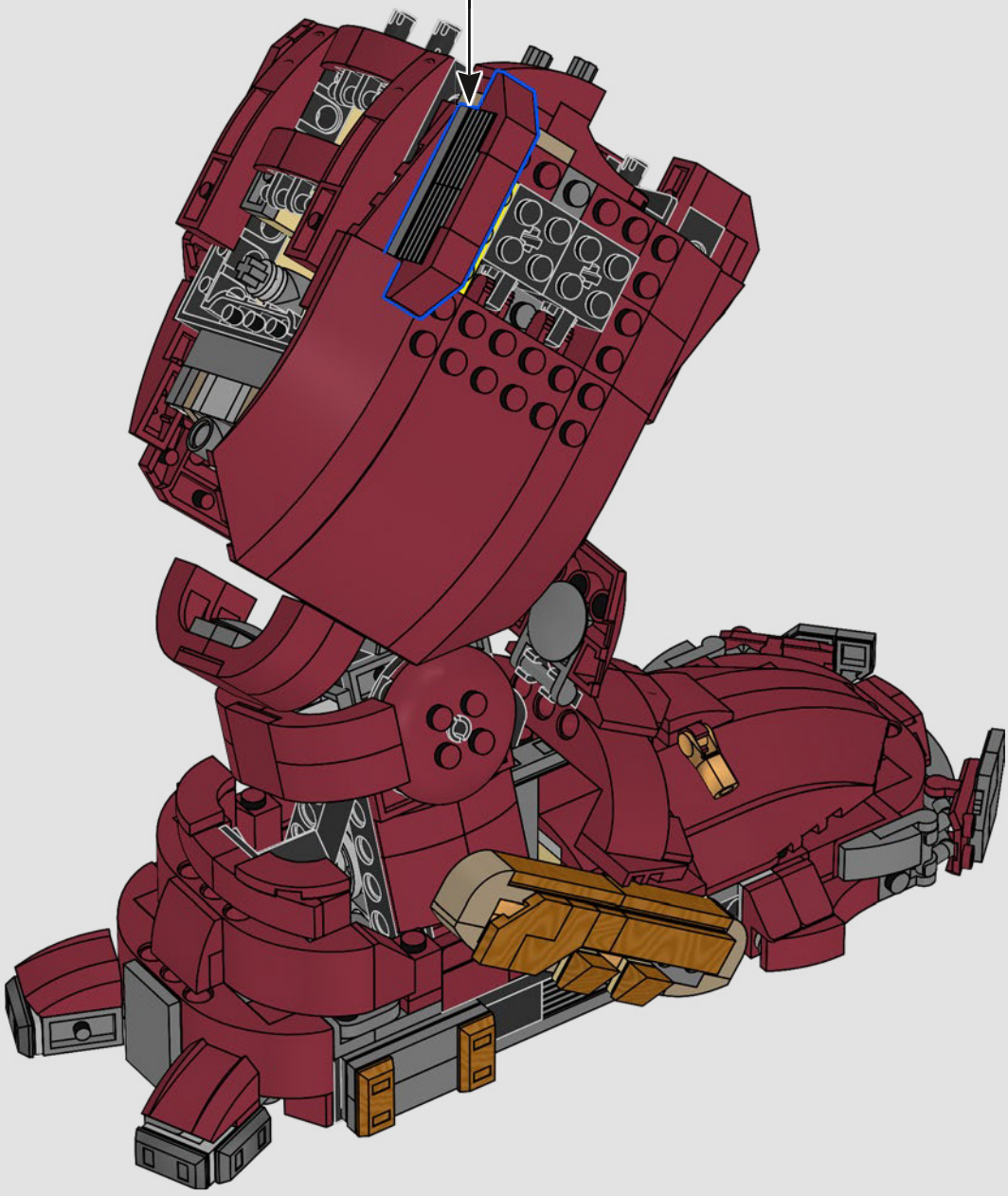

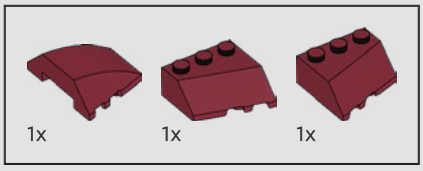

686

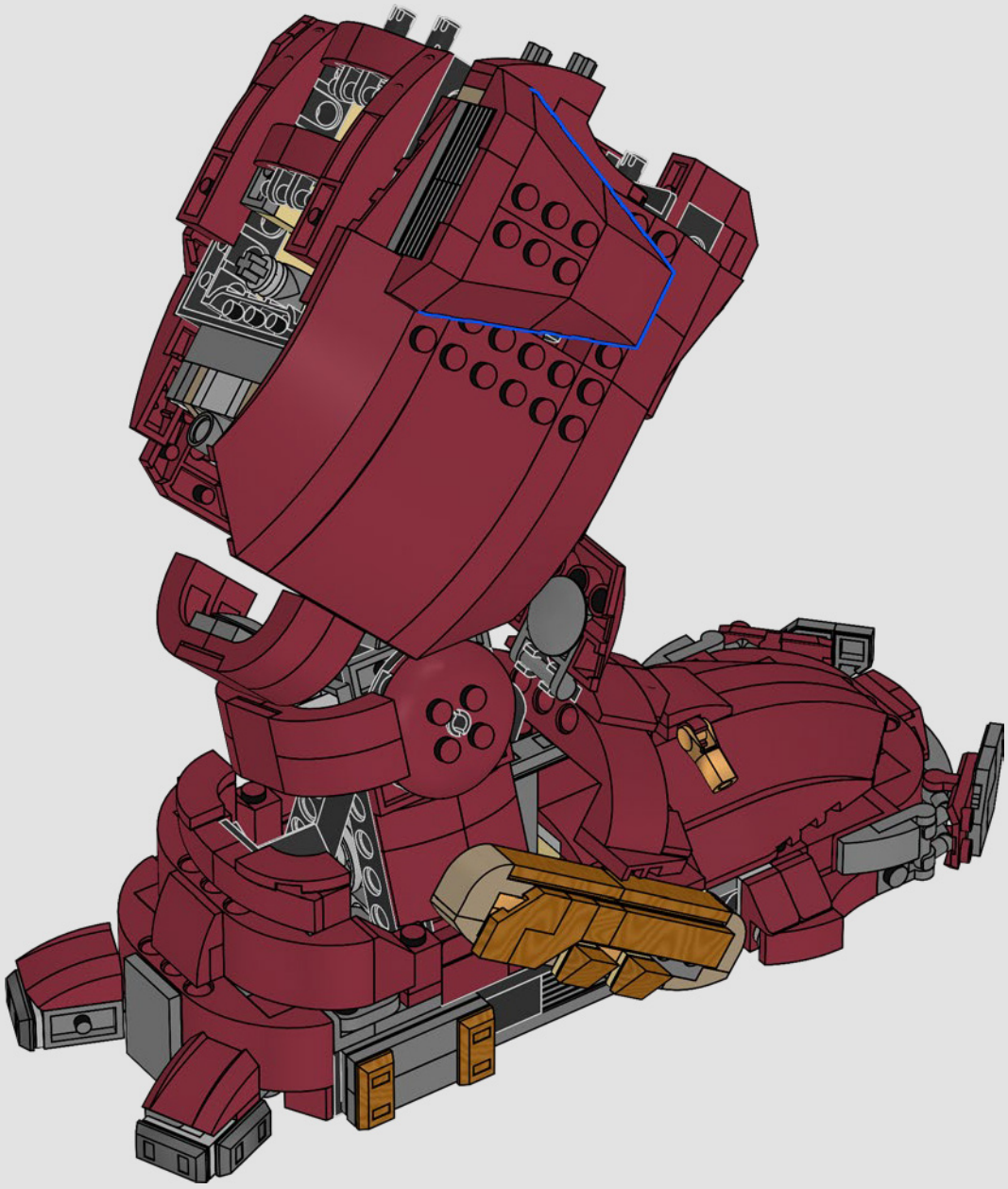



1x

687

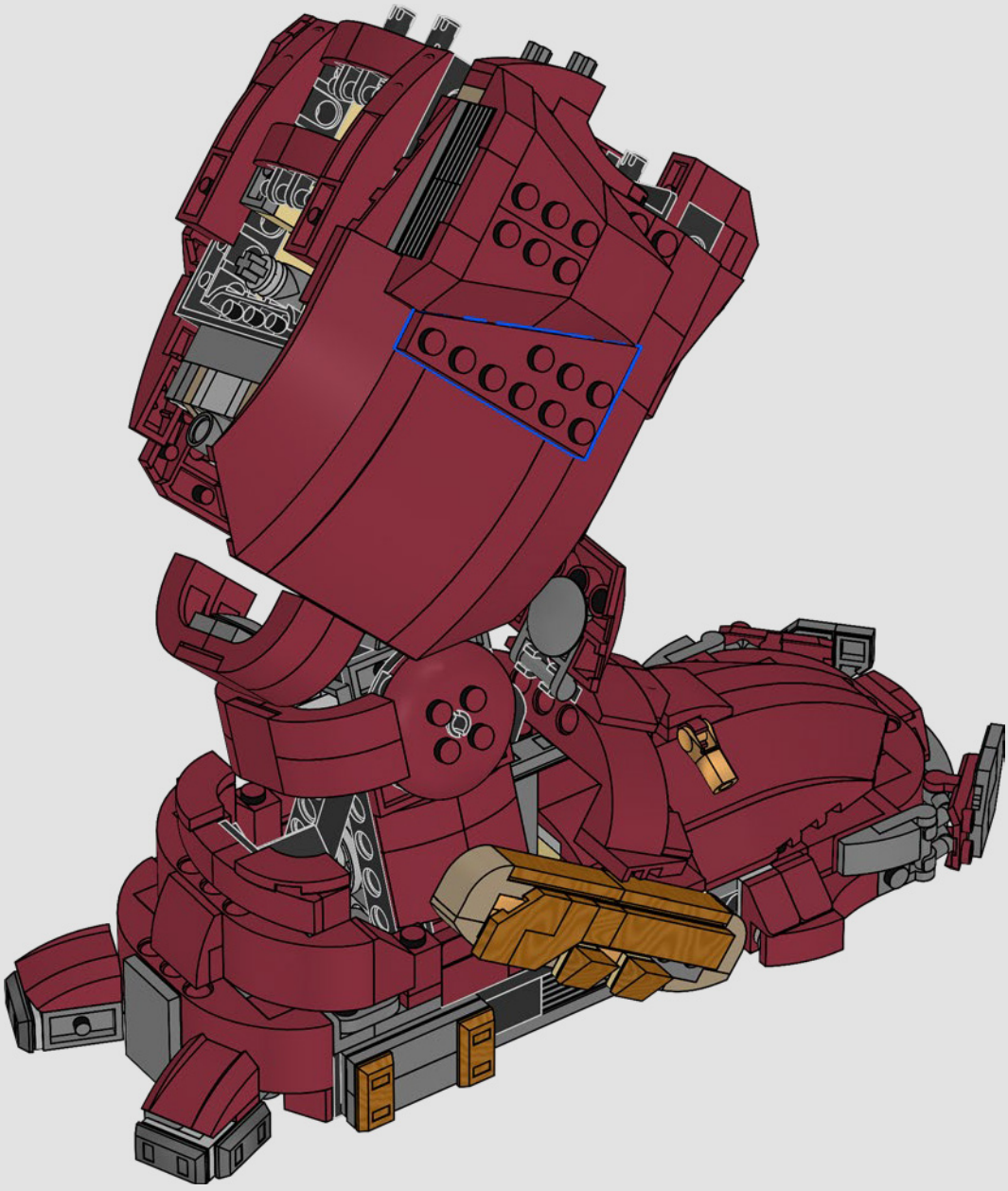

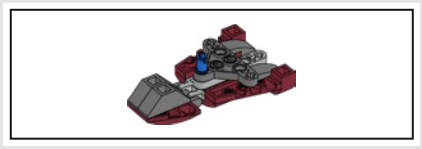

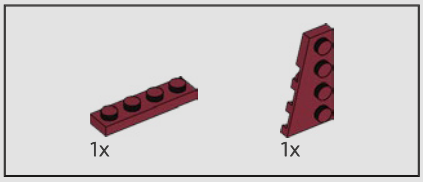

688

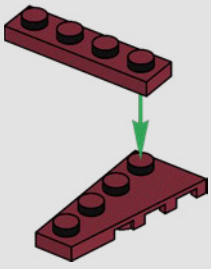

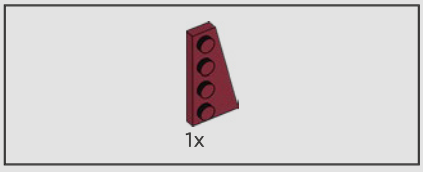

689

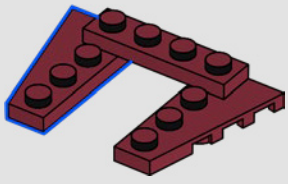

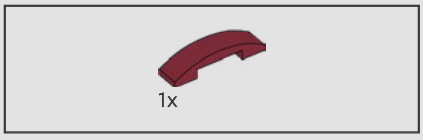

690

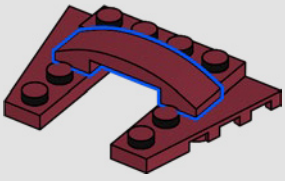



691

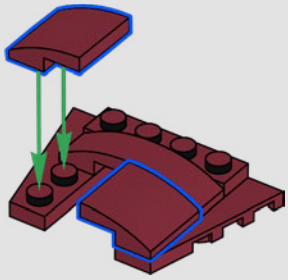

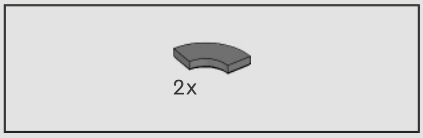

692

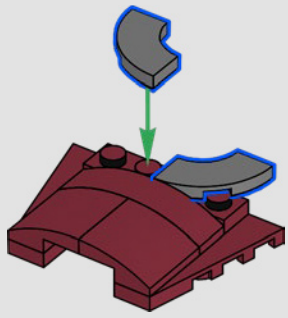

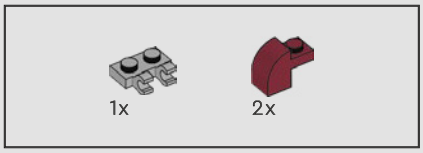

693

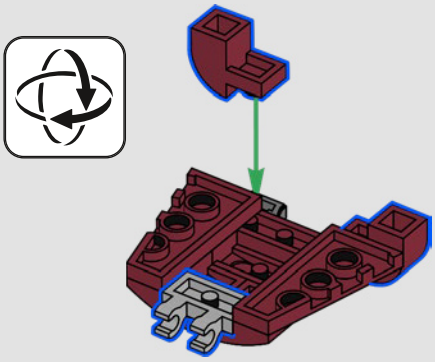

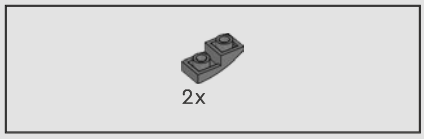

694

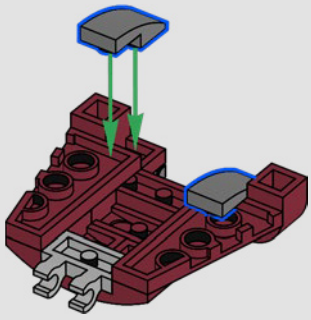

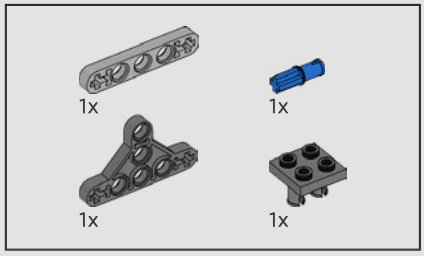

695

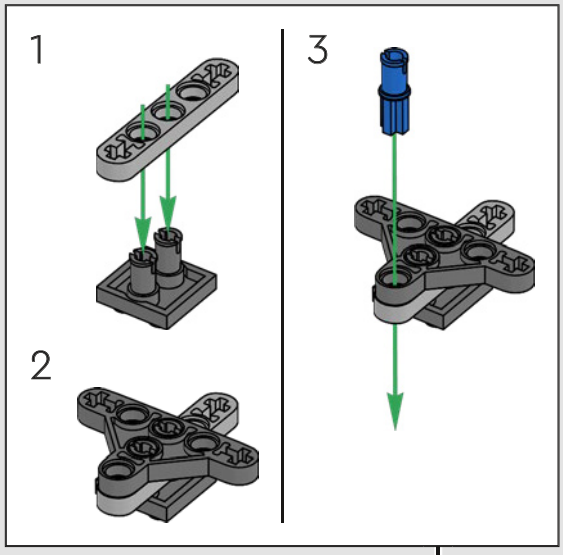

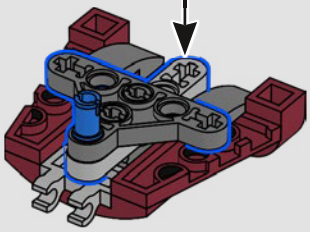

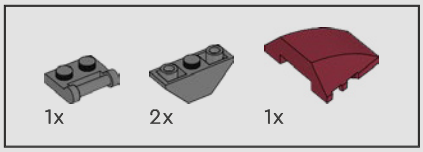

696

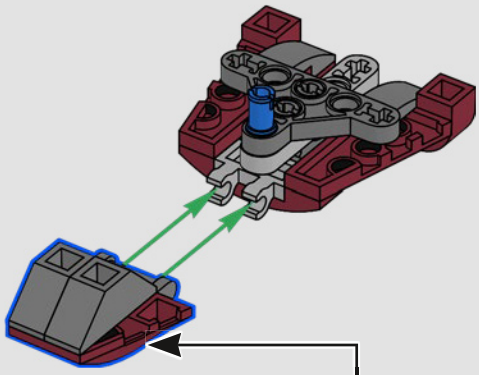

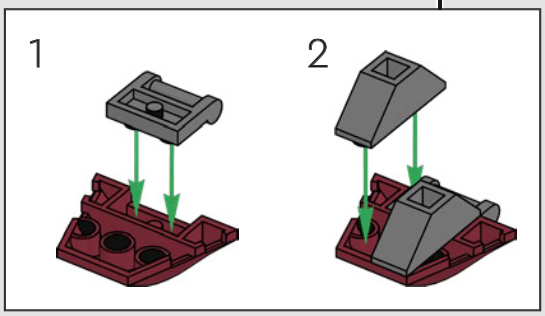

697

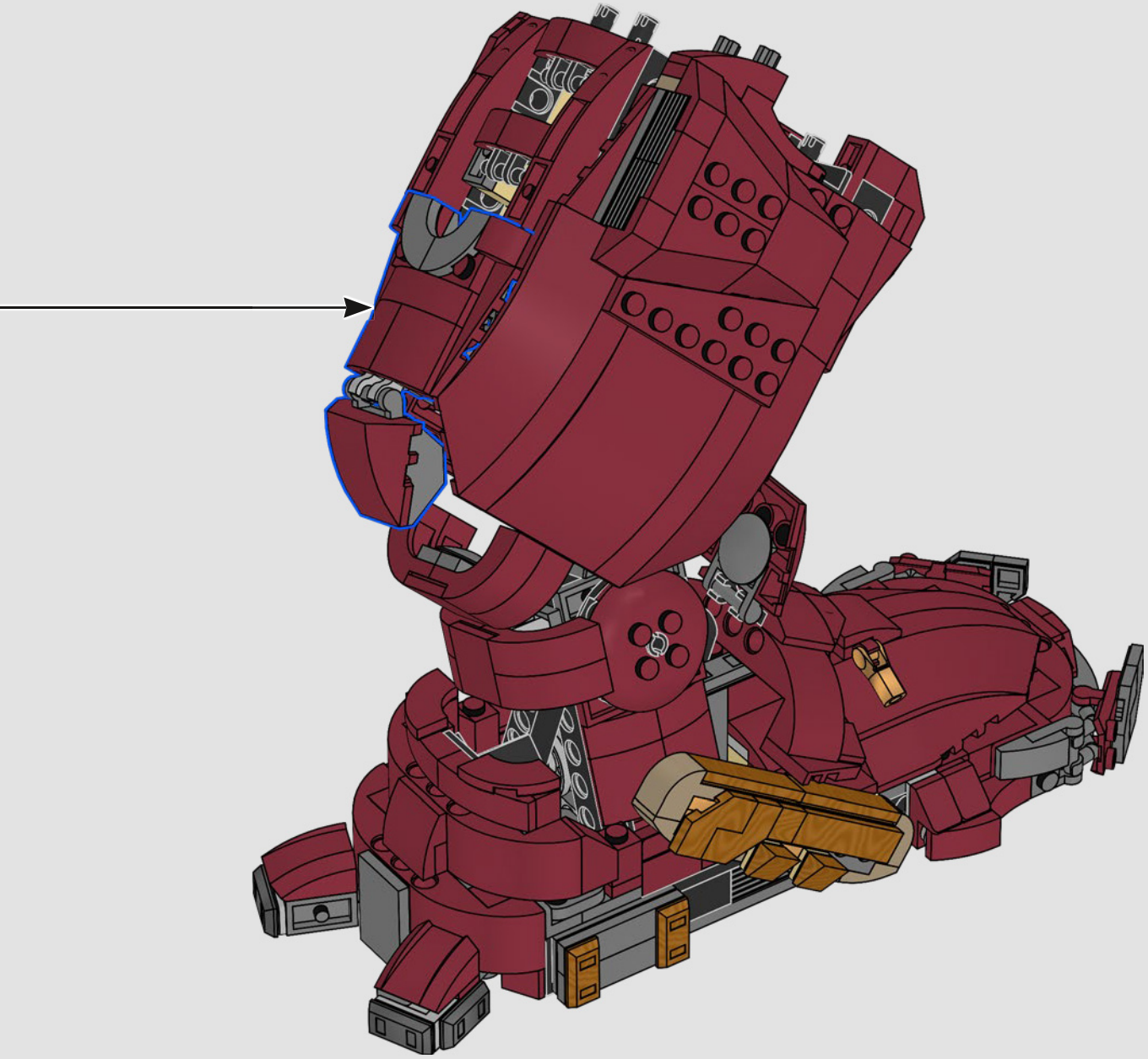

698

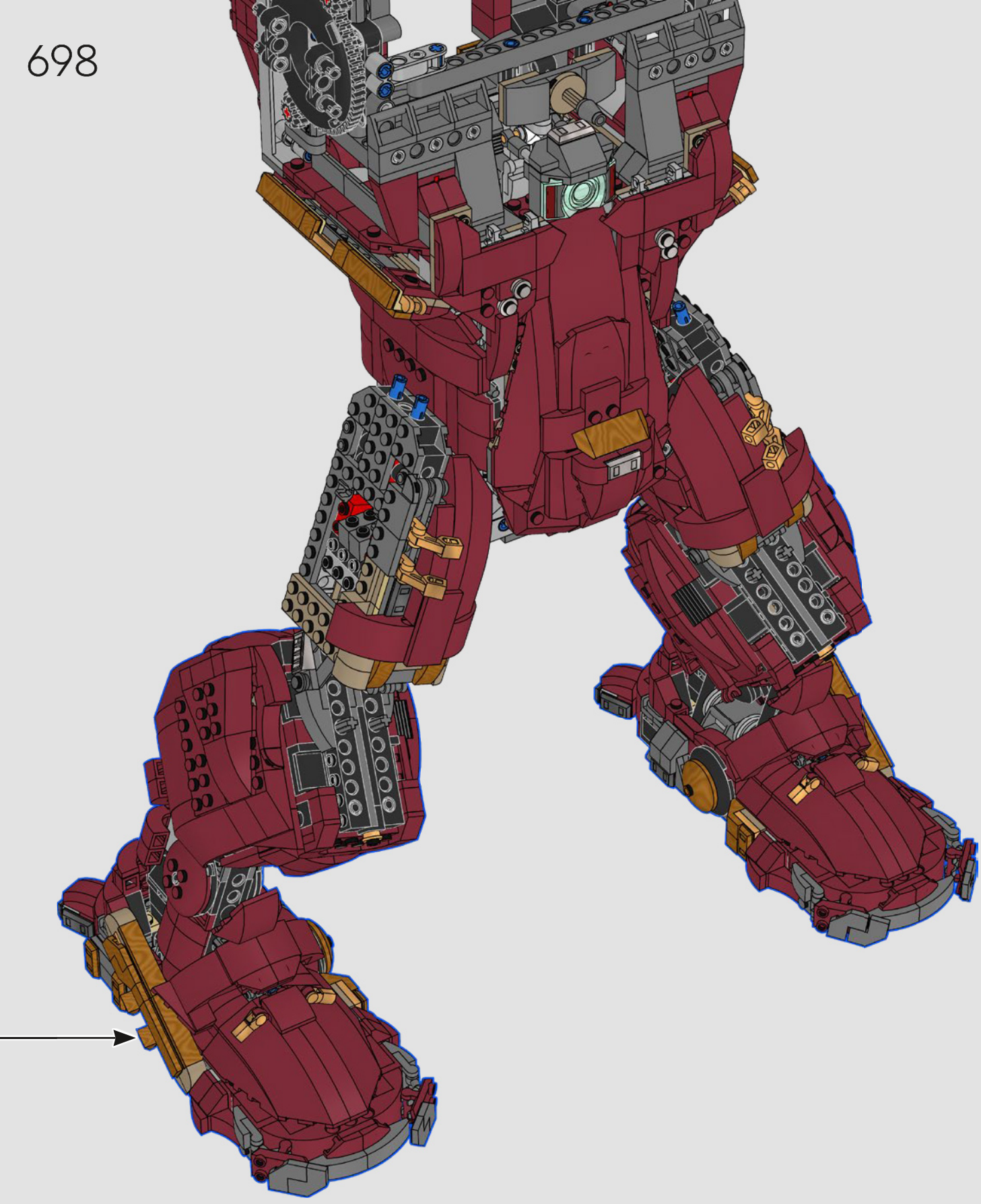


15

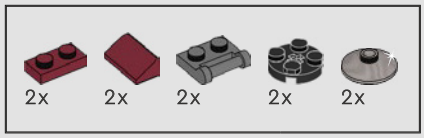

699

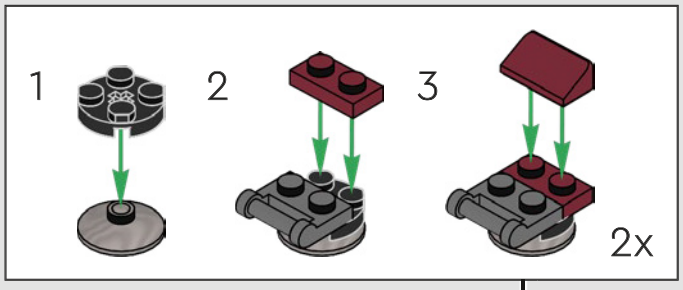

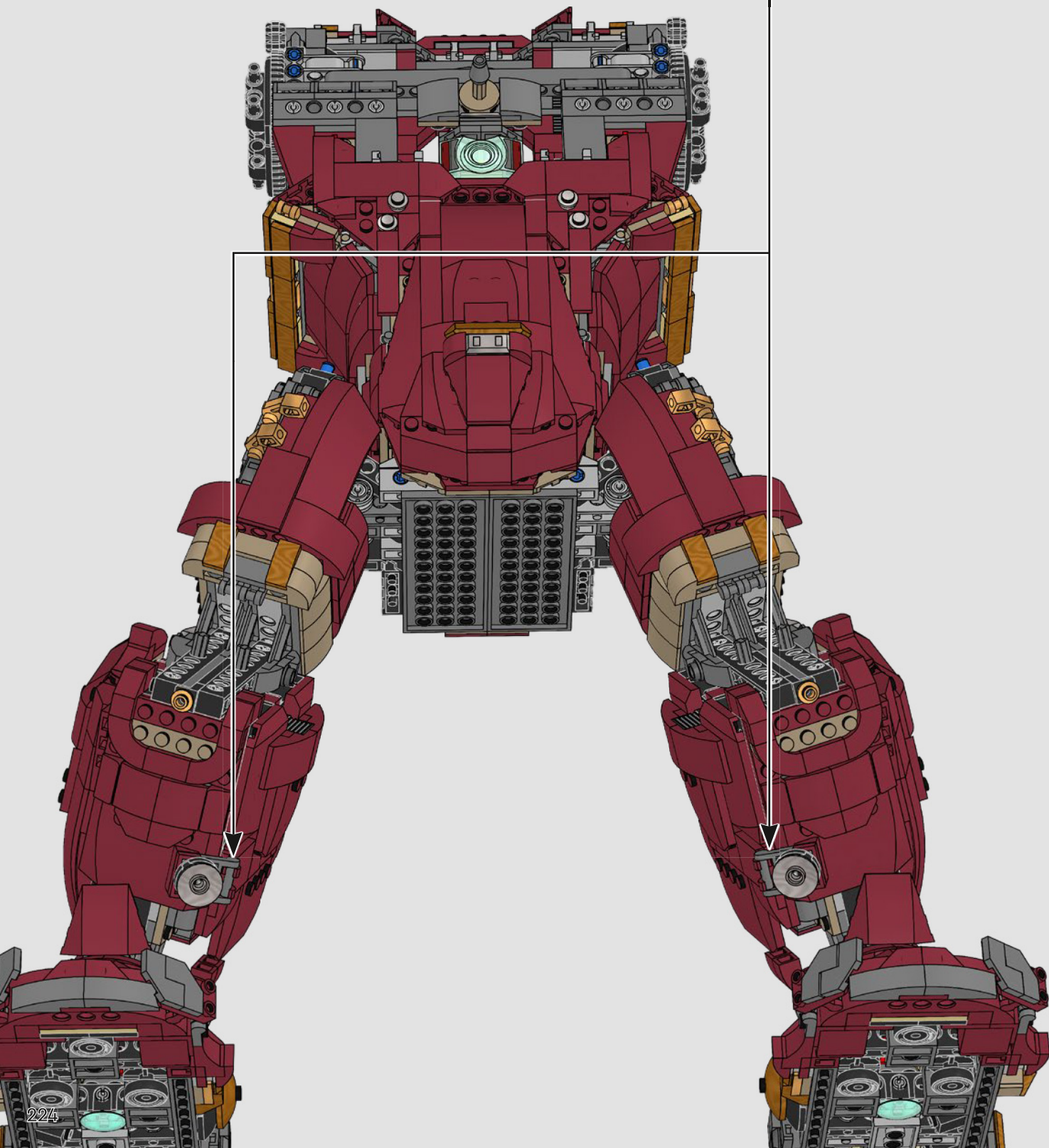

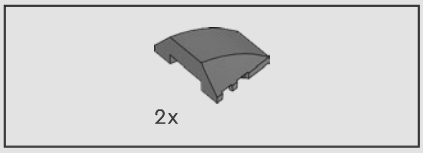

700

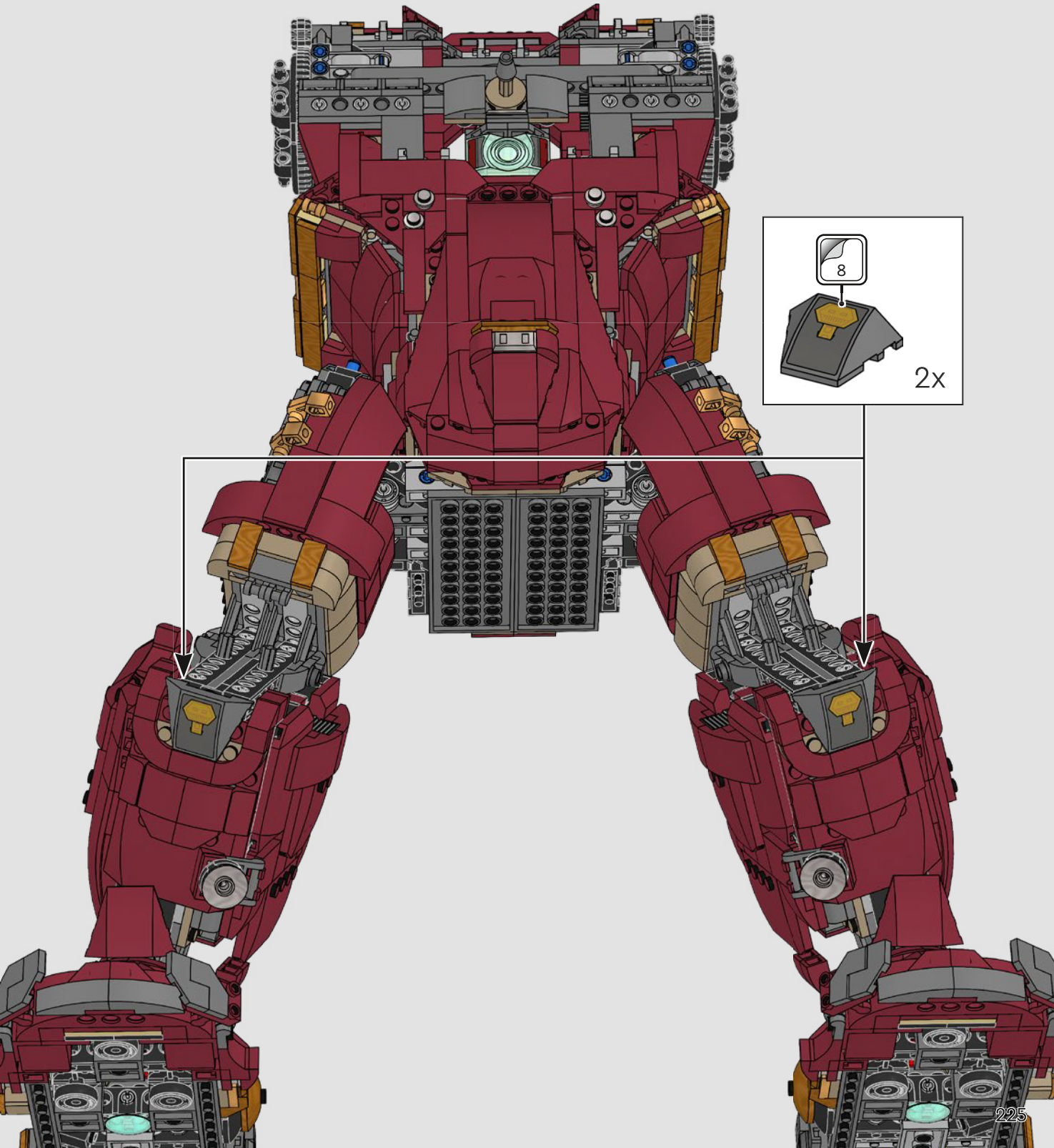

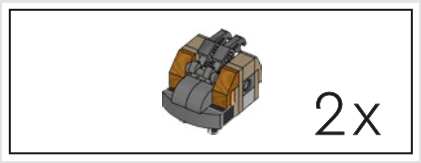

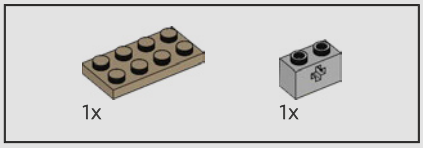

701

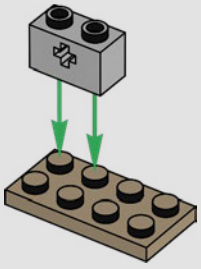

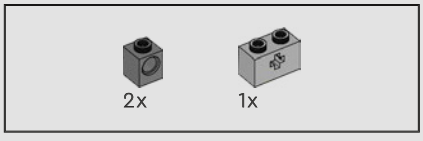

702

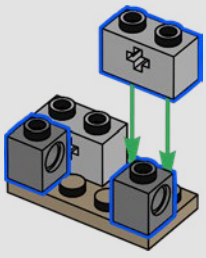

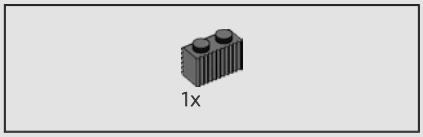

703

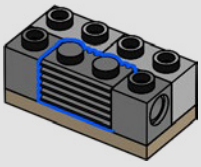

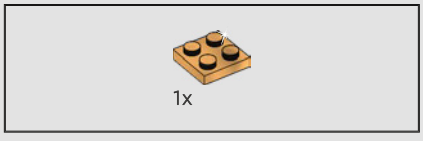

704

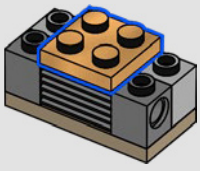

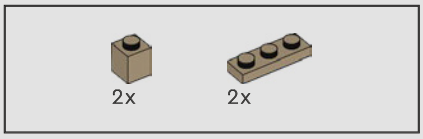

705

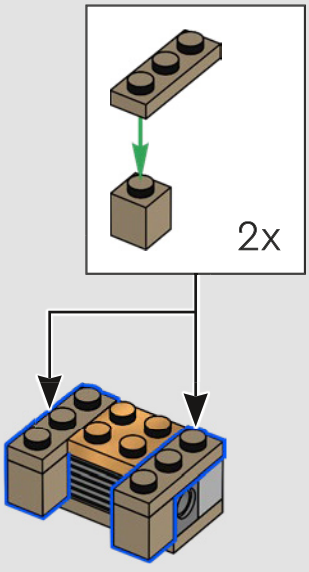

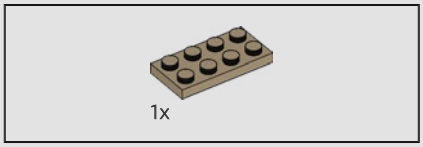

706

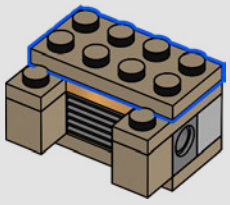

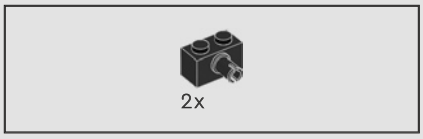

707

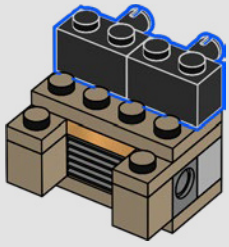

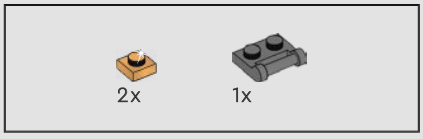

708

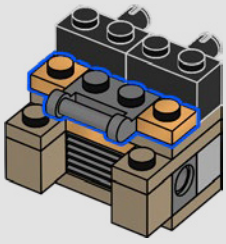

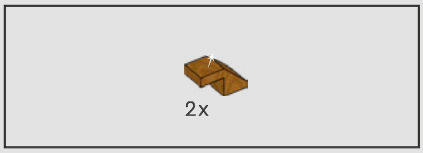

709

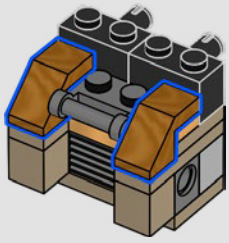

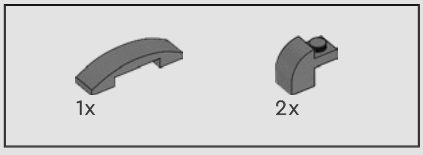

710

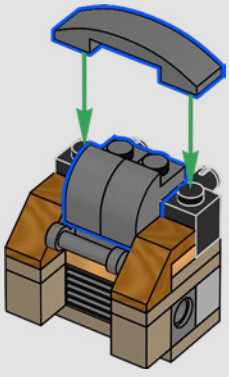

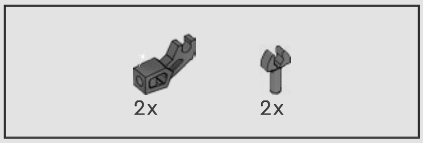

711

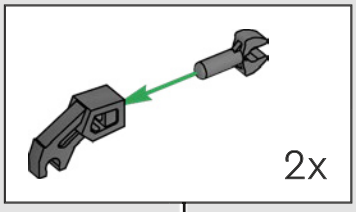

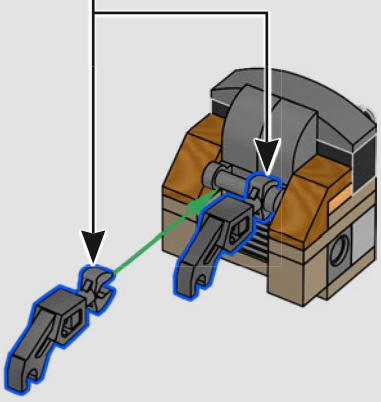

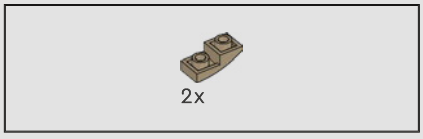

712

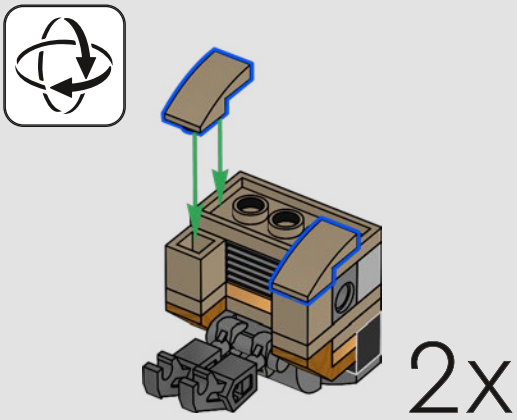

713

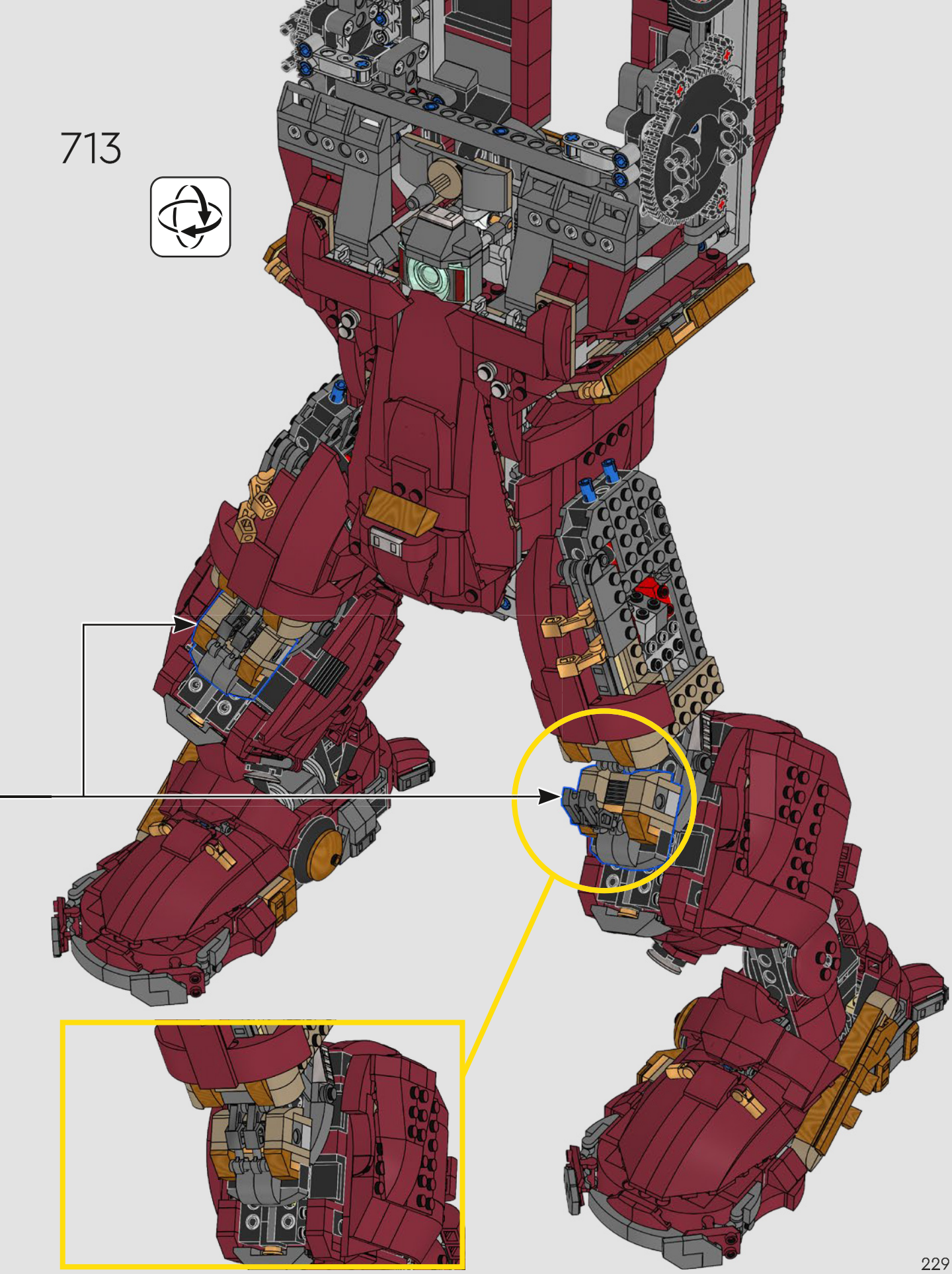

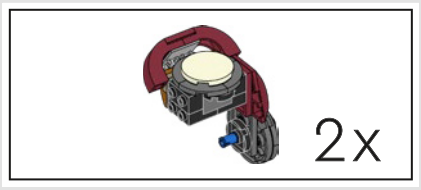

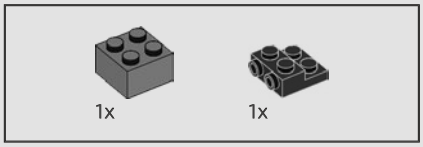

714

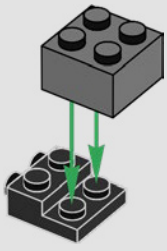

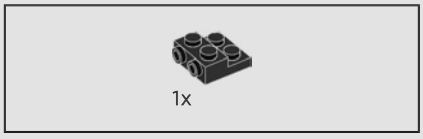

715

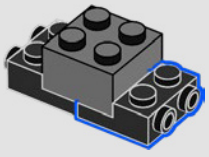

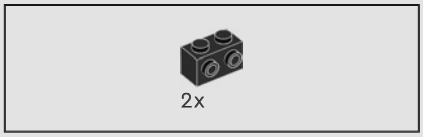

716

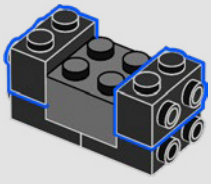

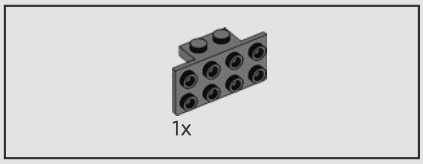

717

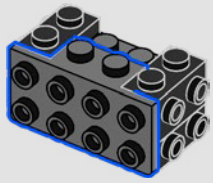

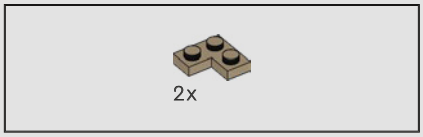

718

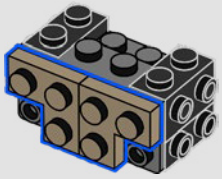



719

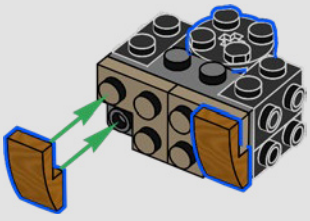



720

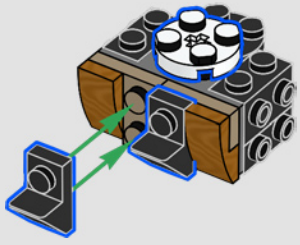

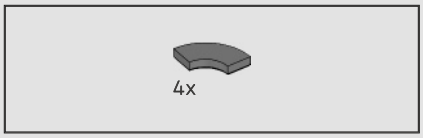

721

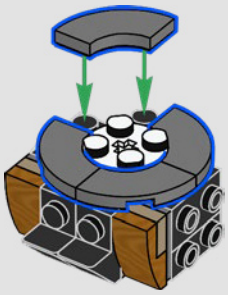

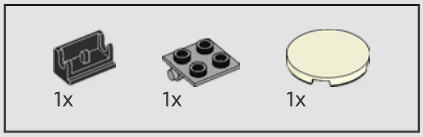



722

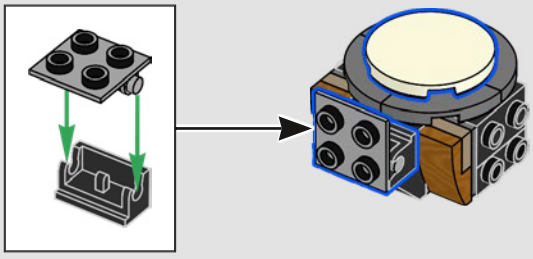

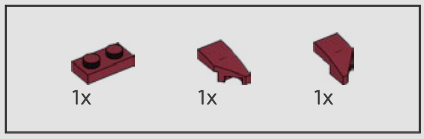

723

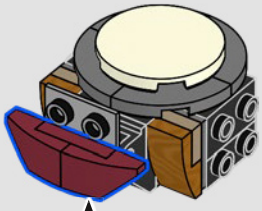

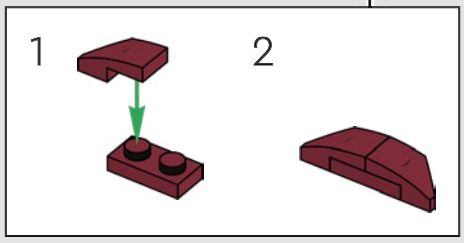

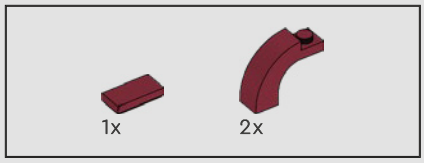

724

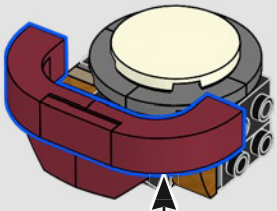

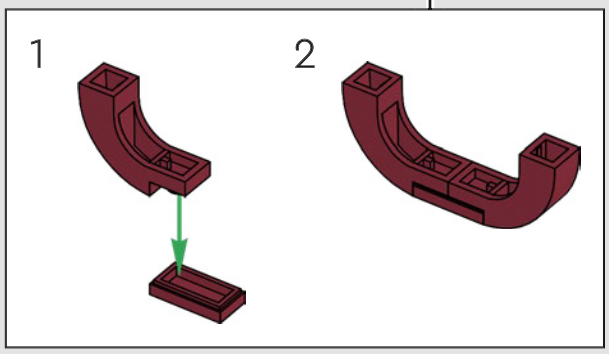



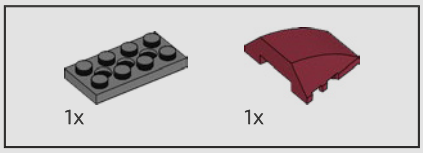

725

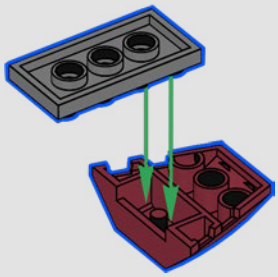

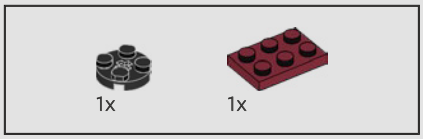

726

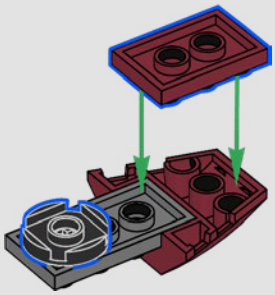

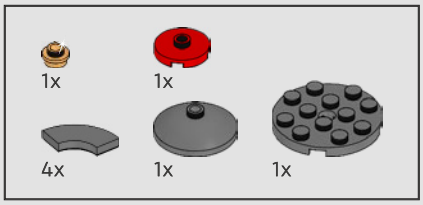

727

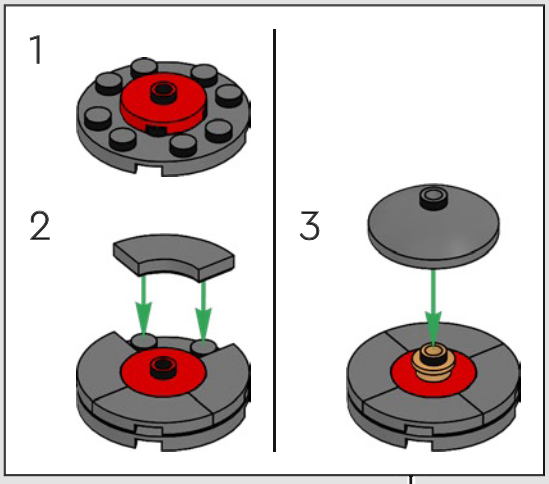



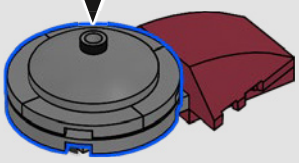

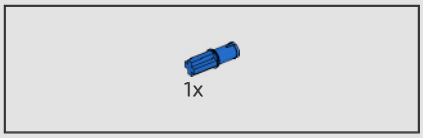

728



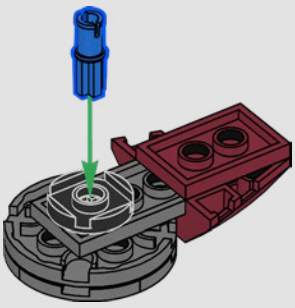

729

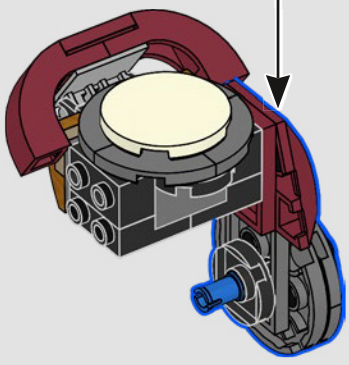

2x

730

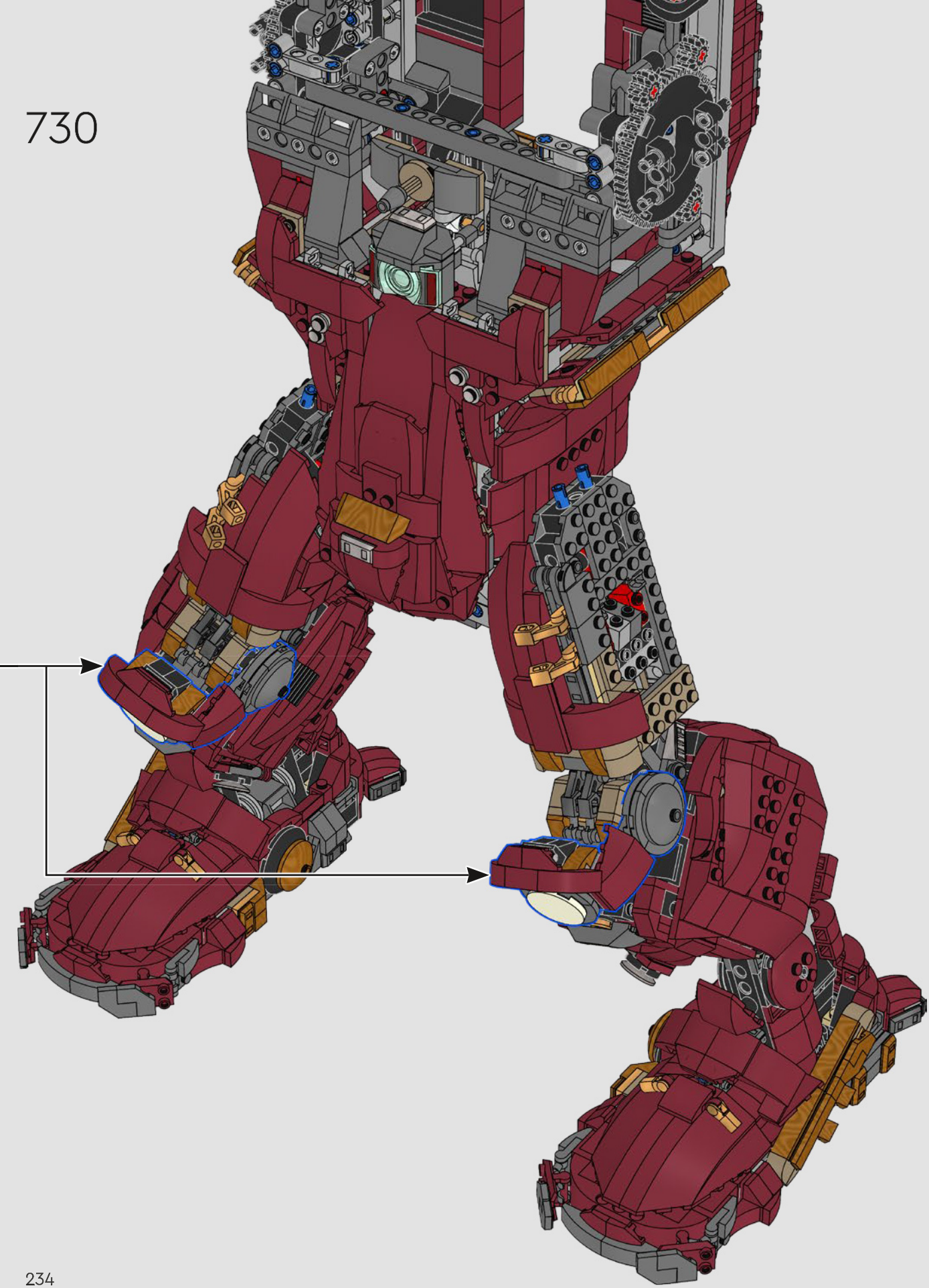



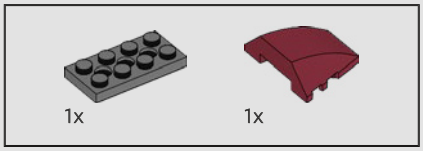

731

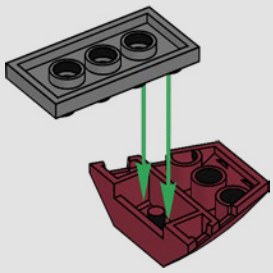

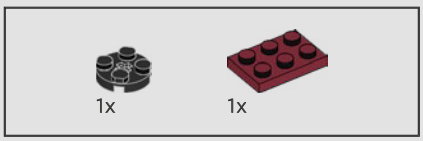

732

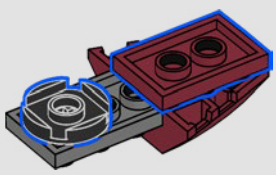

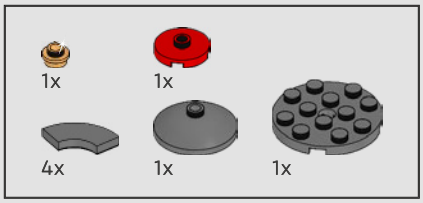

733

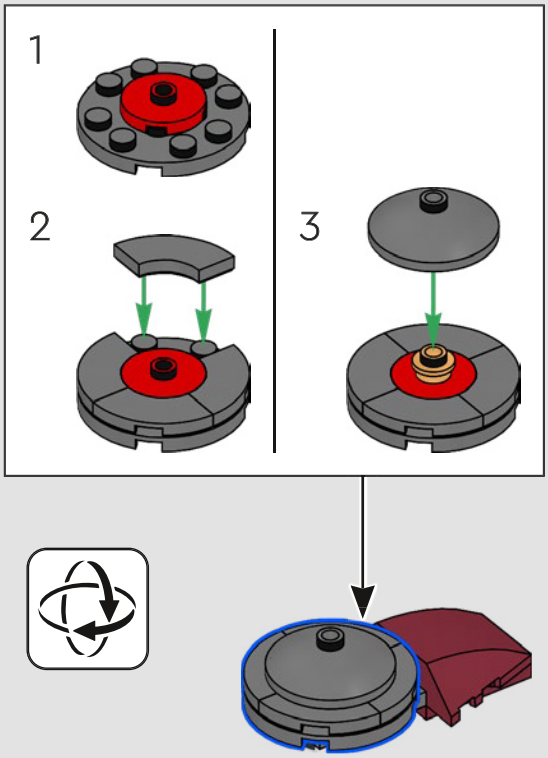

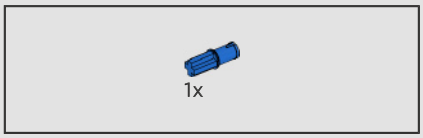

734

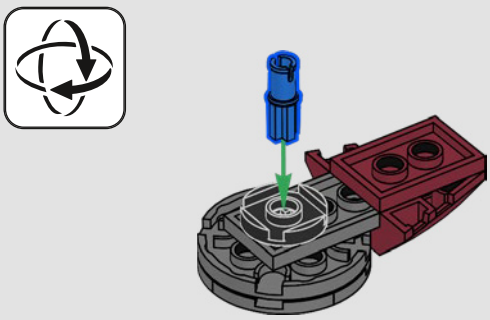

735

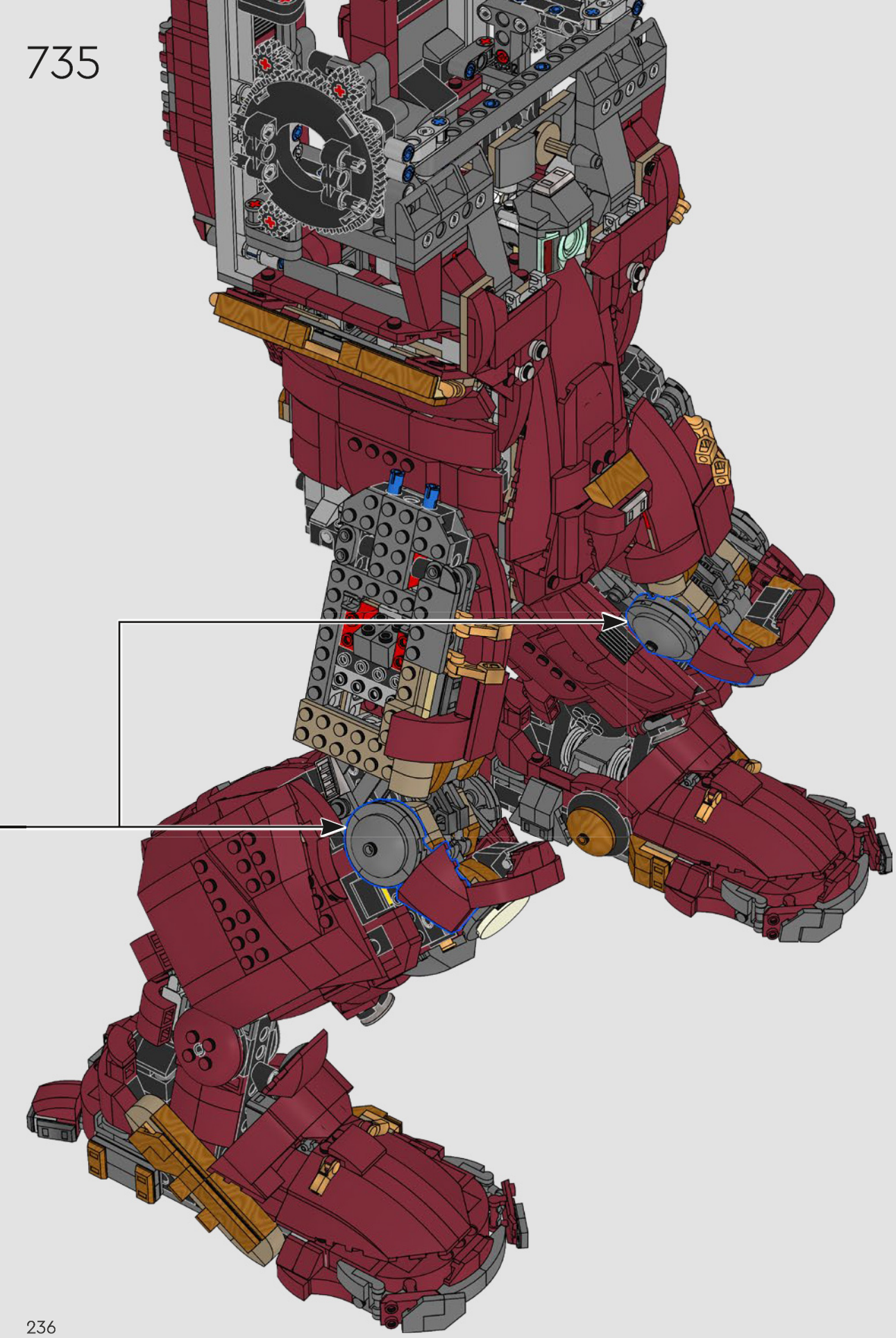



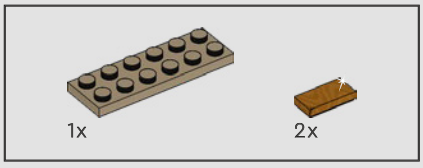

736

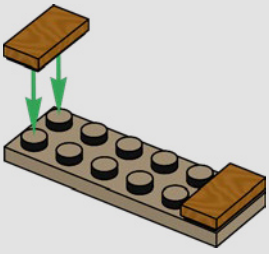

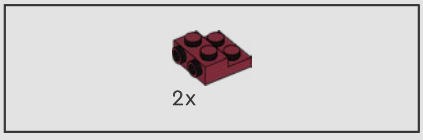

737

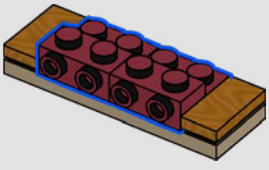

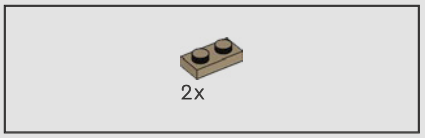

738

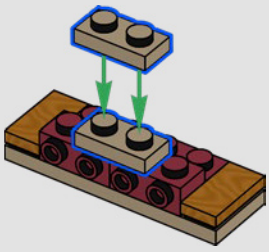

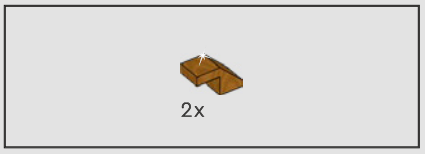

739

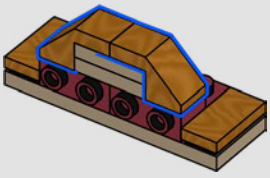



740

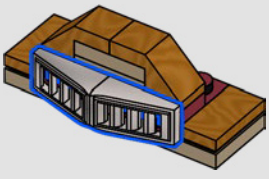

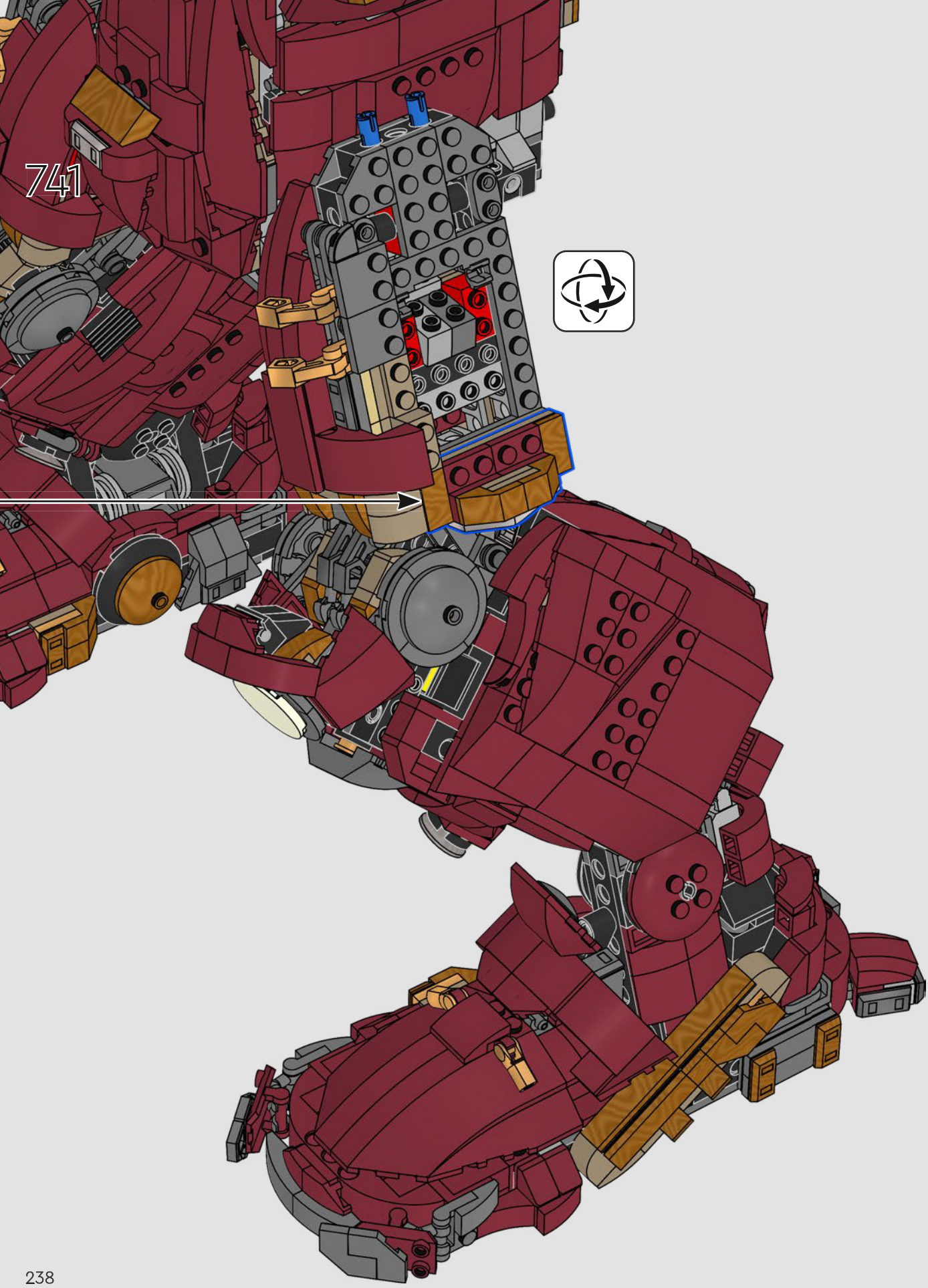
741

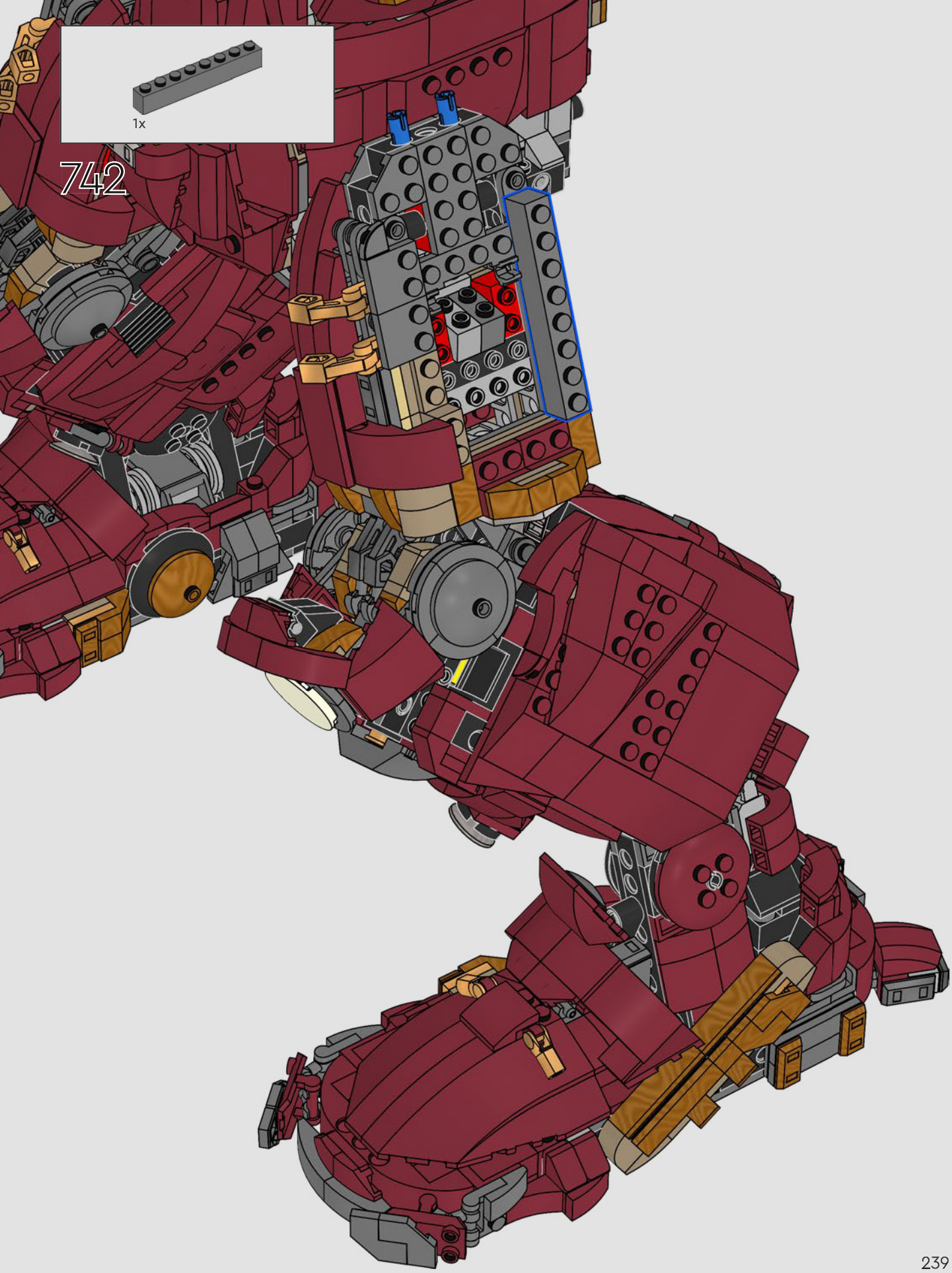
1x
742

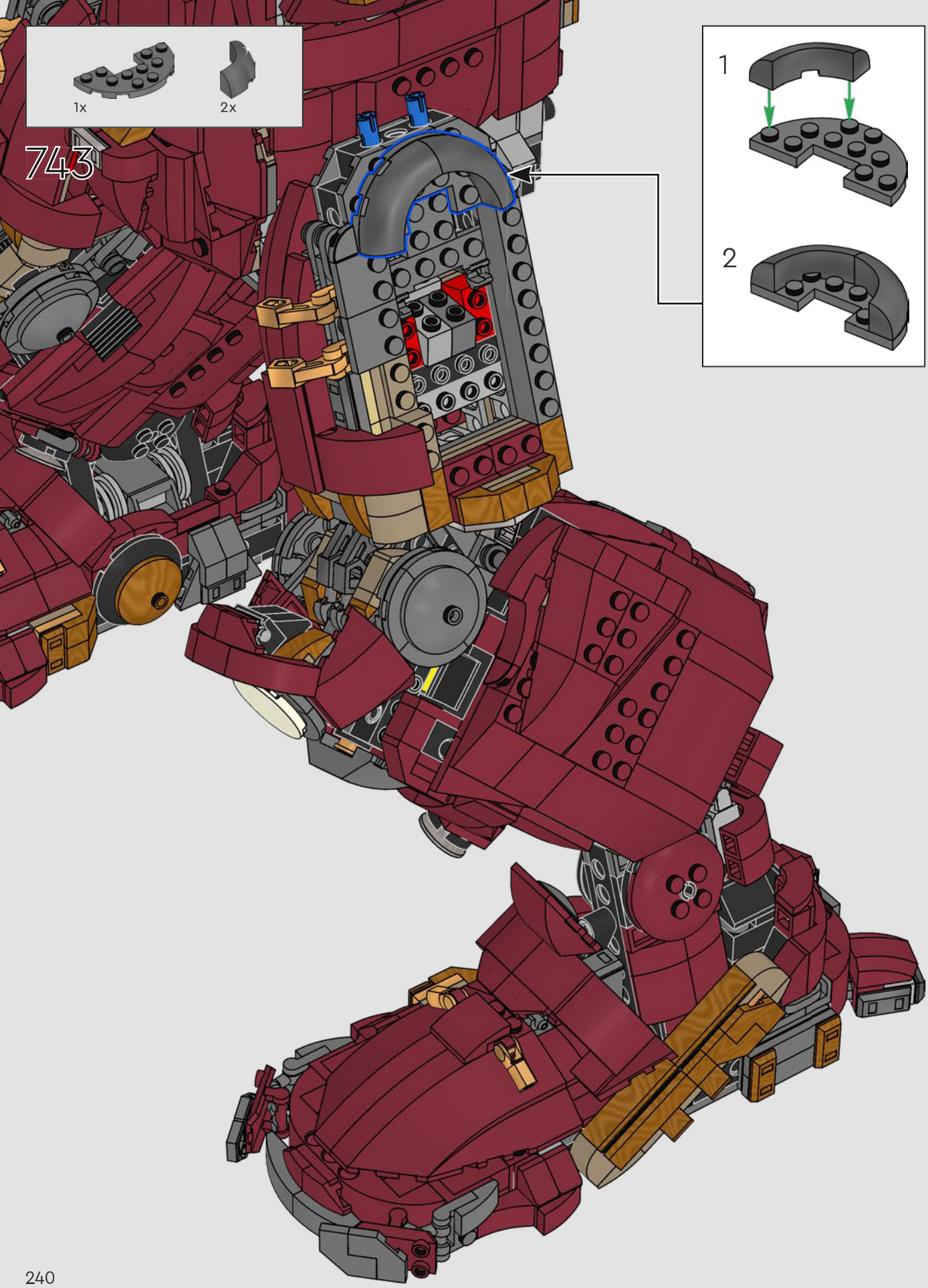
1x
2x
743
1
2

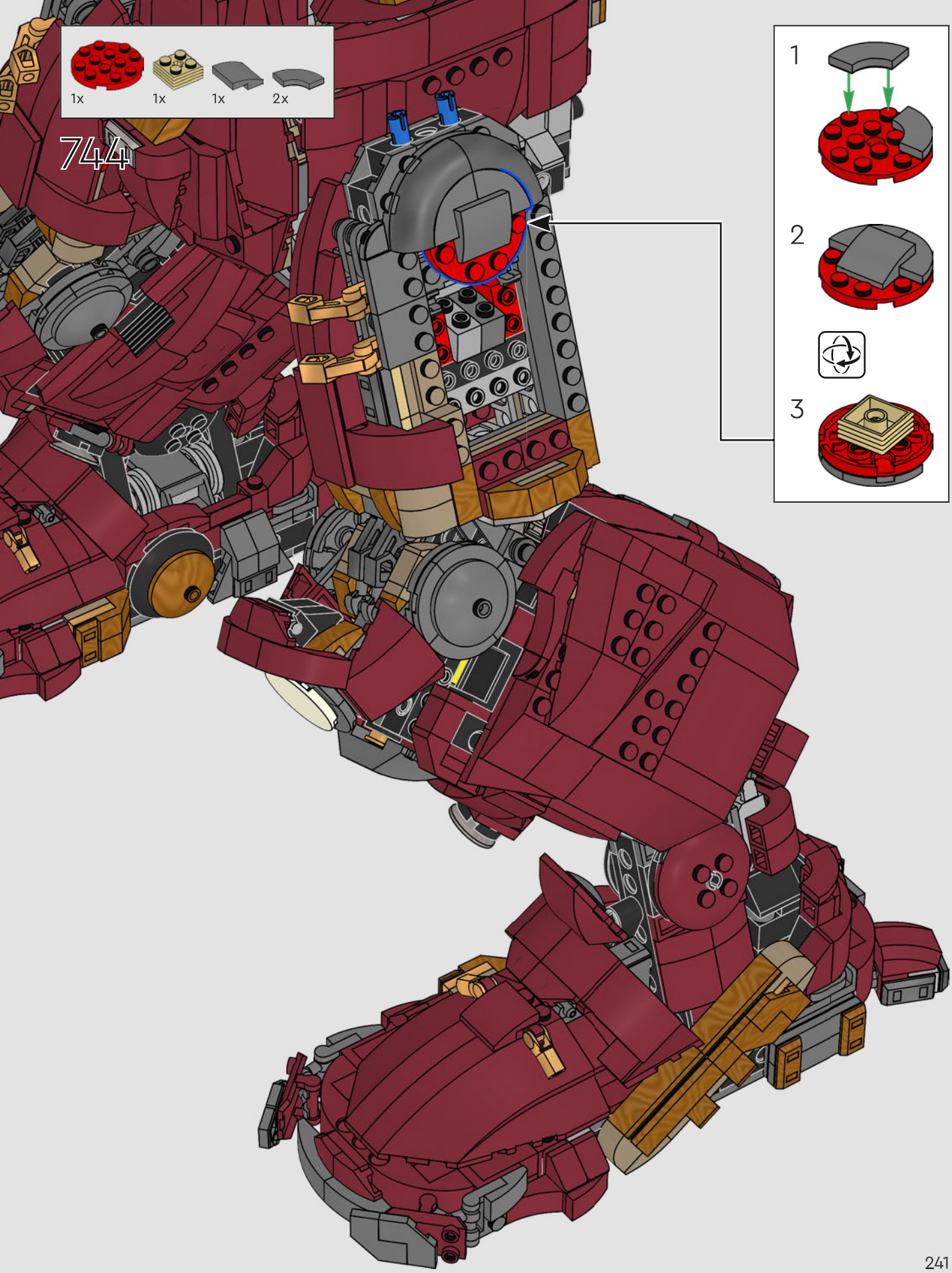
1x
1x
1x
2x
744
1
2
3

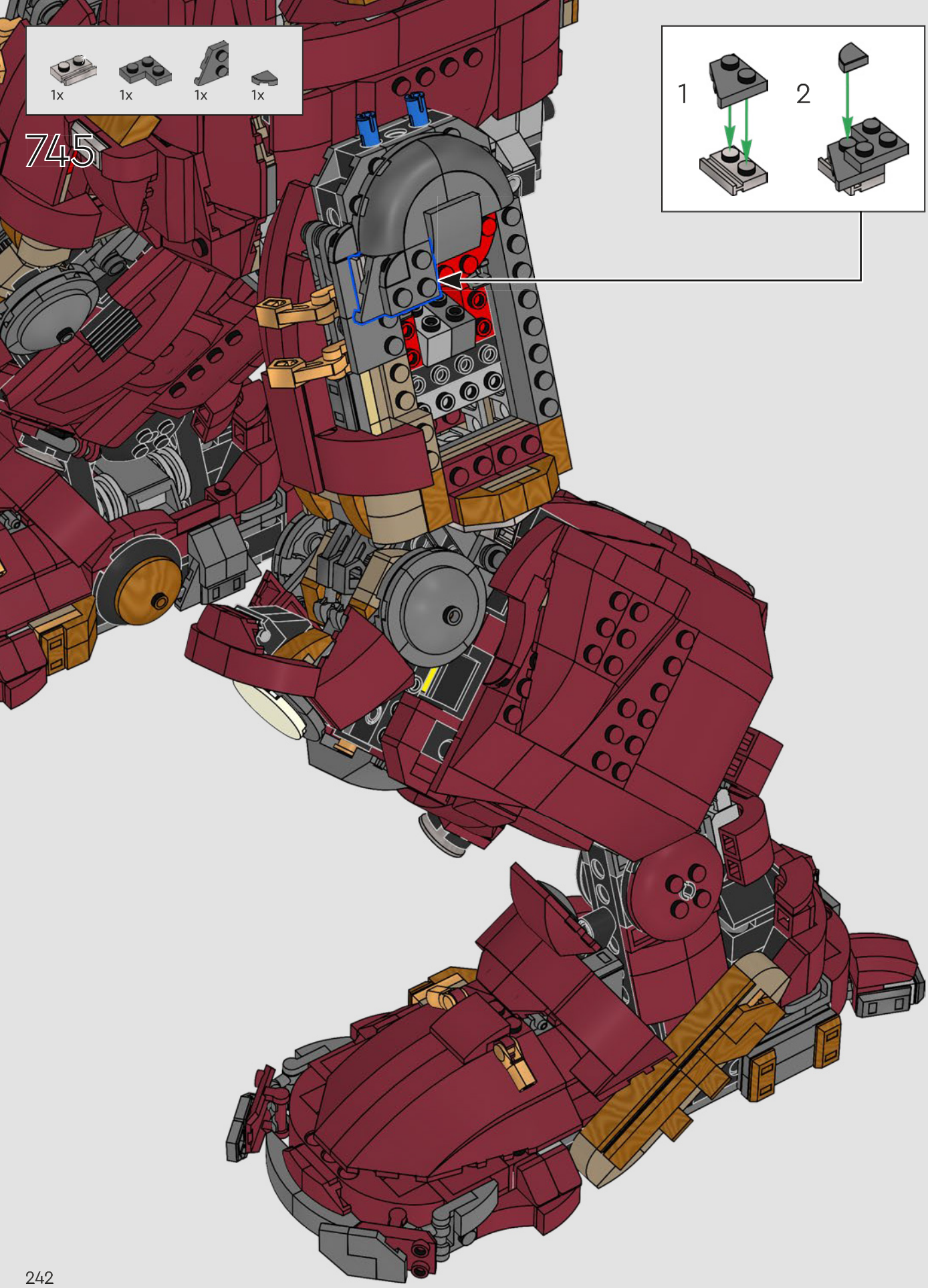
1x
1x
1x
1x
745
1
2

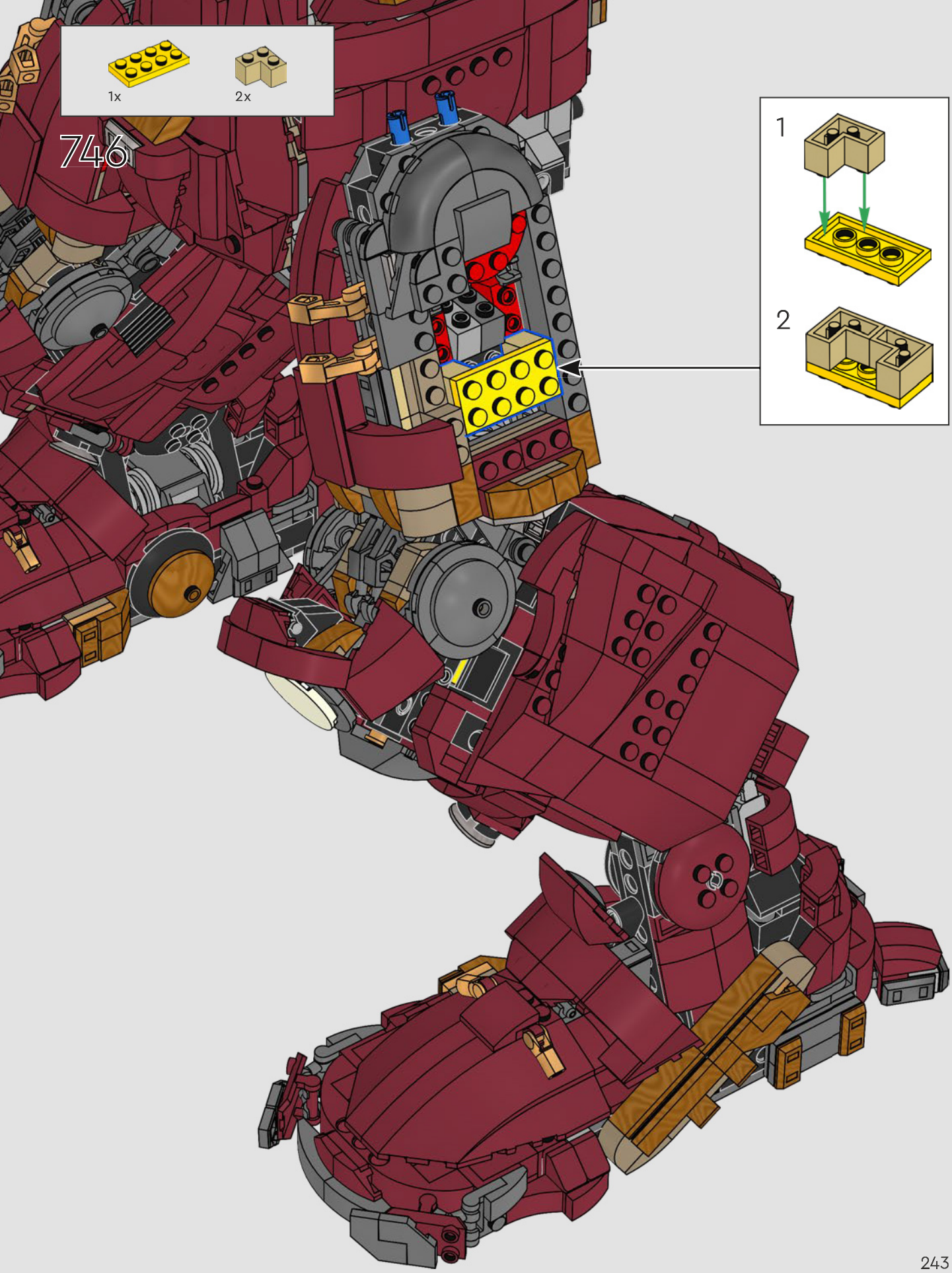
1x
2x
746
1
2

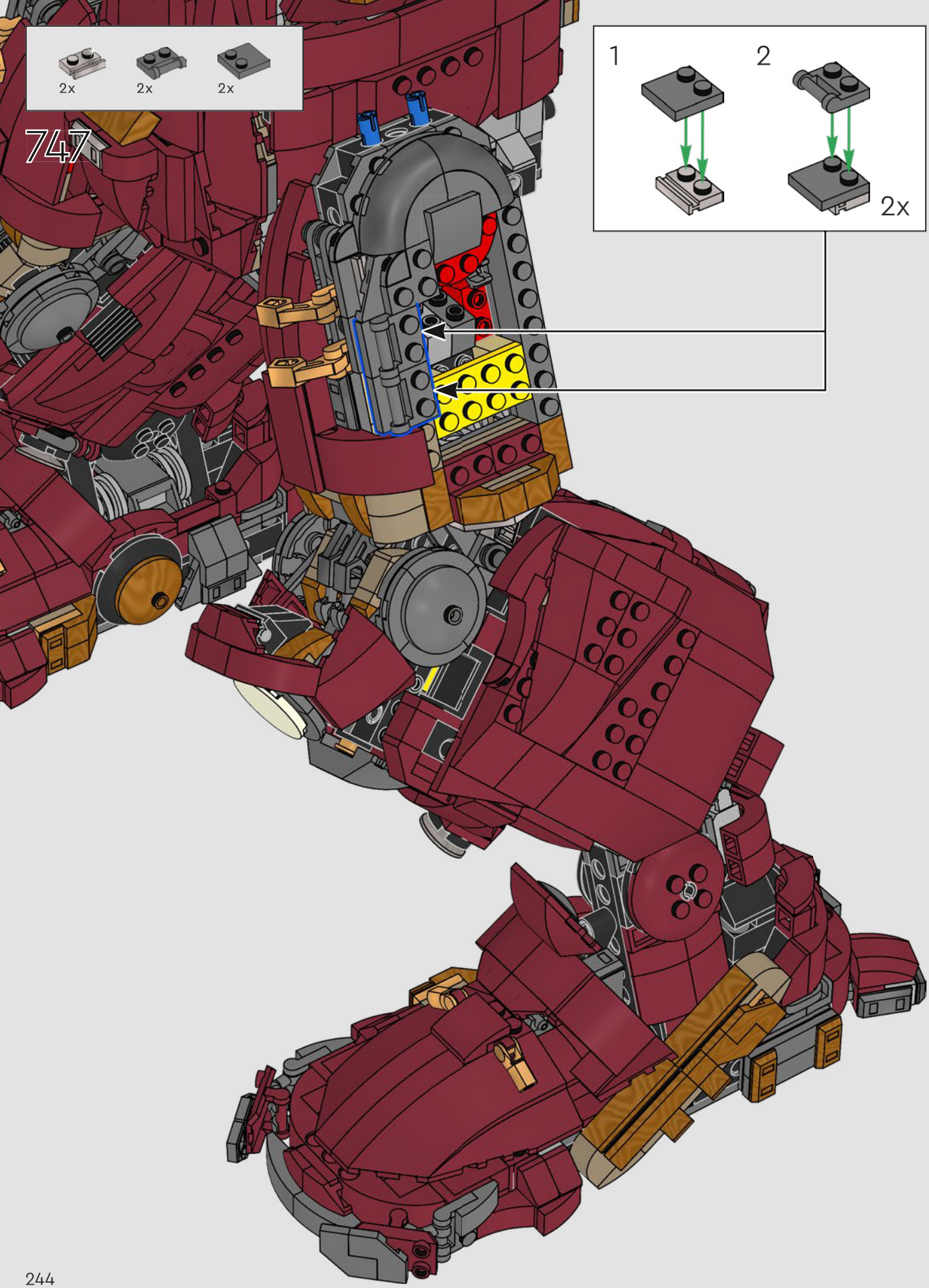
2x
2x
2x
747
1
2
2x

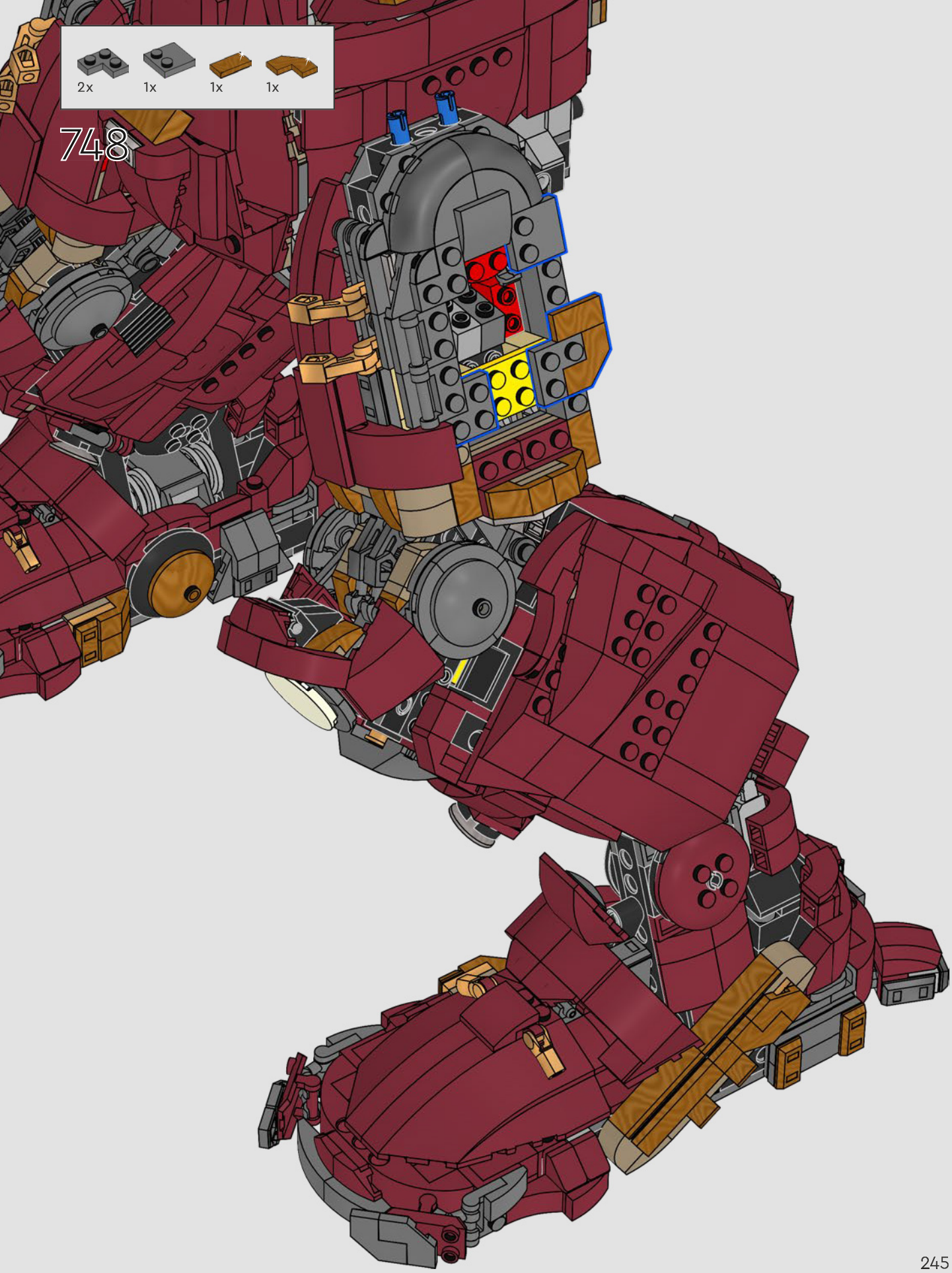
2x
1x
1x
1x
748

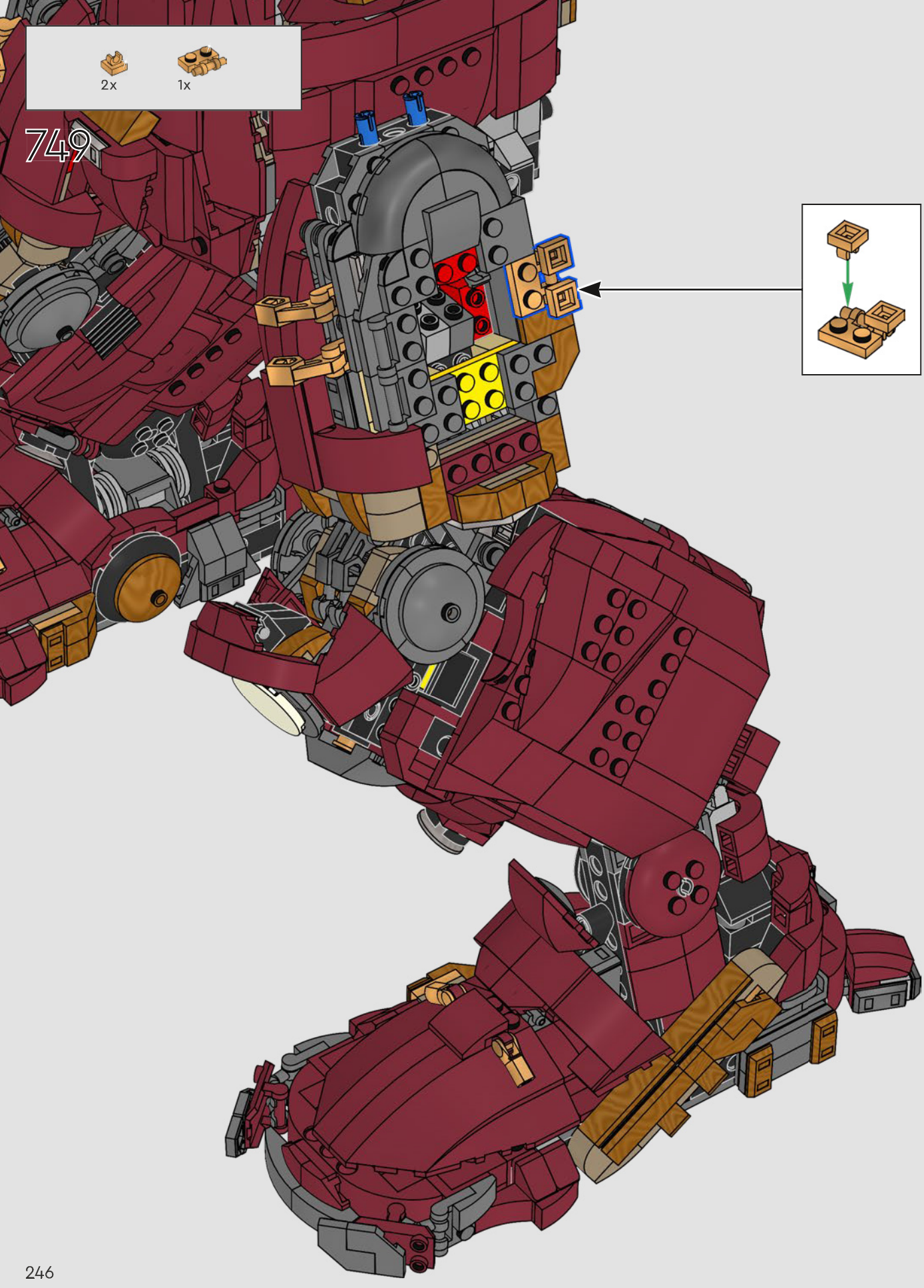
2x
1x
749



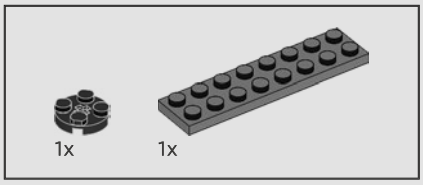

750

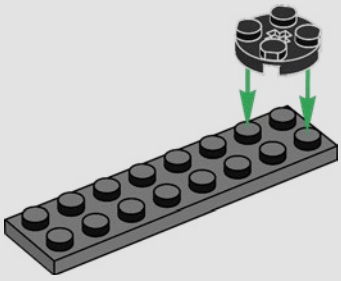

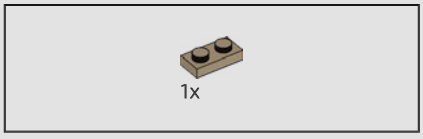

751

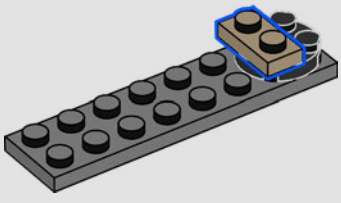



752

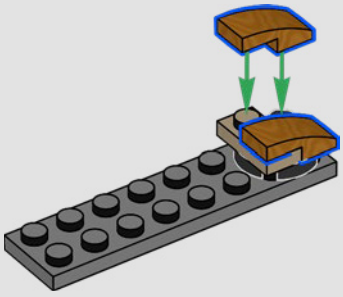

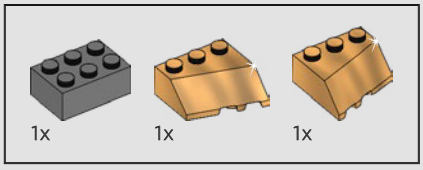

753

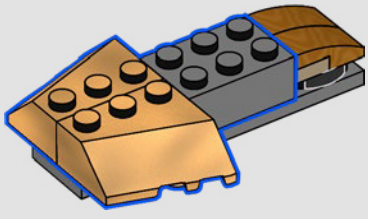



754



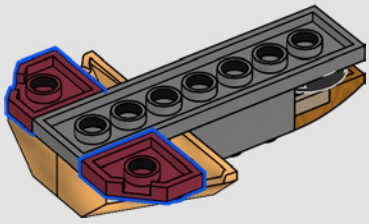

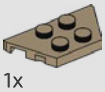

755



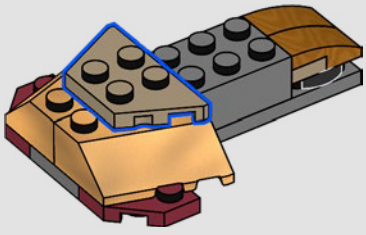



756

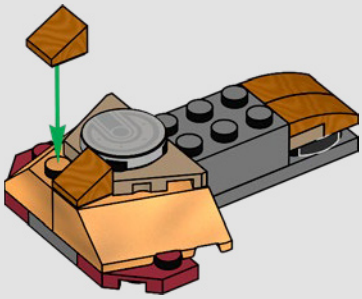

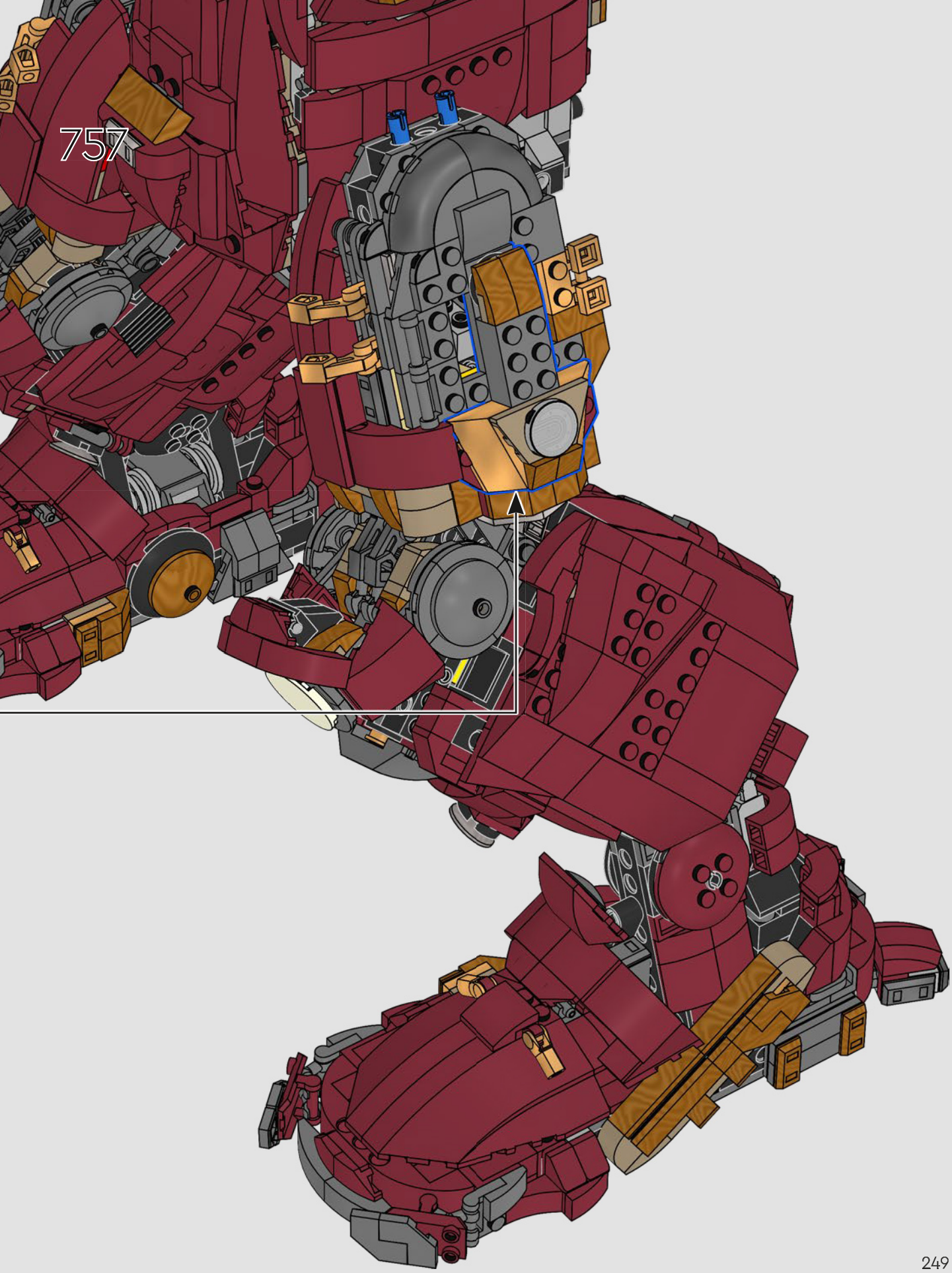
757

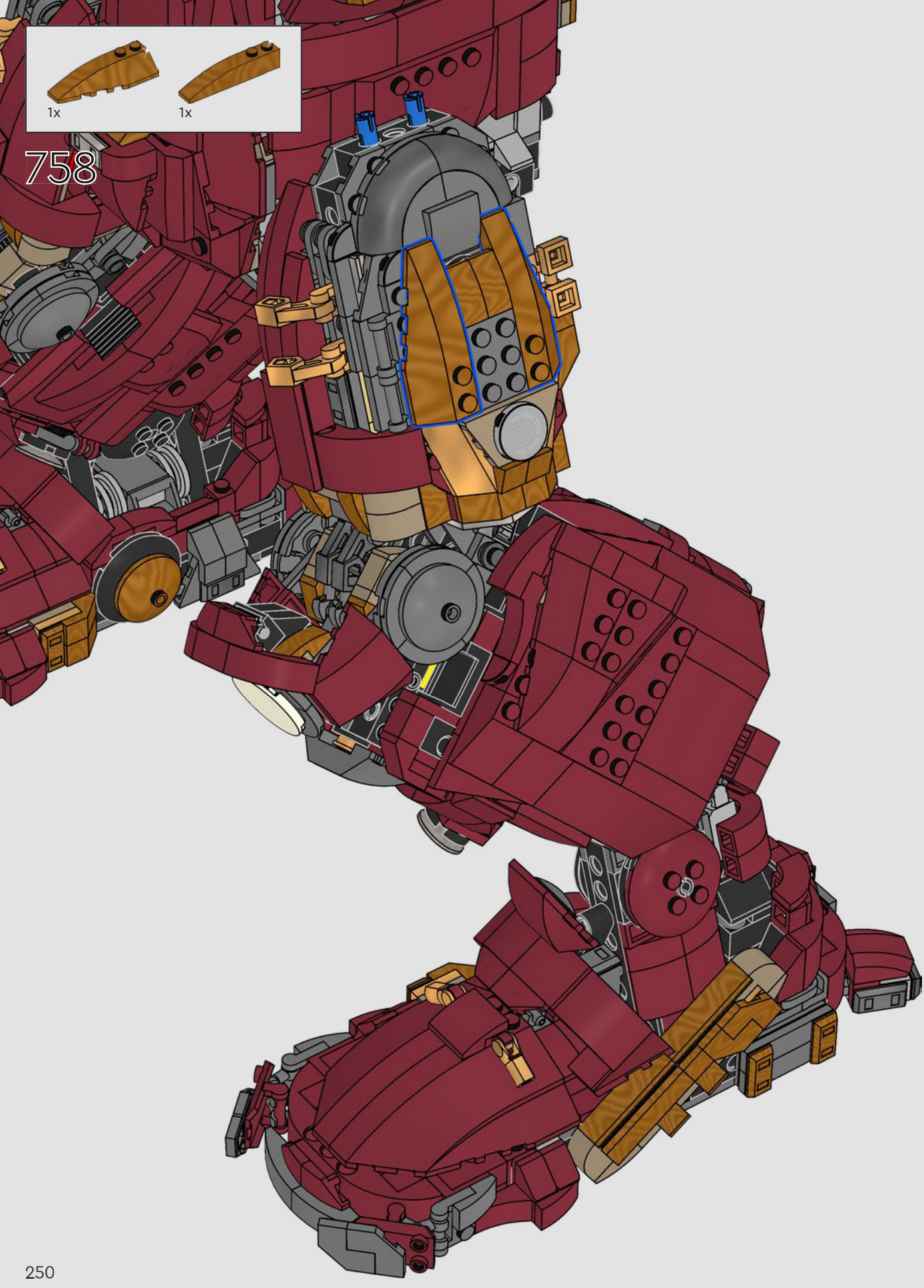
1x
1x
758

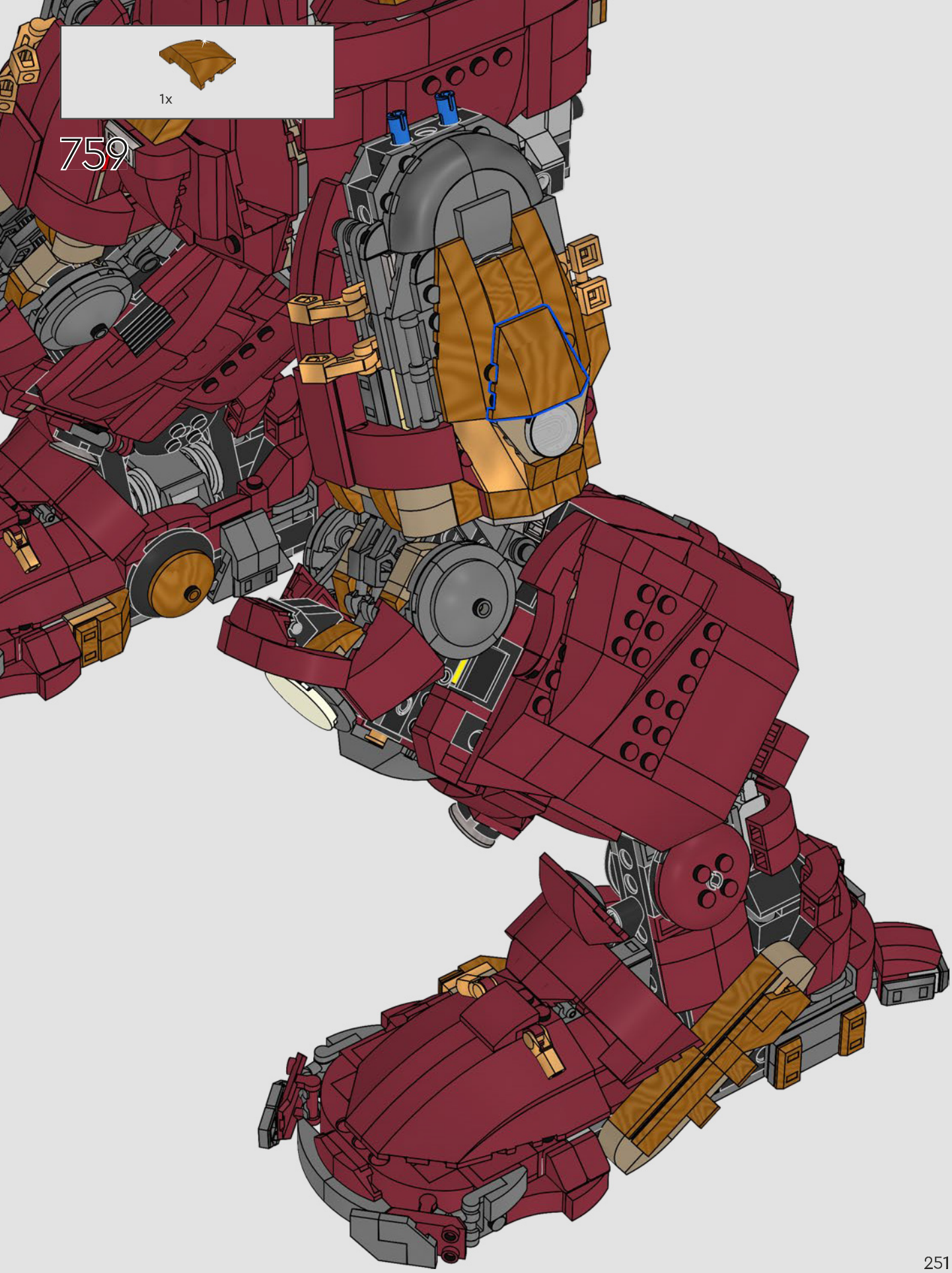
1x
759

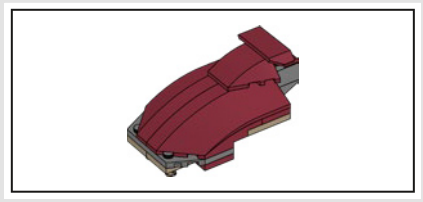

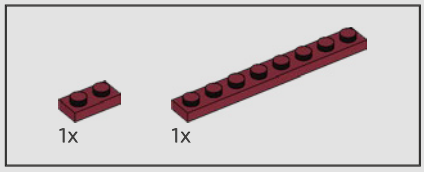

760

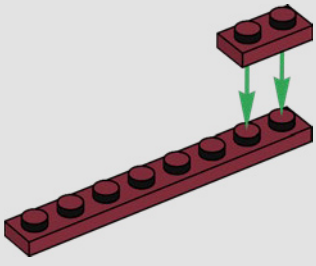

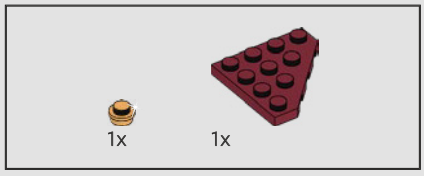

761

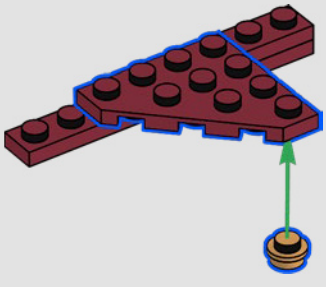

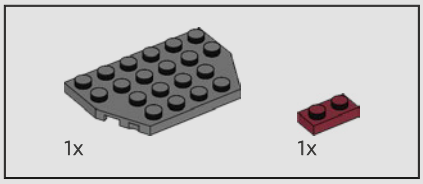

762

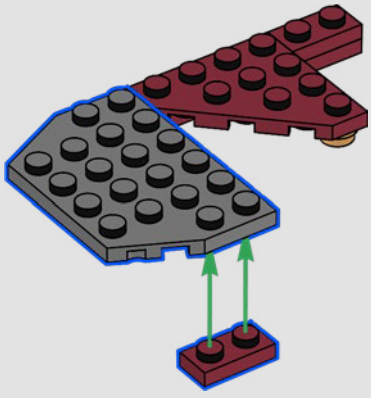

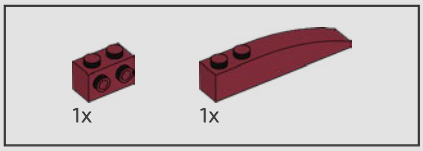

763

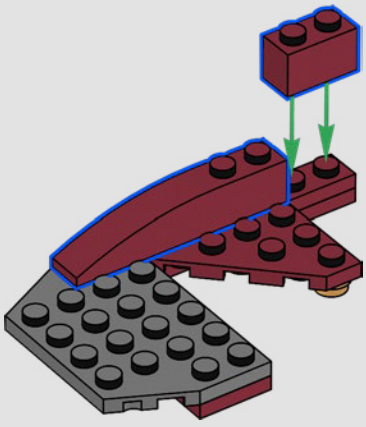

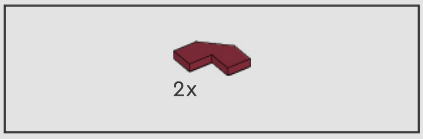

764



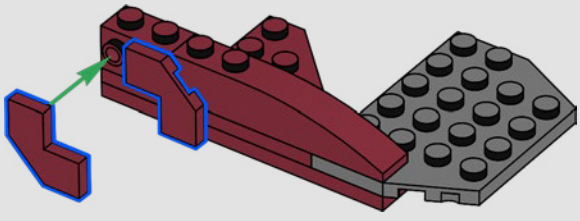

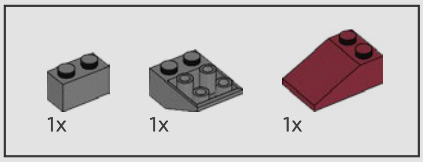

765

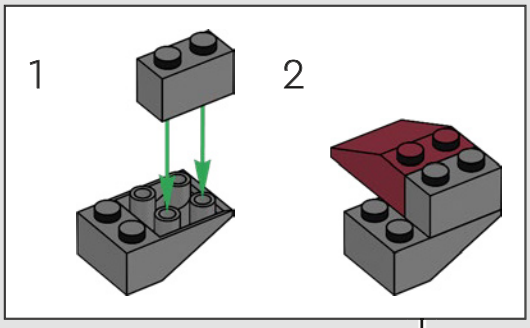



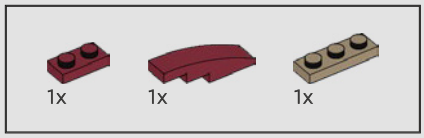

766

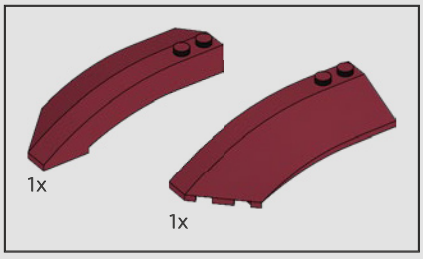

767

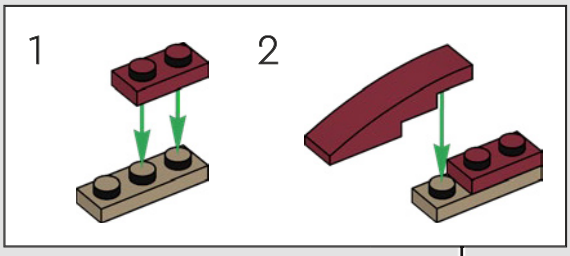

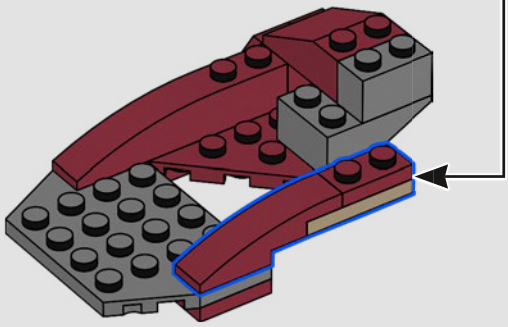

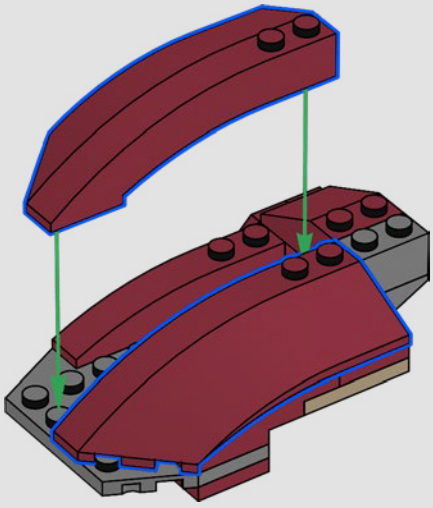

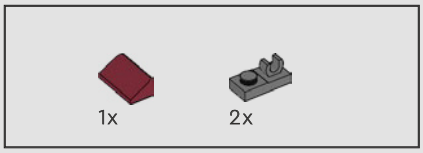

768

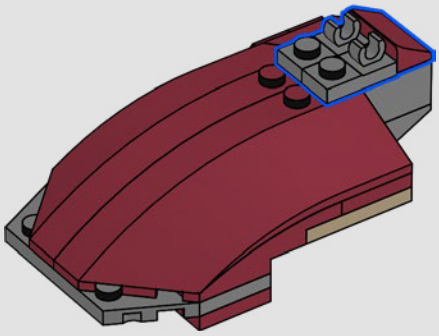

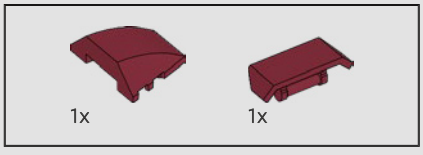

769

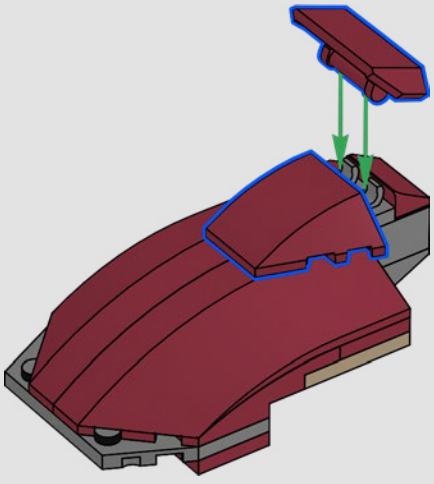

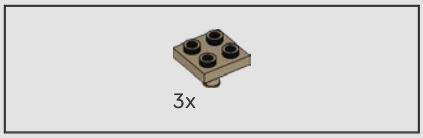

770



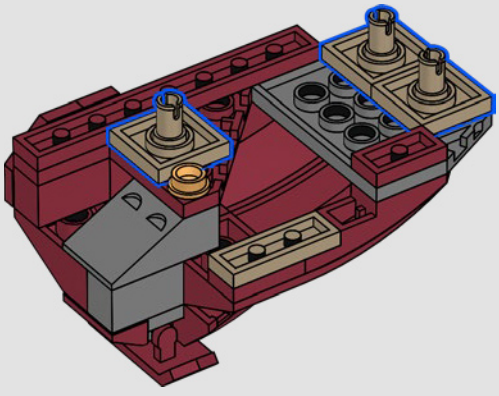

771

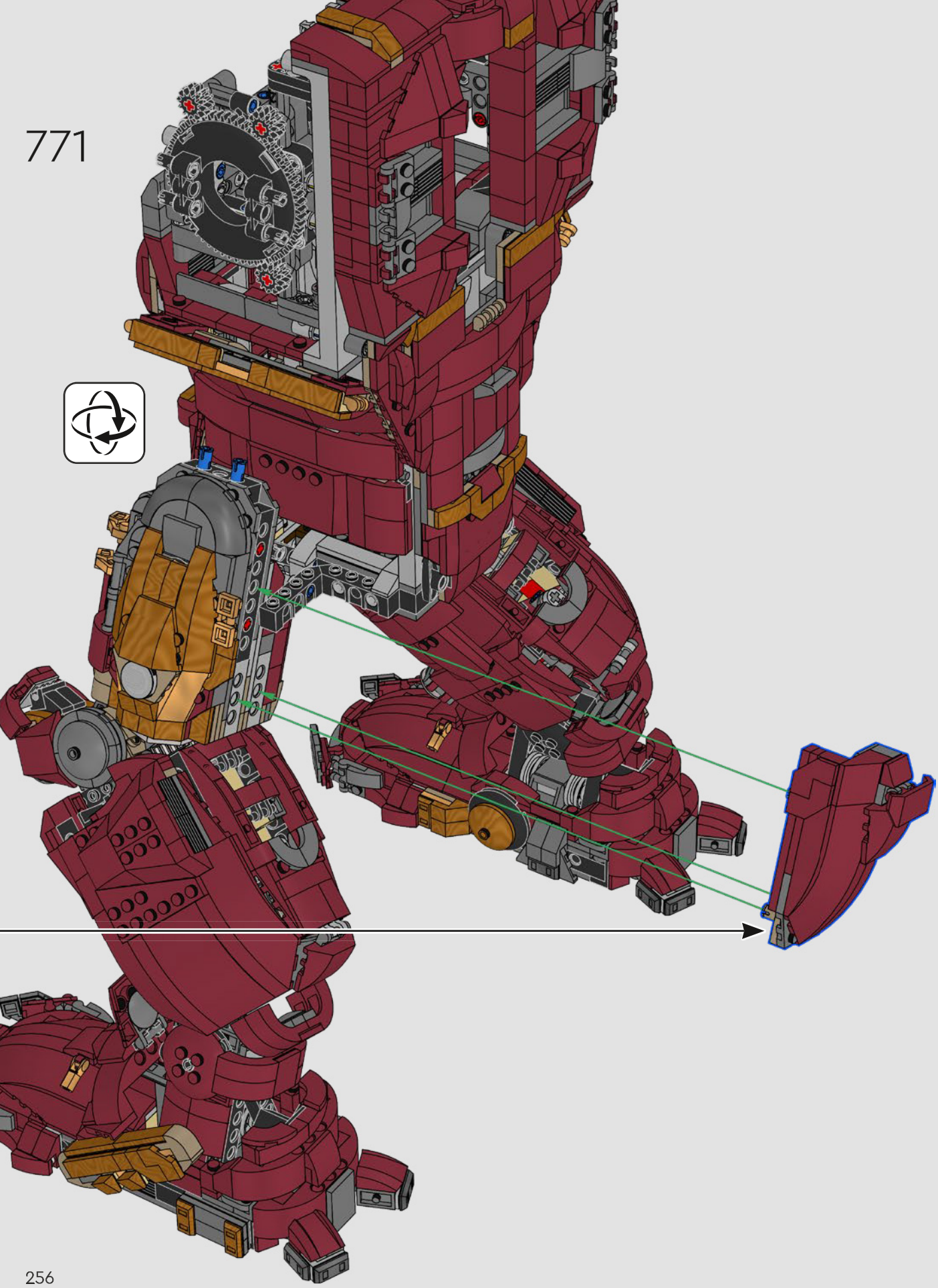

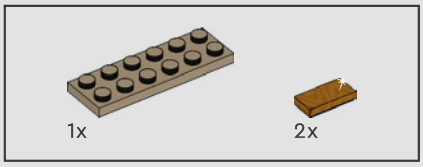

772

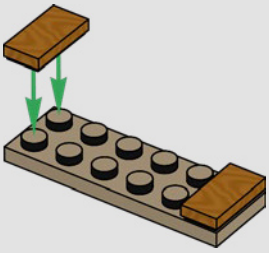



773

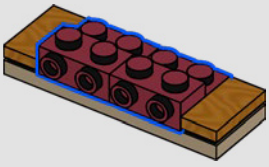



774

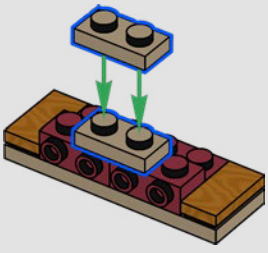

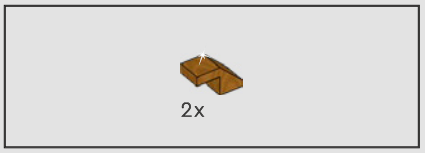

775

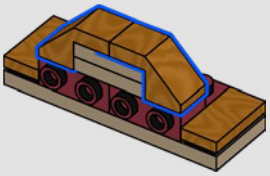



776

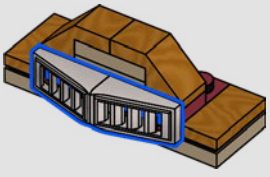

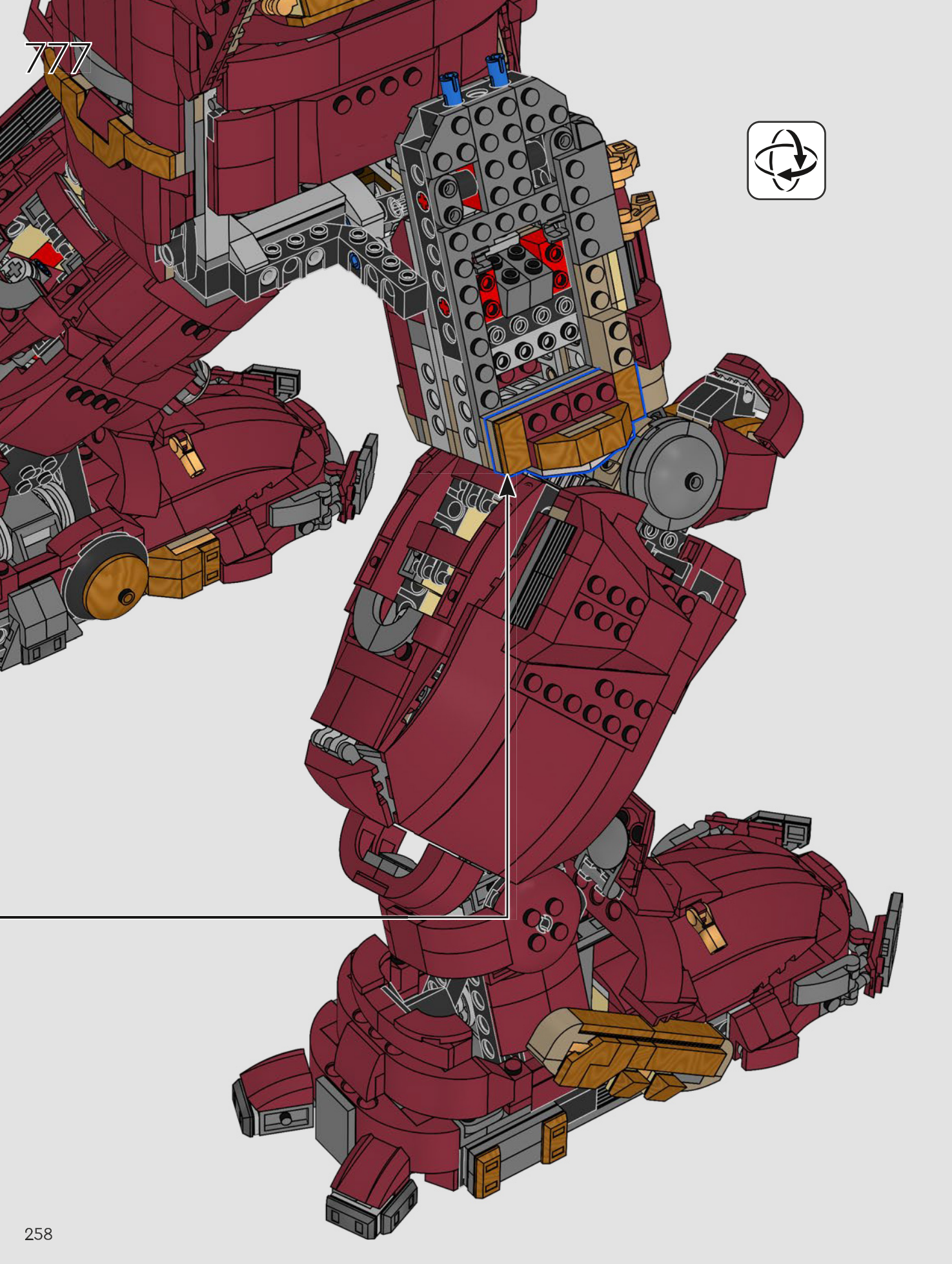

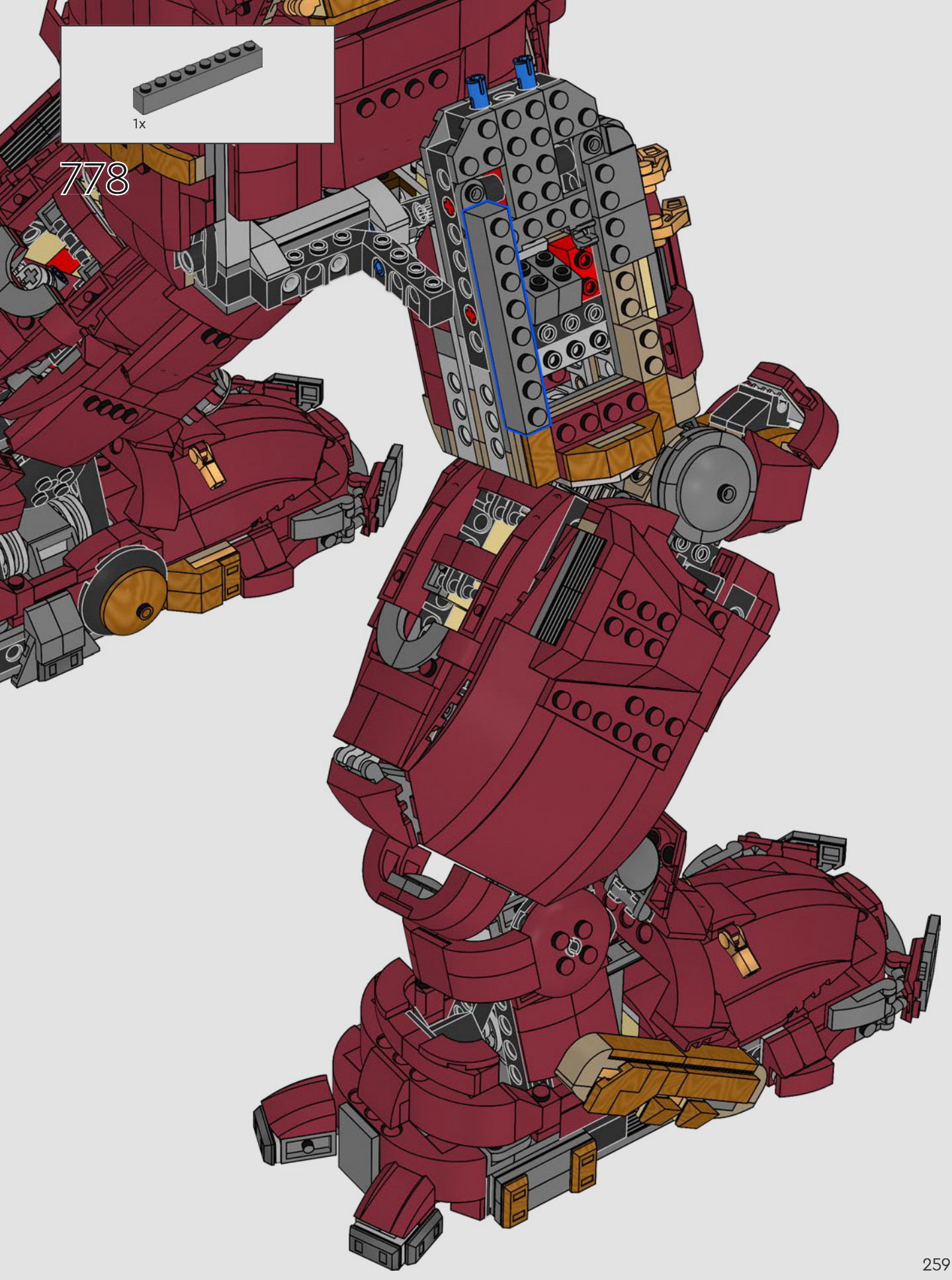
1x
778

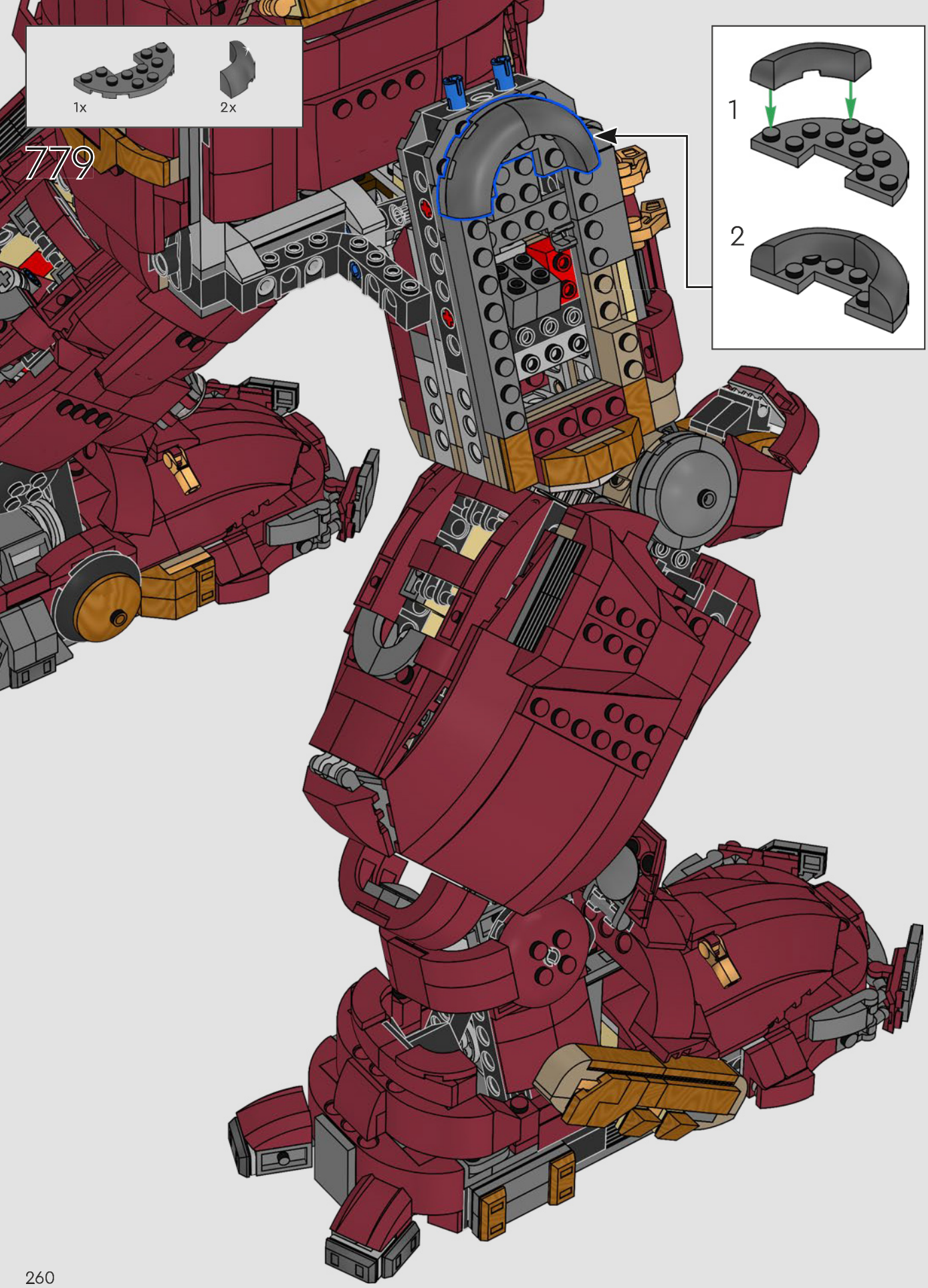
1x
2x
779
1
2

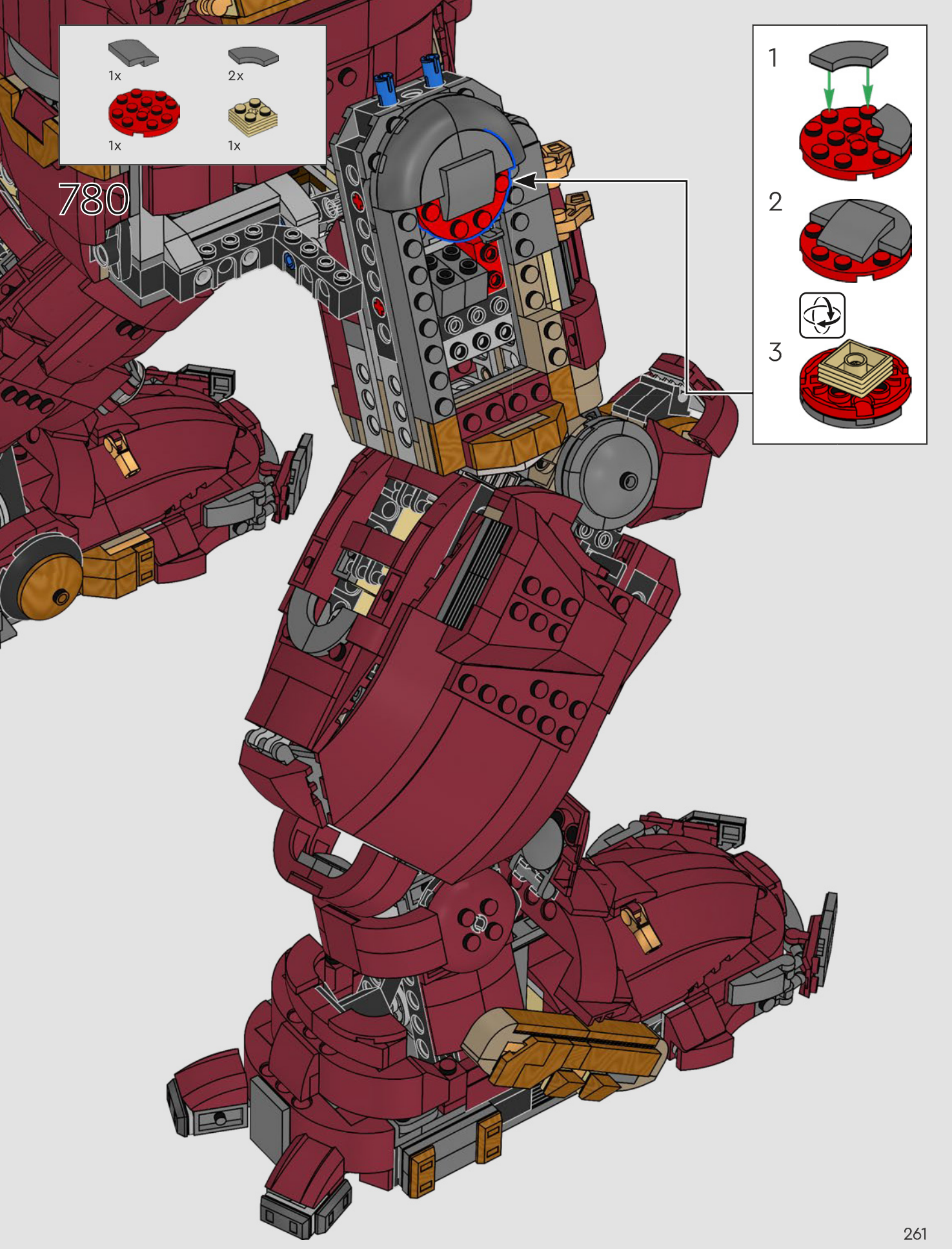
1x
2x
1x
1x
780
1
2
3

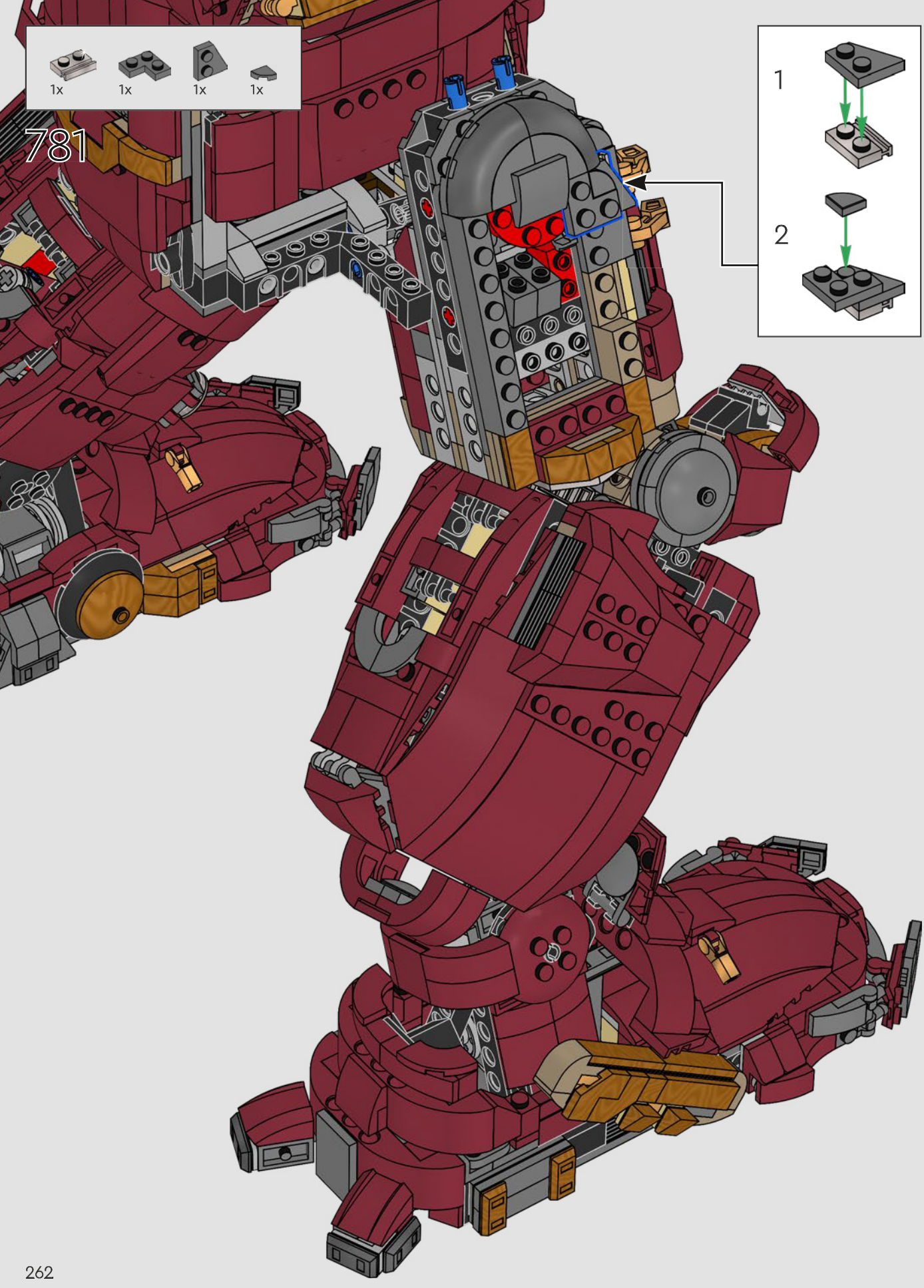
1x
1x
1x
1x
781
1
2

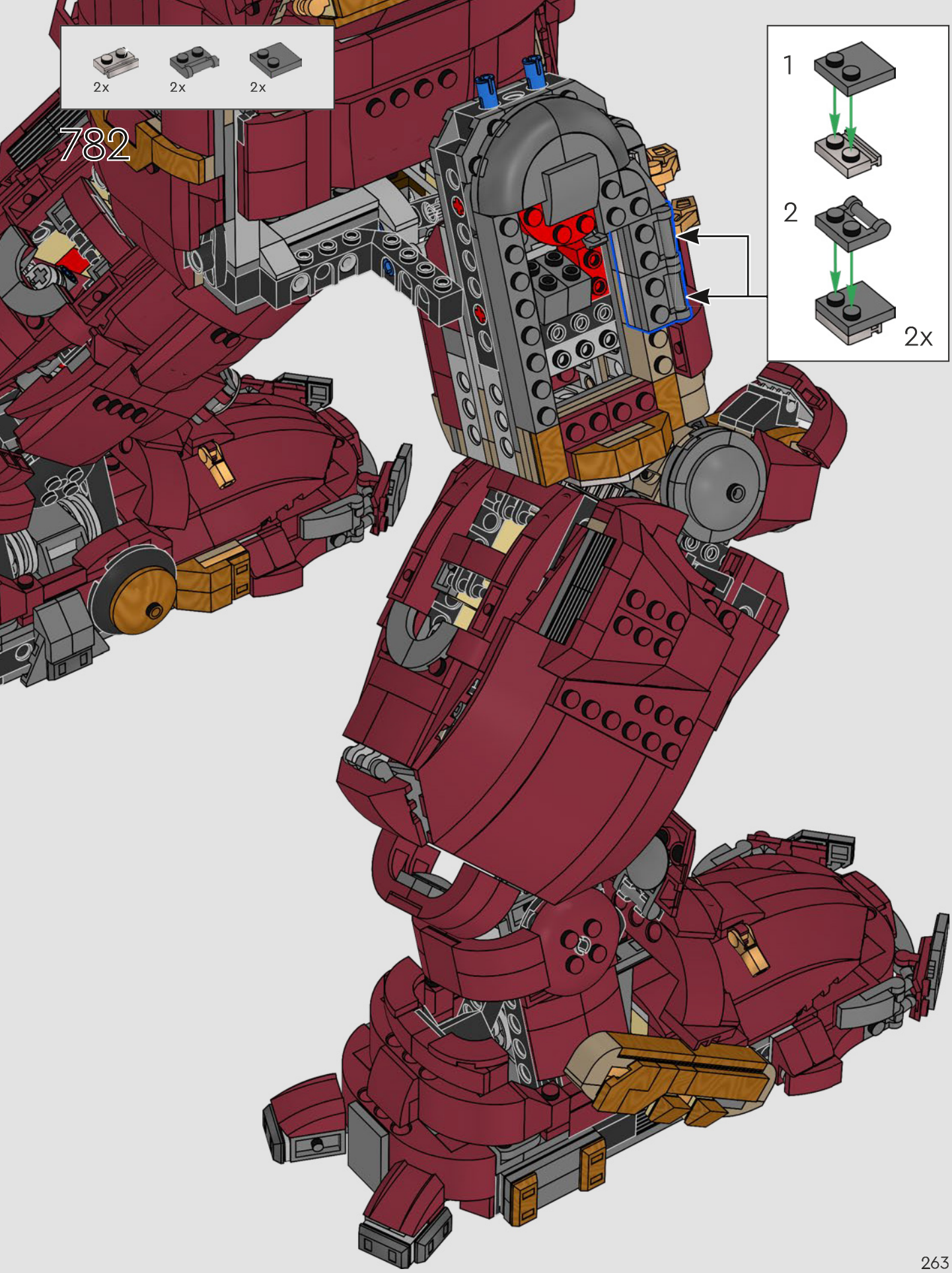
2x
2x
2x
782
1
2
2x

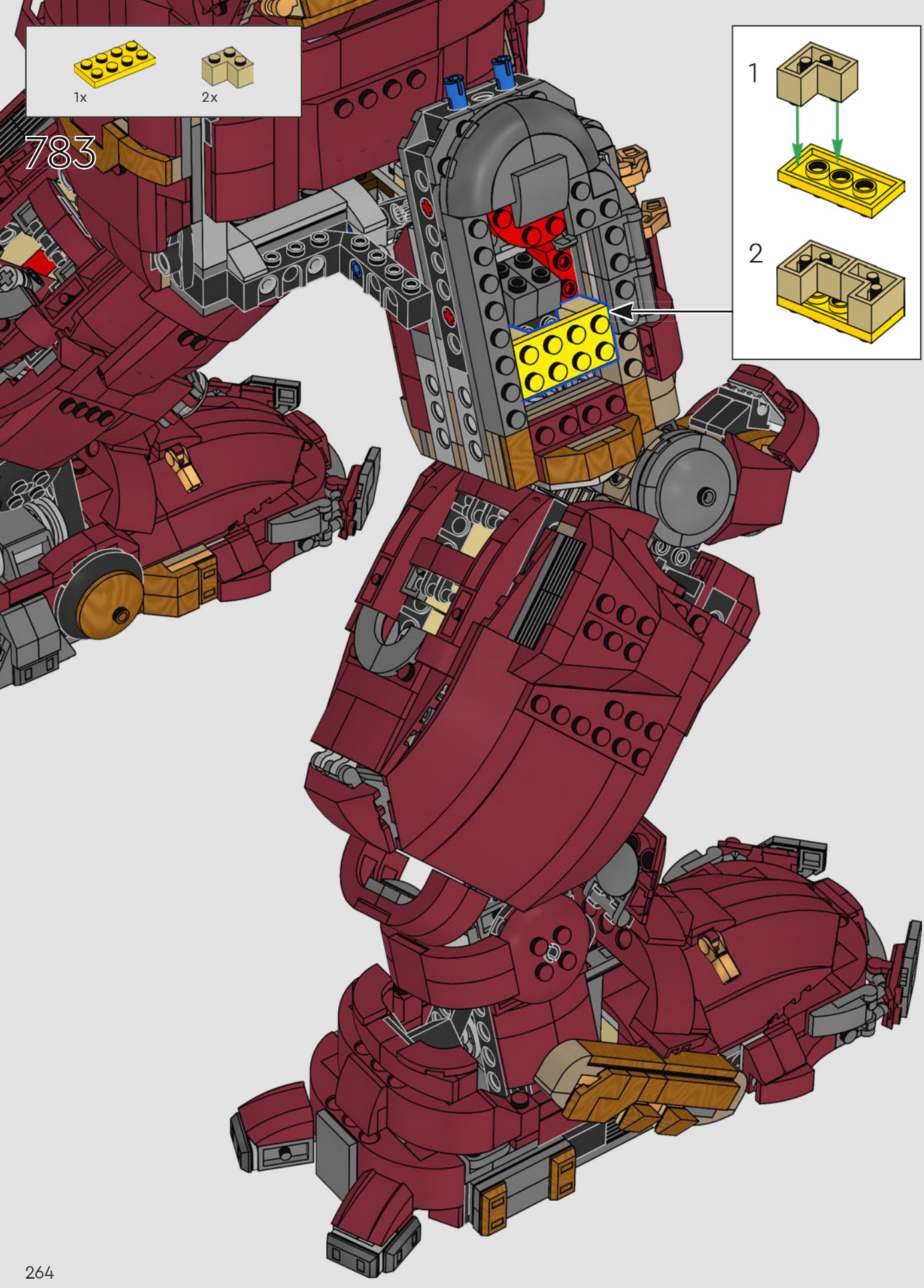
1x
2x
783
1
2

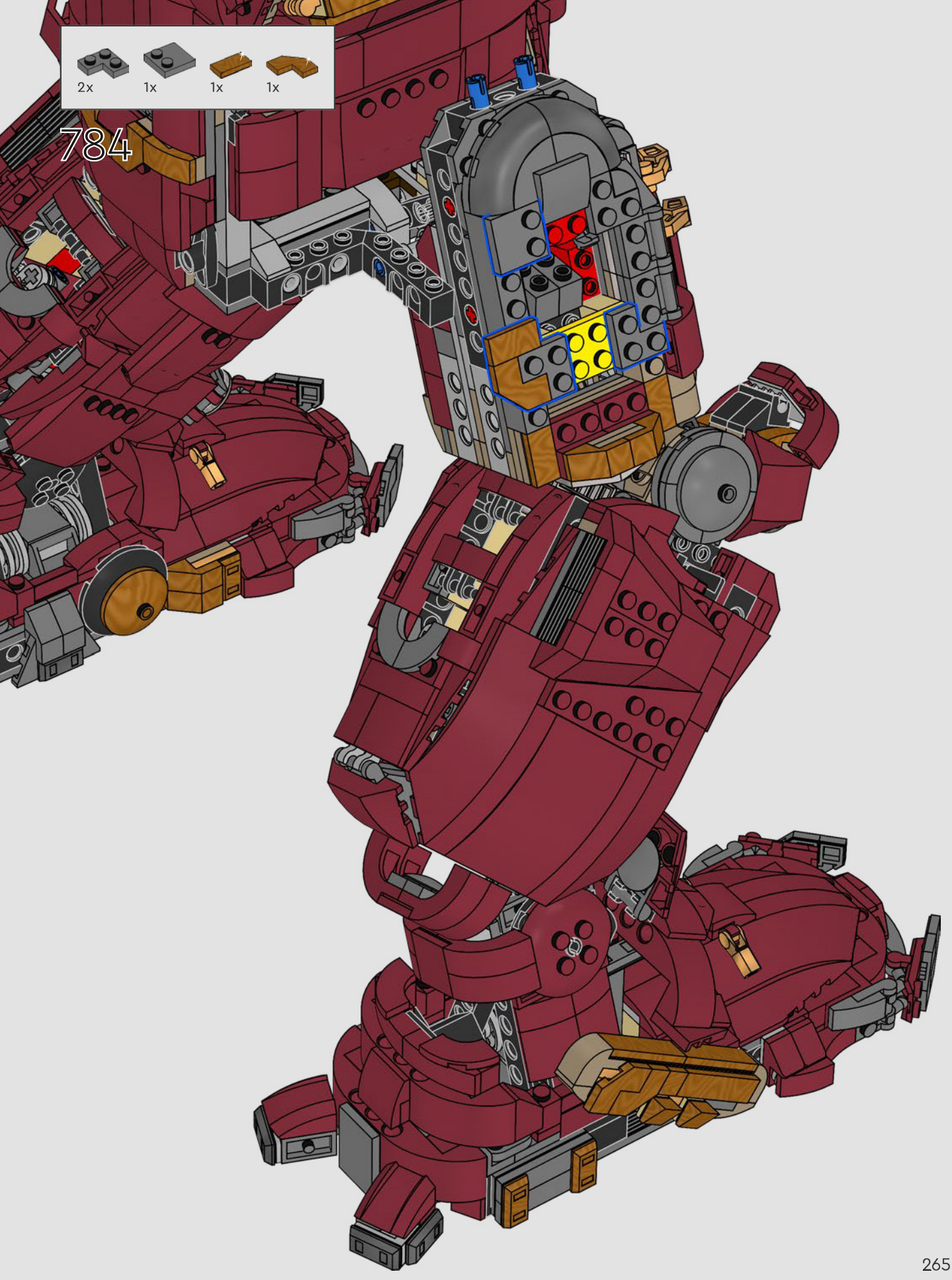
2x
1x
1x
1x
784

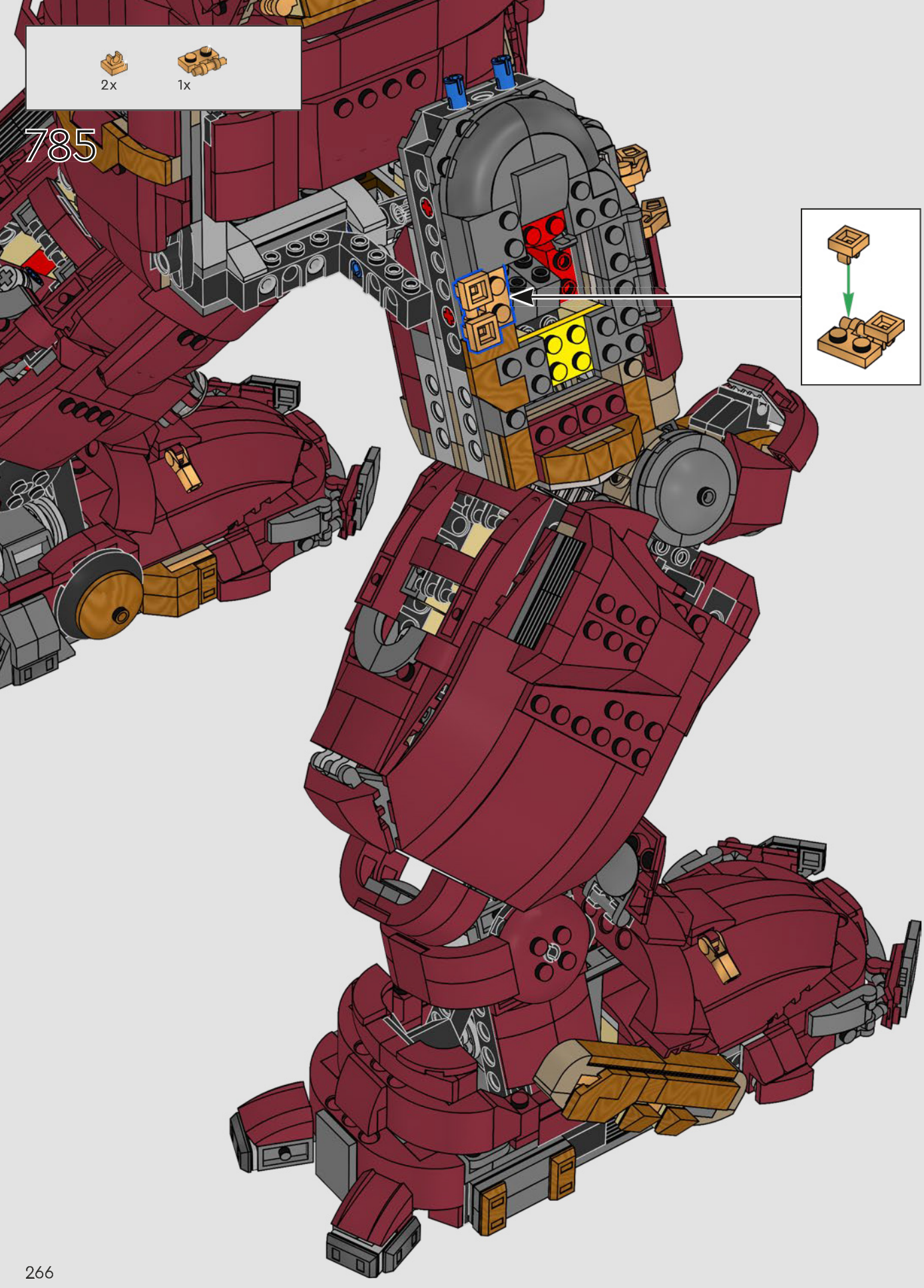
2x
1x
785



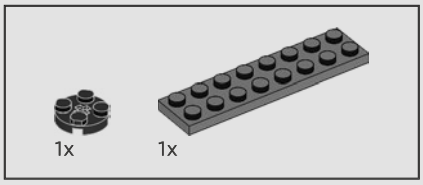

786

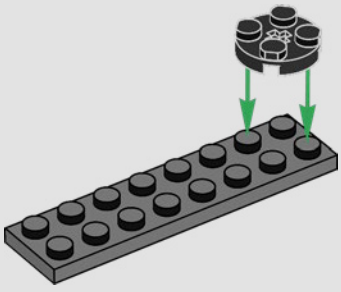

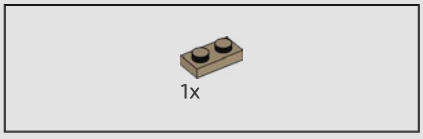

787

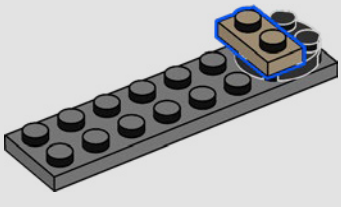



788

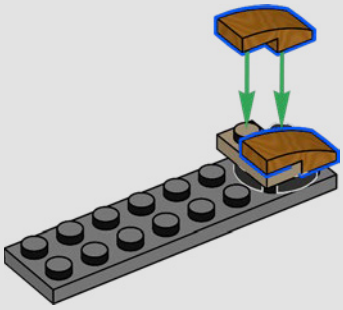

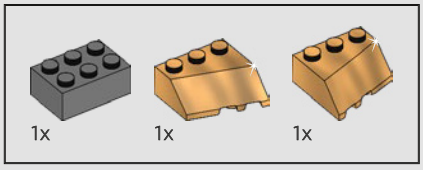

789

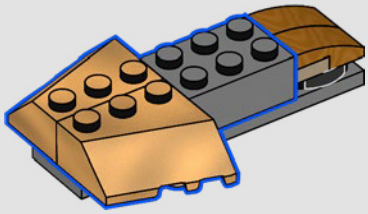



790

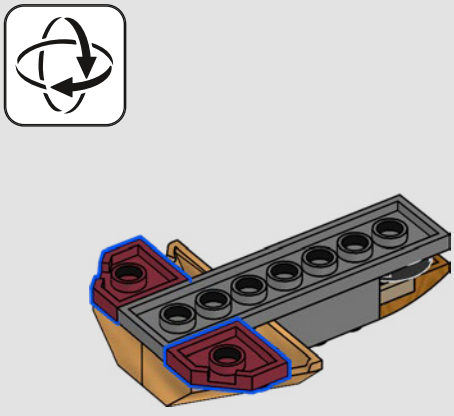

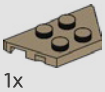

791



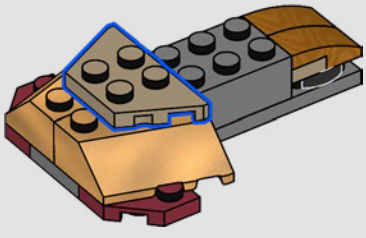

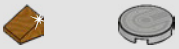

792

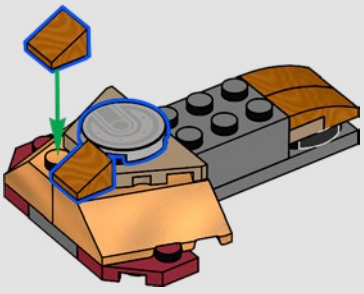

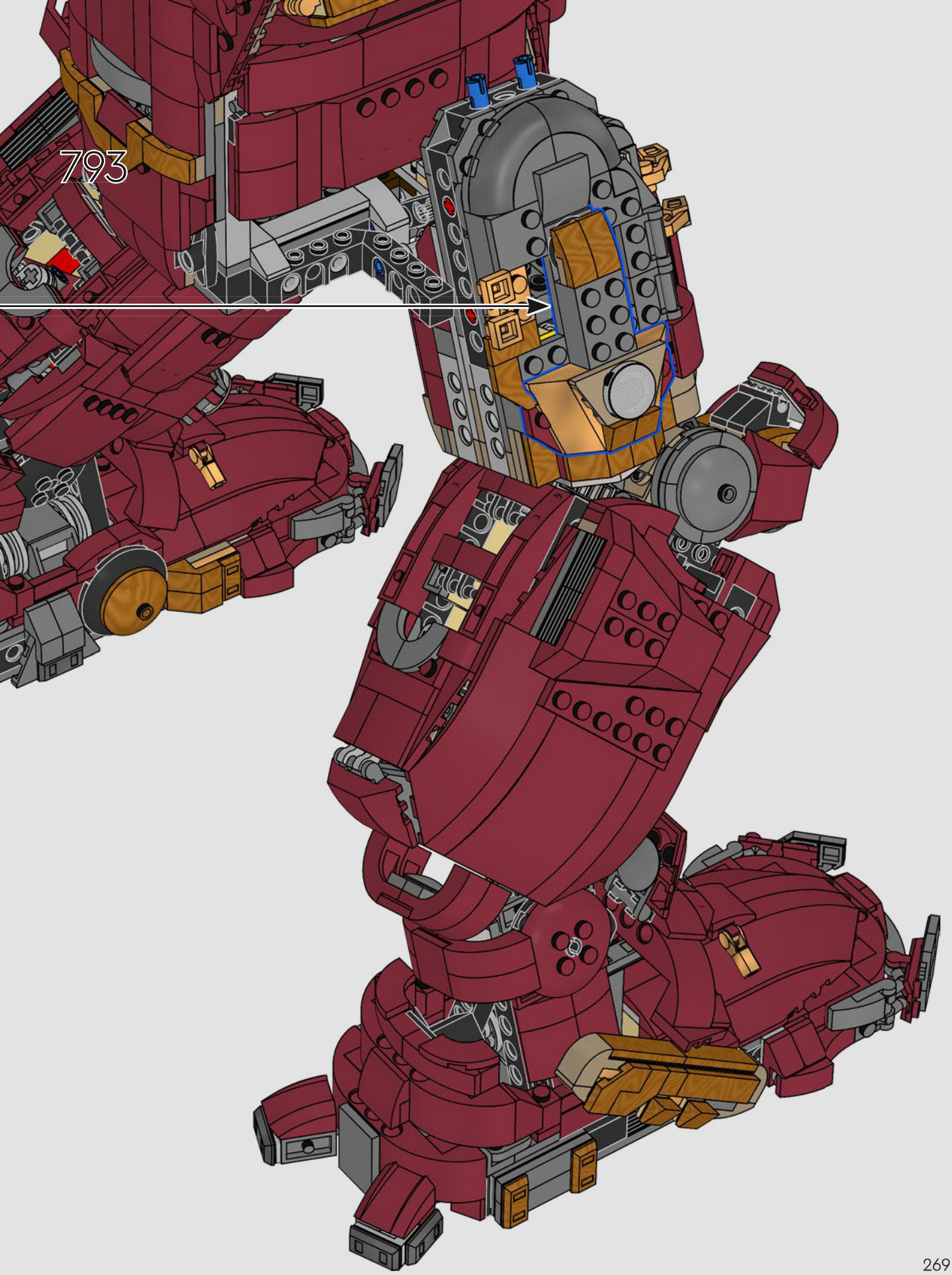
793

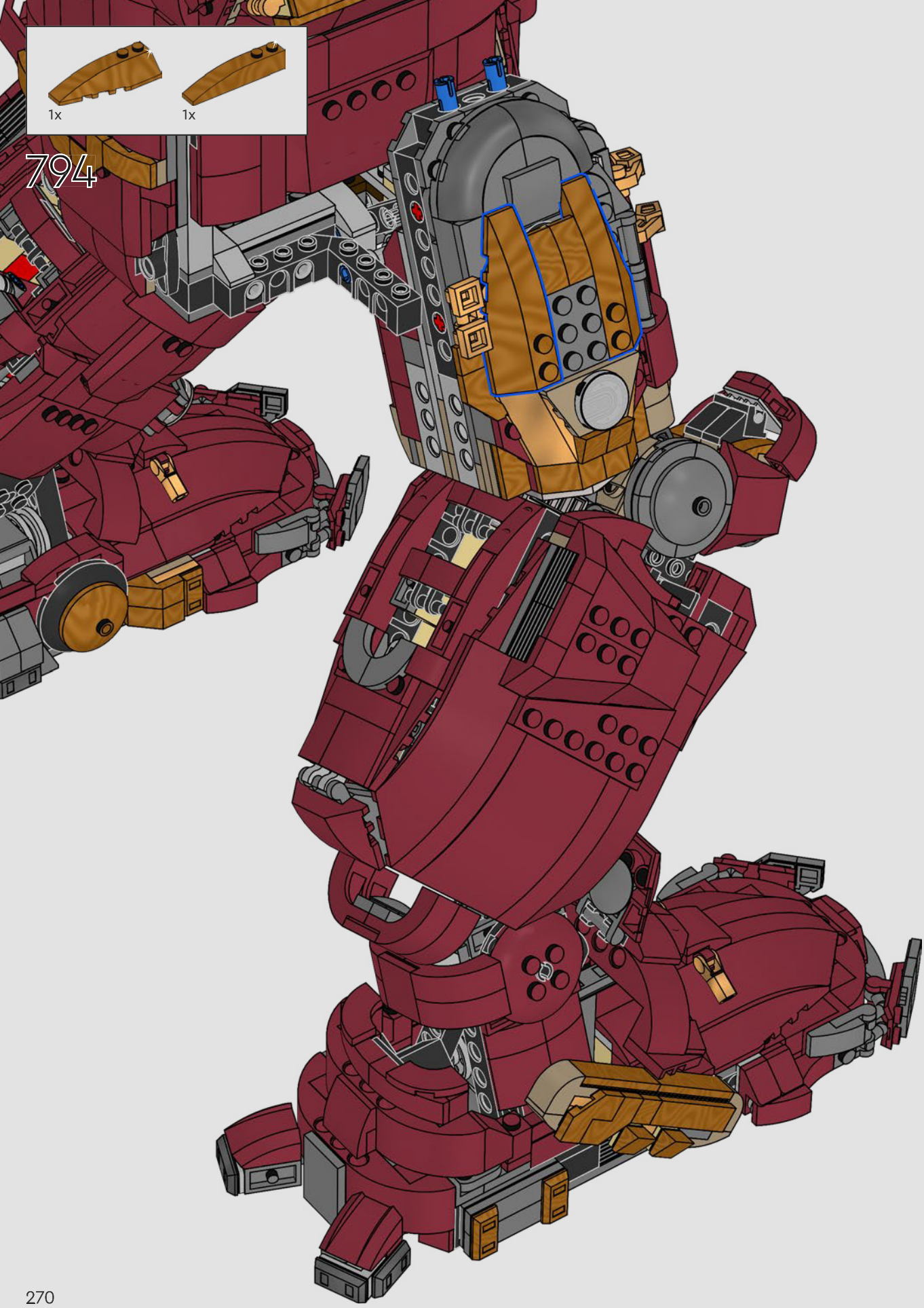
1x
1x
794

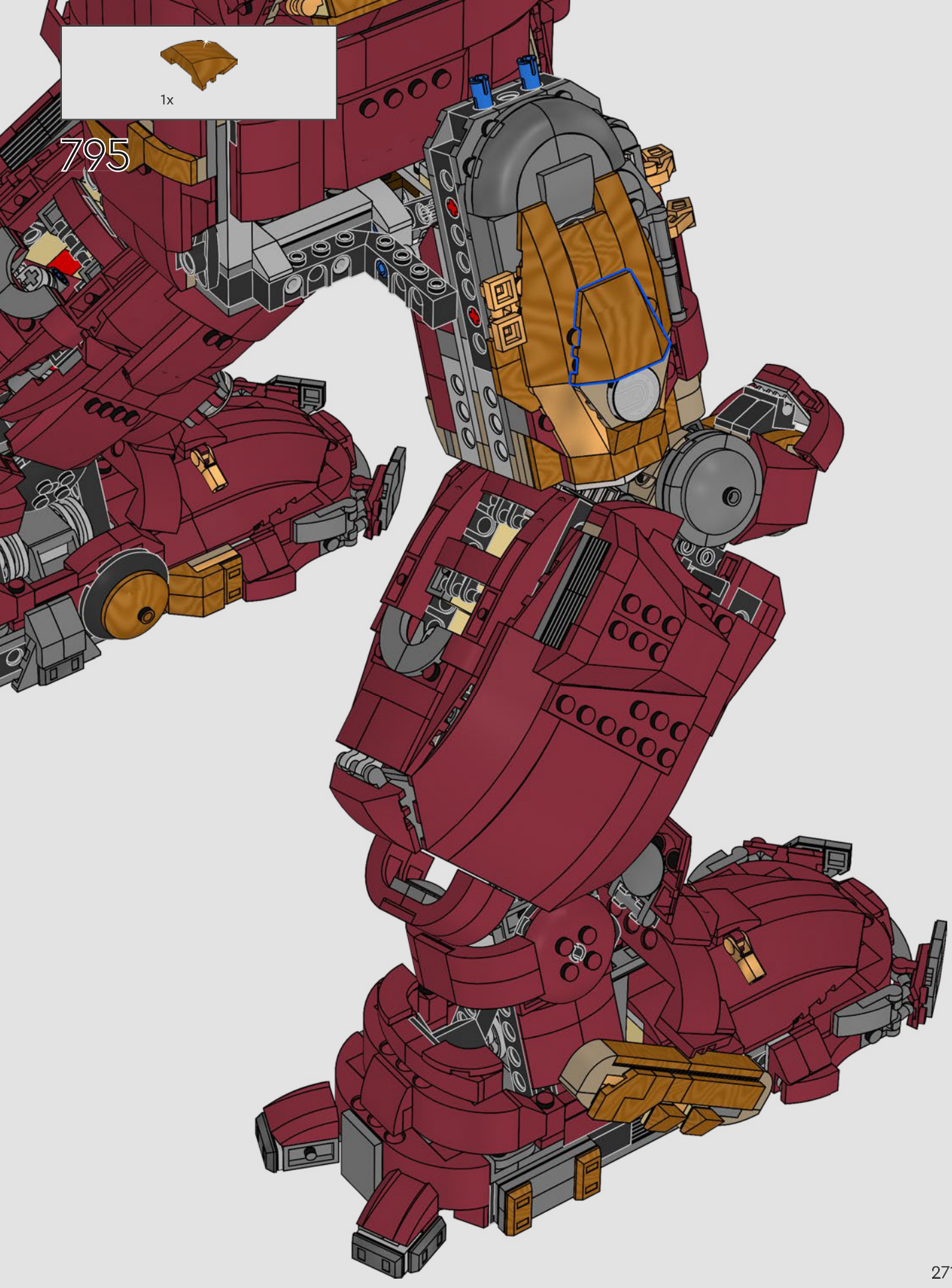
1x
795

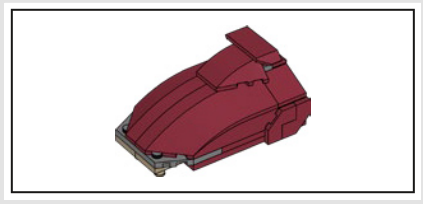

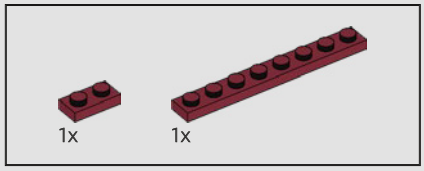

796

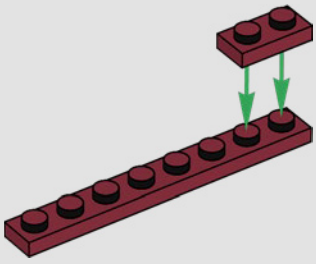

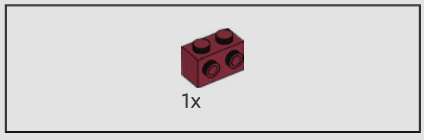

797

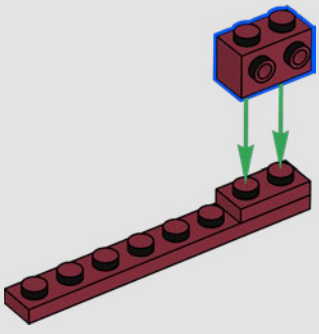

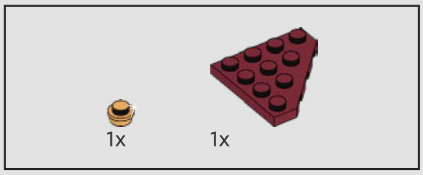

798

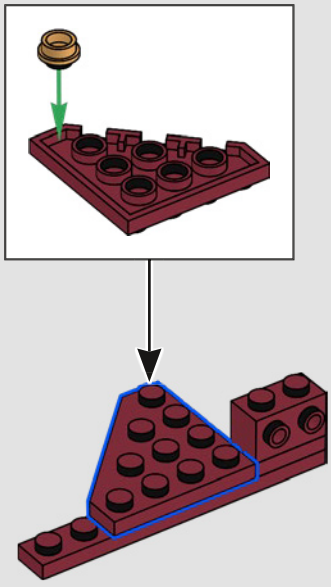

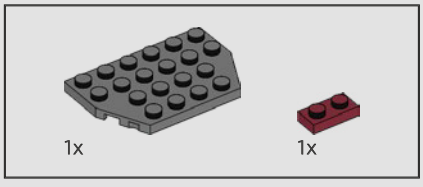

799

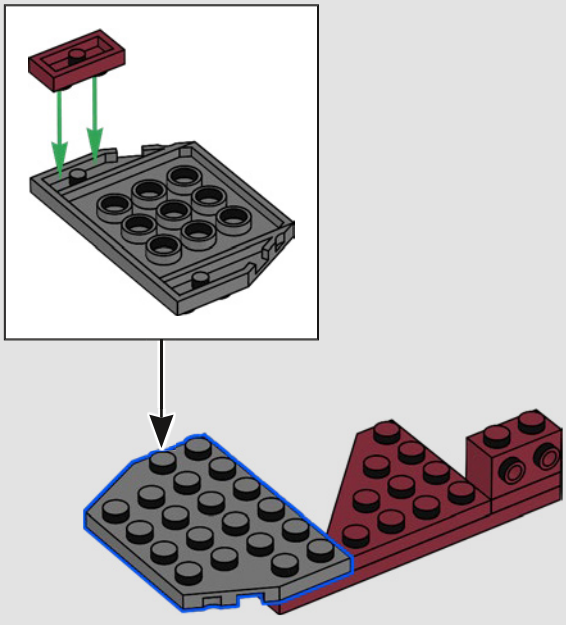

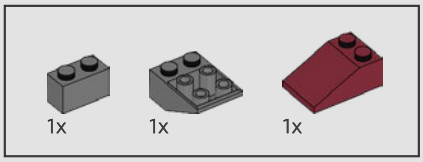

800

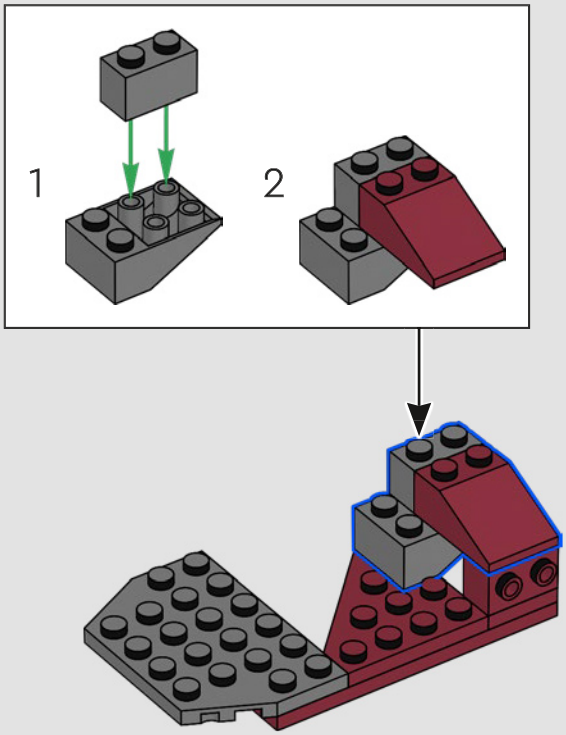

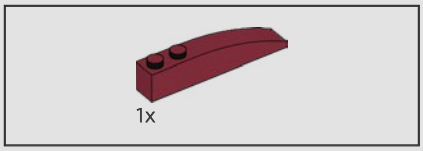

801

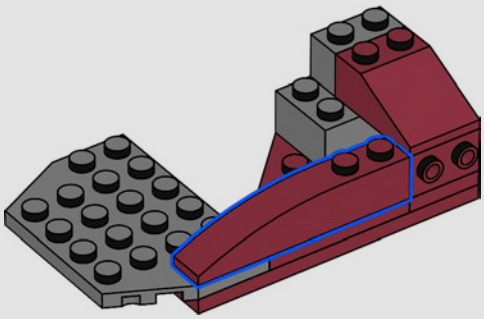

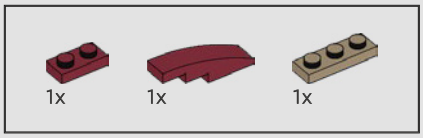

802

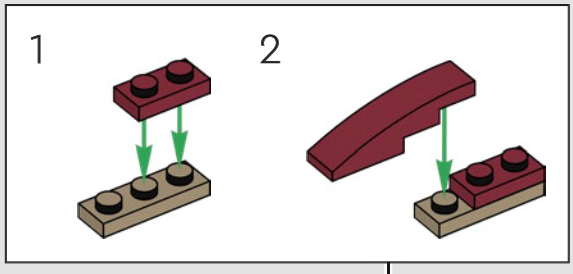

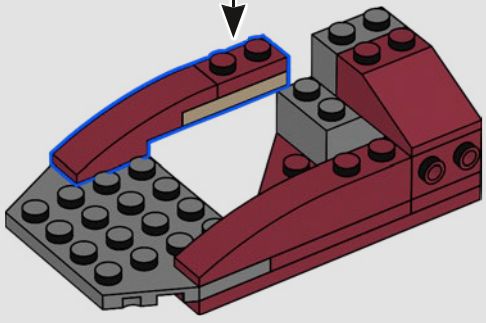

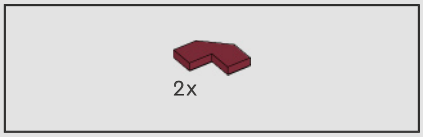

803

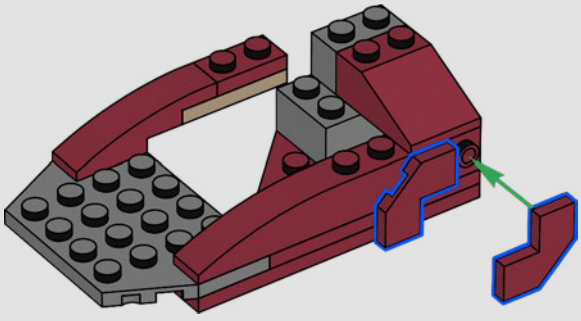

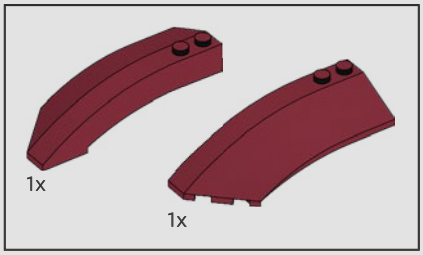

804

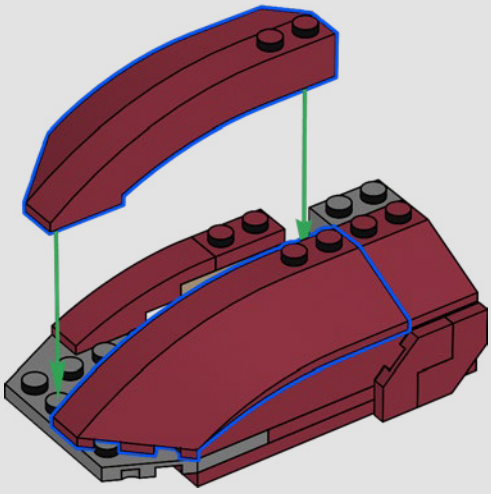

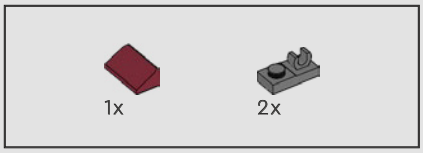

805

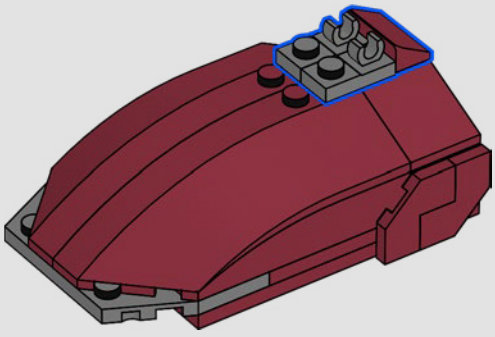

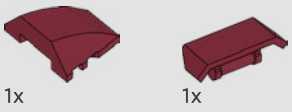

806

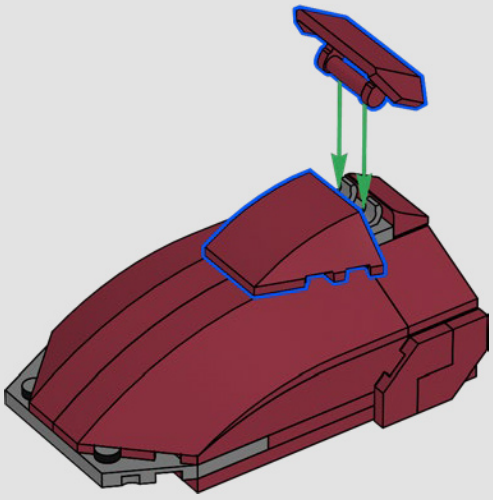



807

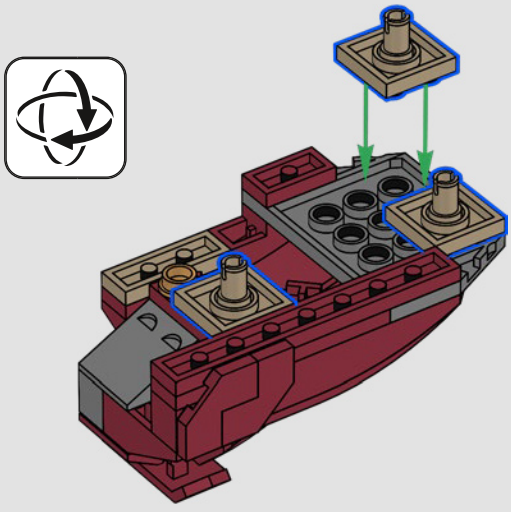

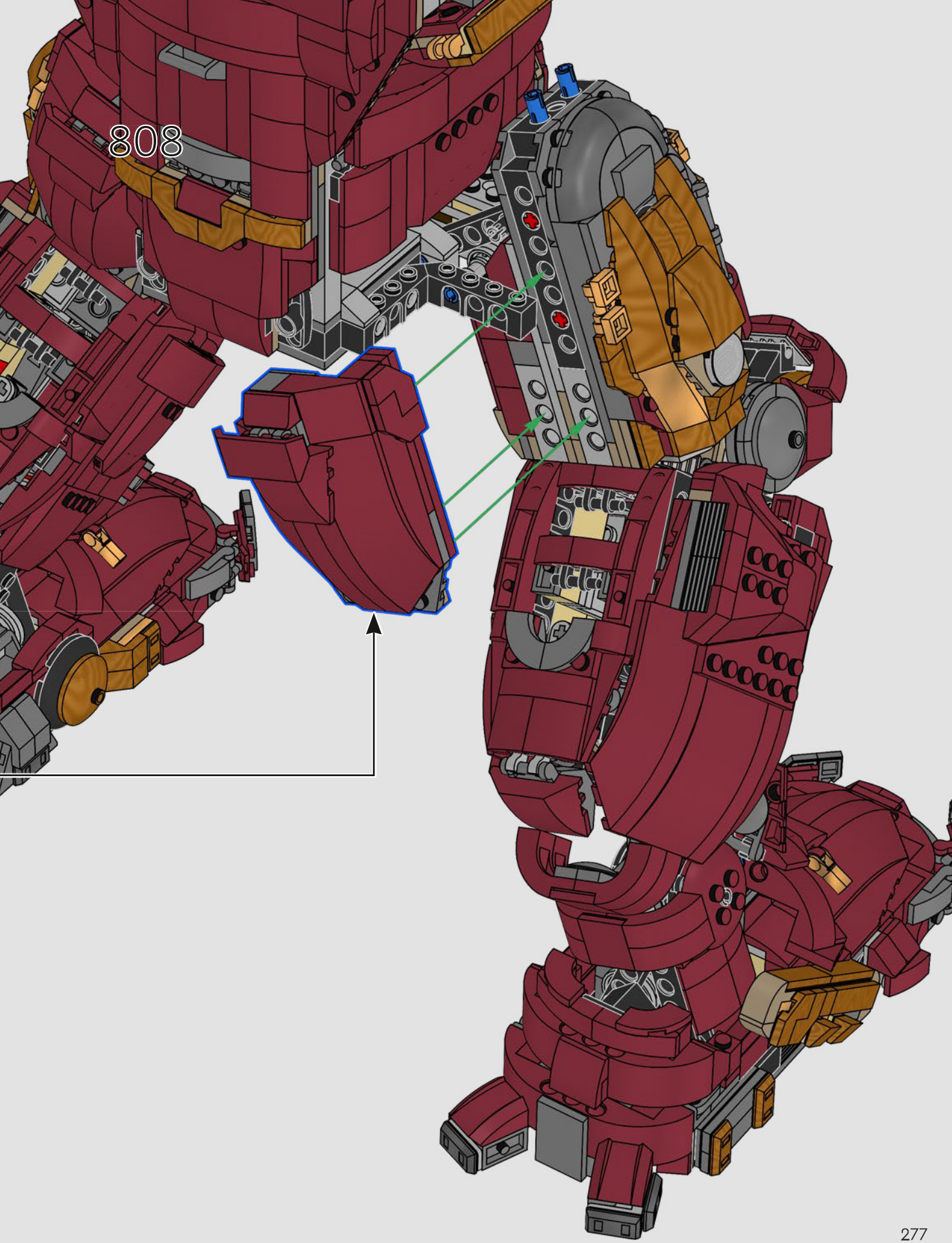
808

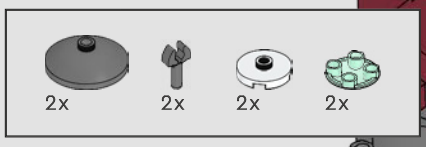

809

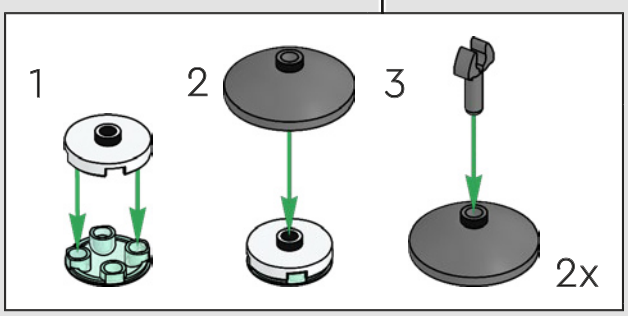

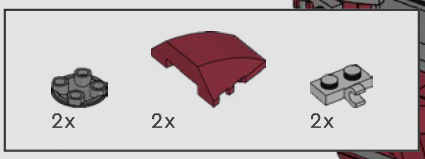

810

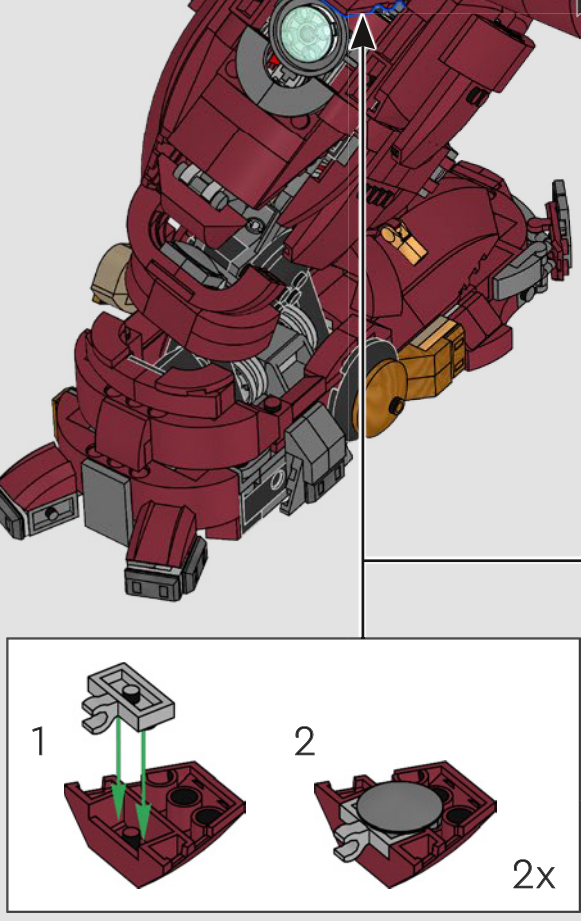

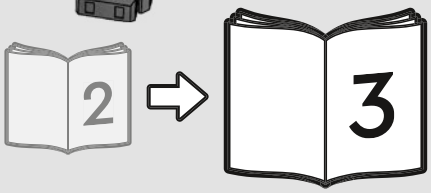

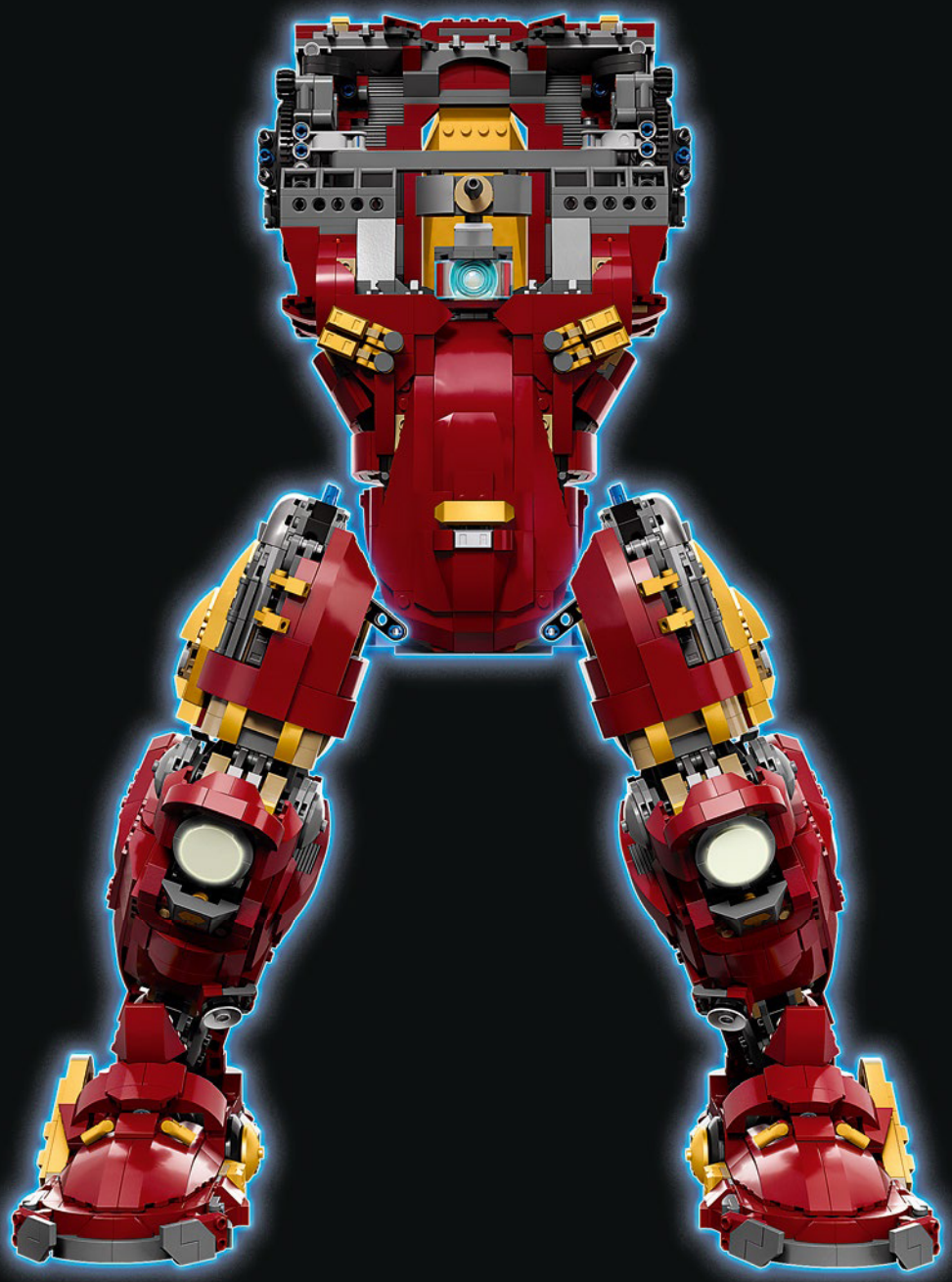

LEGO and the LEGO logo are trademarks of the LEGO Group. ©2022 The LEGO Group.
© 2022 MARVEL

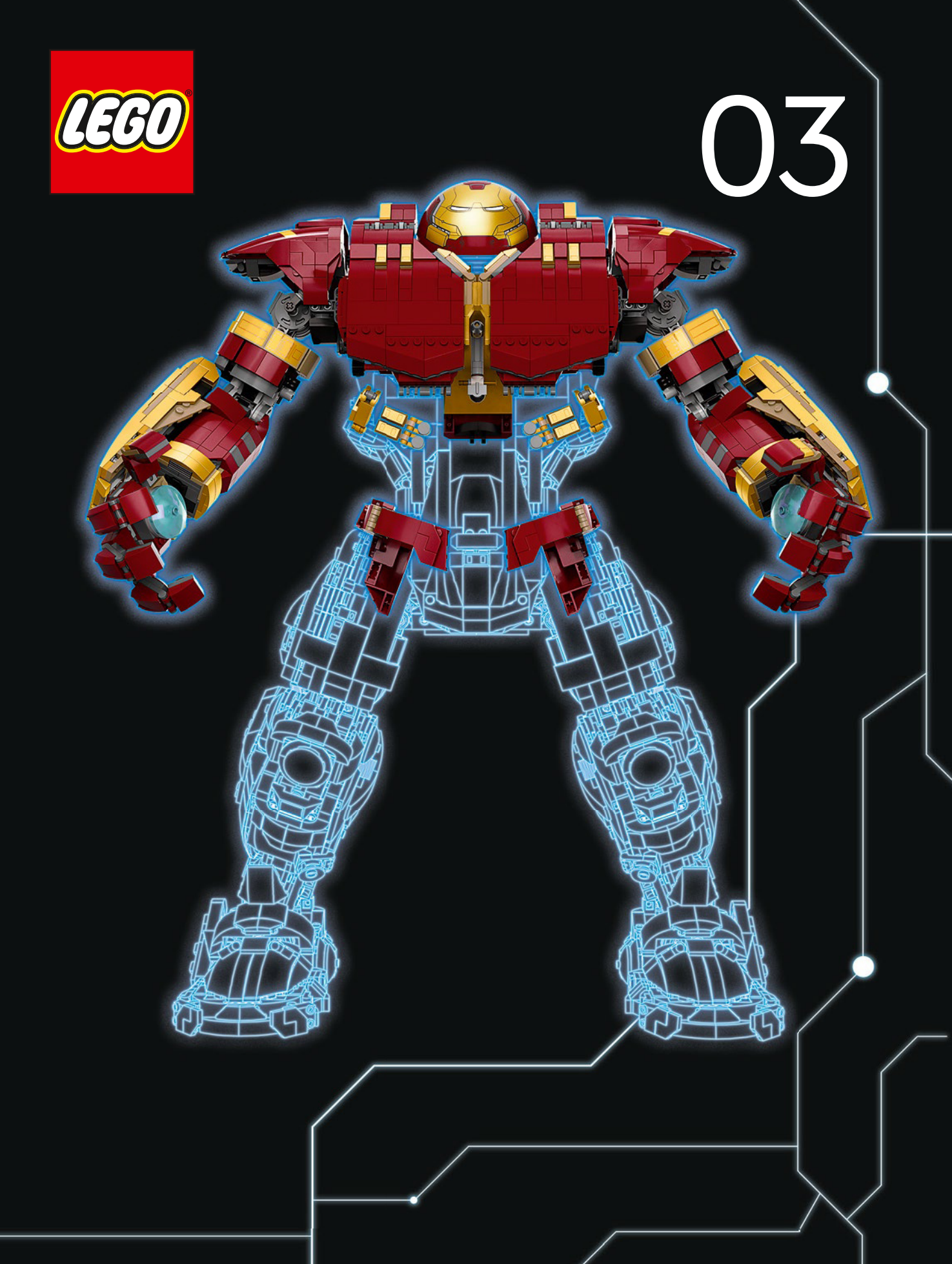
LEGO
03


17
18
19
20
21

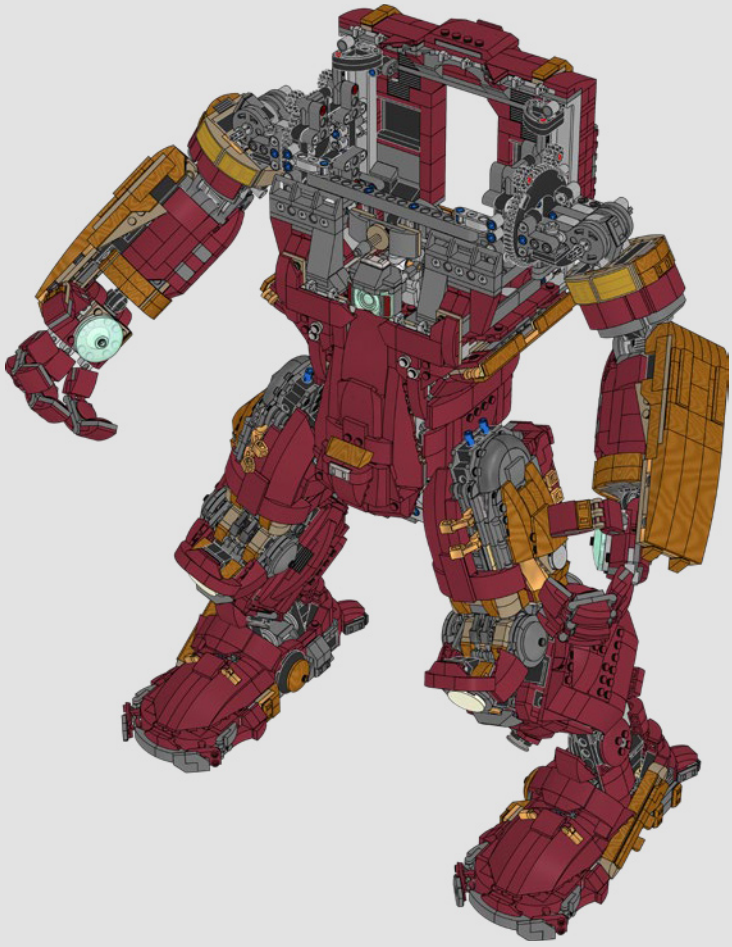


22
23
24
25


INFINITY SAGA
IRON MAN
MARK 44: HULKBUSTER



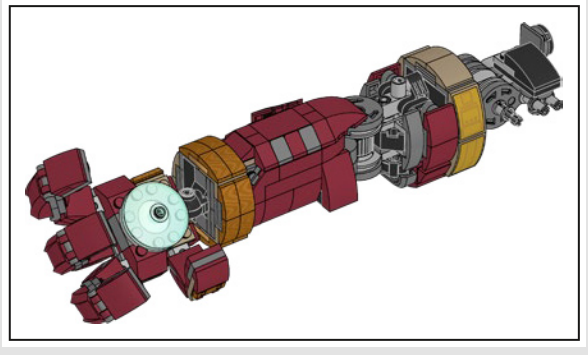

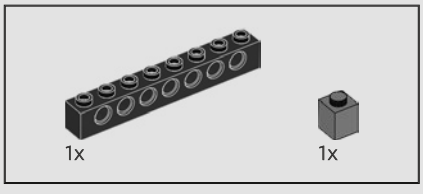

811

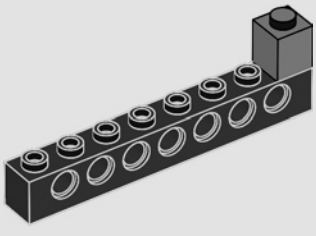

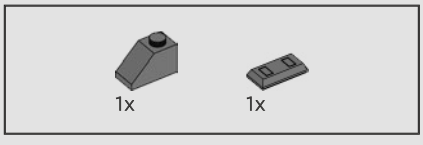

812

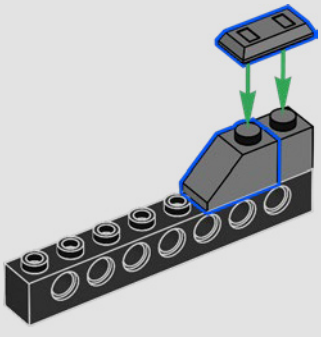

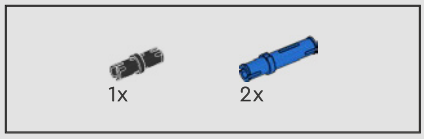
1x
2x

813

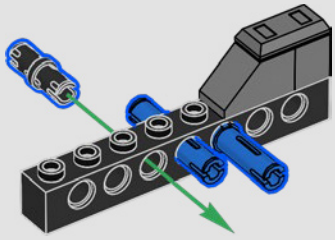

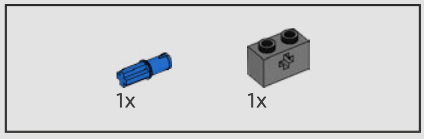
1x
1x

814

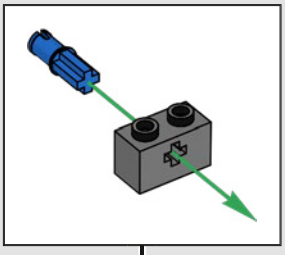

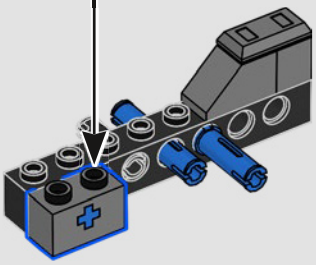

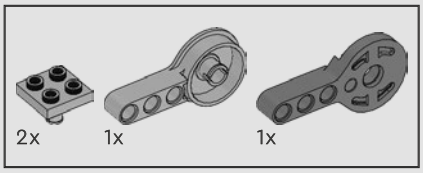
2x
1x
1x

815

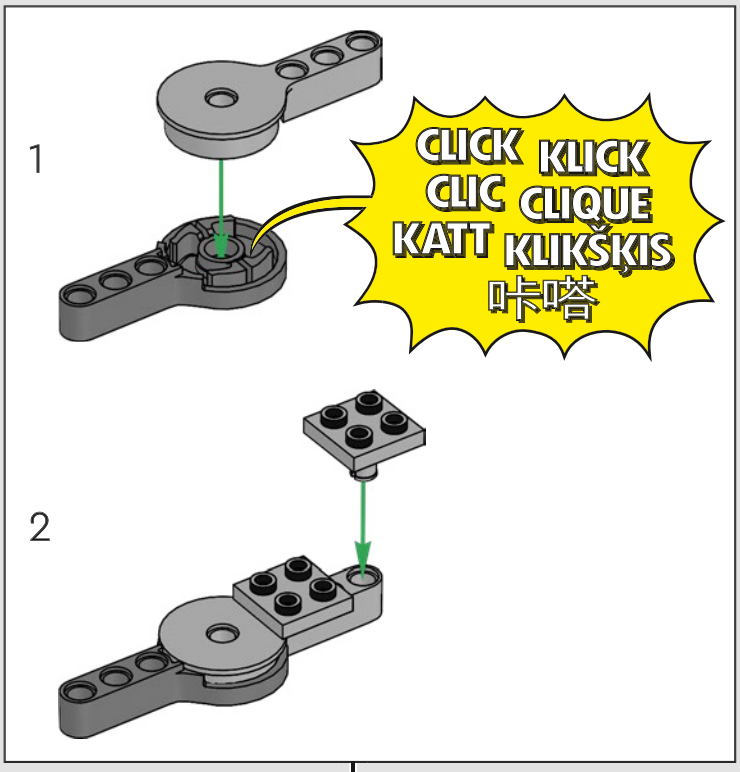
1
CLICK KLICK
CLIC CLIQUE
KATT KLIKŠĶIS
咔嗒
2

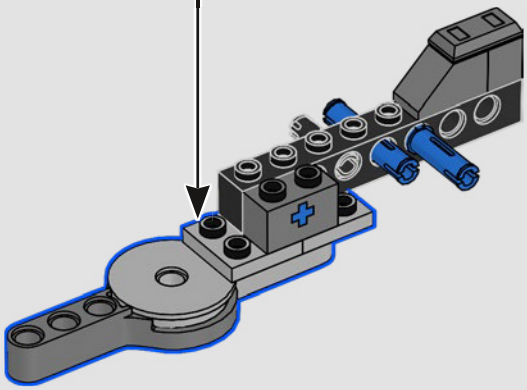

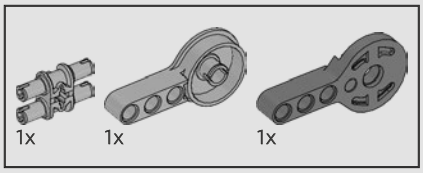

816

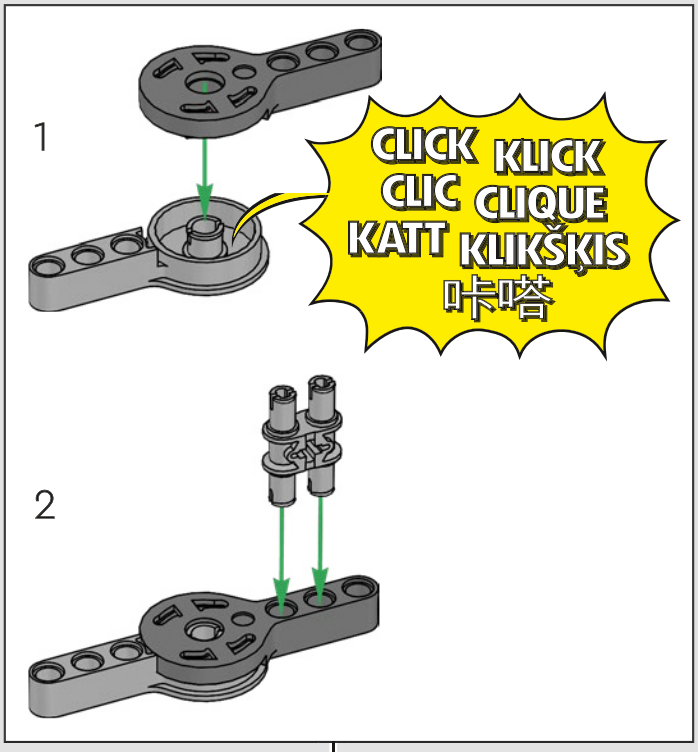

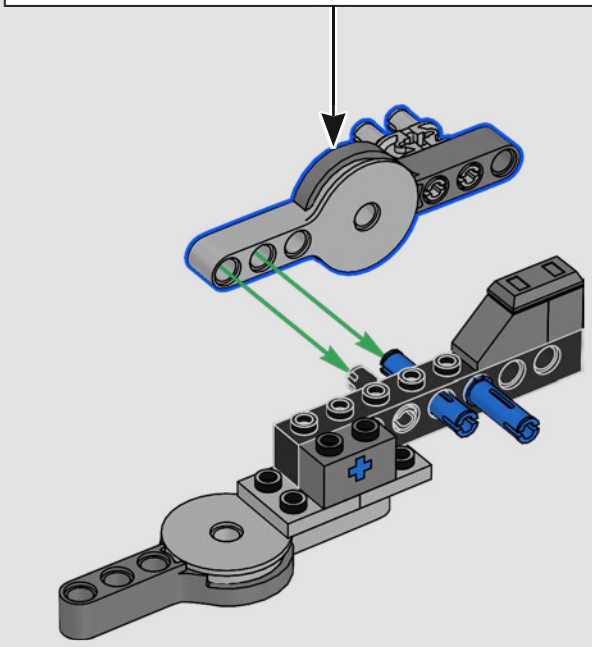

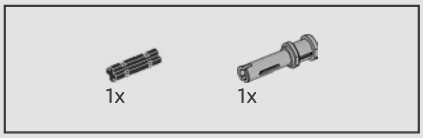

817

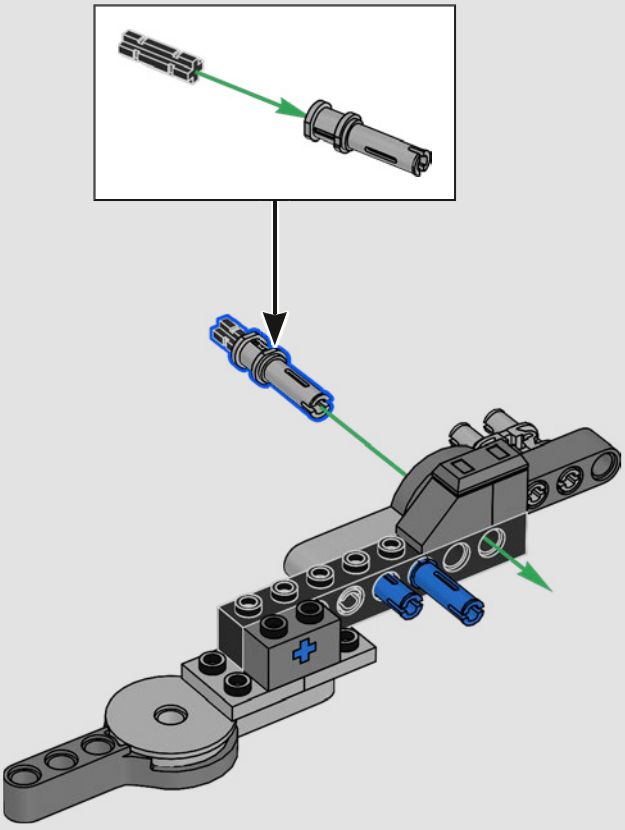

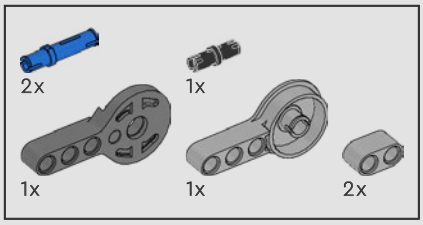

818

1

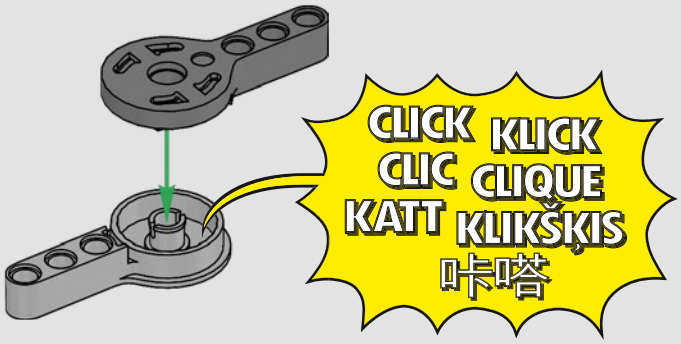

2

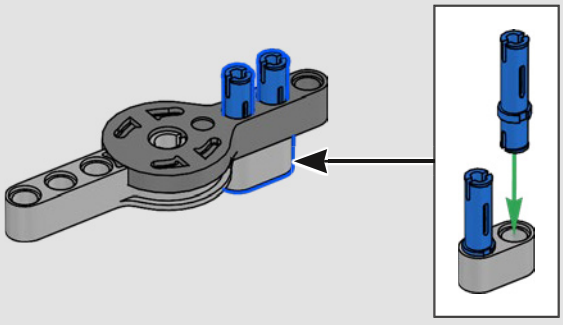

3

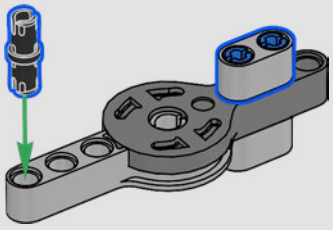

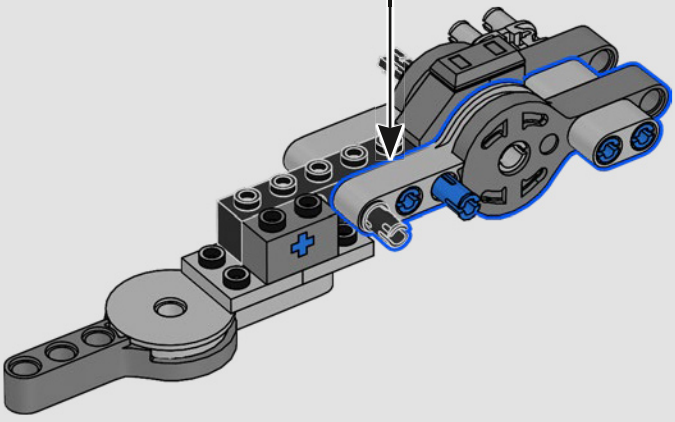

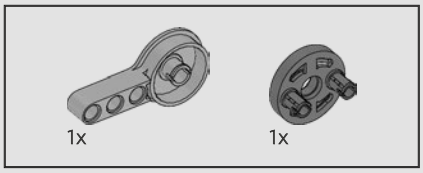

819

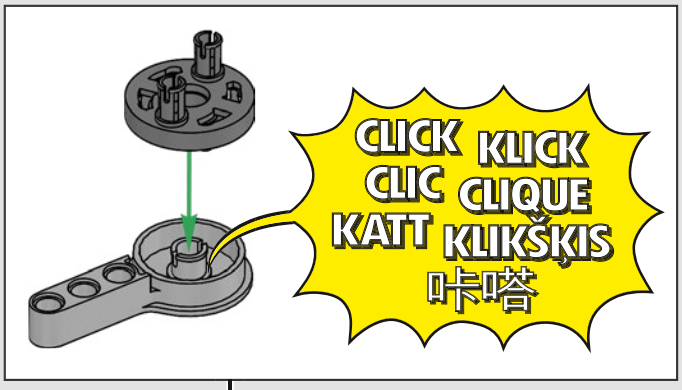

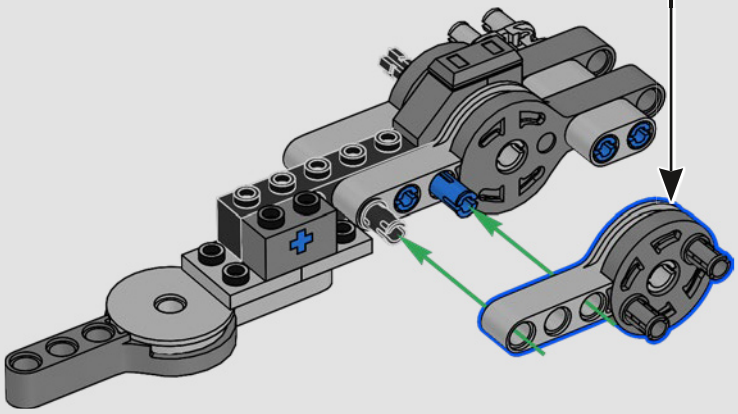

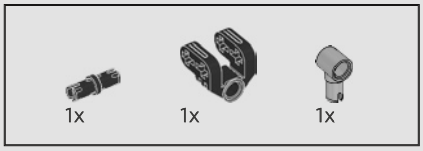

820

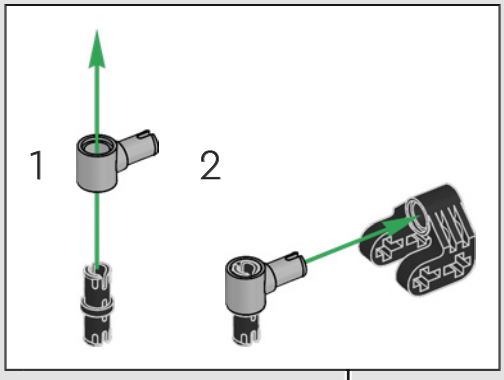



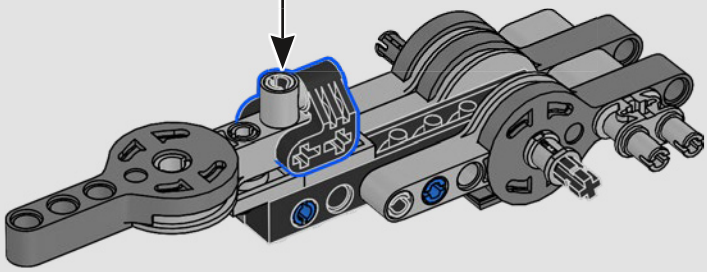

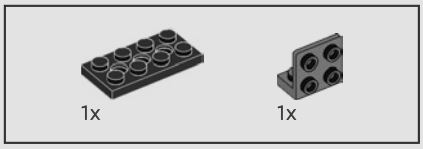

821

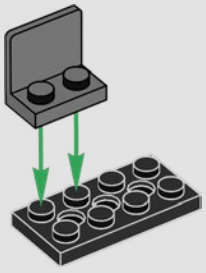

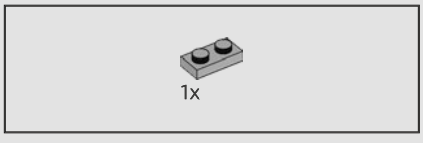

822

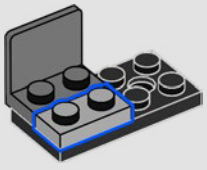

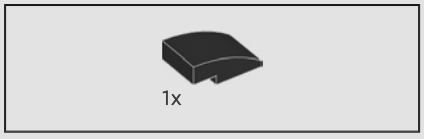

823

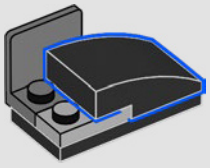



824

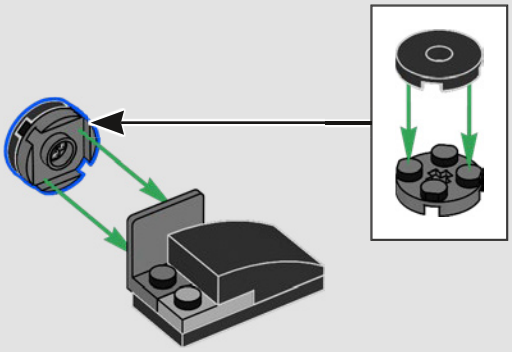

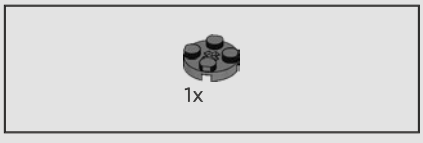

825

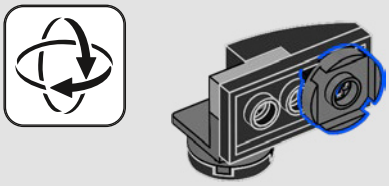

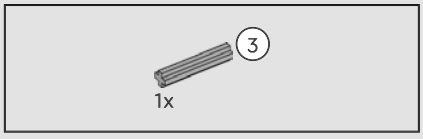

826

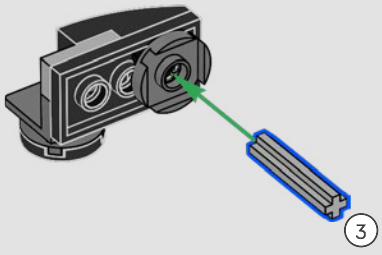

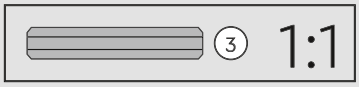



827

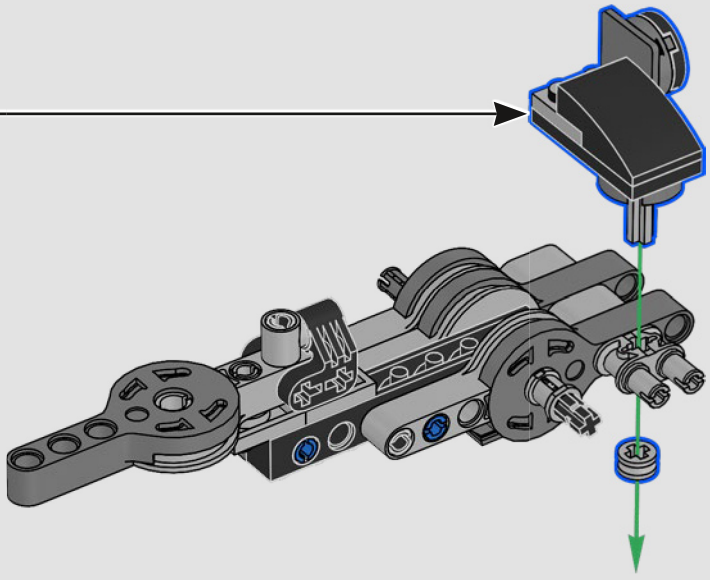

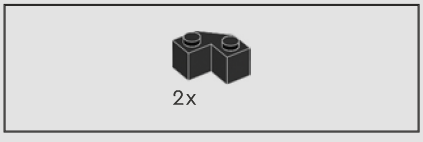

828



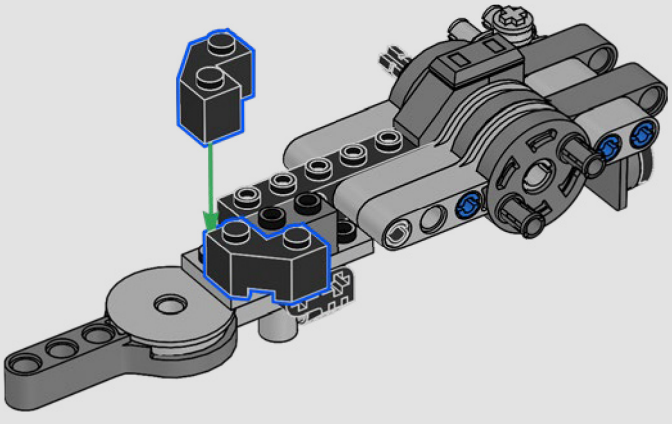



829

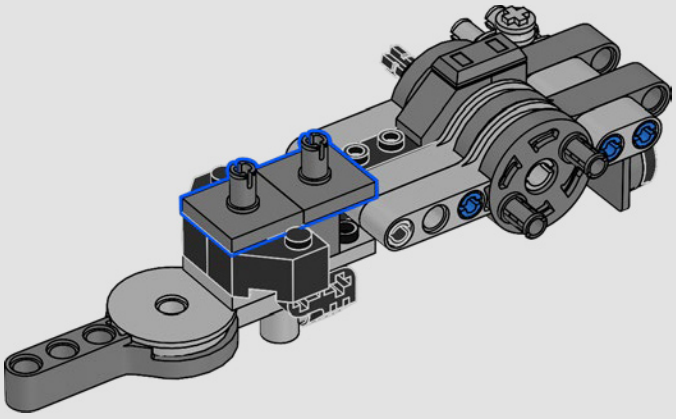



830

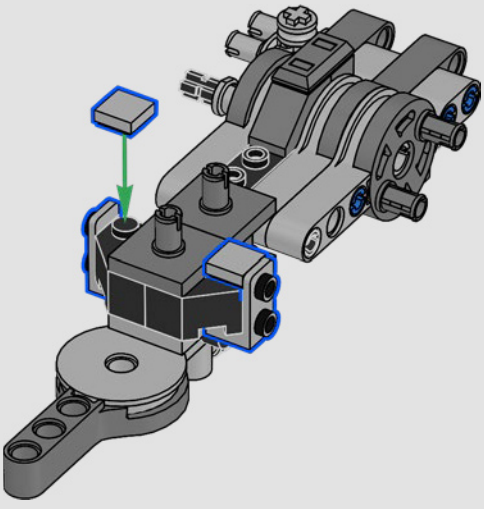

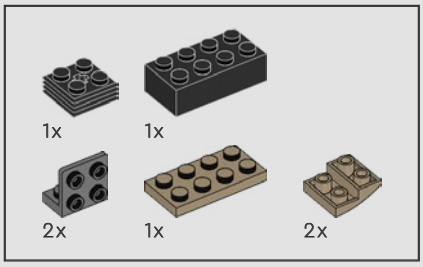

831

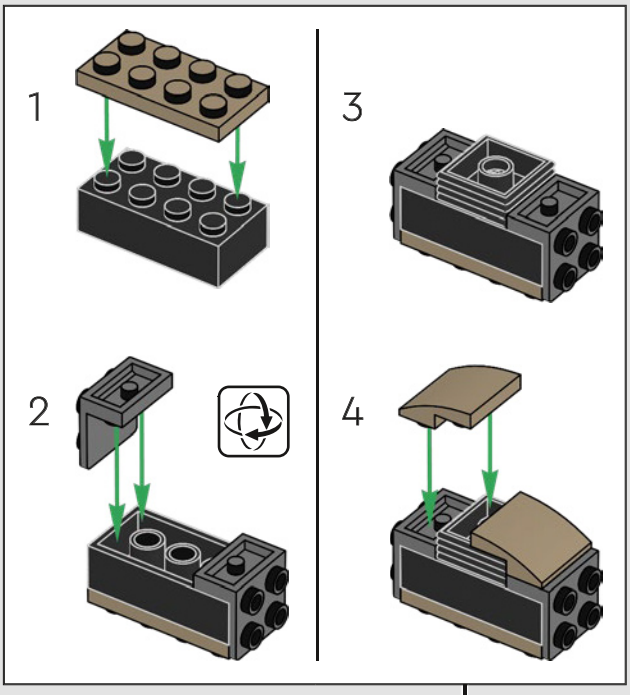

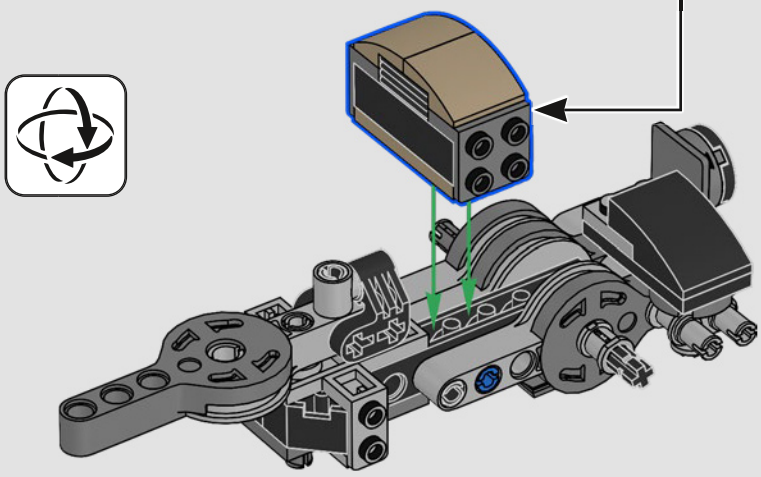

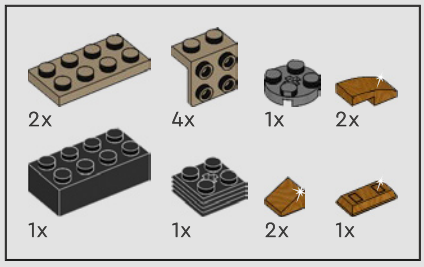

832

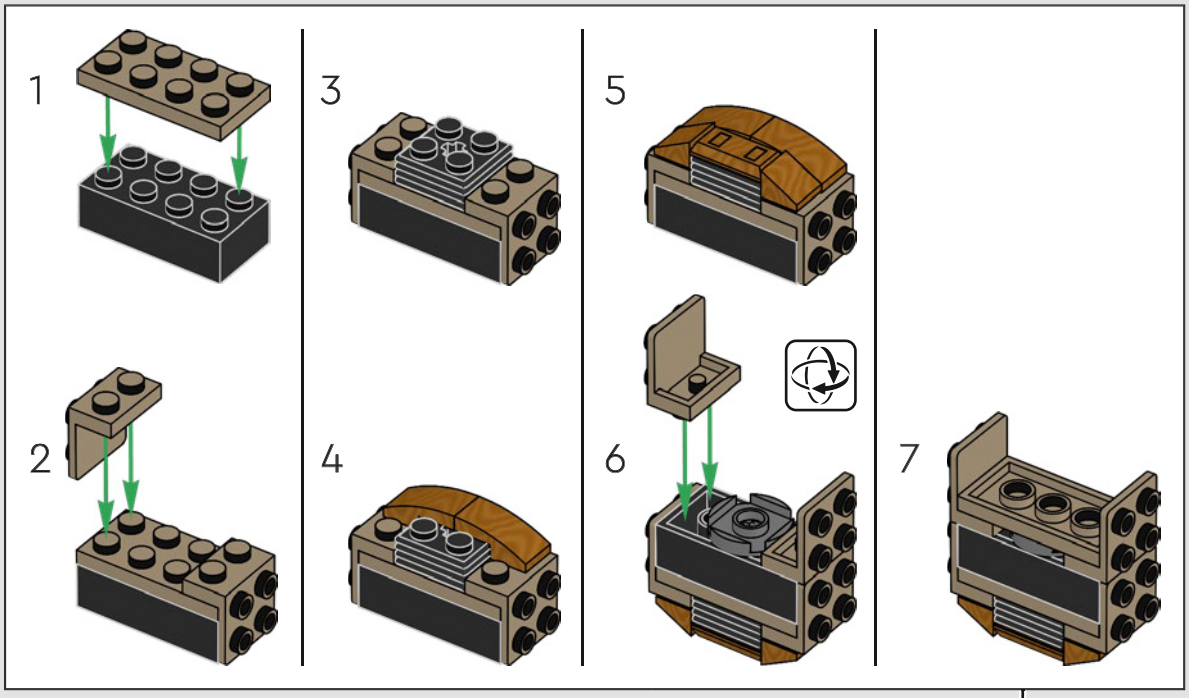

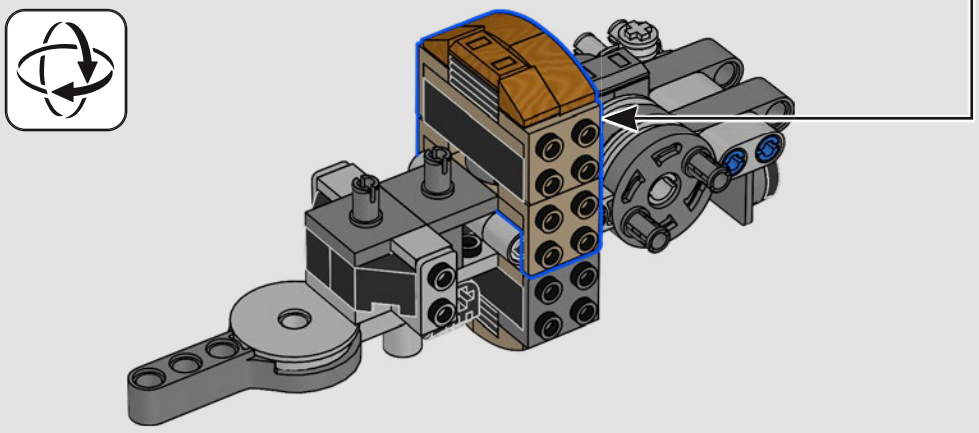

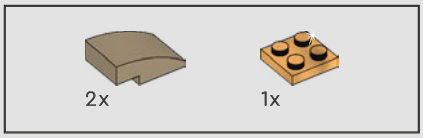

833

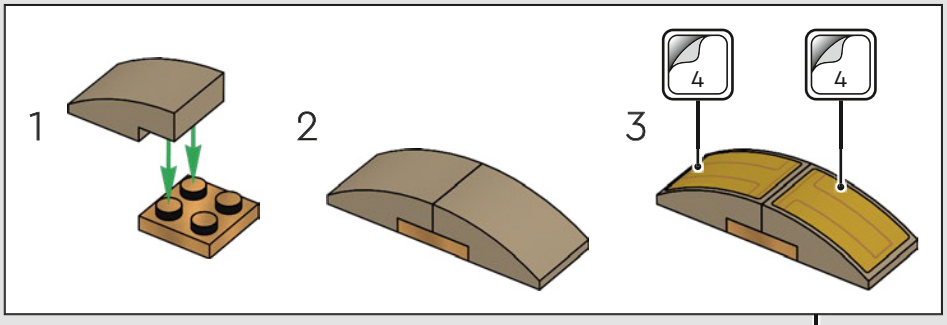

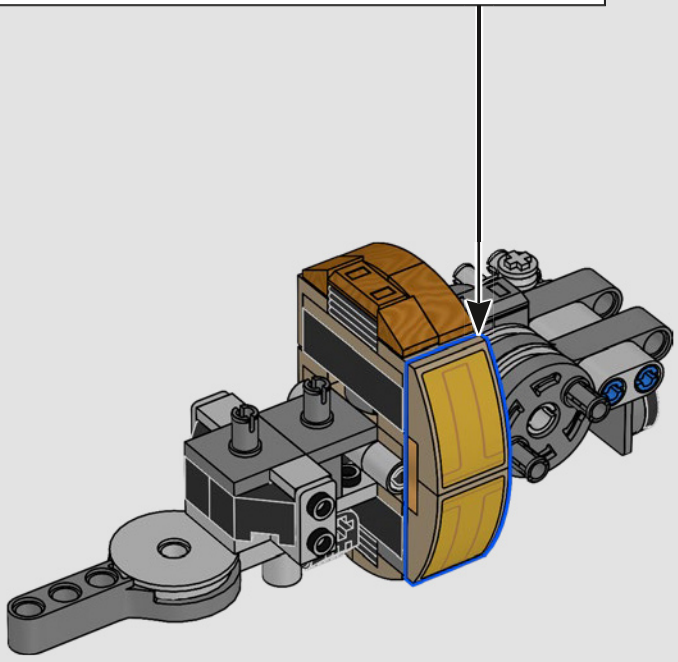

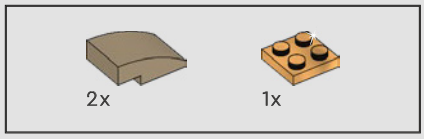

834

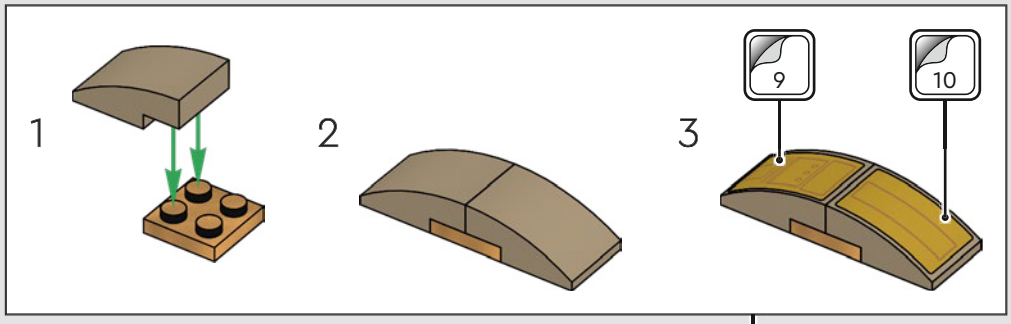



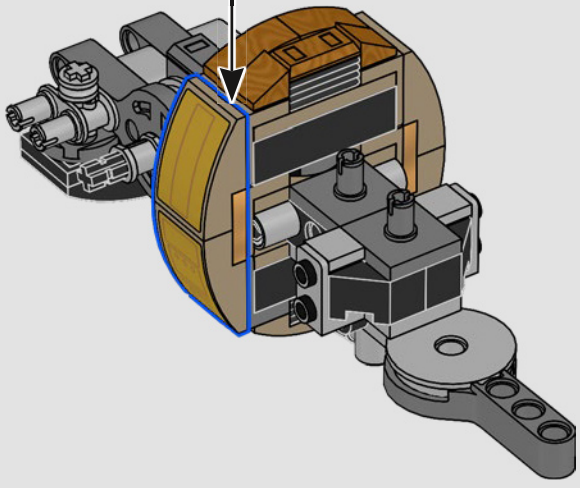

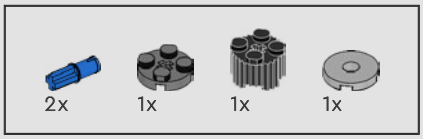

835

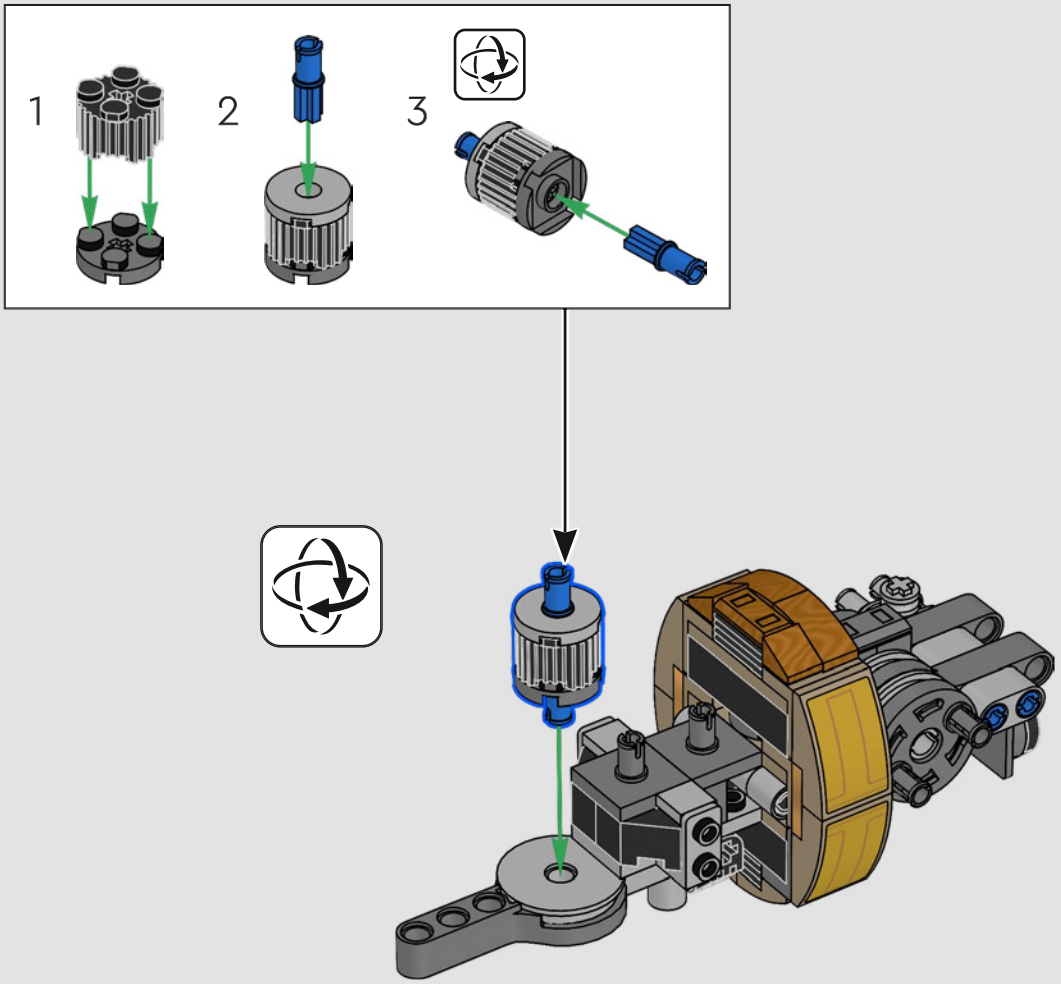

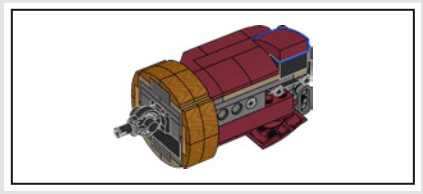

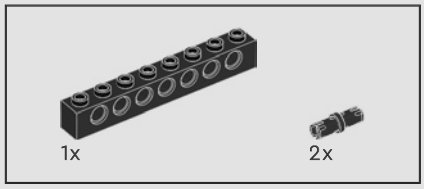

836

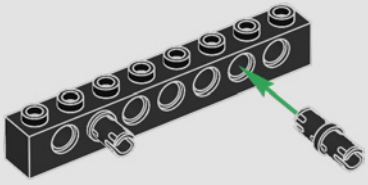

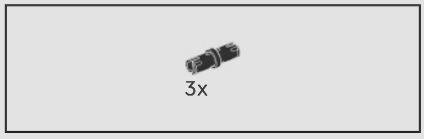

837

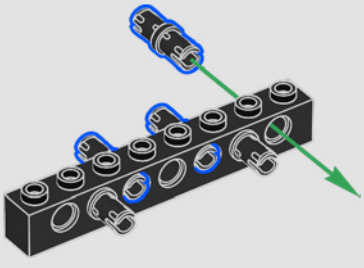

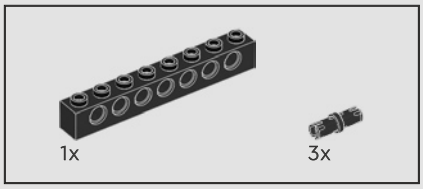

838

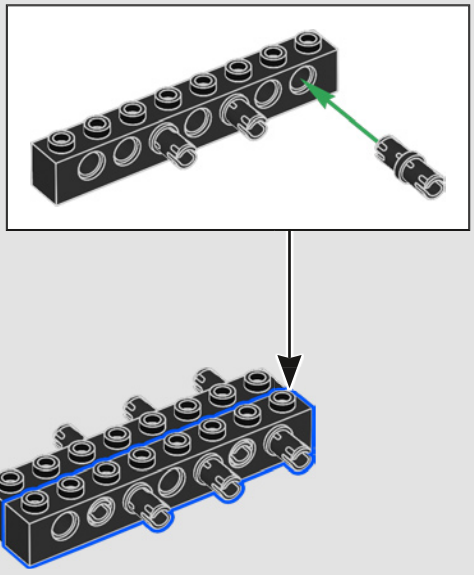

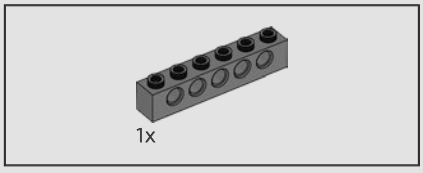

839

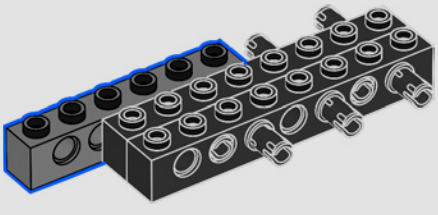

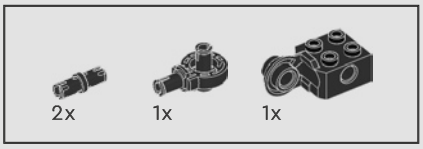

840

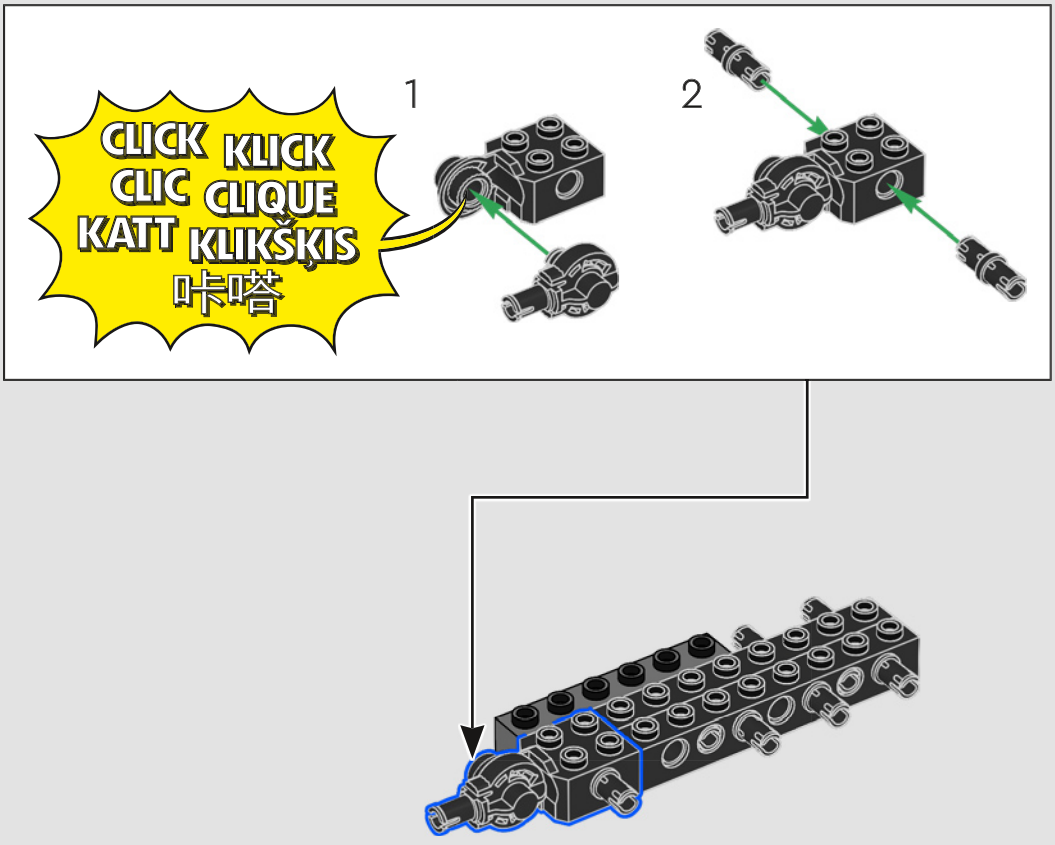

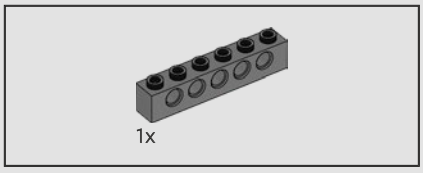

841

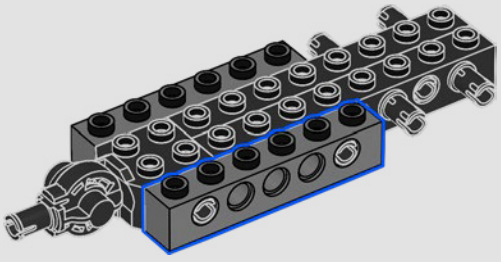

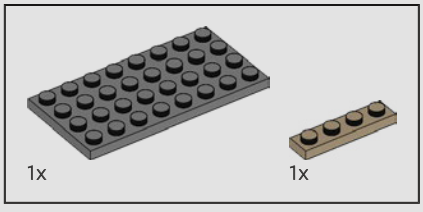

842

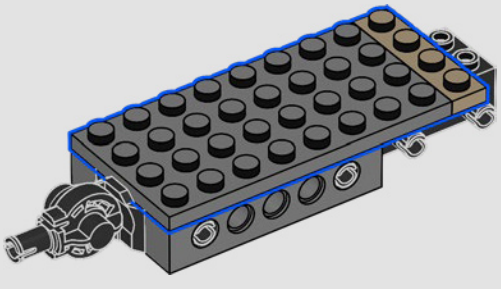

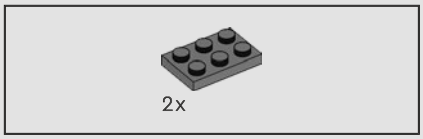

843

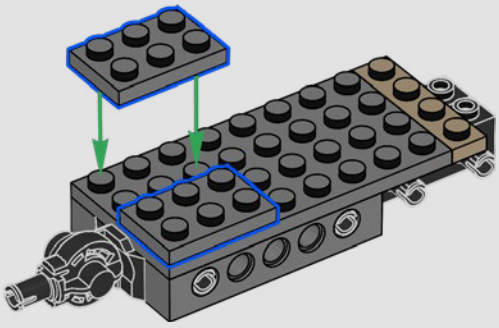

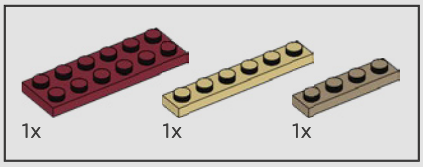

844

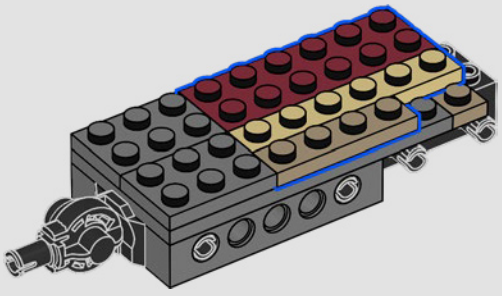



845

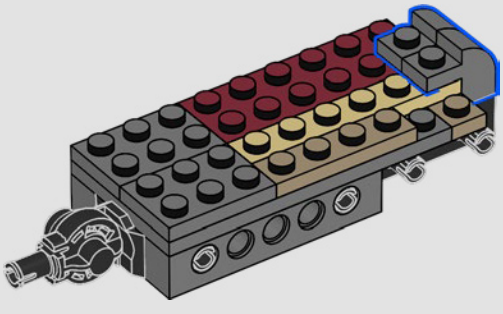

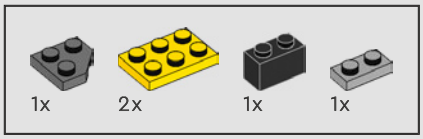

846

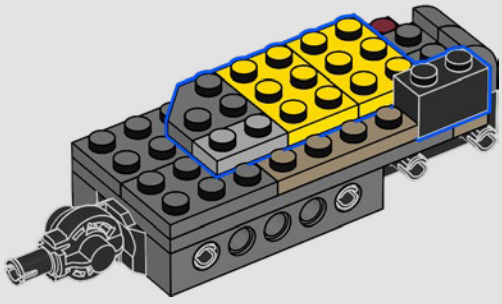

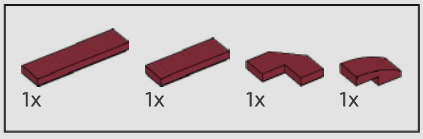

847

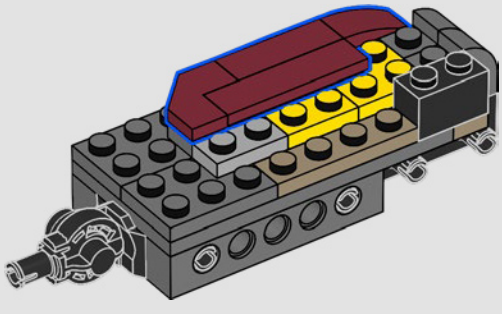

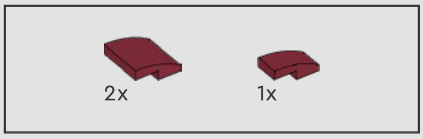

848

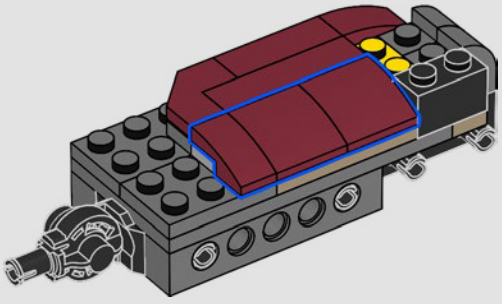

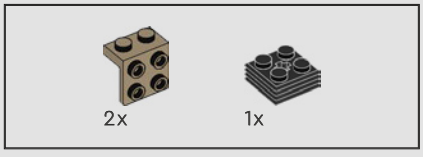

849

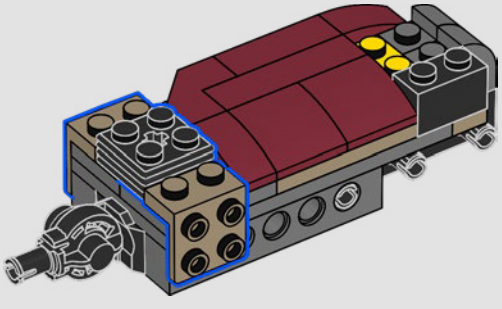

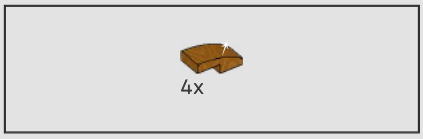

850

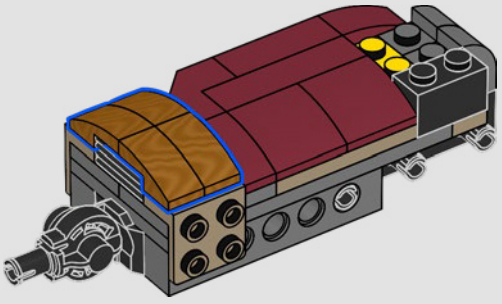

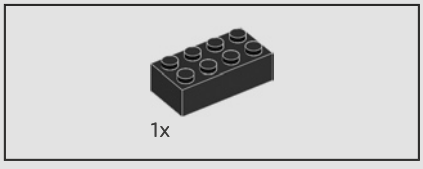

851



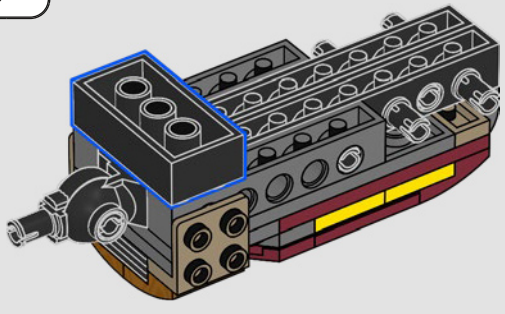

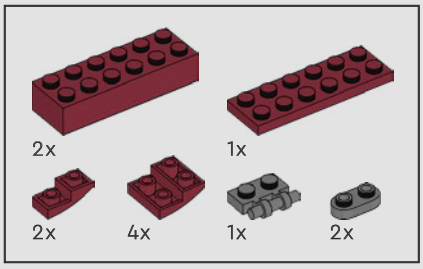

852

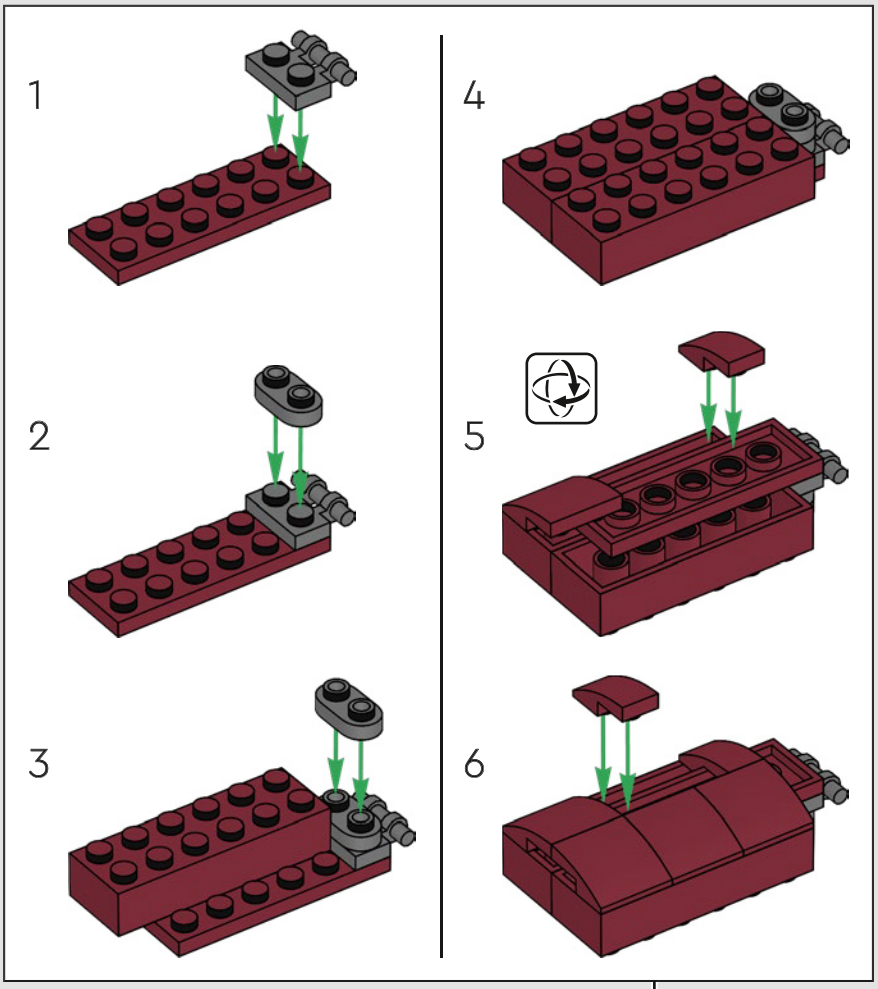

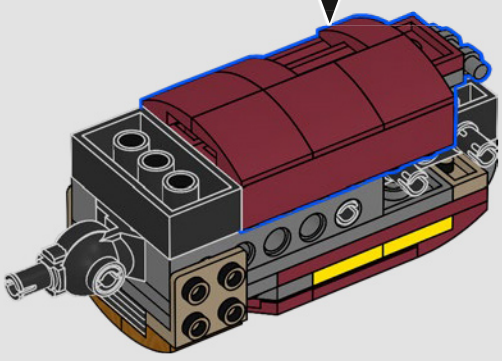

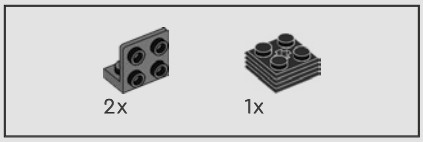

853

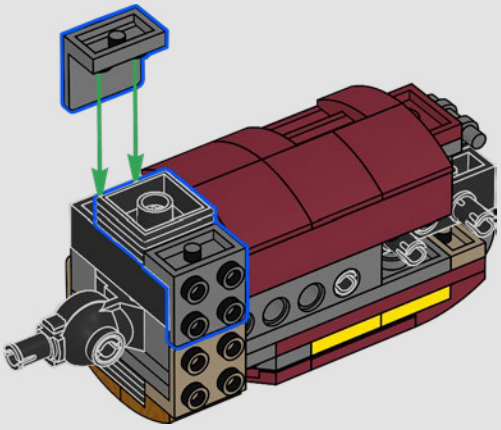

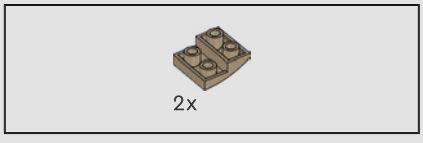

854

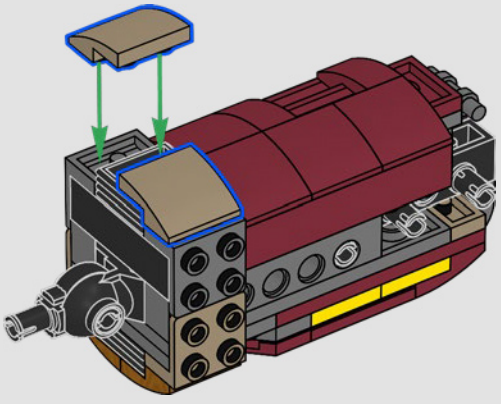

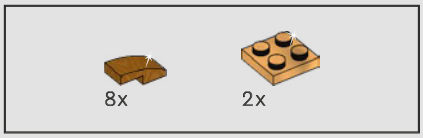

855

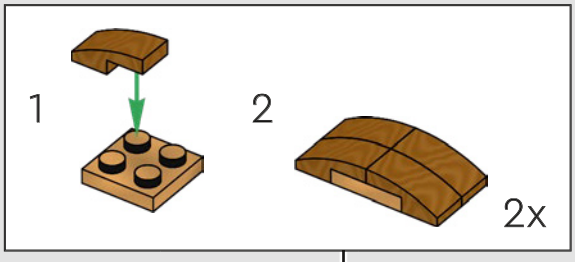

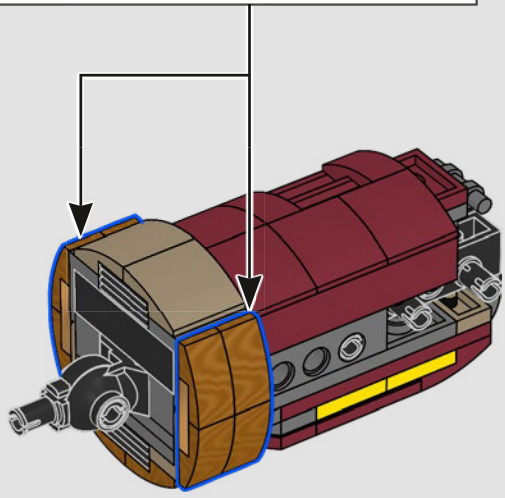

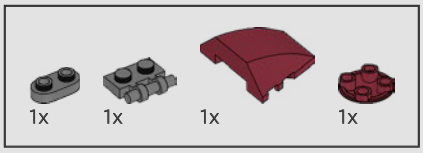

856

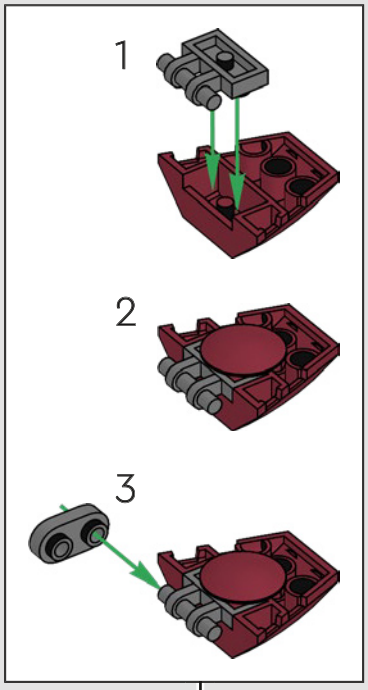

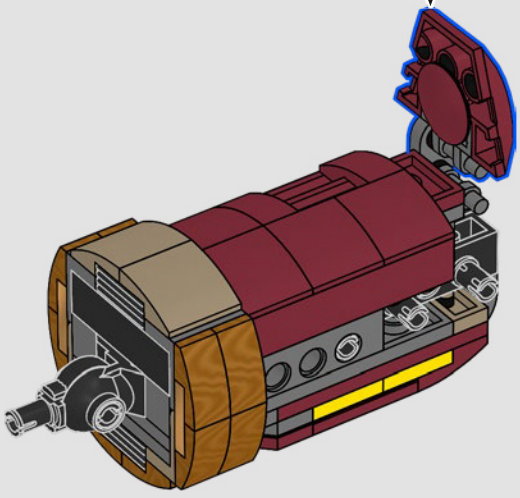



857

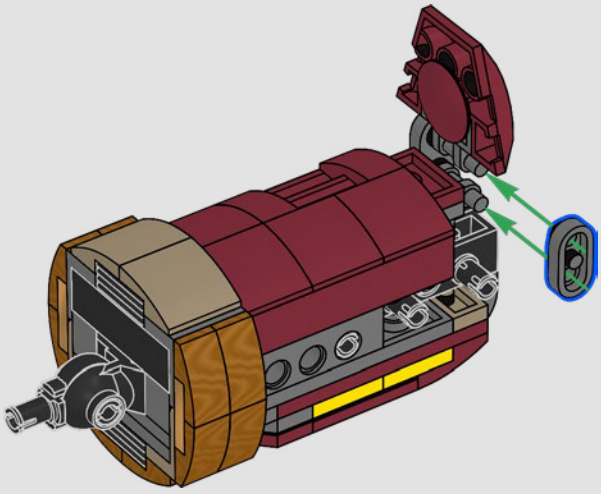

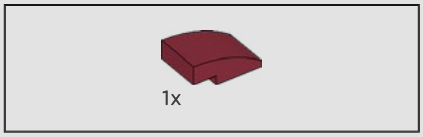

858



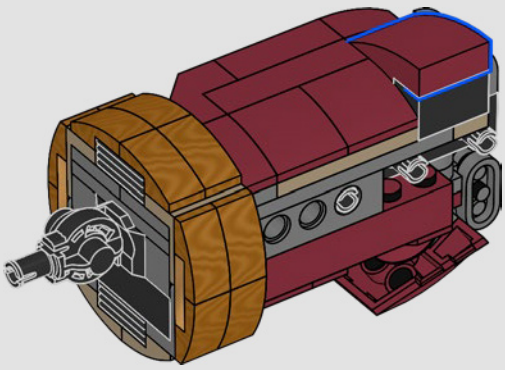

859

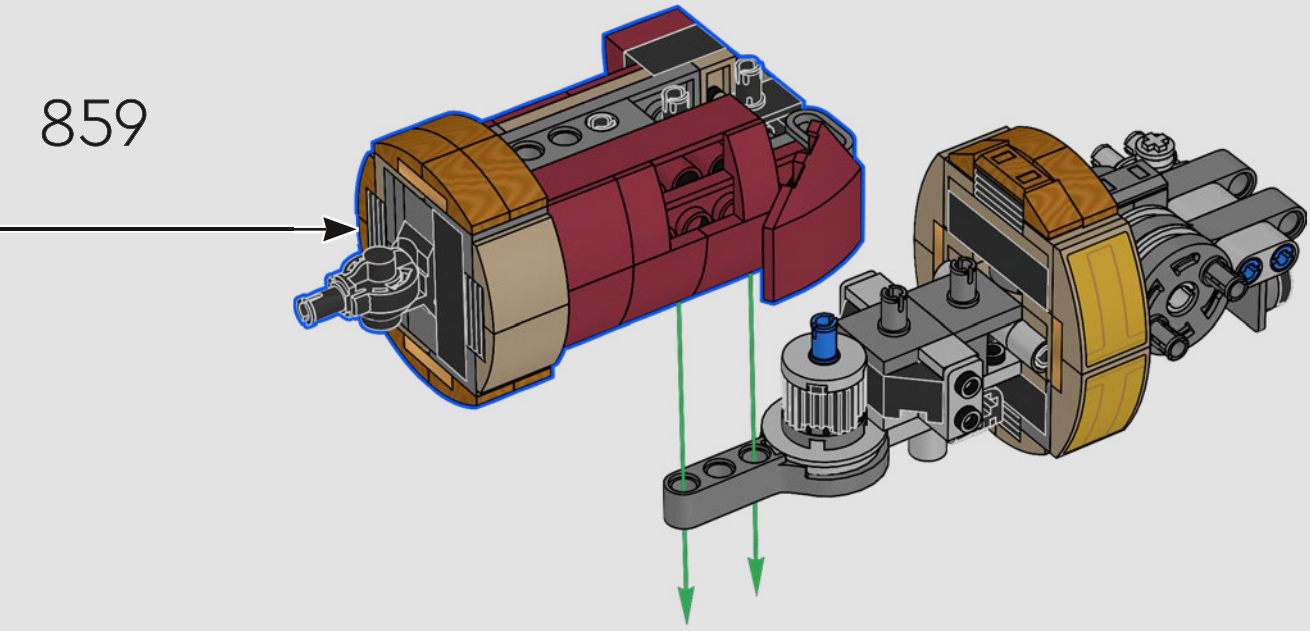

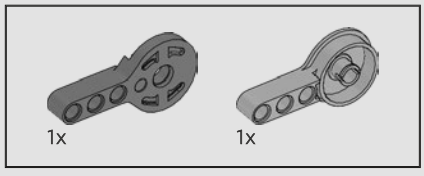

860

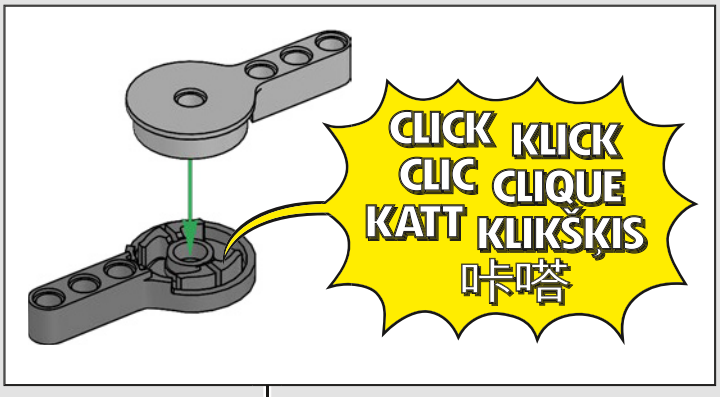

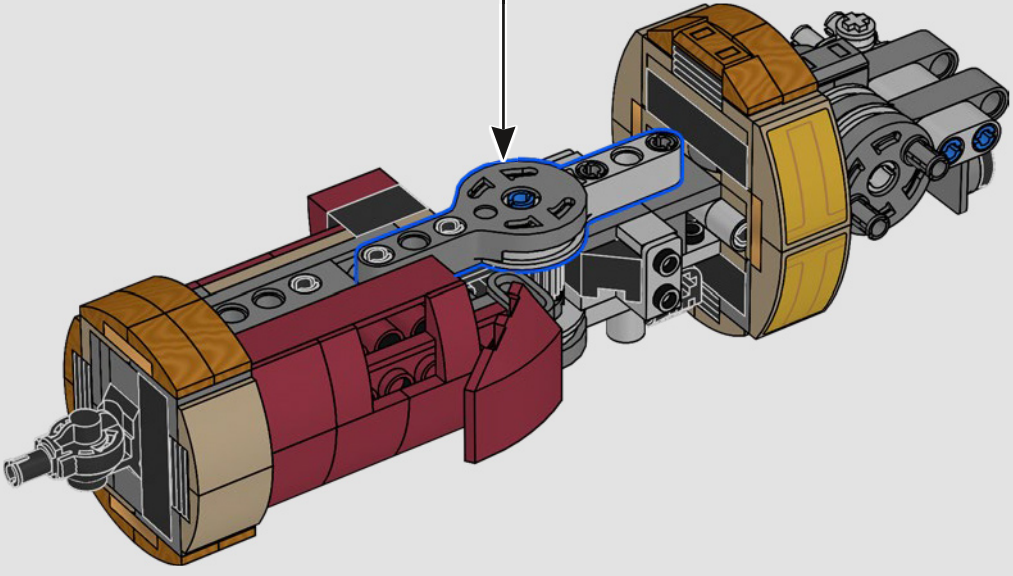

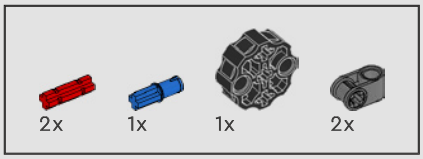

861

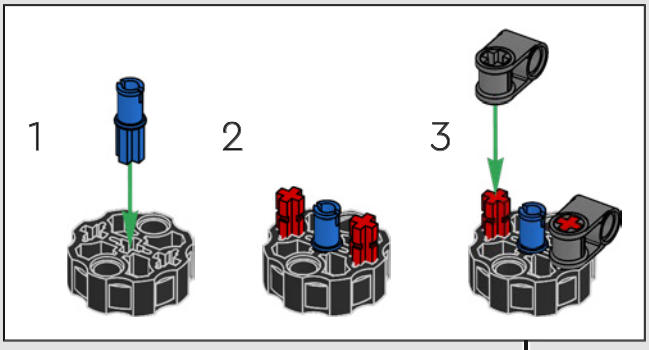

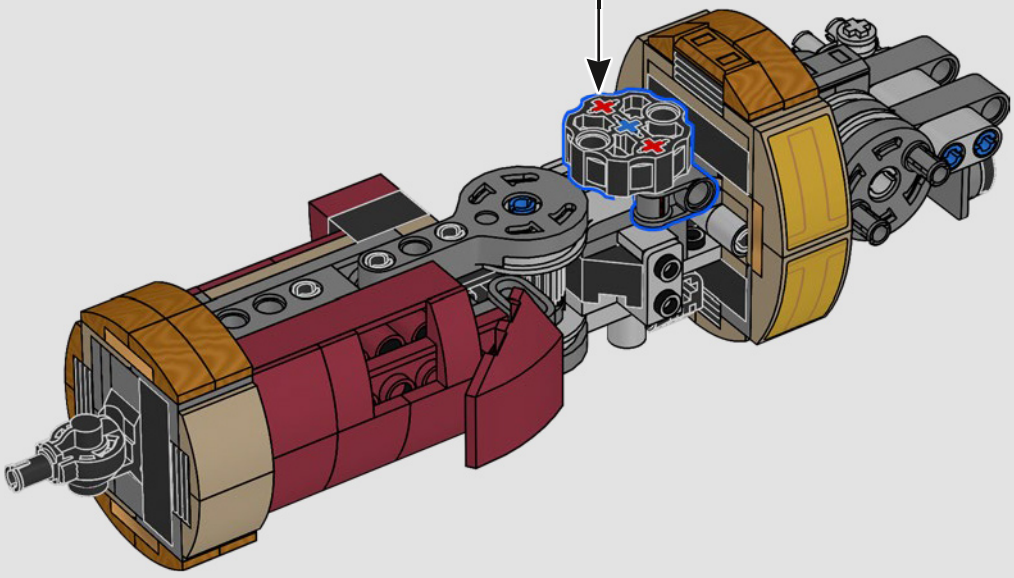

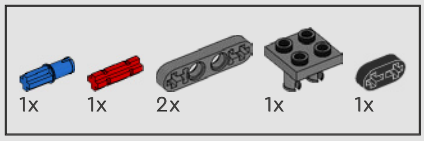

862

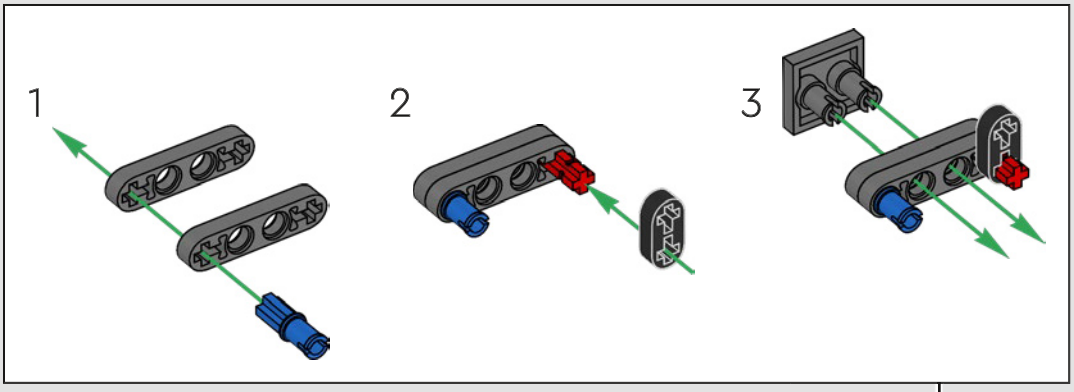

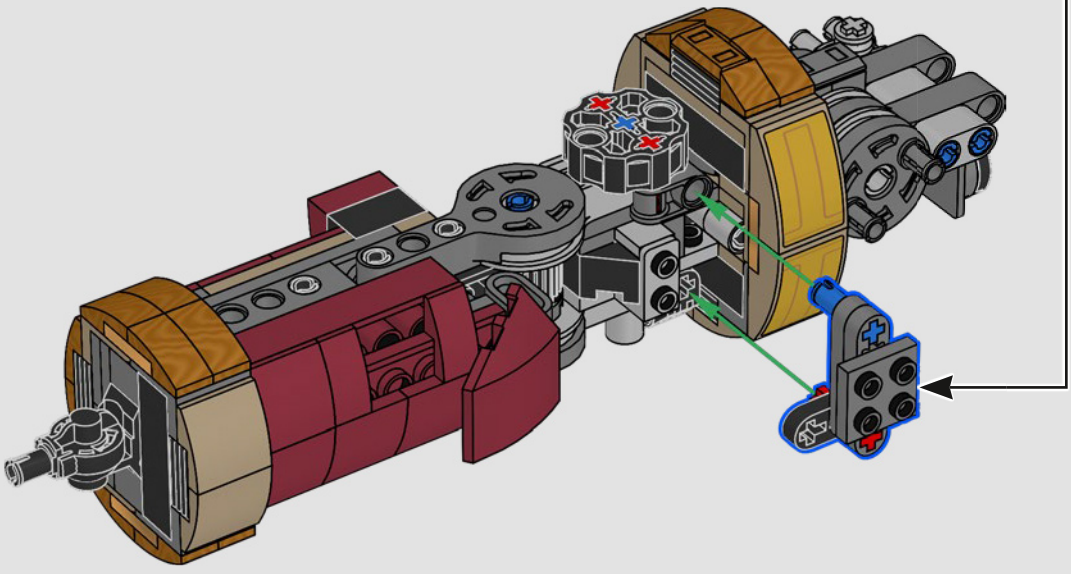

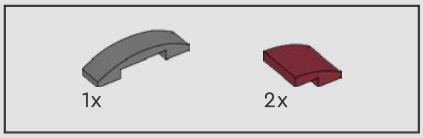

863

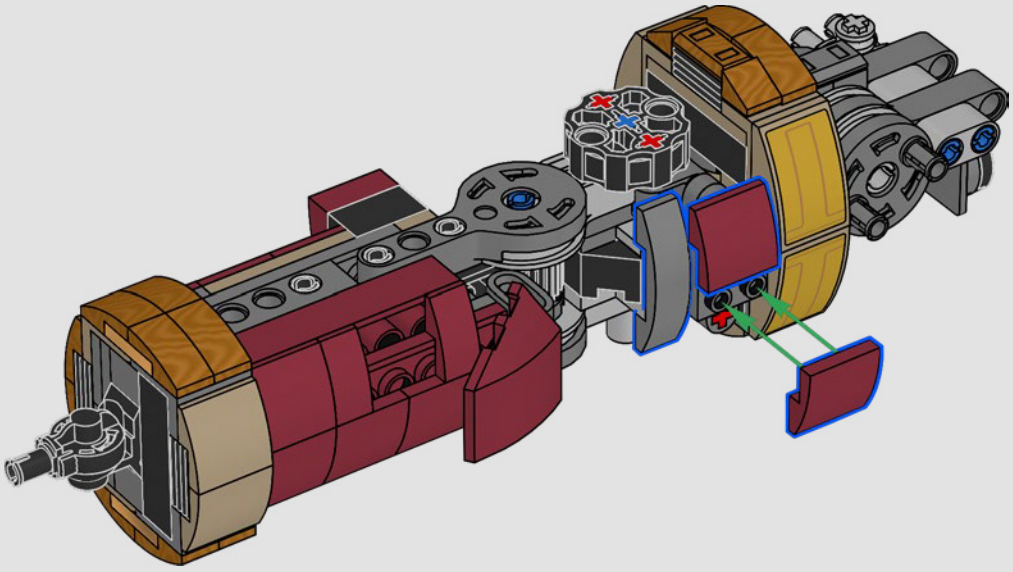

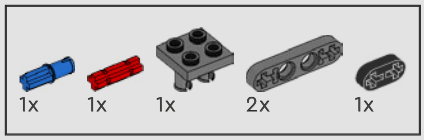

864

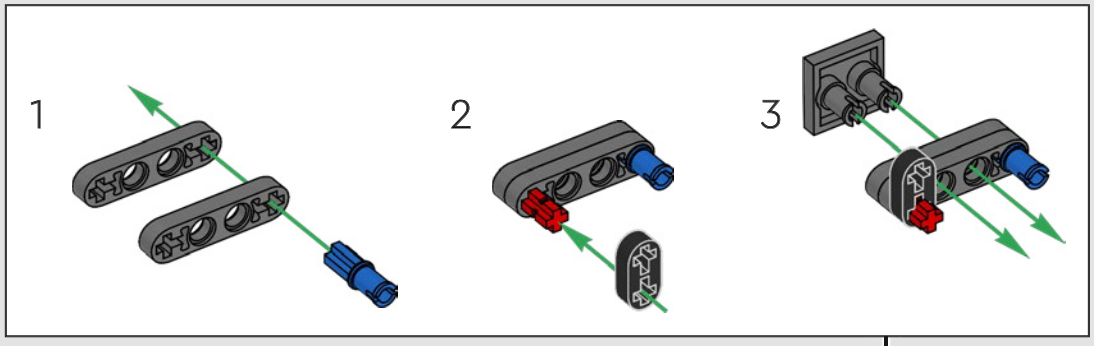

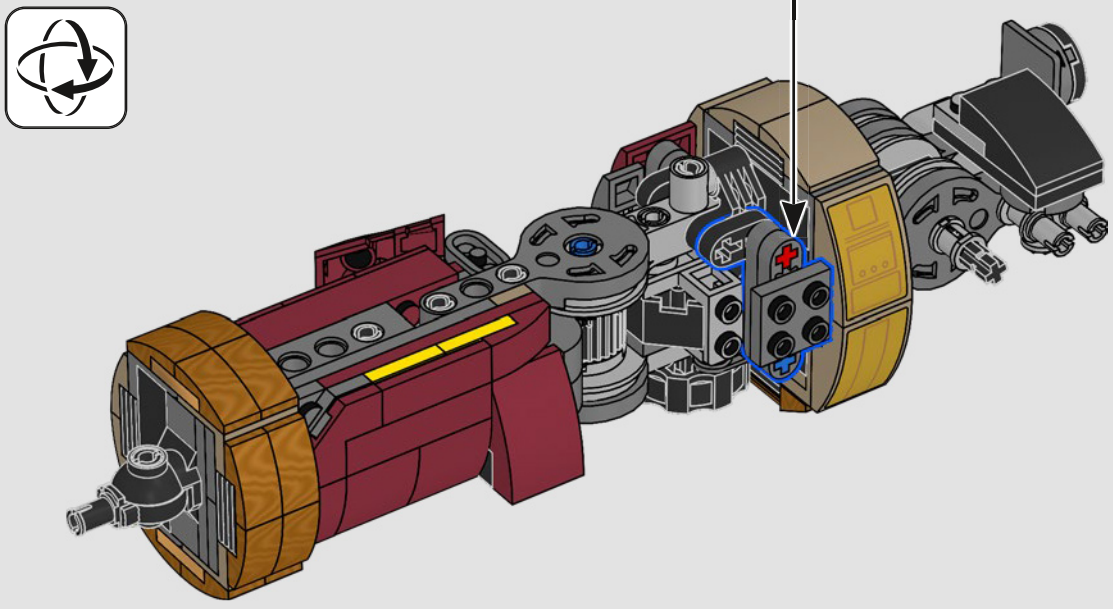

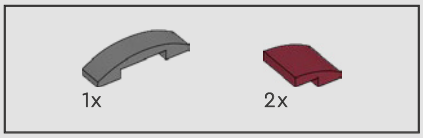

865

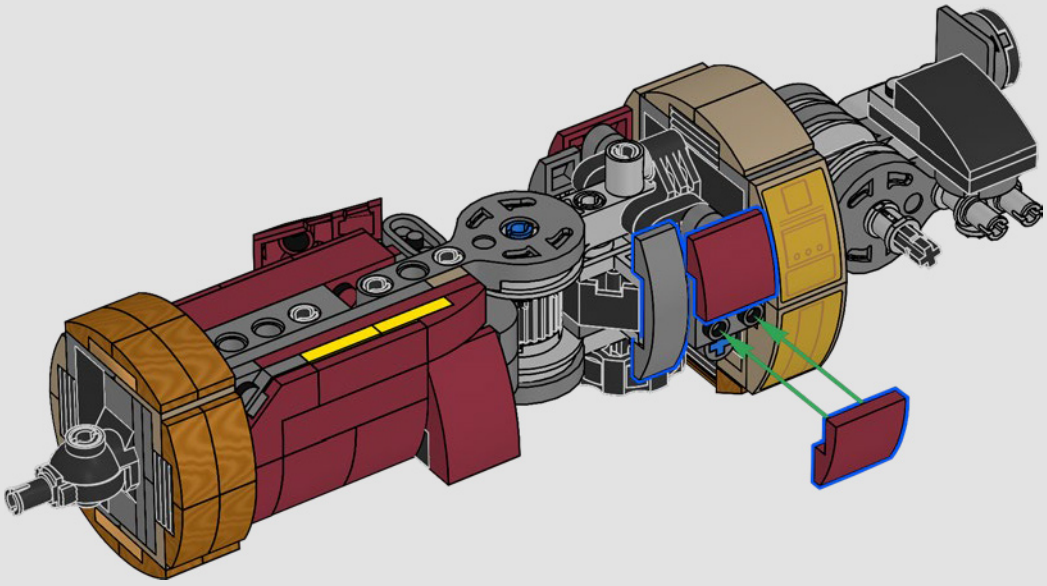

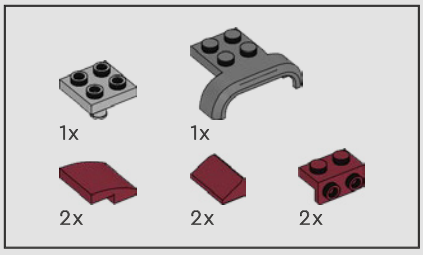

866

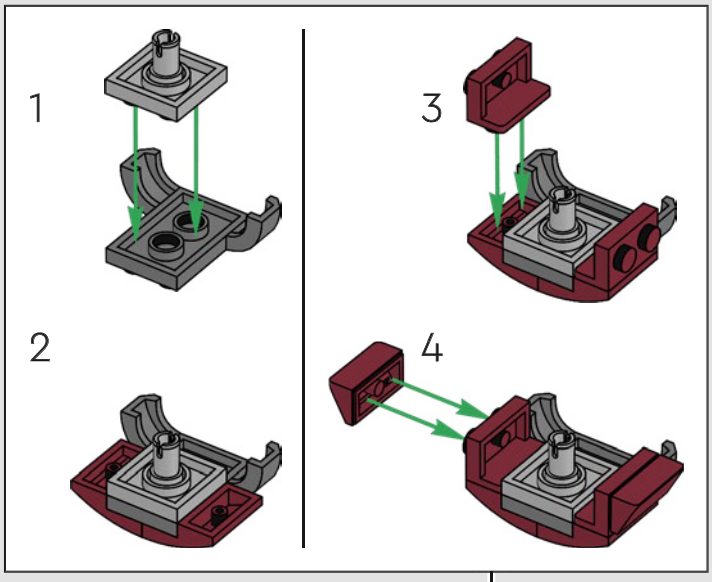




18

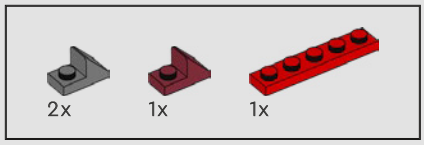

867

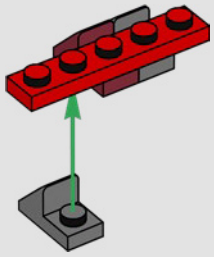

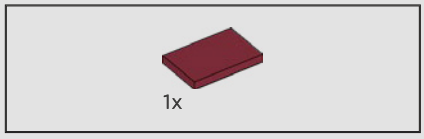

868

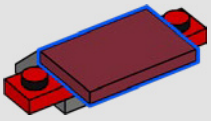

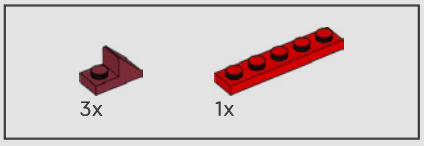

869

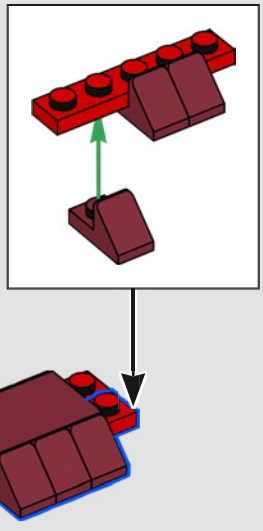

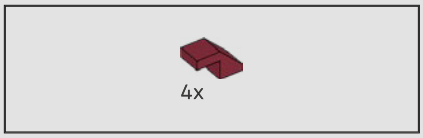

870

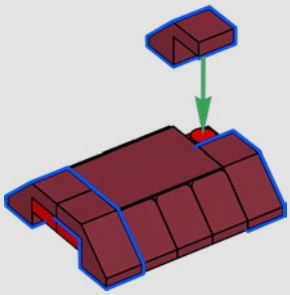

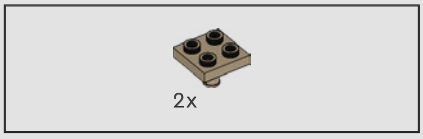

871



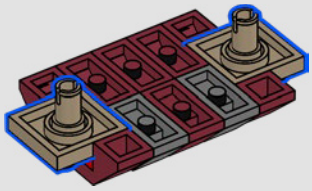

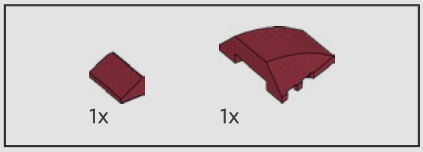

872



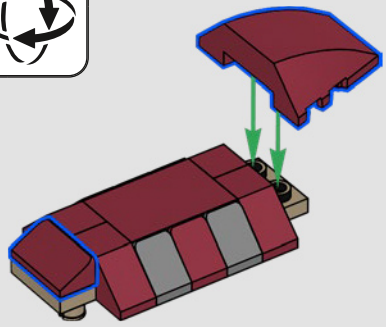

873

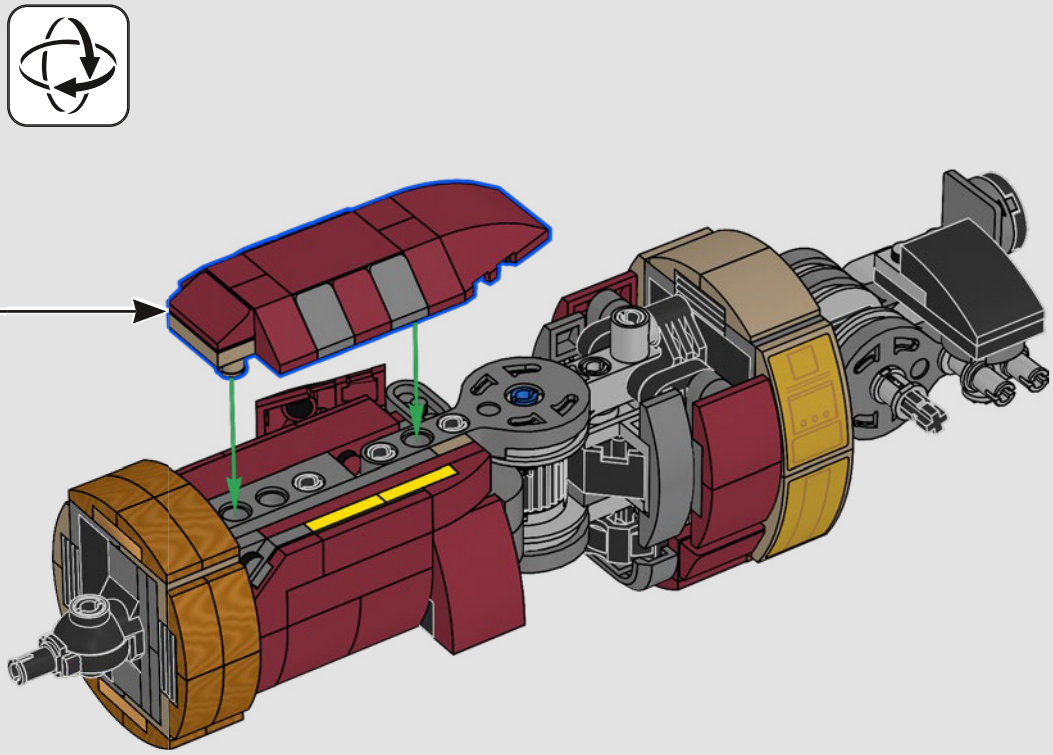

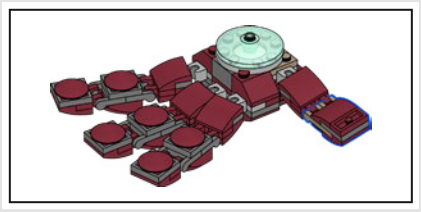

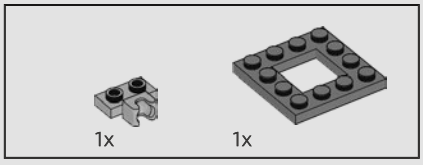

874

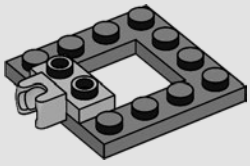



875

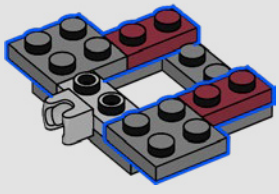

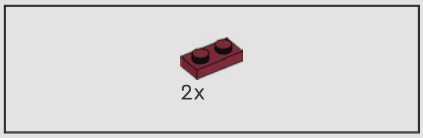

876



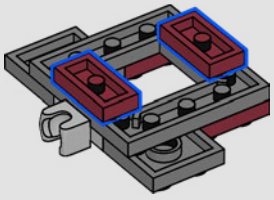

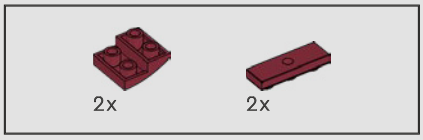

877

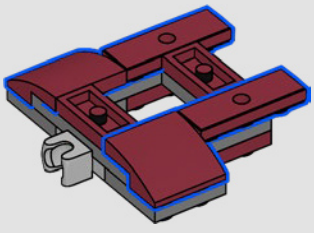

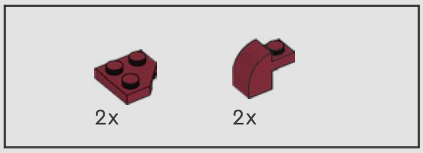

878

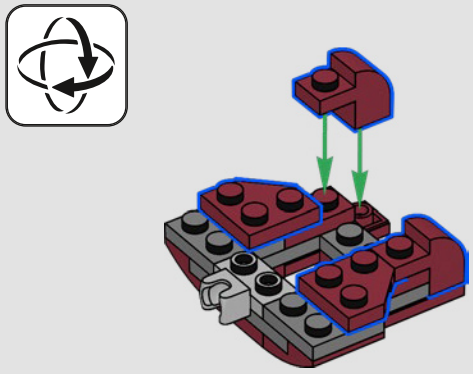

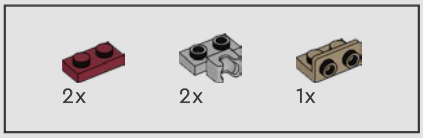

879

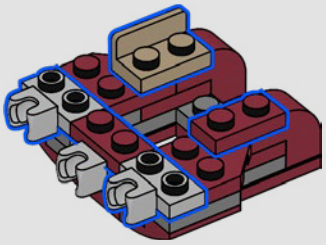

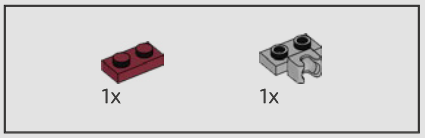

880

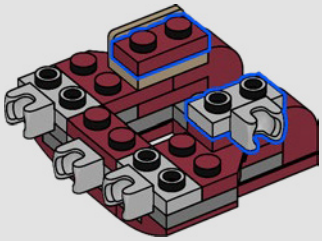

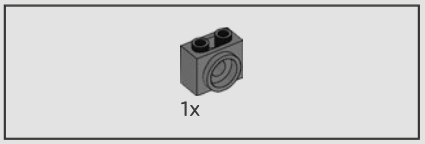

881

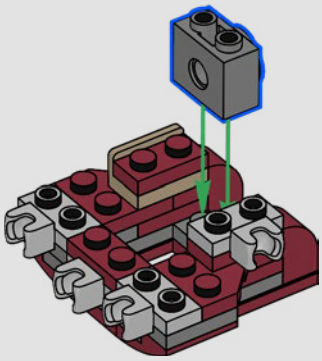

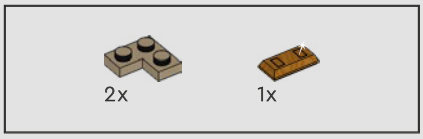

882

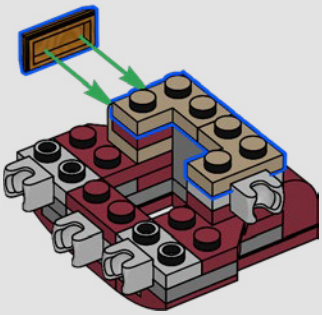



883

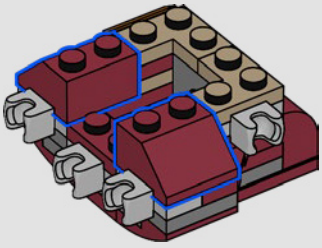

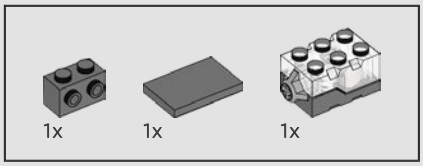

884

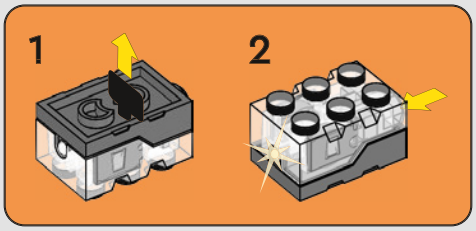

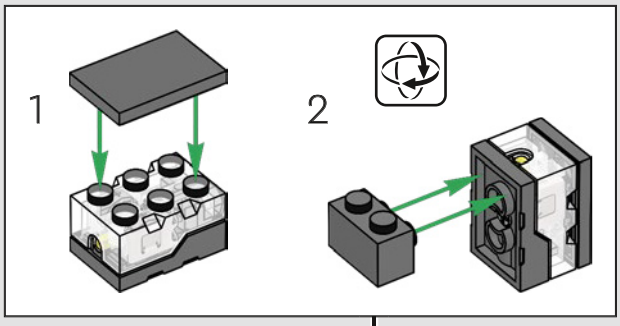

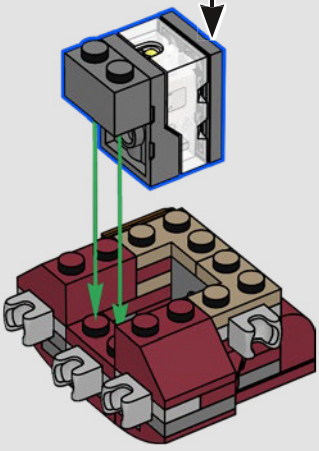

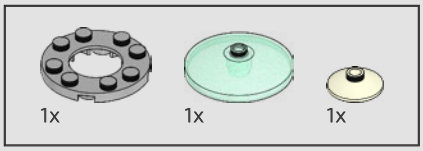



885

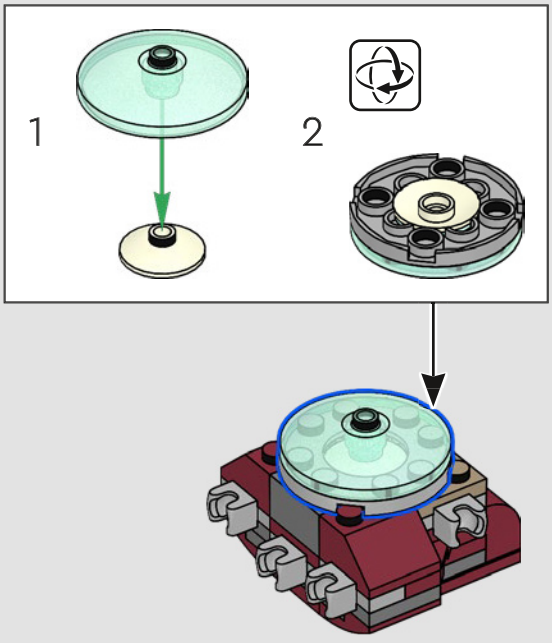

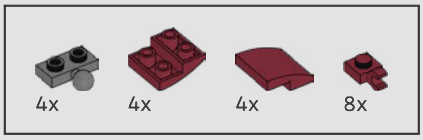

886

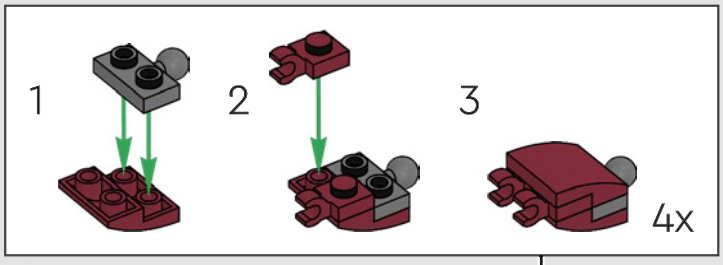

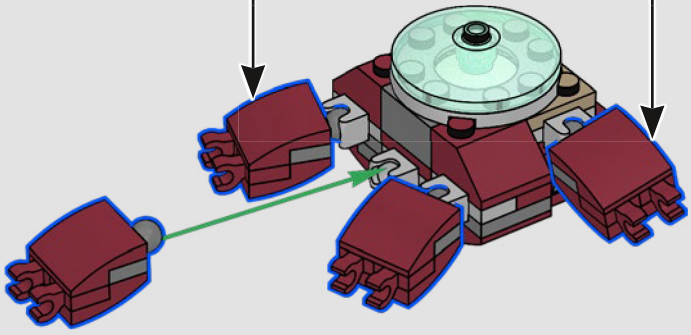

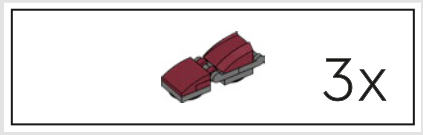

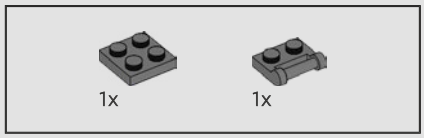

887

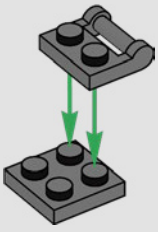

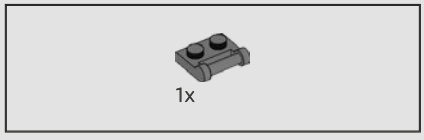

888

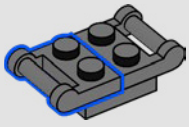

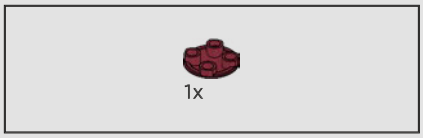

889



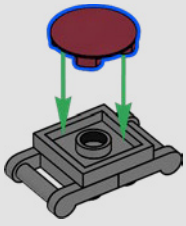

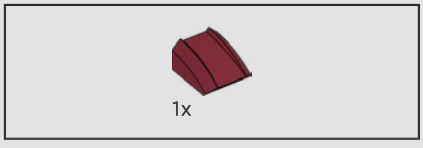

890



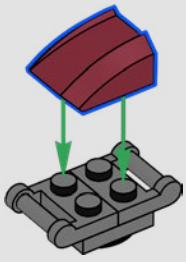

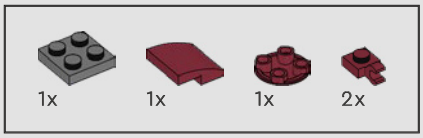

891

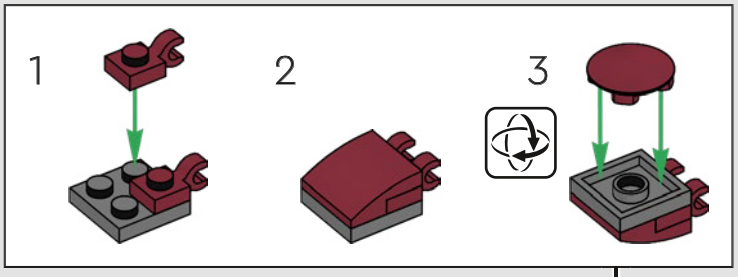

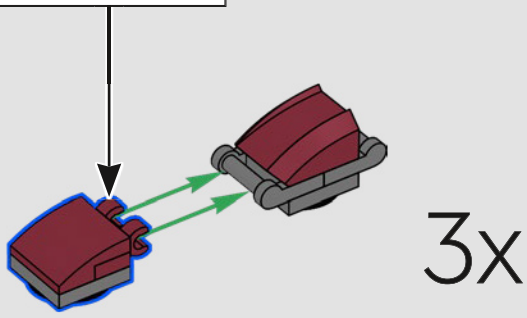

3x

892

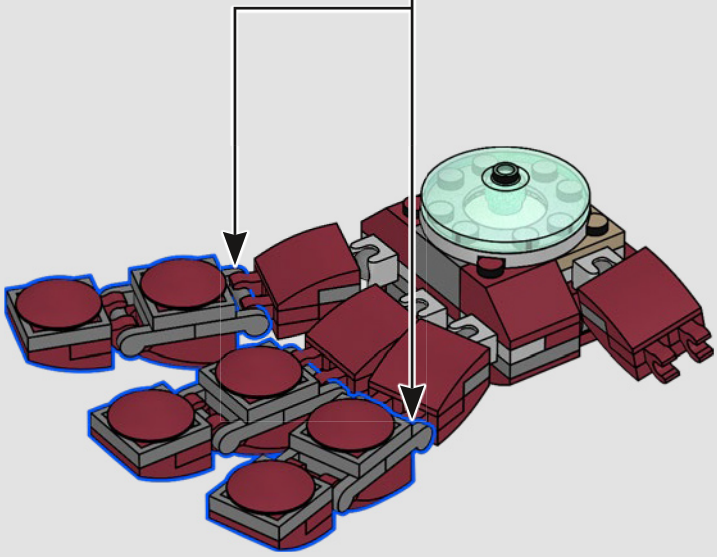

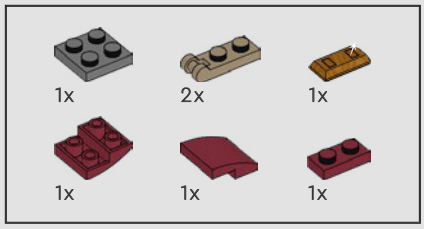

893

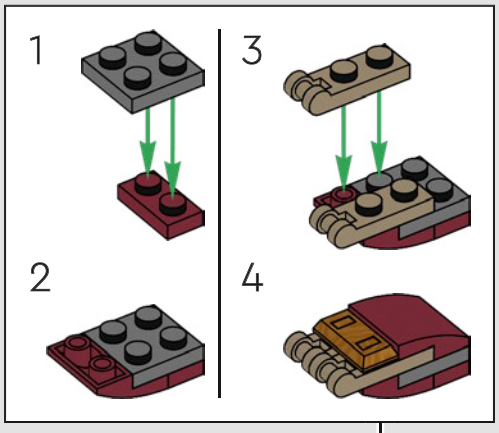

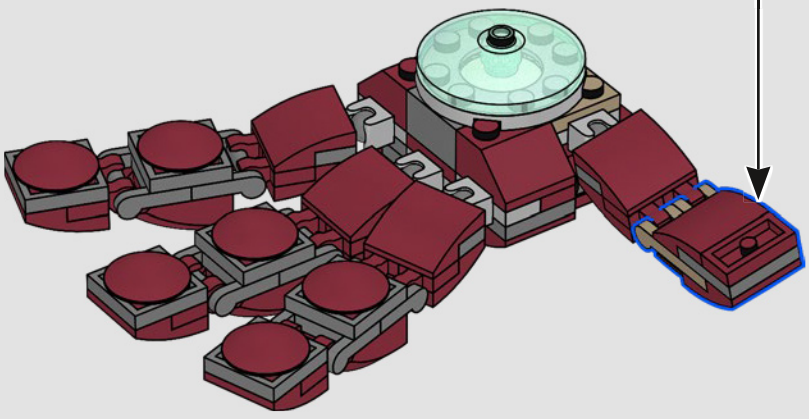

894

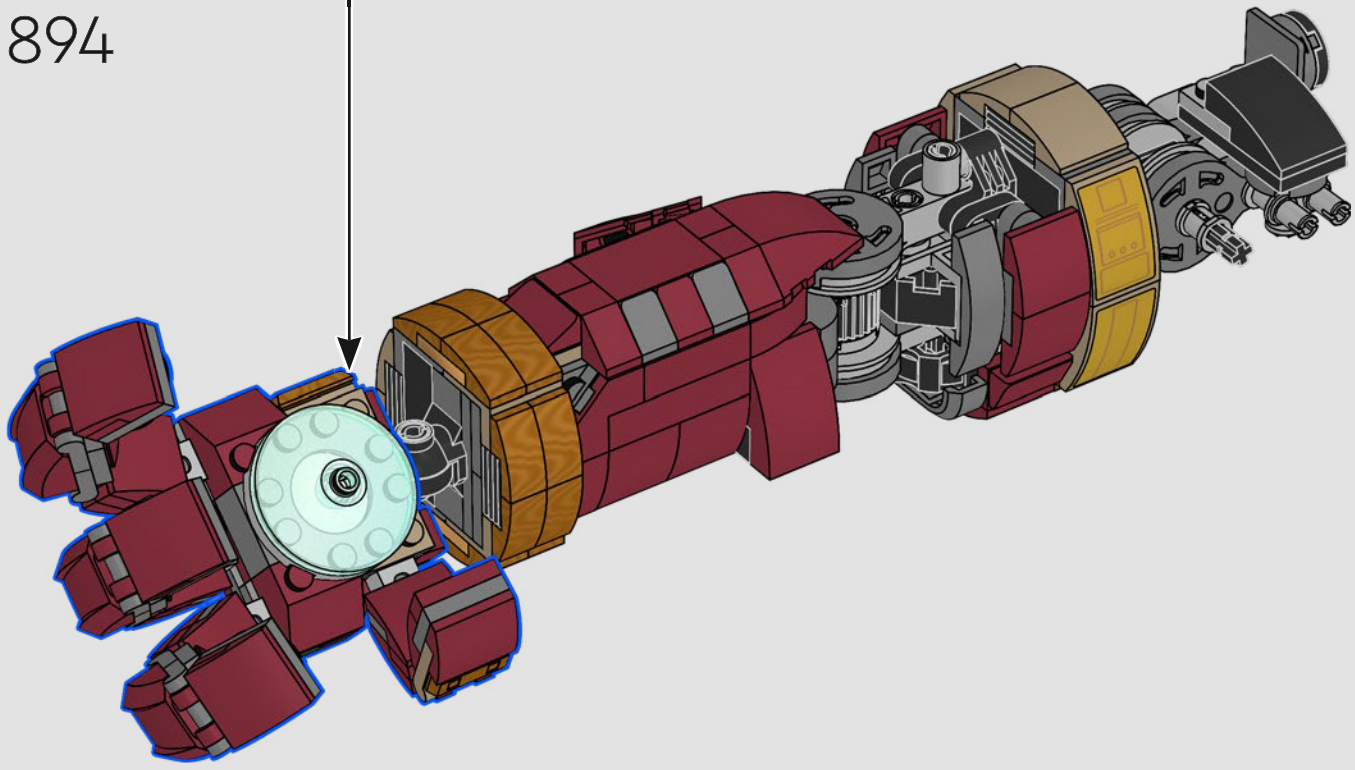

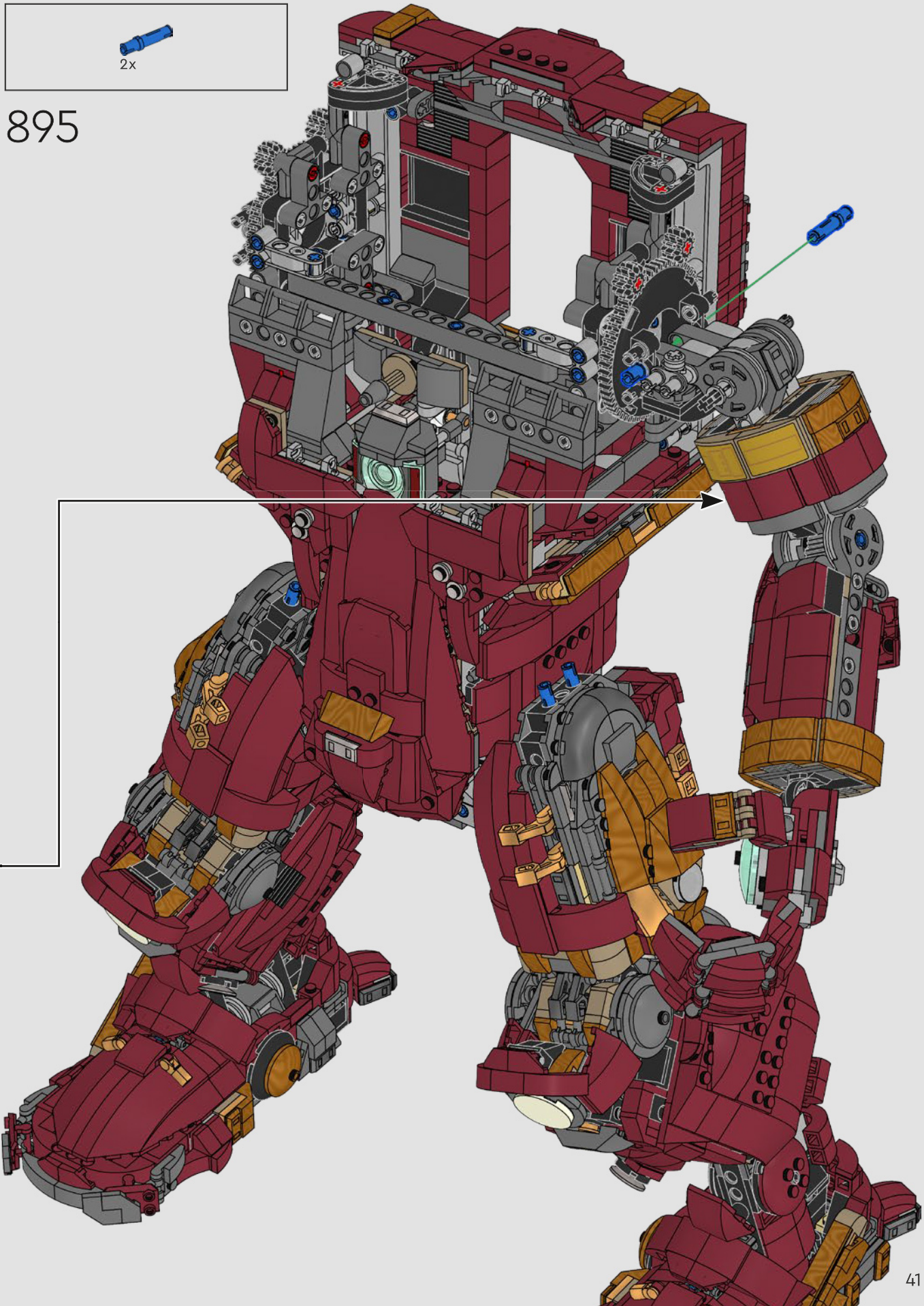
2x
895

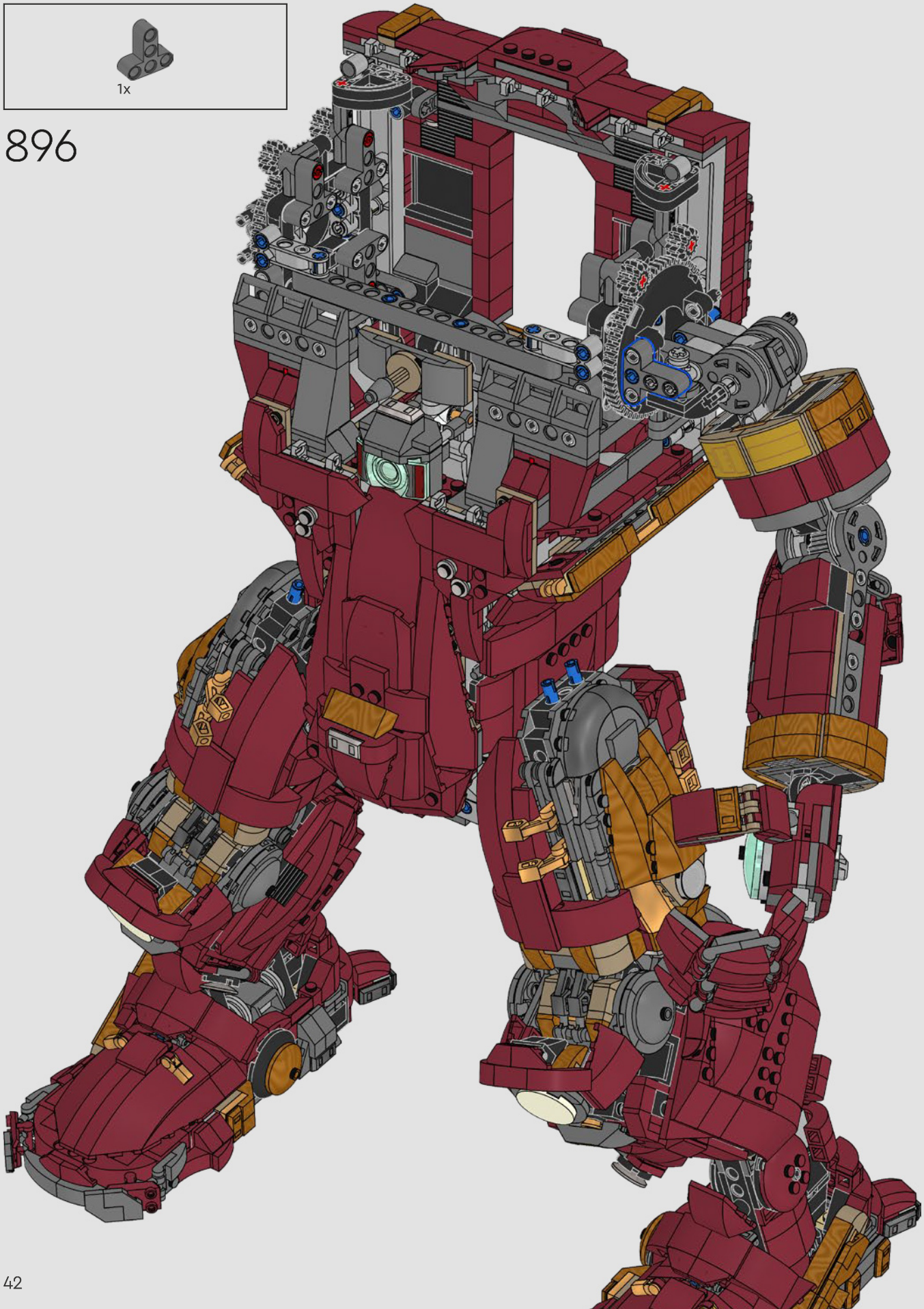
1x
896

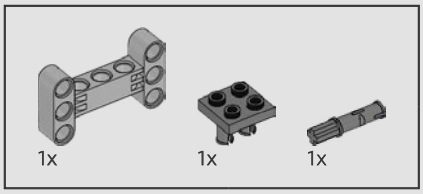

897

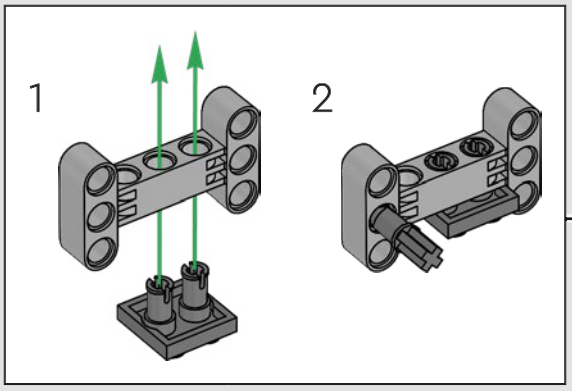

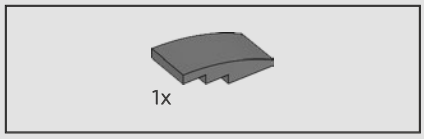

898

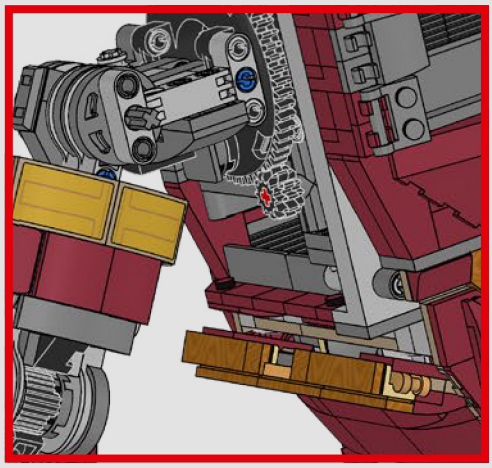

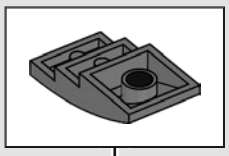


19

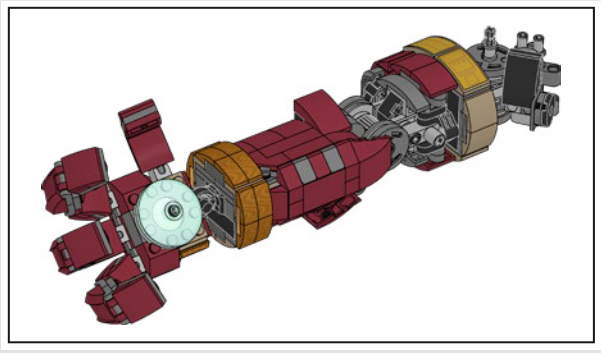

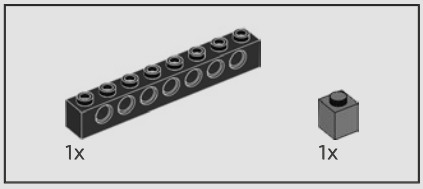

899

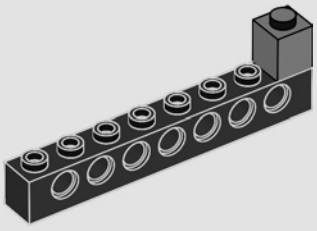

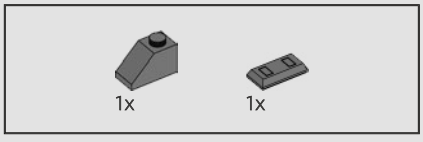

900

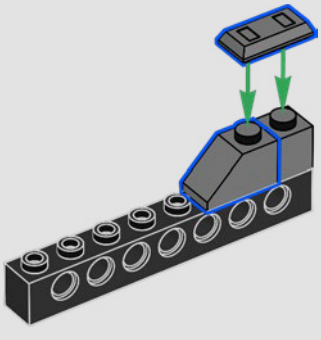

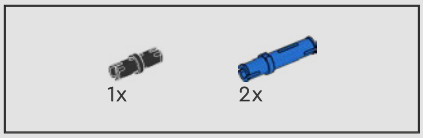

901

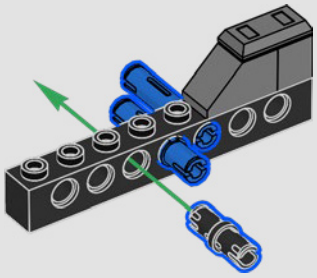

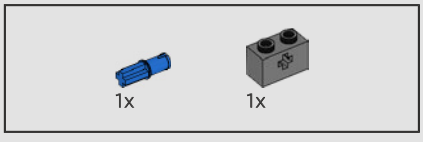

902

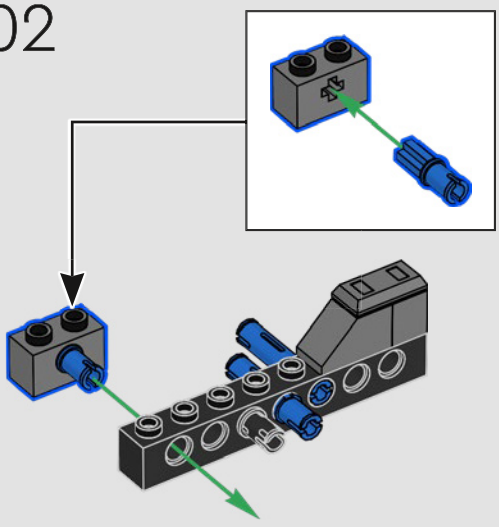

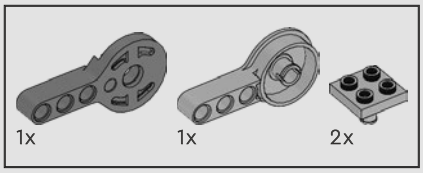

903

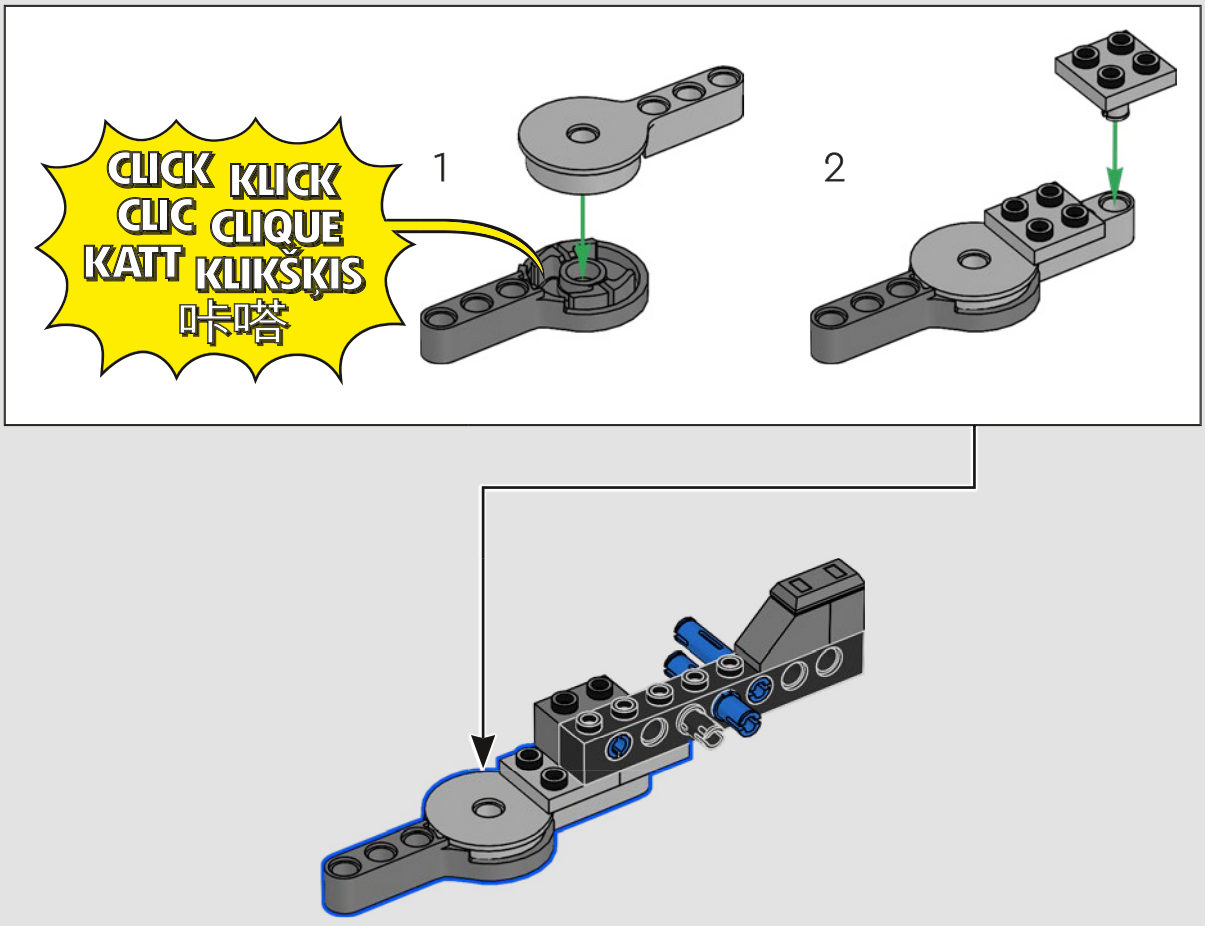

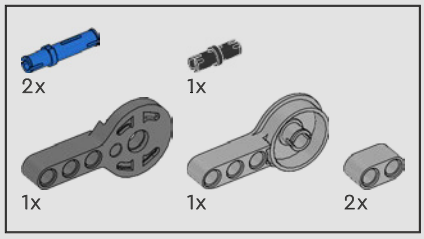

904

1



2

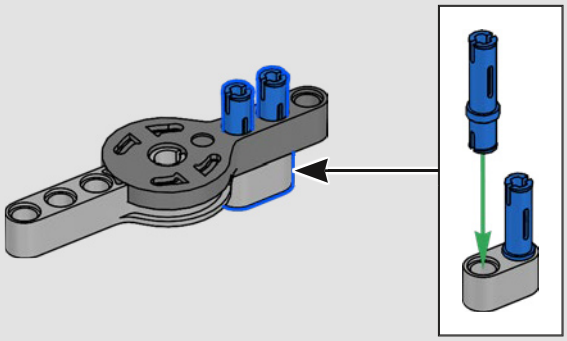

3

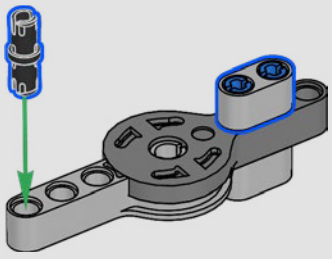

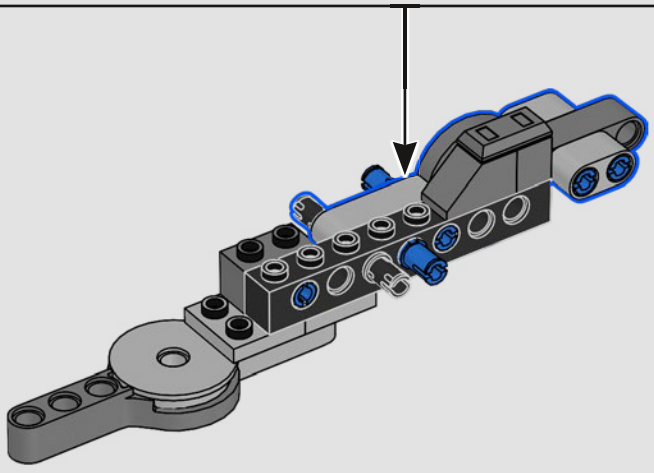

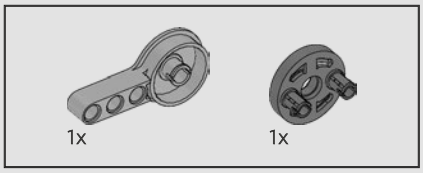

905

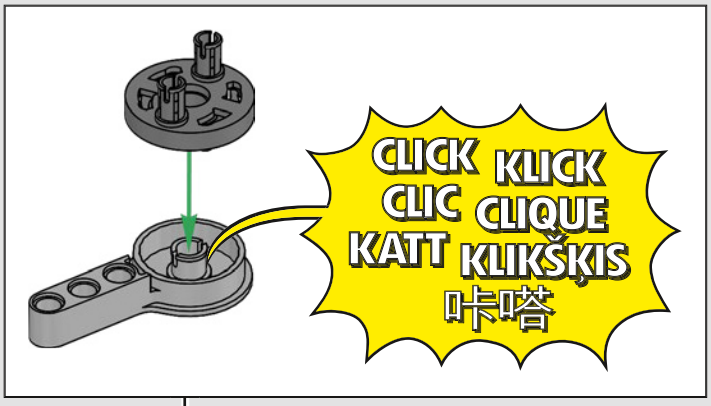

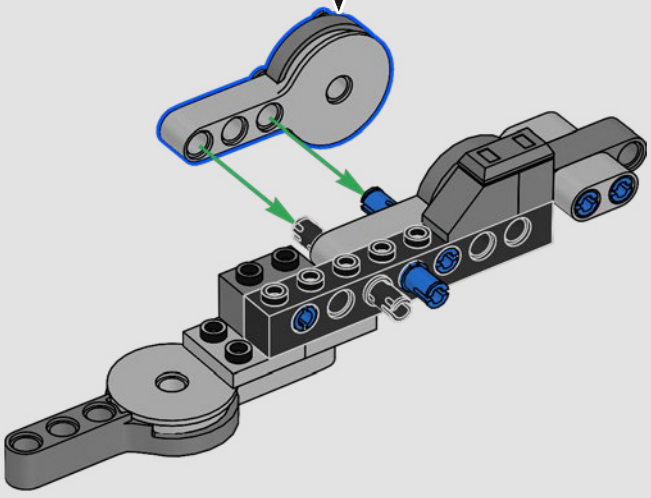

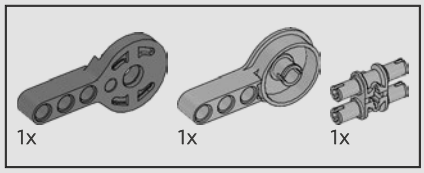

906

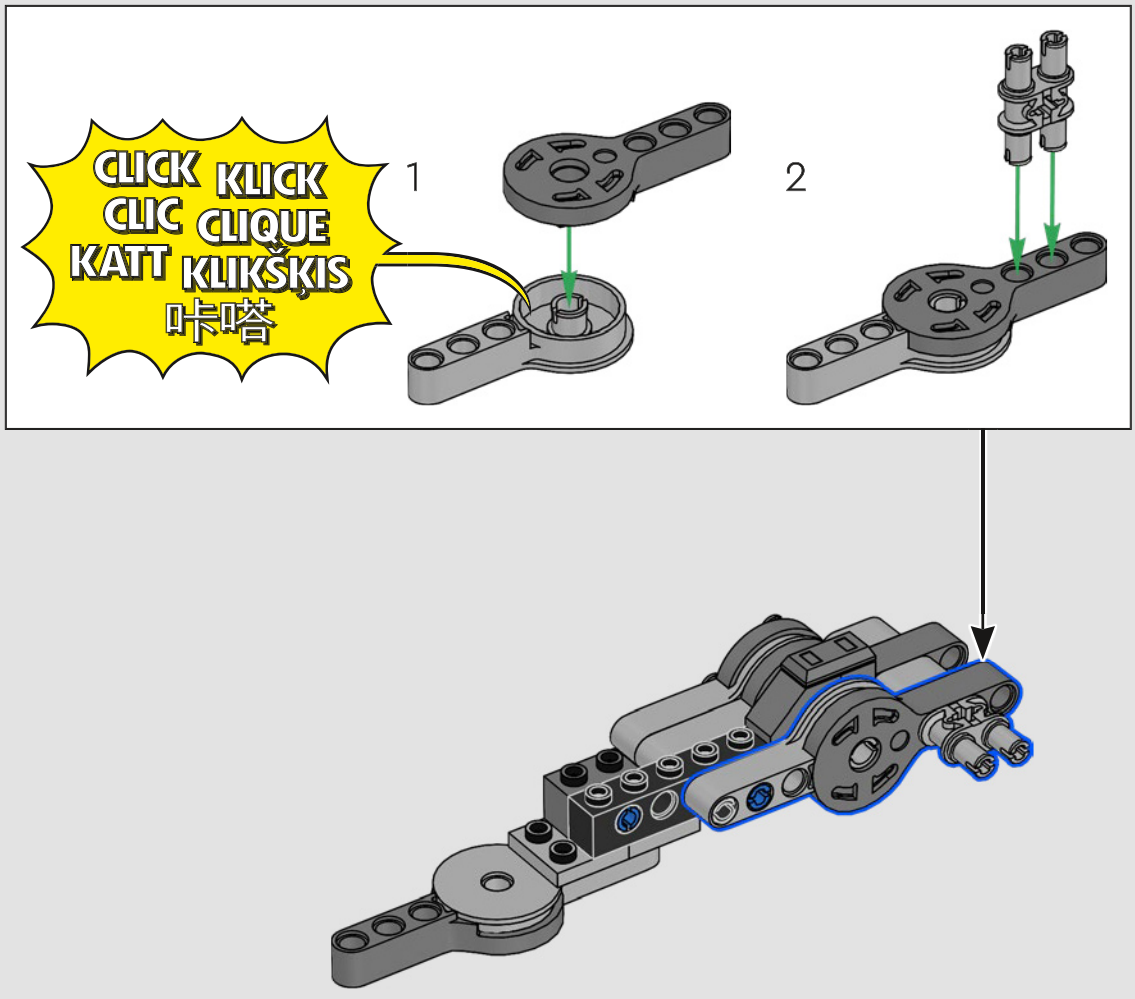

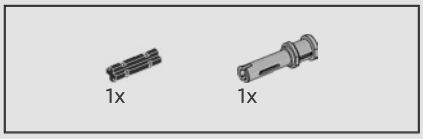

907

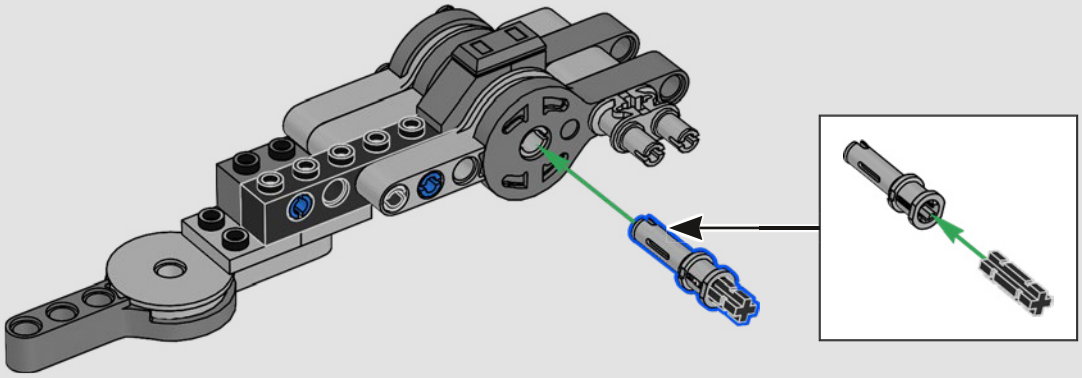

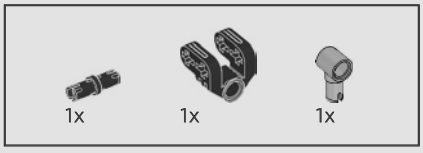

908

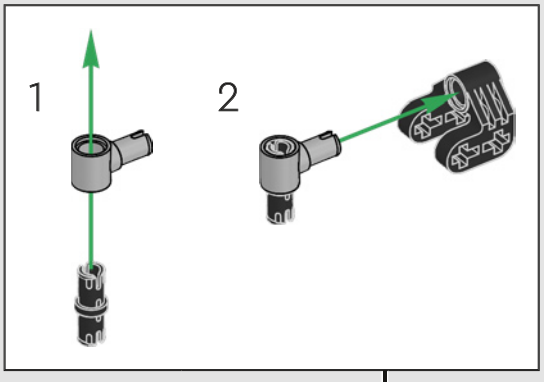



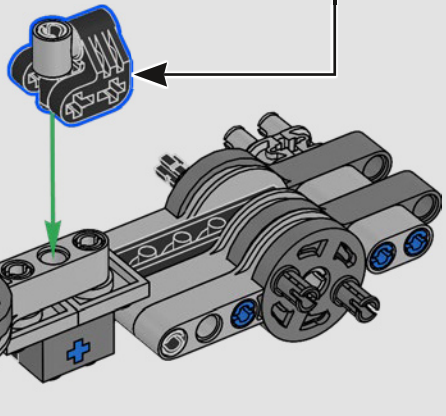

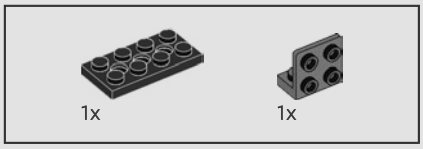

909

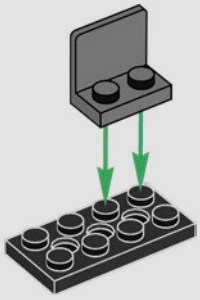

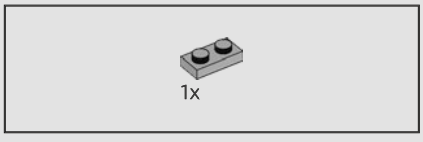

910



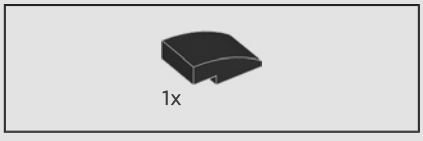

911

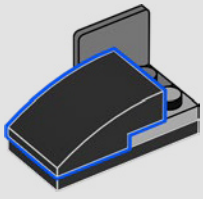



912

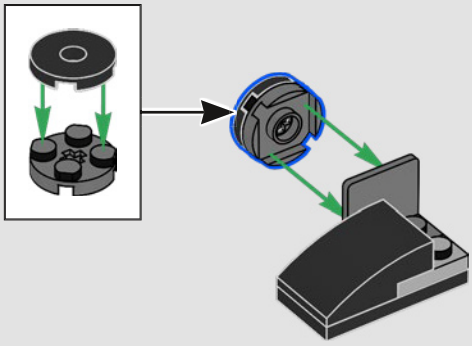

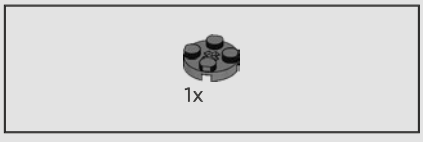

913

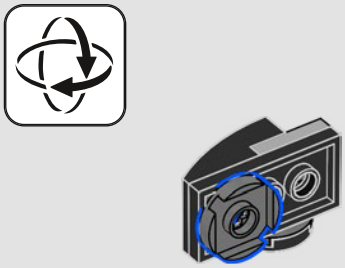

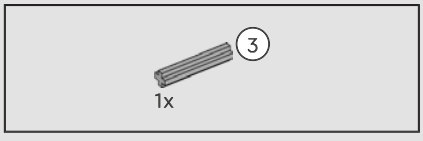

914

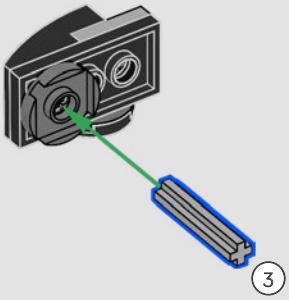

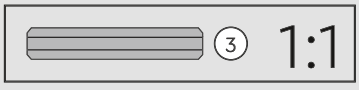



915

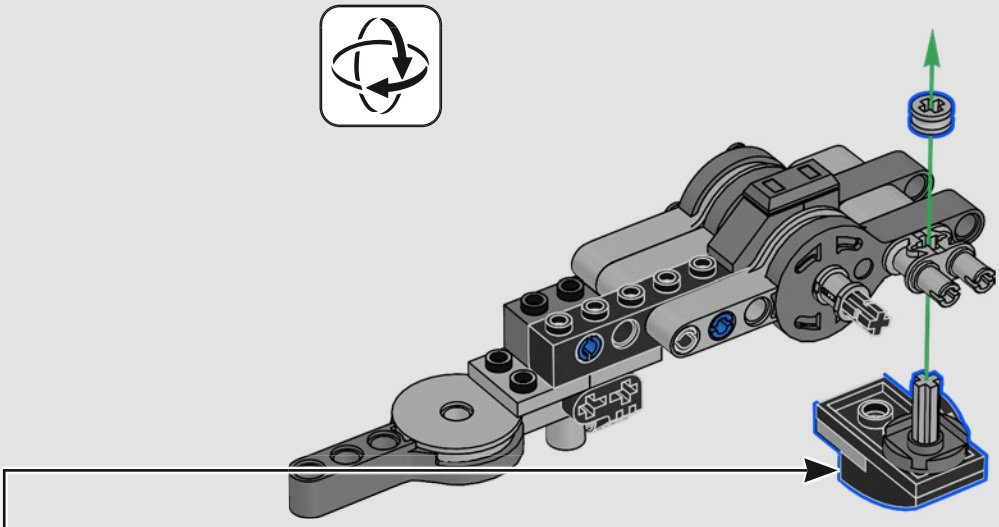

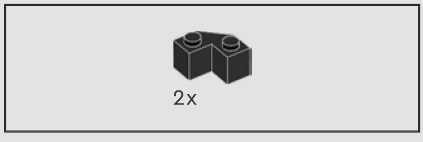

916

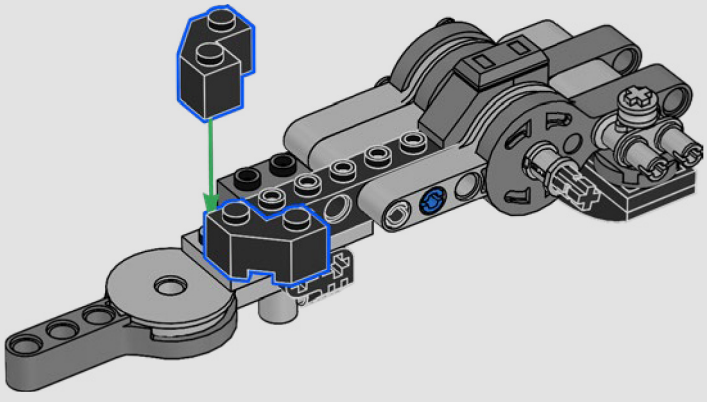



917

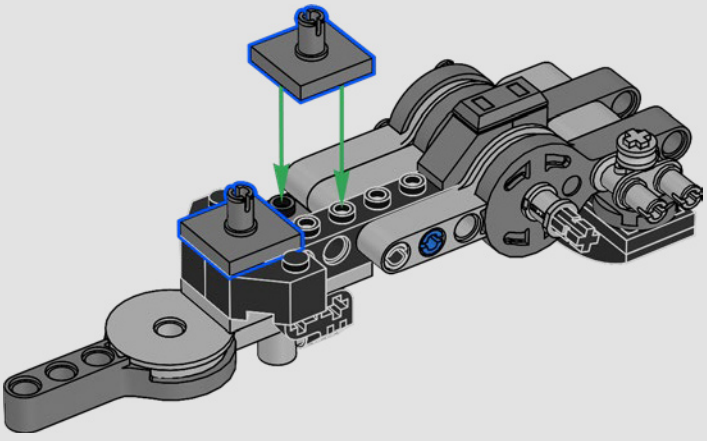



918

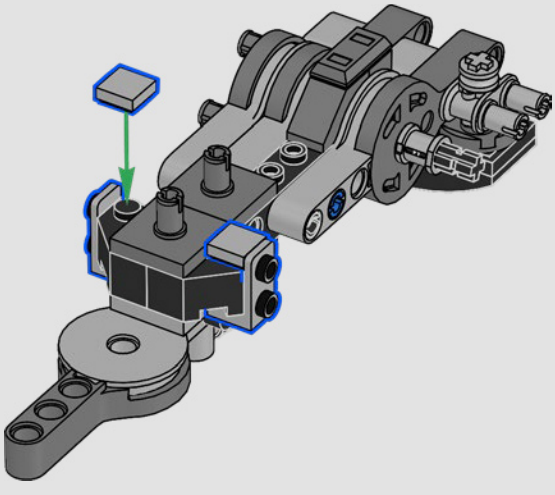

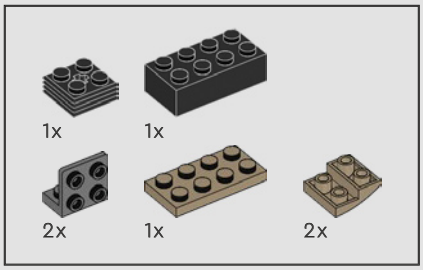

919

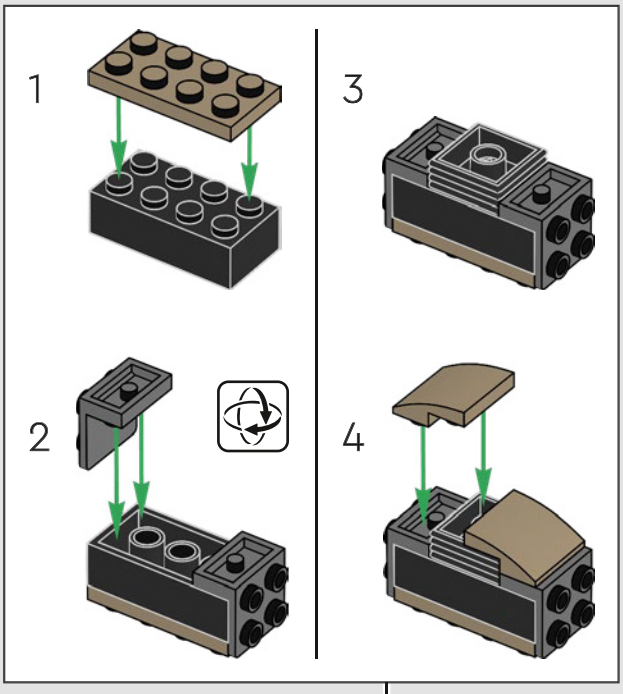



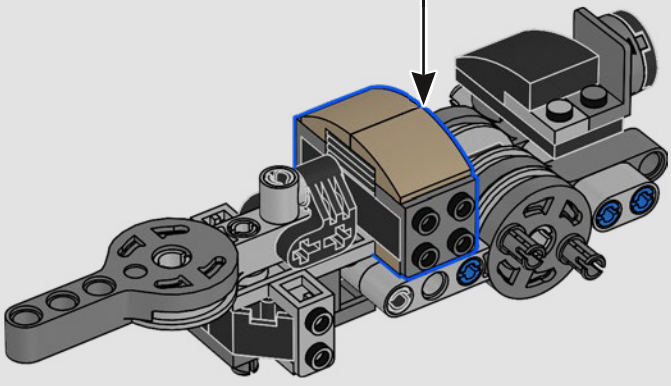

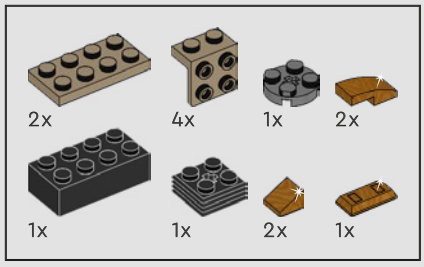

920

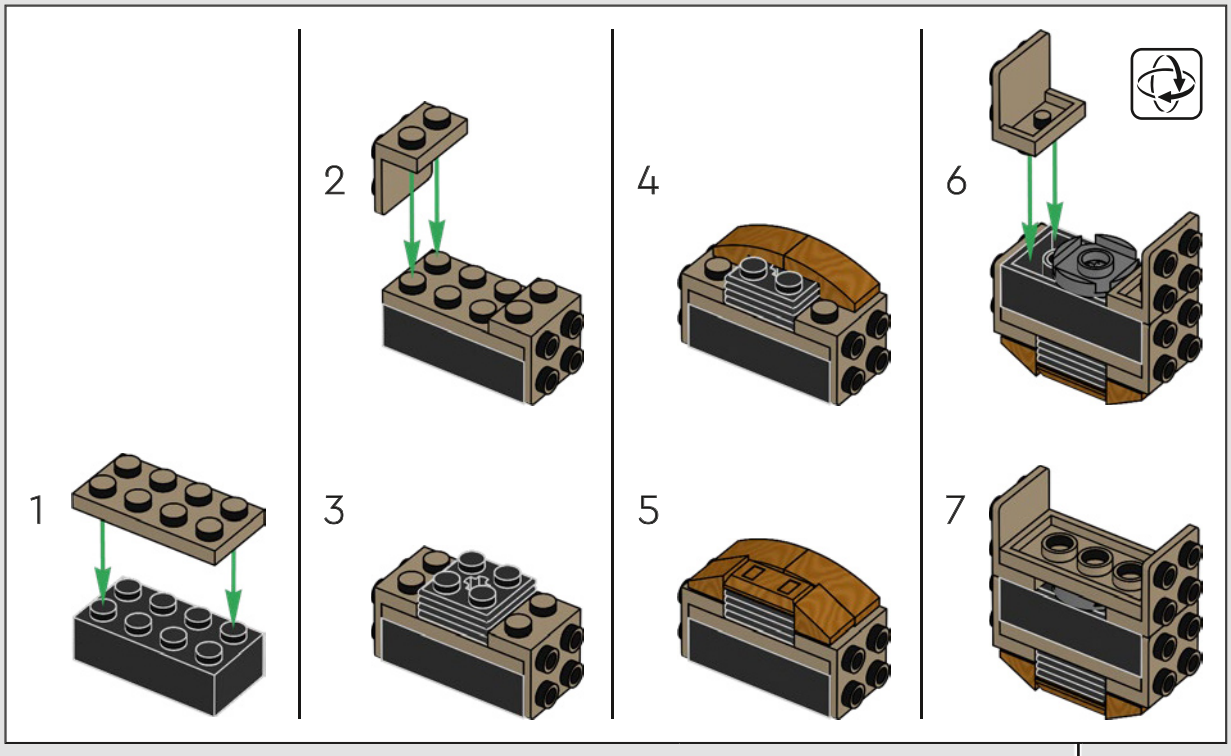

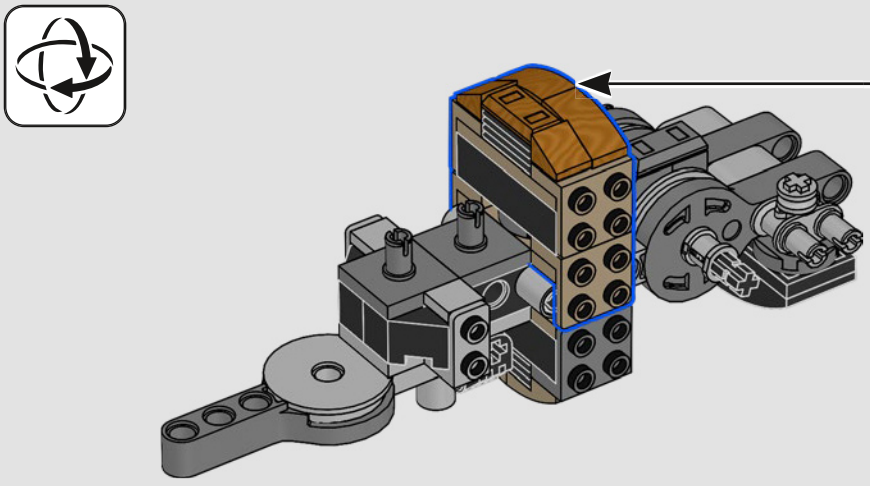

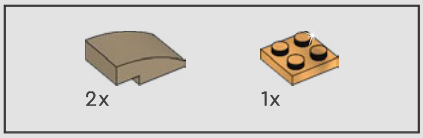

921

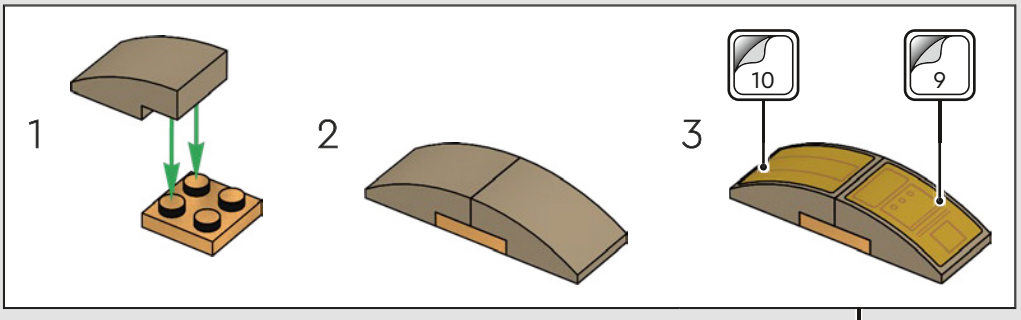

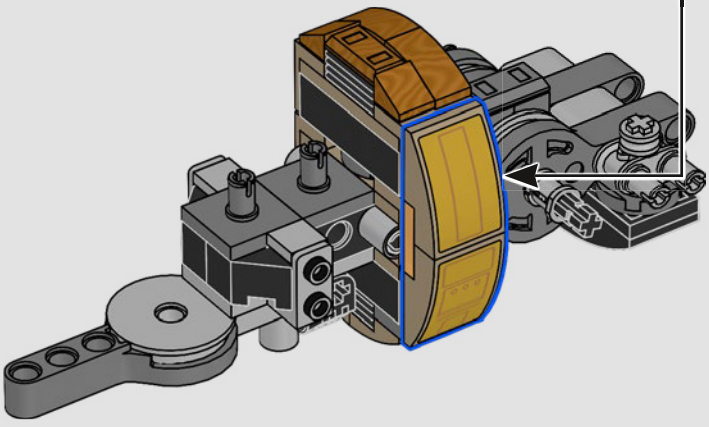

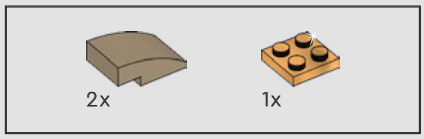

922

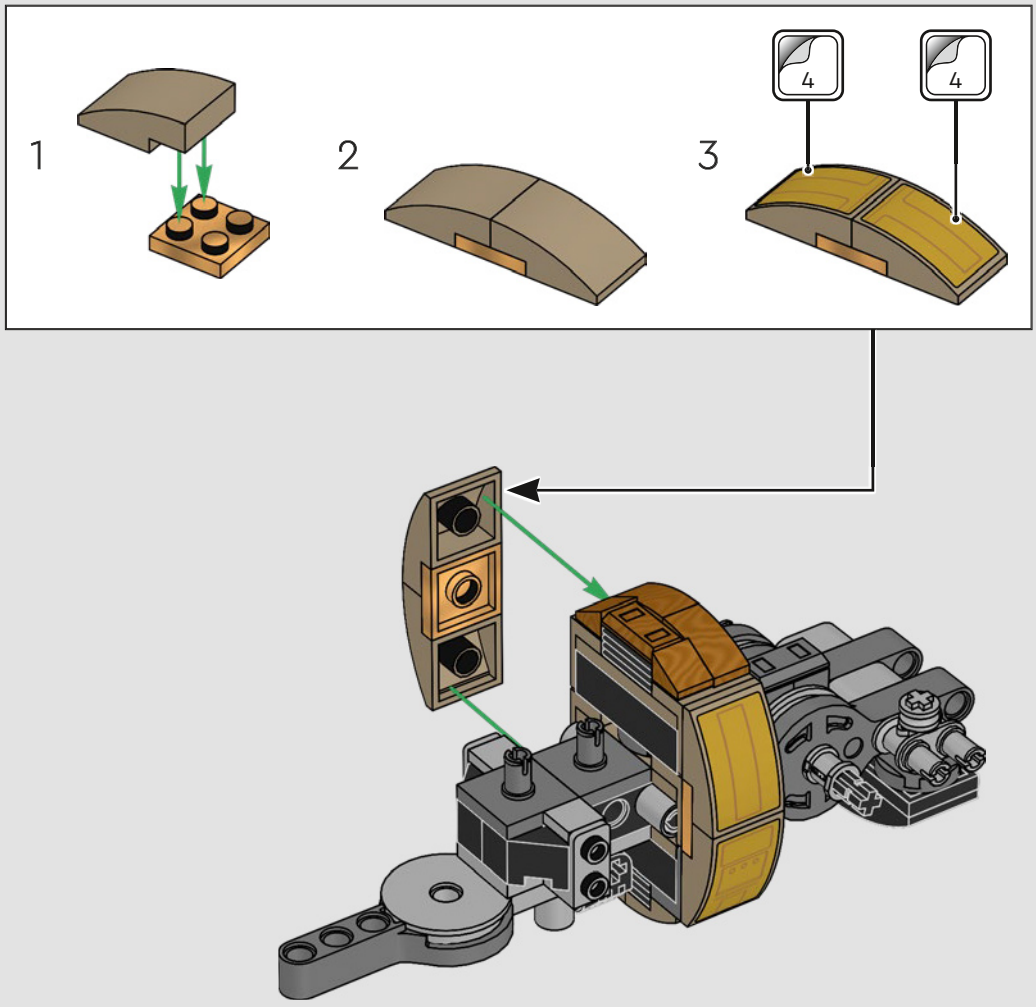

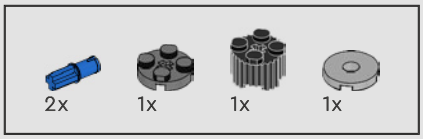

923

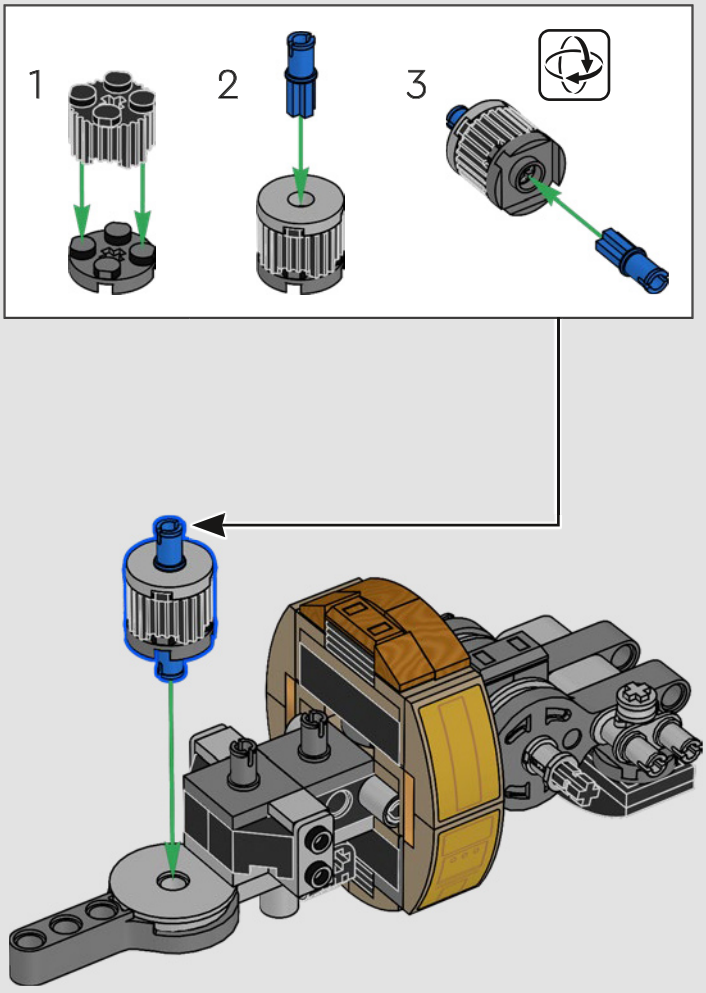

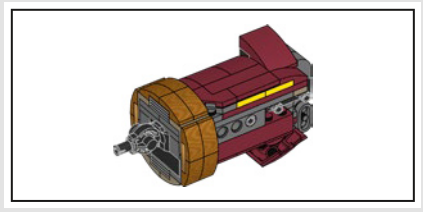

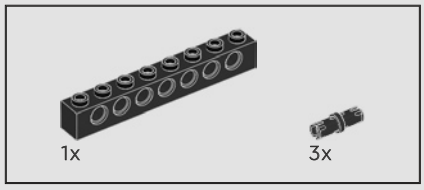

924

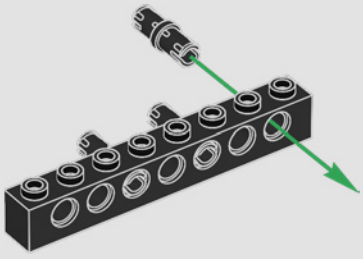

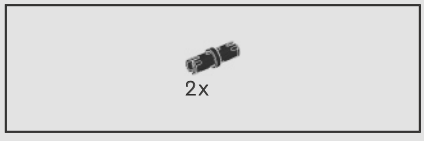

925

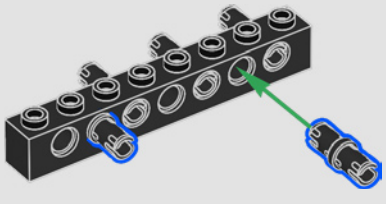

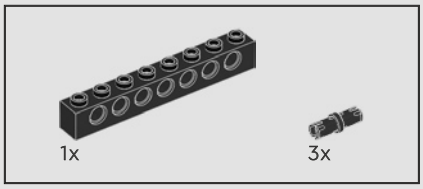

926

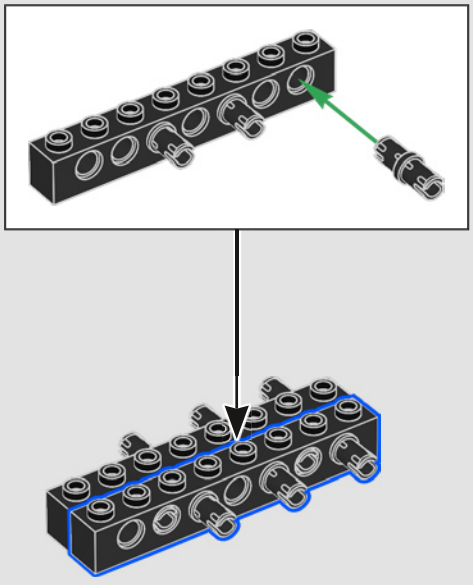

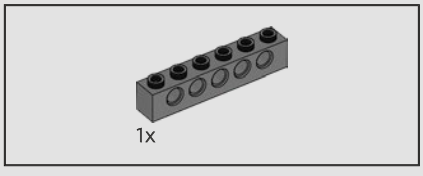

927

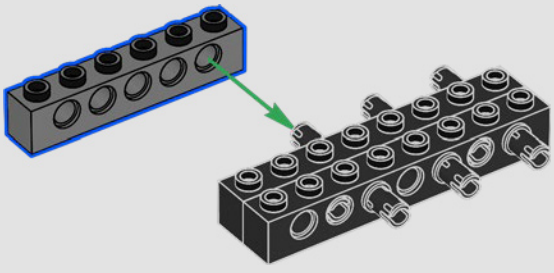

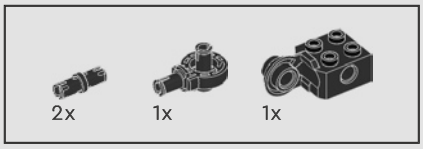

928

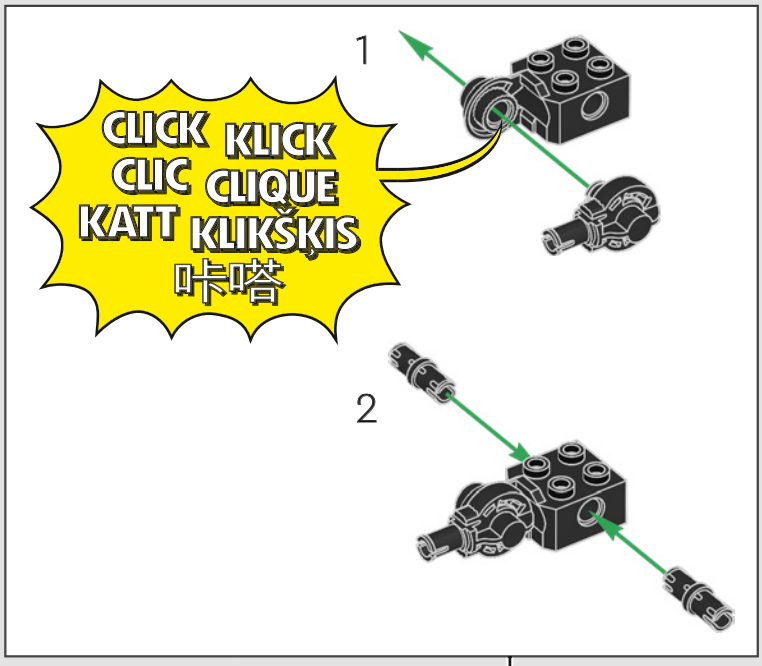

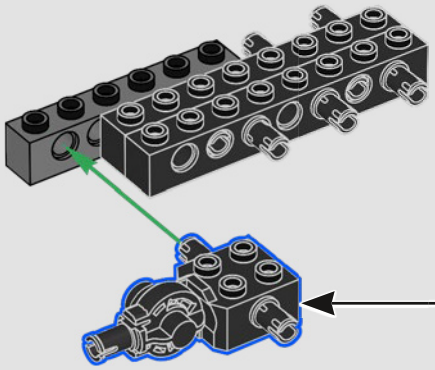

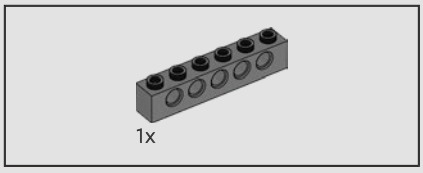

929

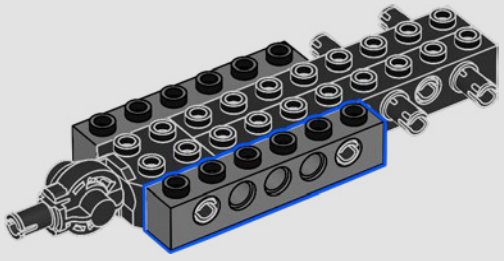

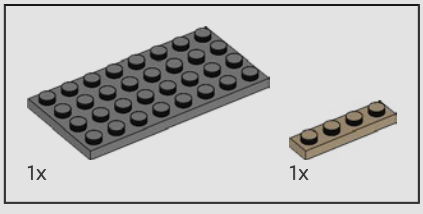

930

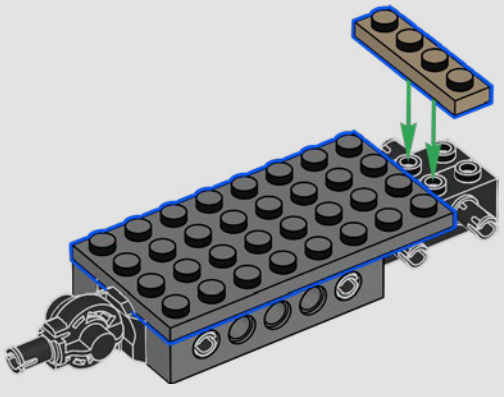

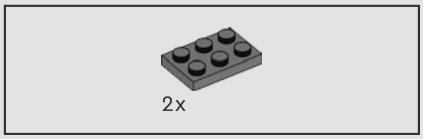

931

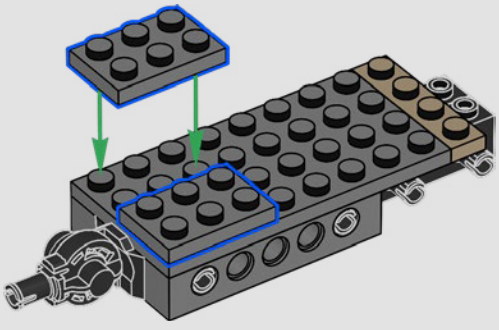

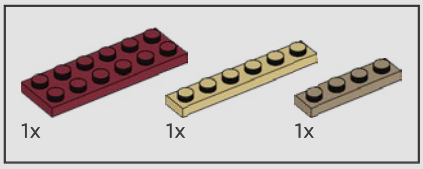

932

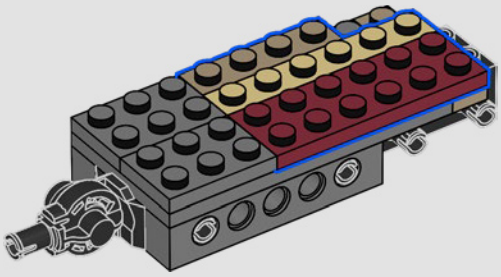



934

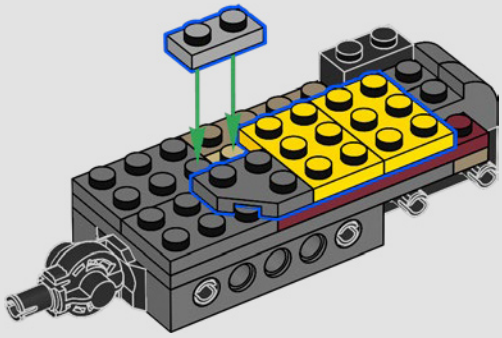

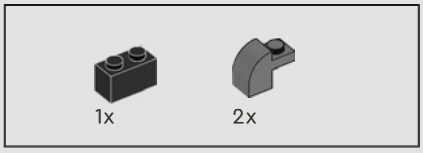

933

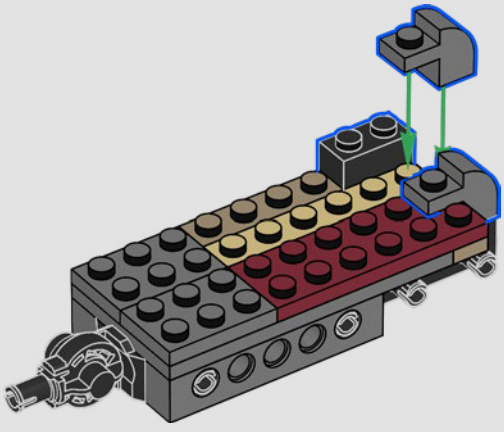

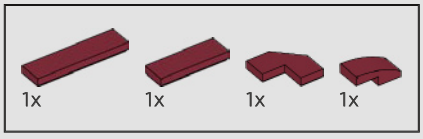

935

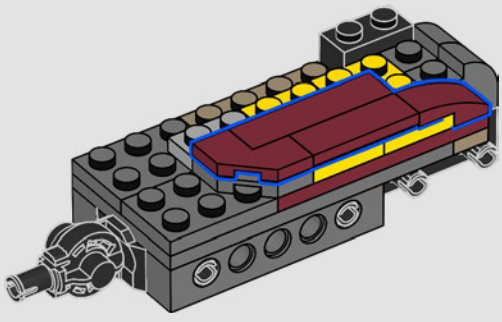

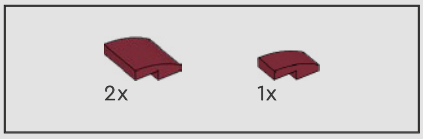

936

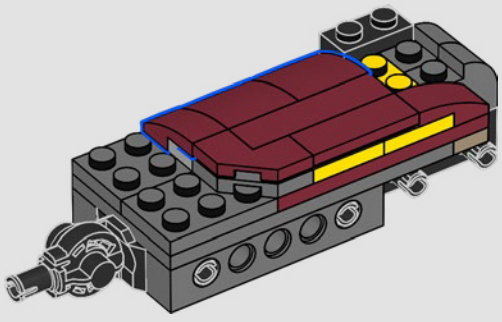

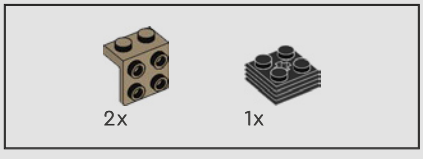

937

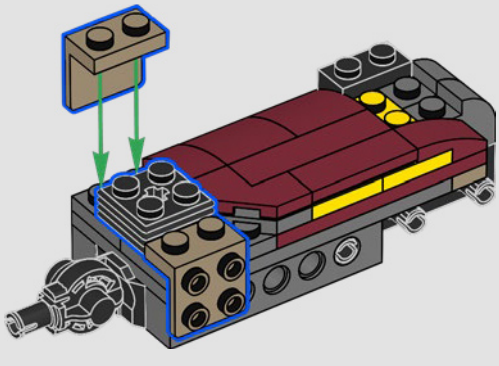

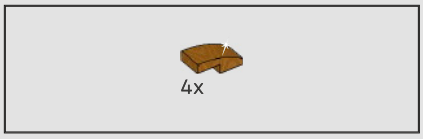

938

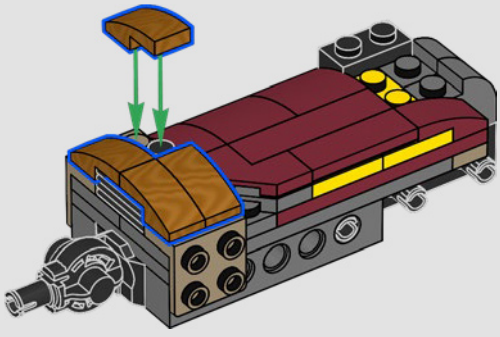

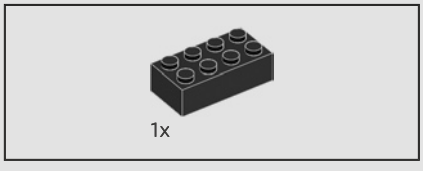

939



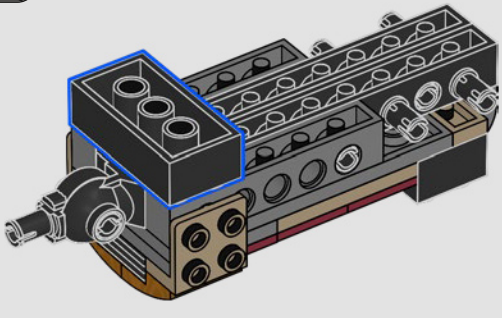

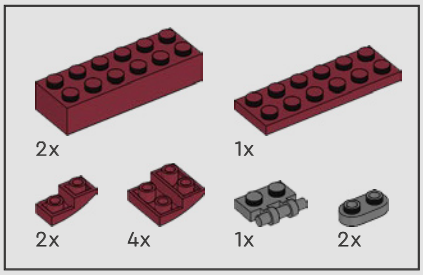

940

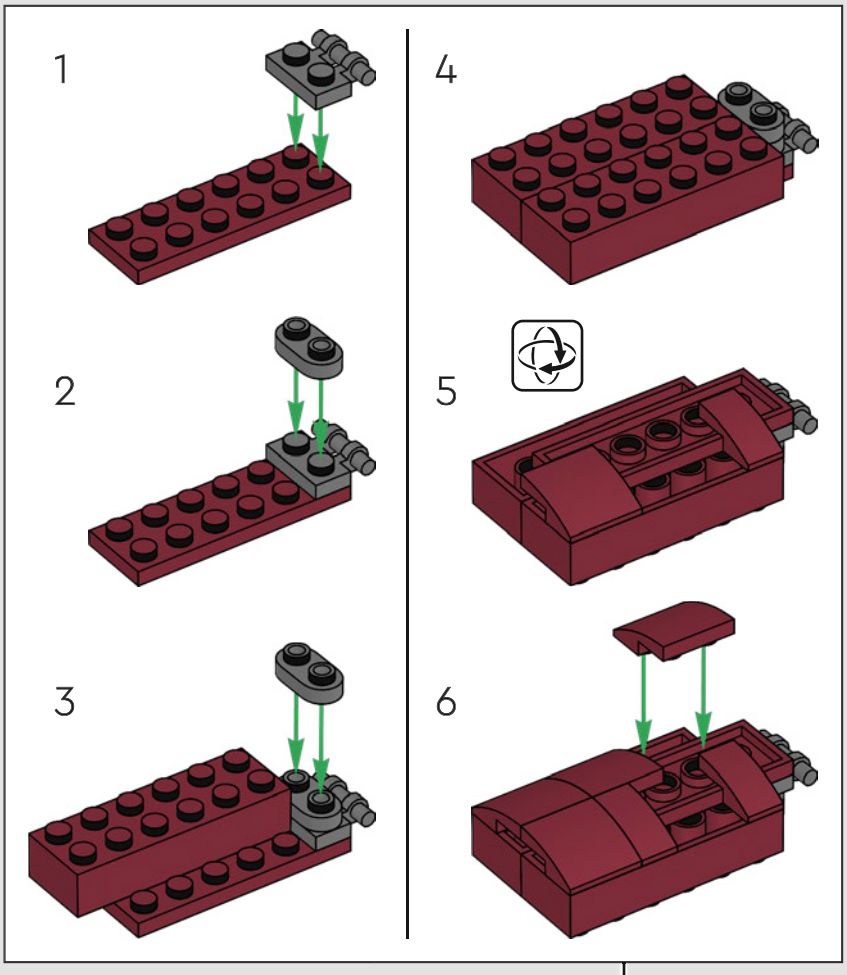

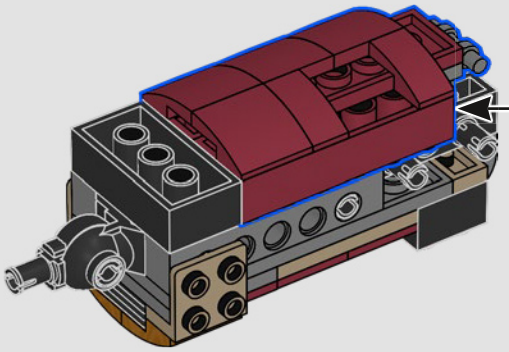

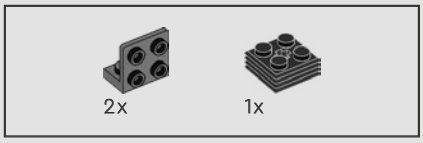

941

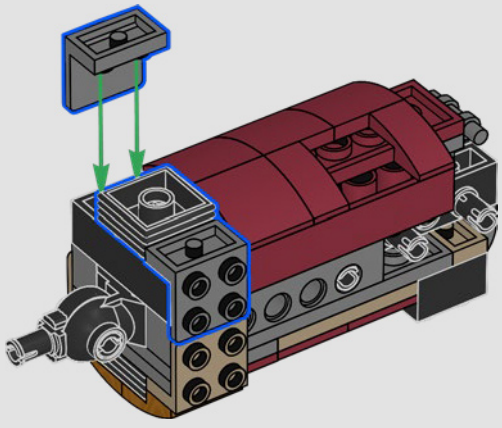

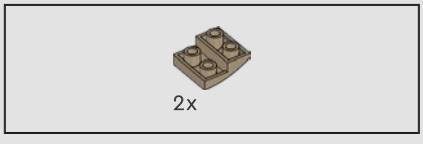

942

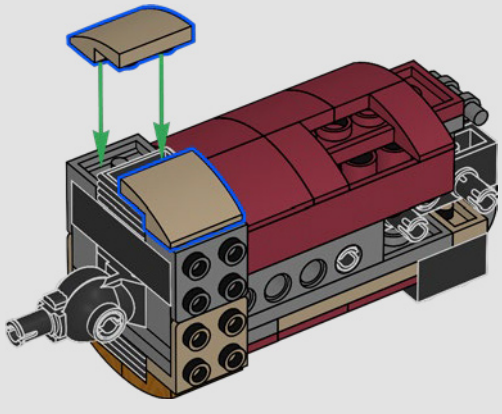



943

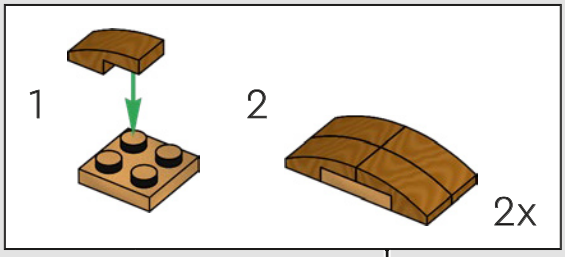

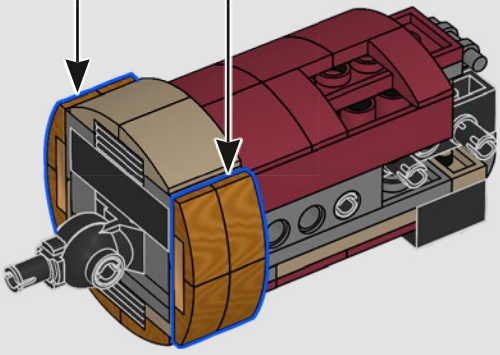

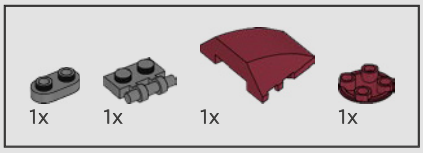

944

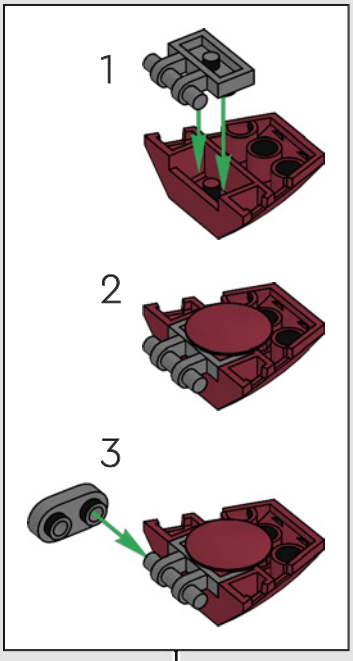

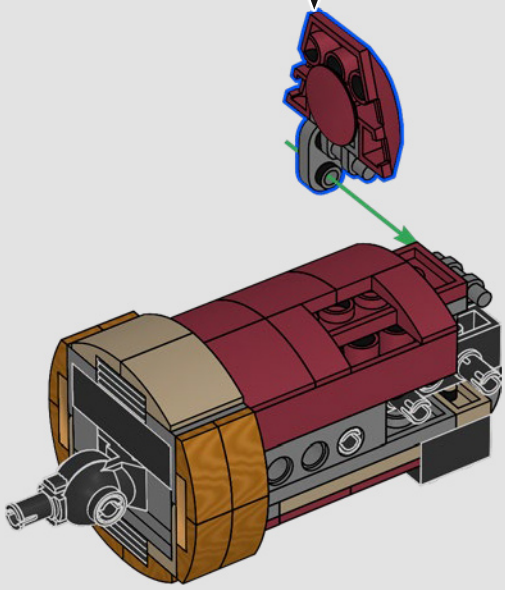



945

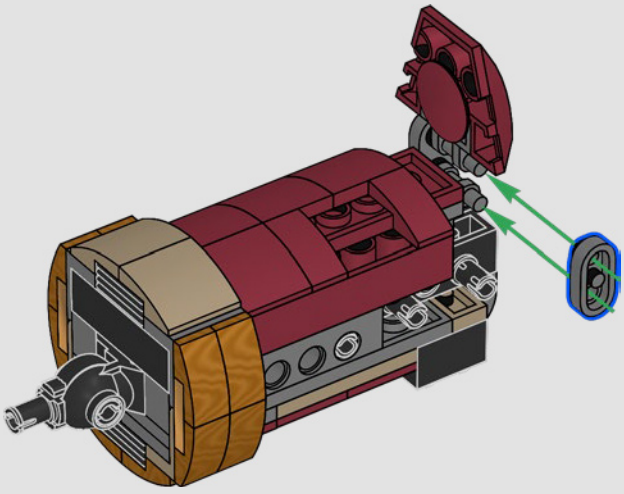

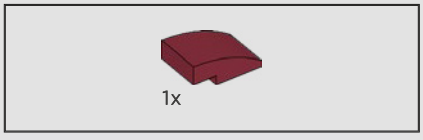

946

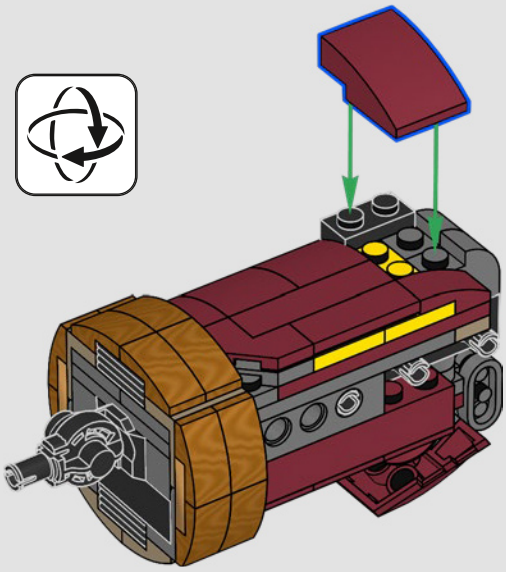

947

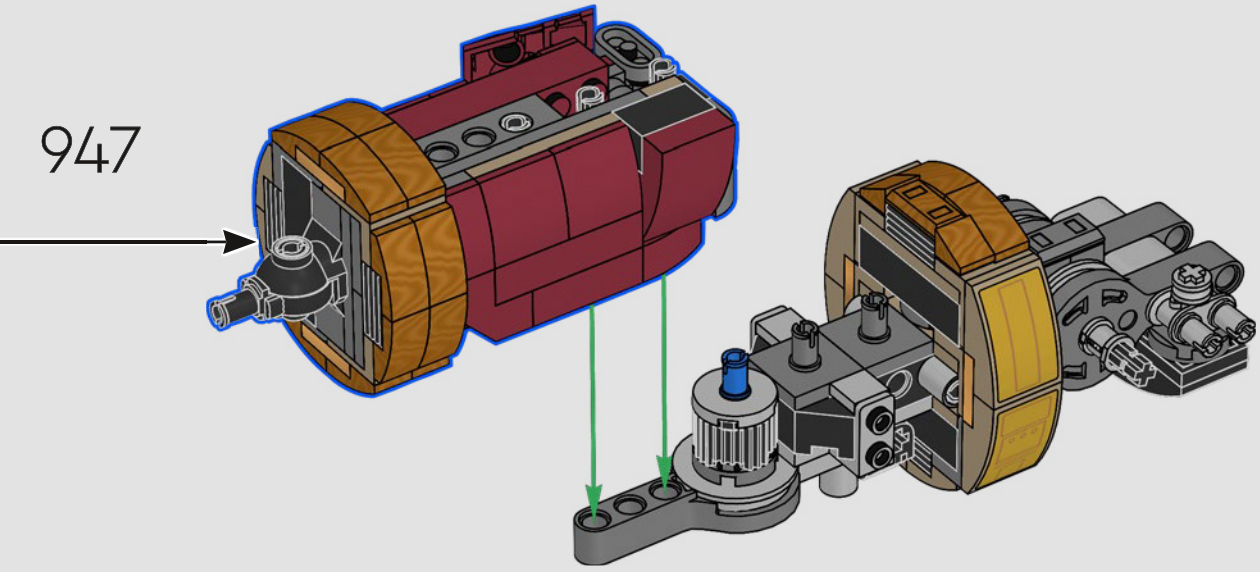

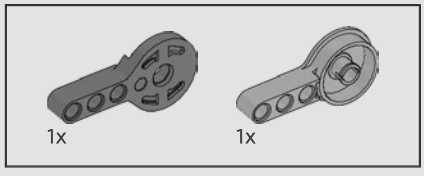

948

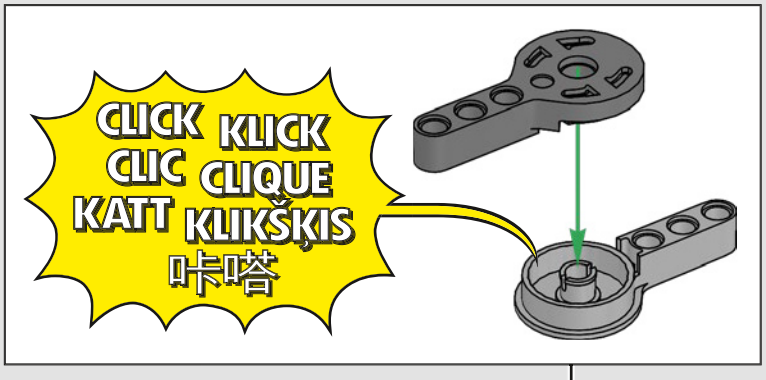

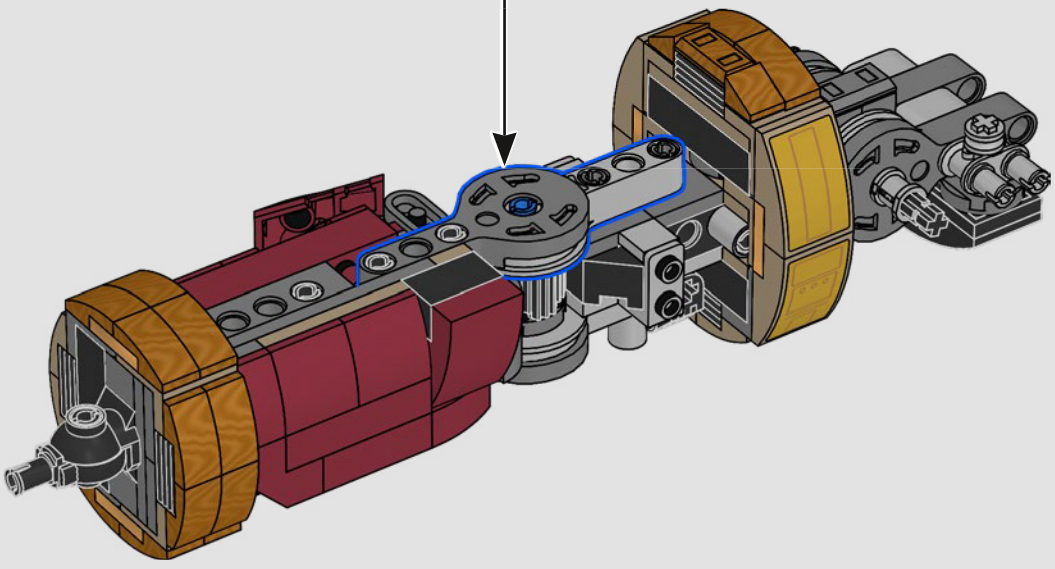

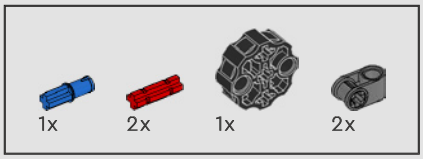

949

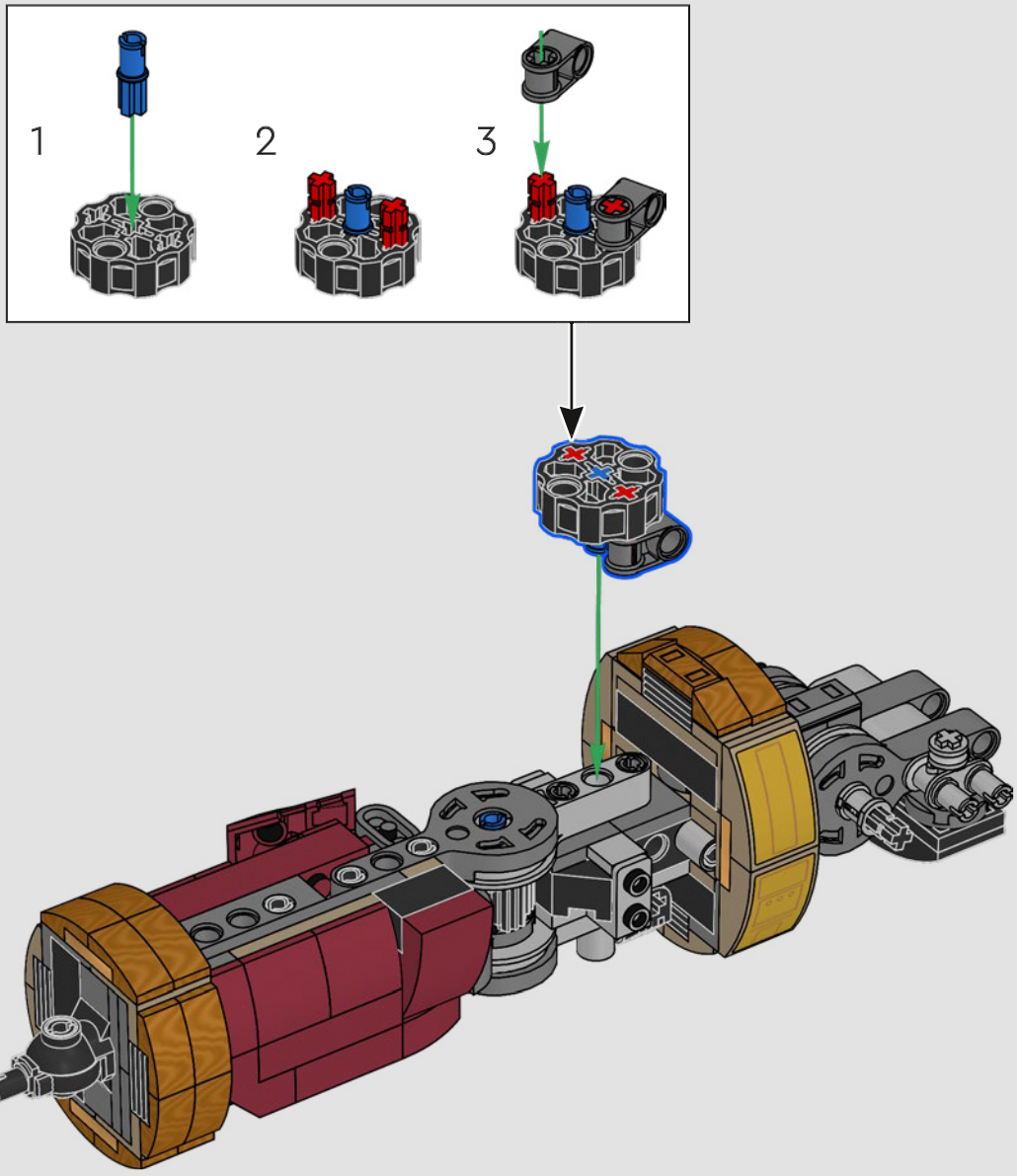

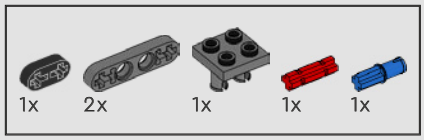

950

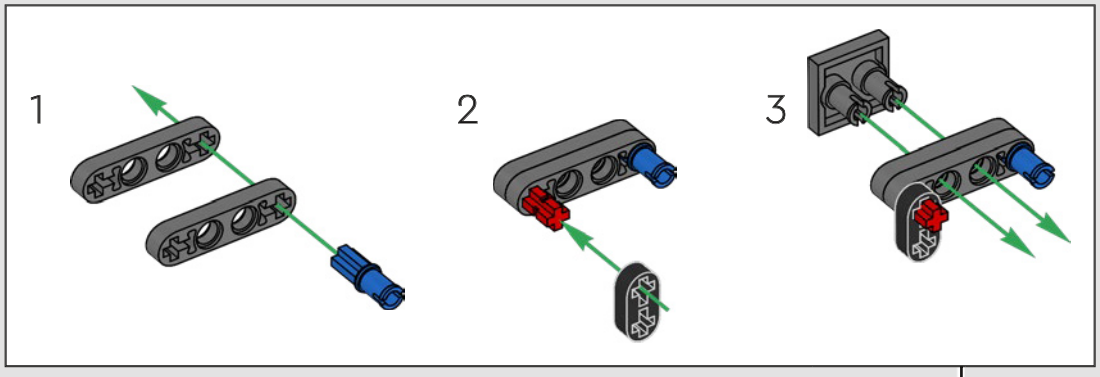

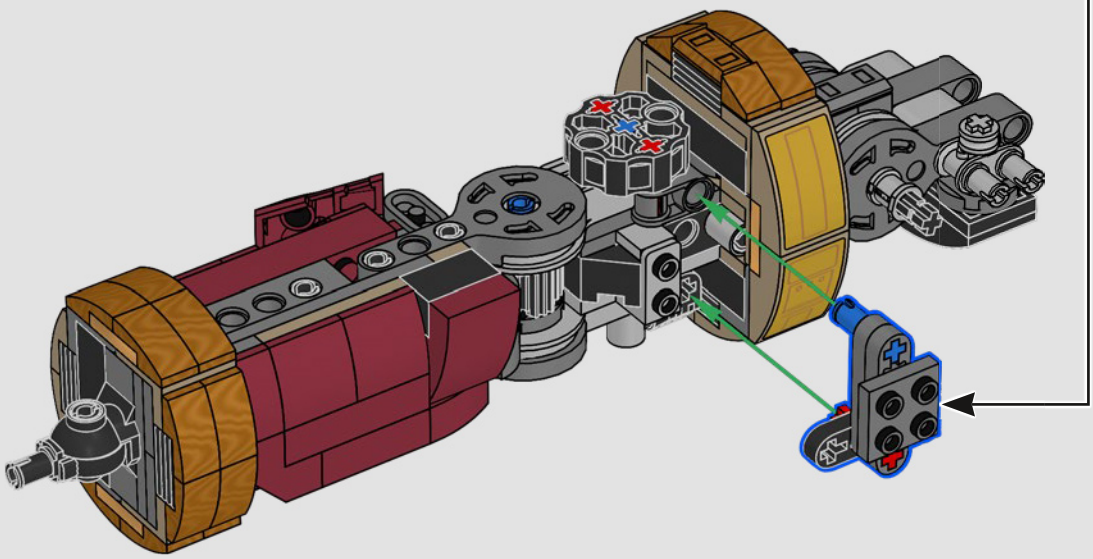

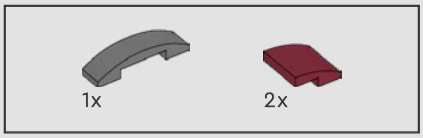

951

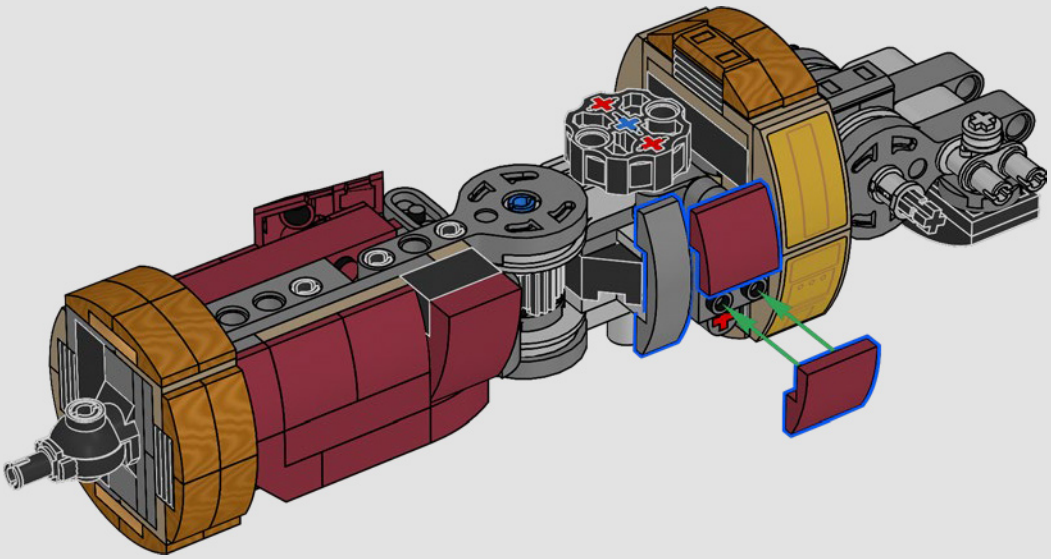

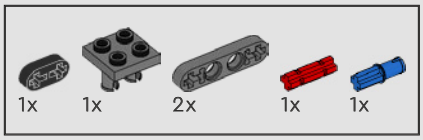

952

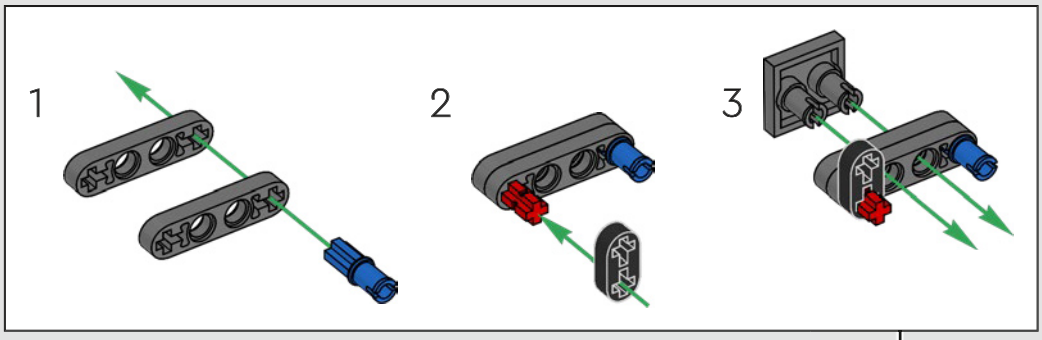

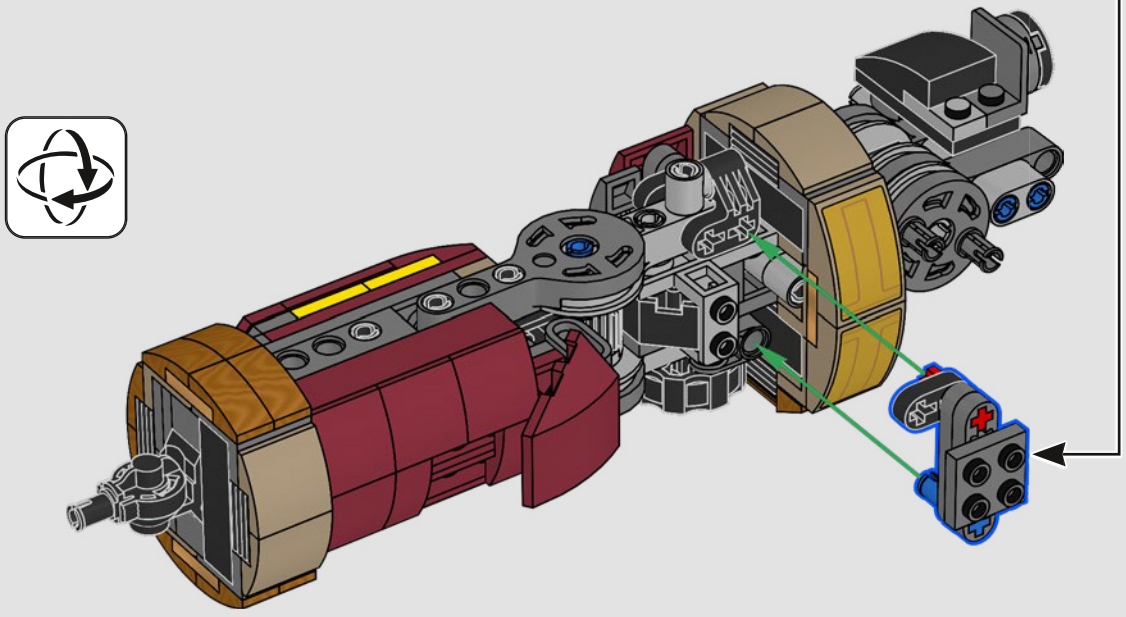

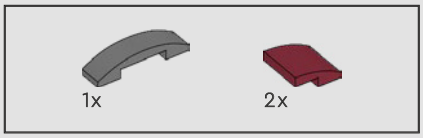

953

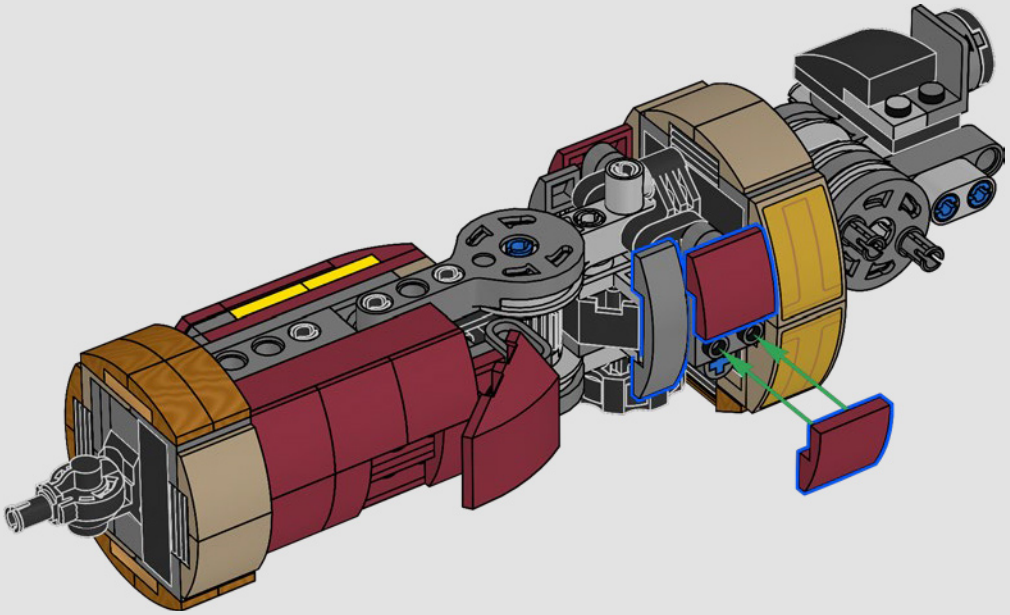

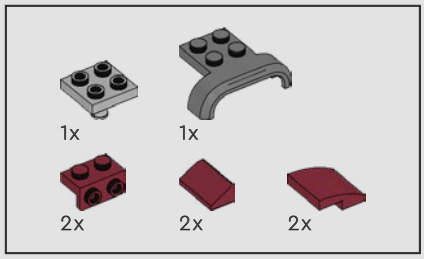

954

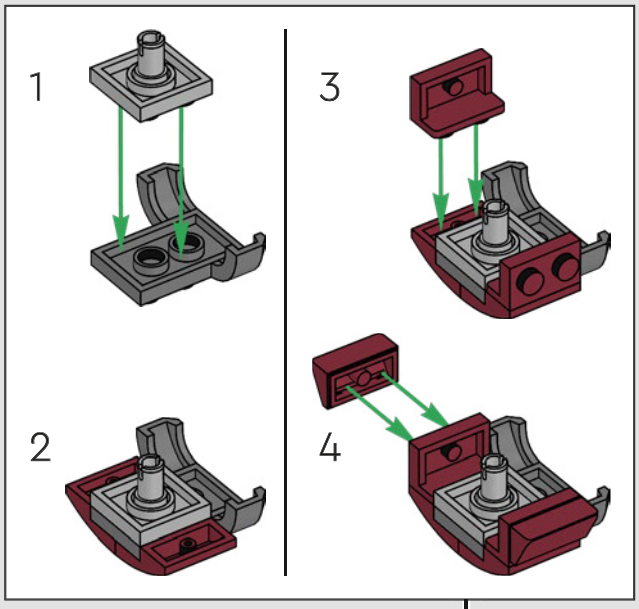

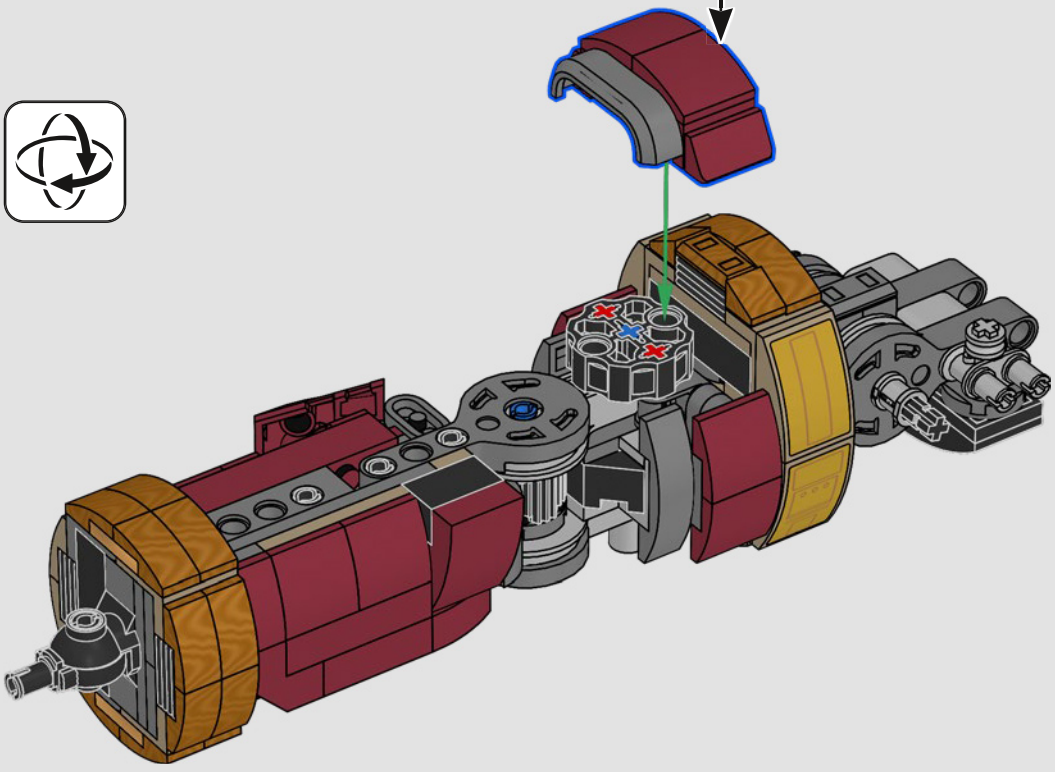



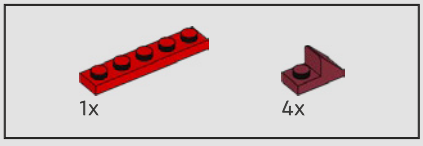

955

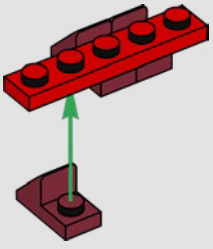

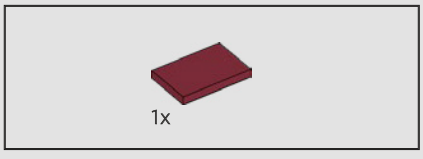

956

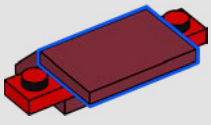

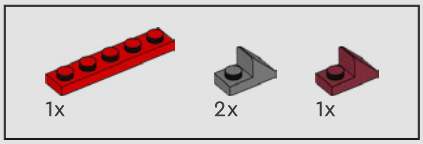

957

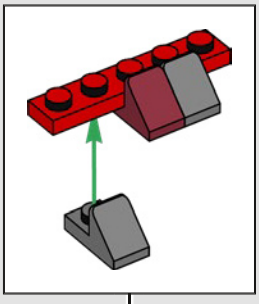

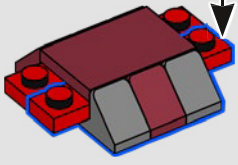

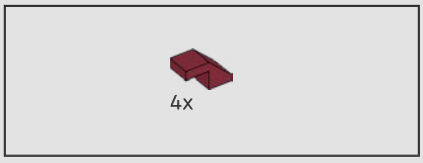

958

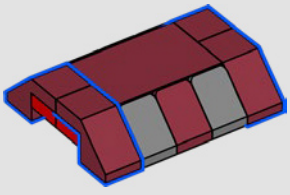



959

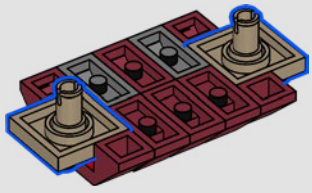

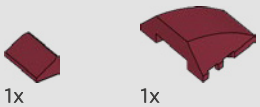

960

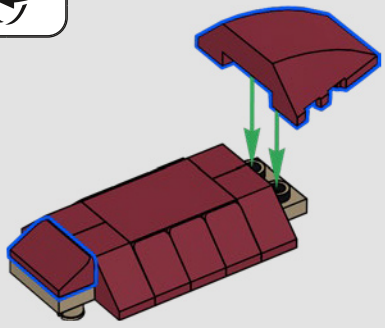

961

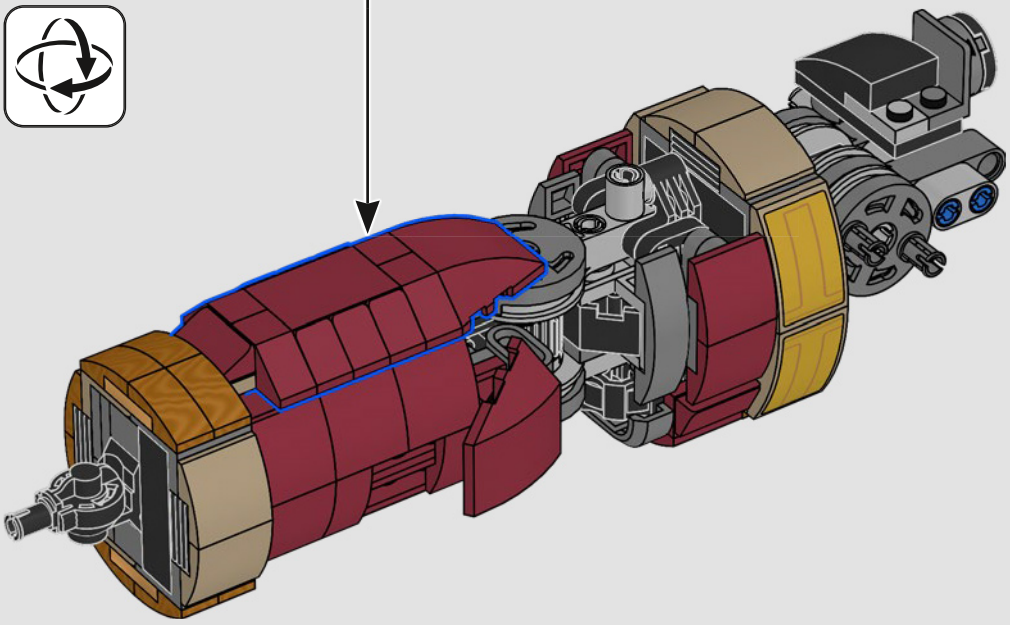

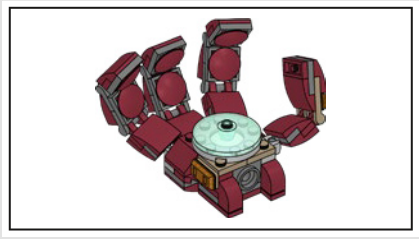

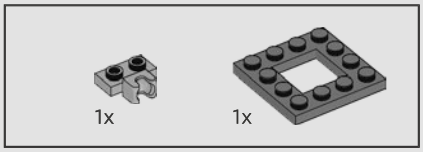

962

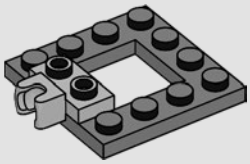



963

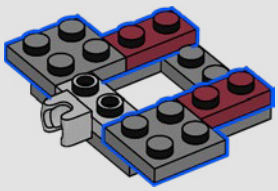

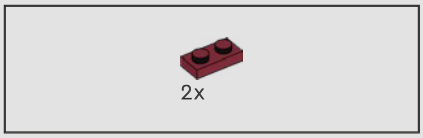

964



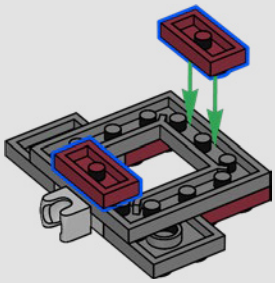

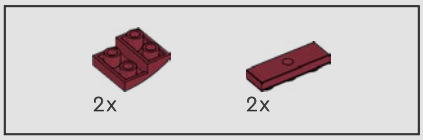

965

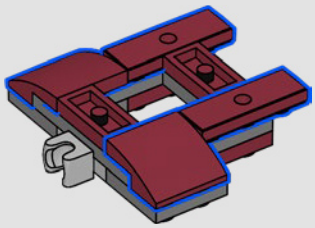

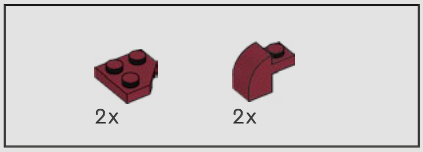

966



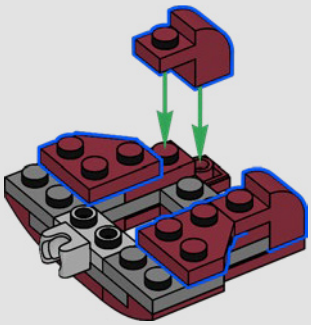

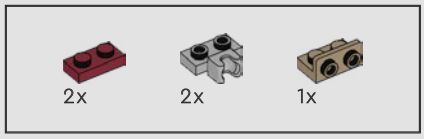

967

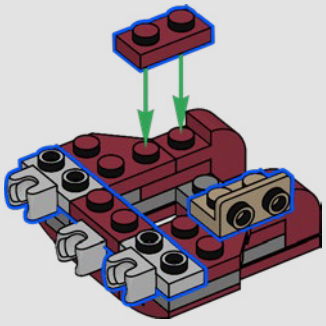

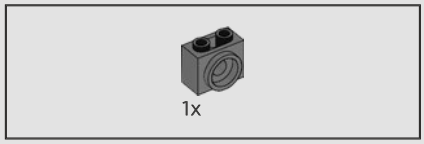

969

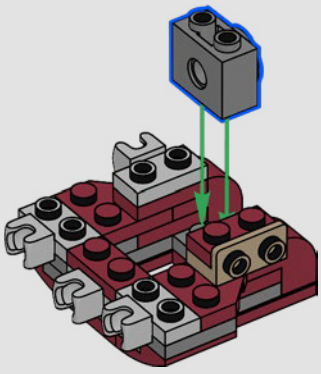

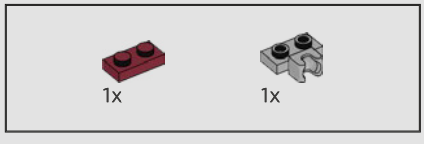

968

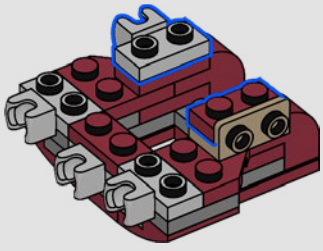



970

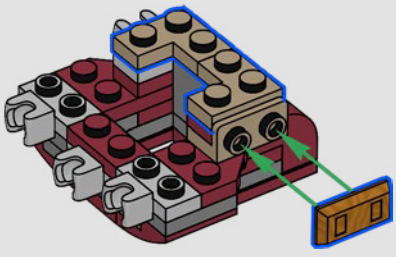

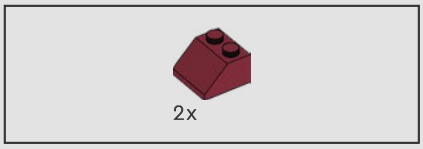

971

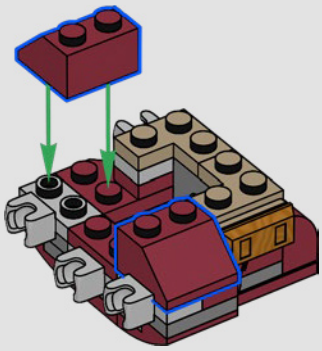

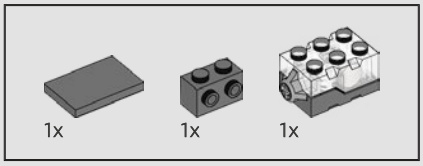

972

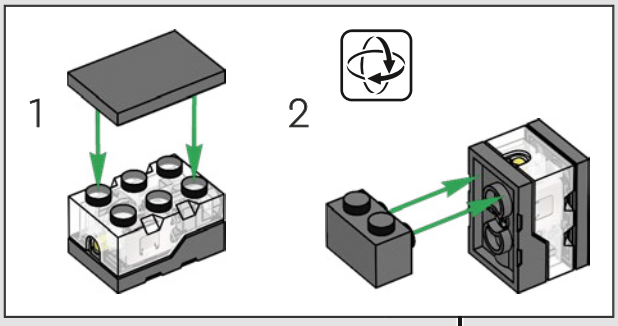

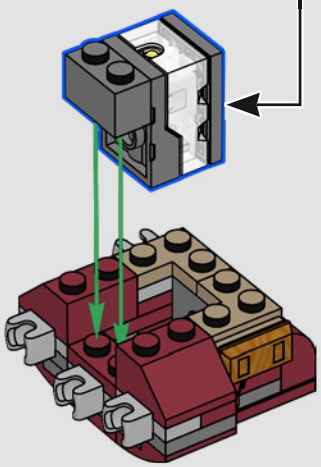

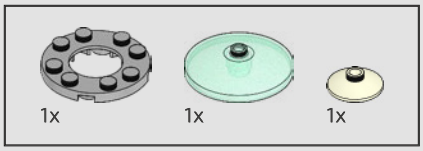

973

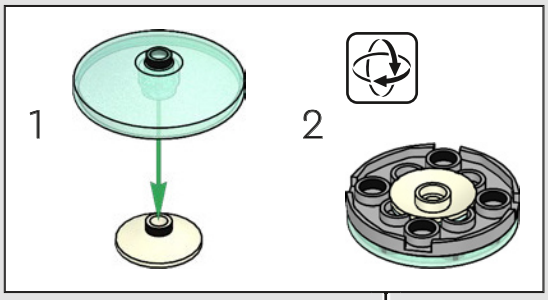

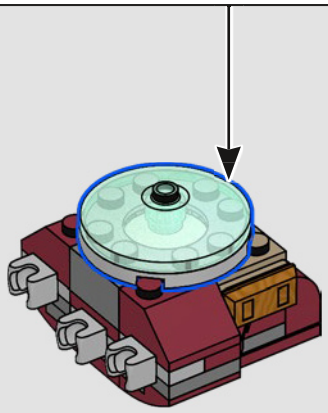

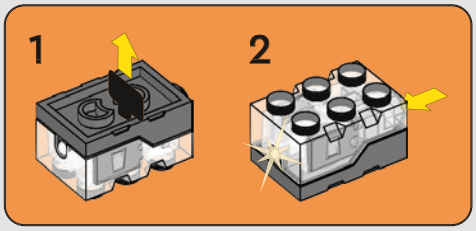

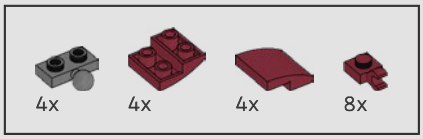

974

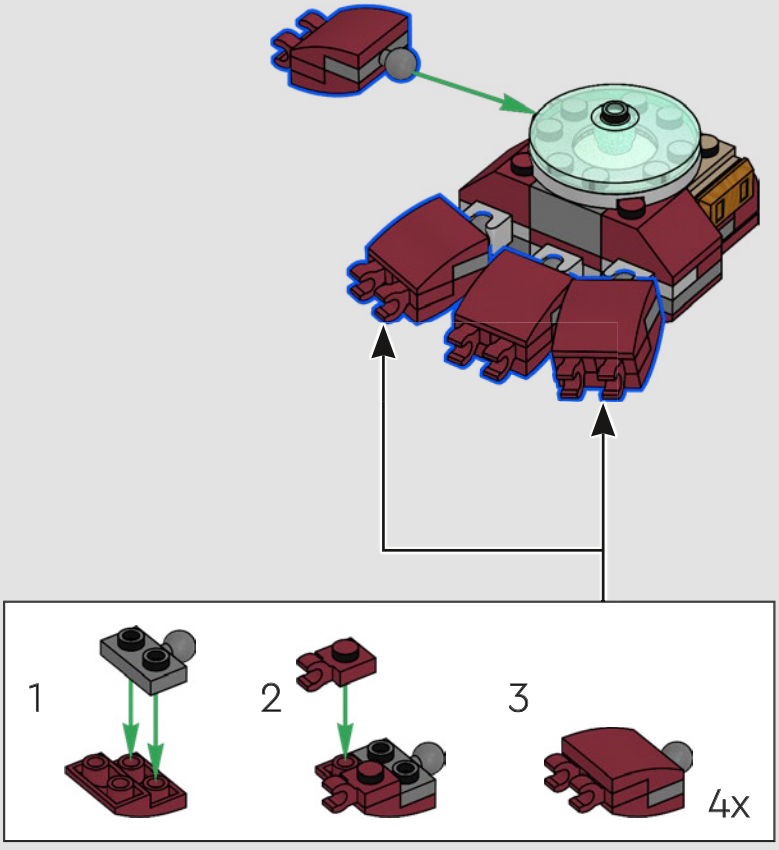

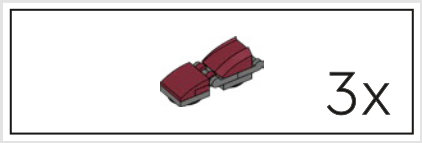

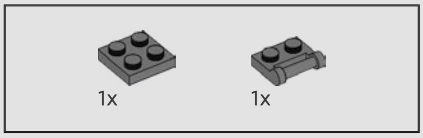

975

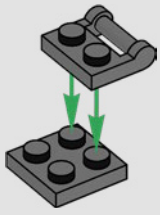

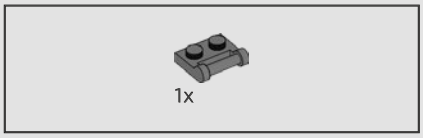

976

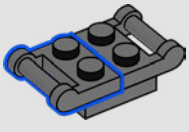

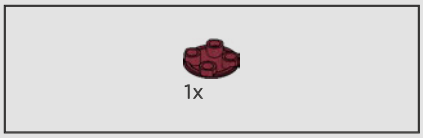

977



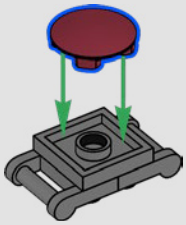

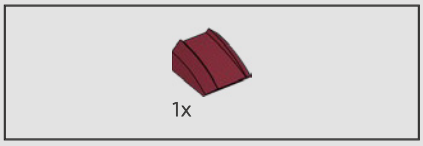

978



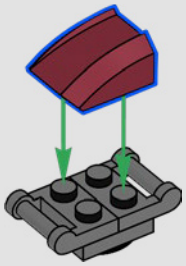

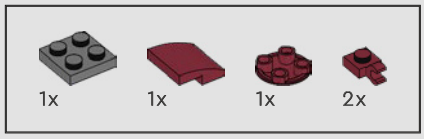

979

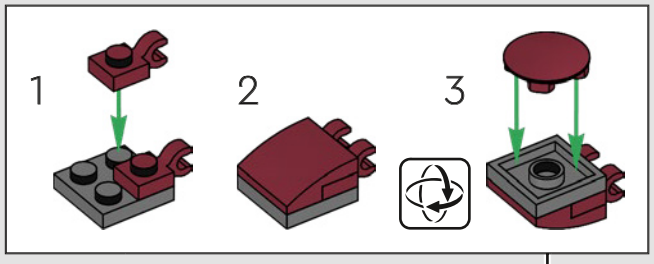

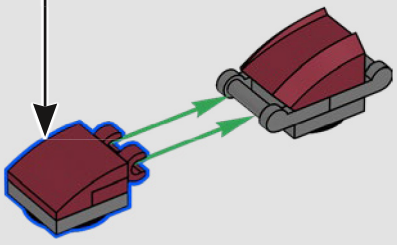

3x

980

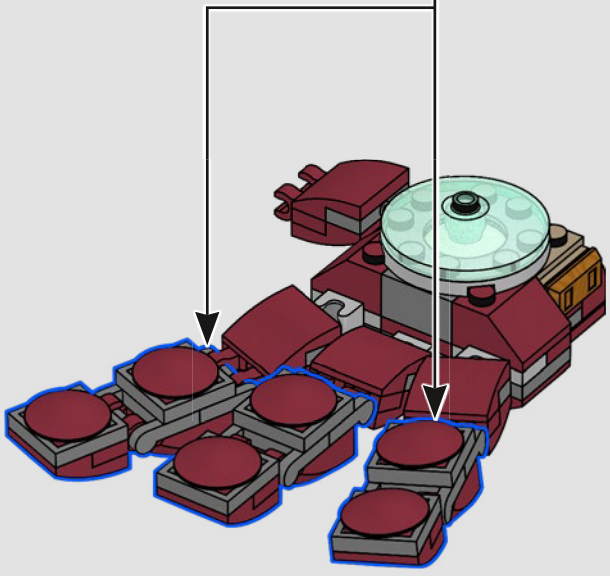

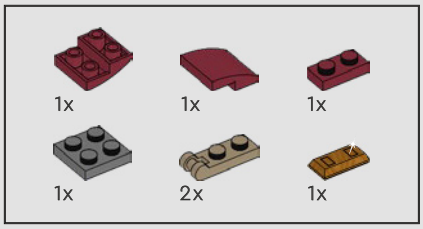

981

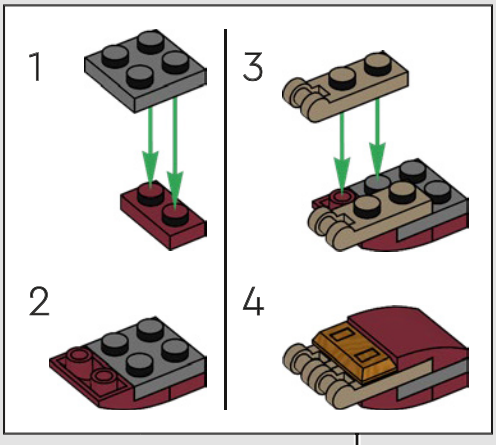

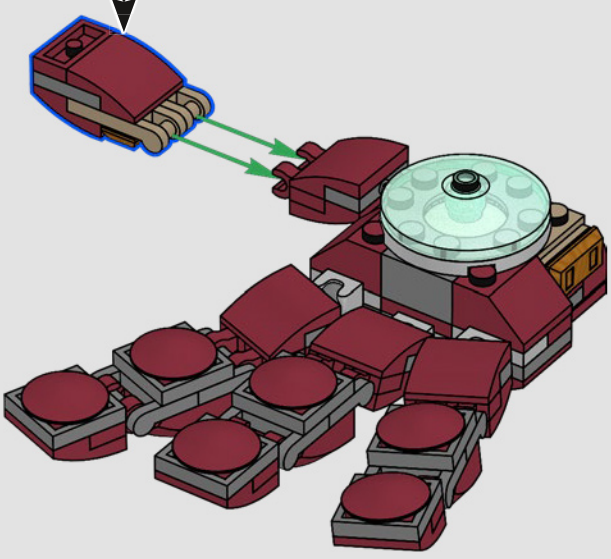

982

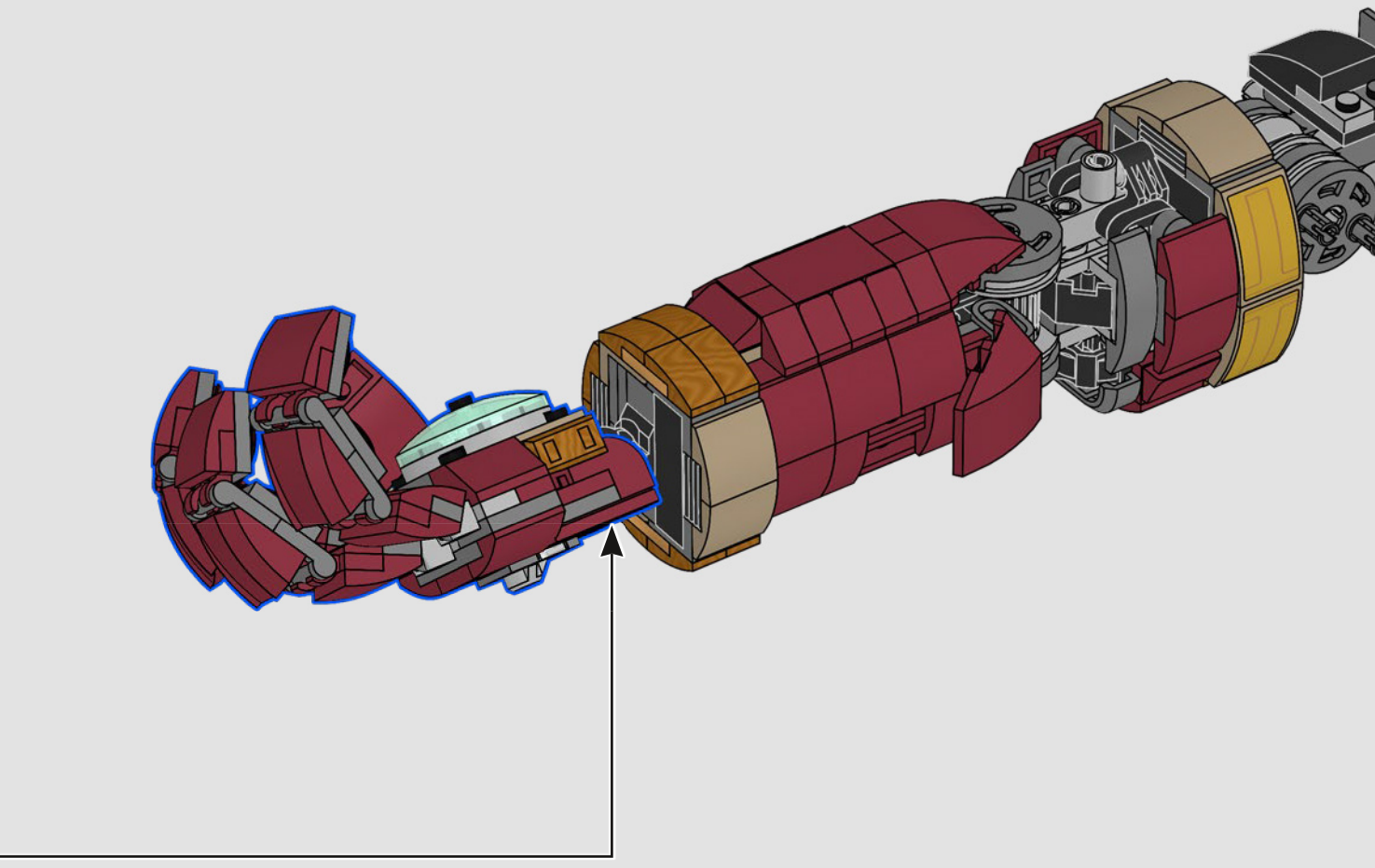

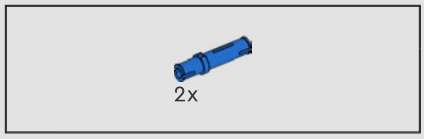

983



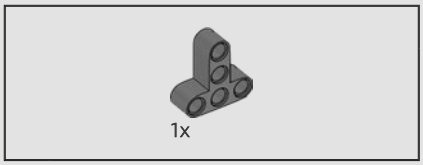

984

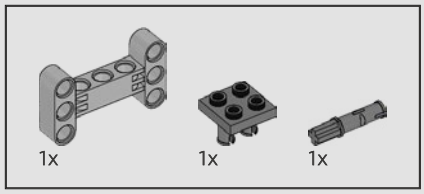

985

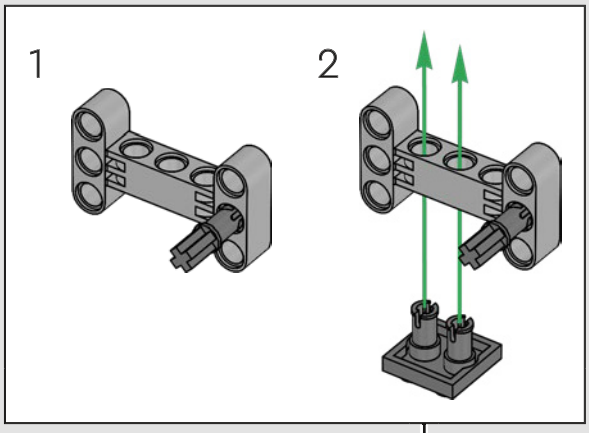

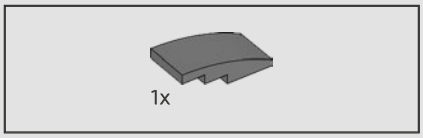

986

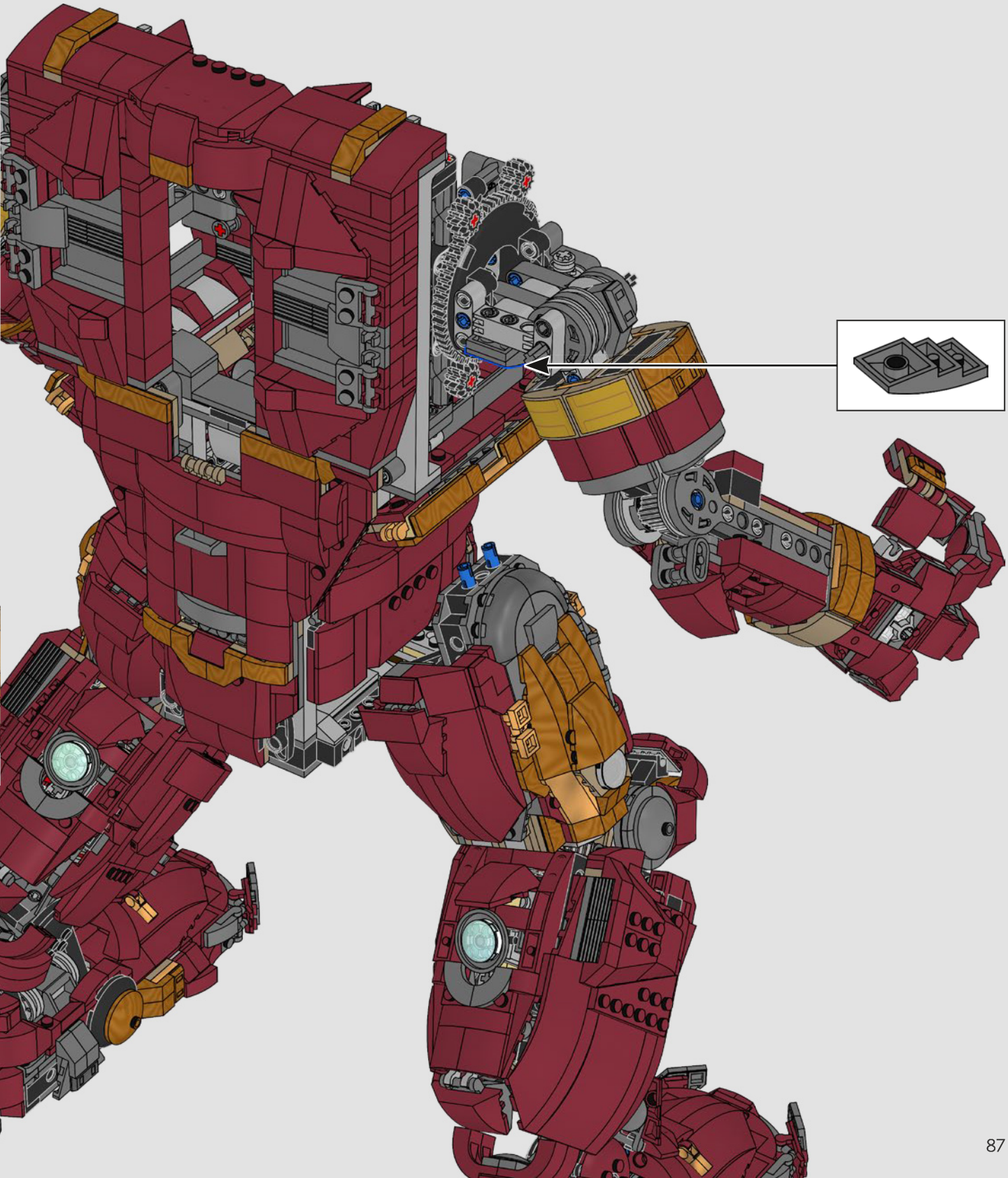



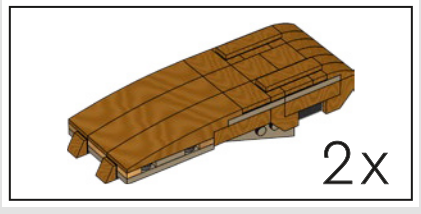

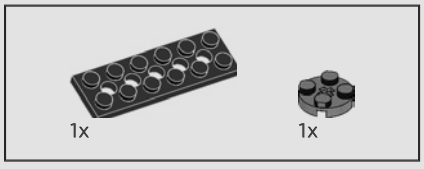

987

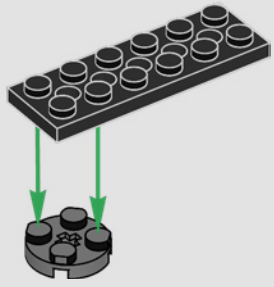

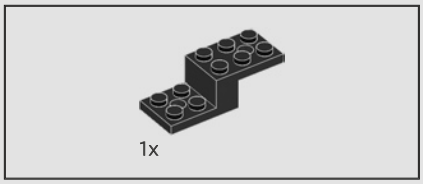

988

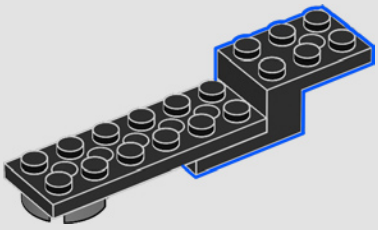

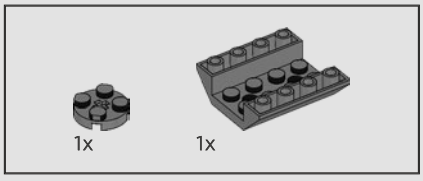

989

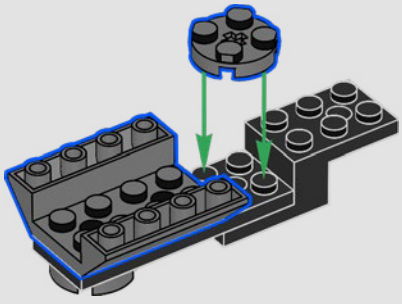

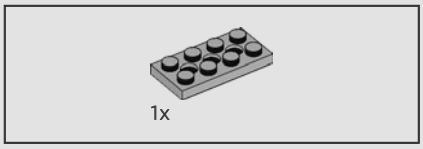

990

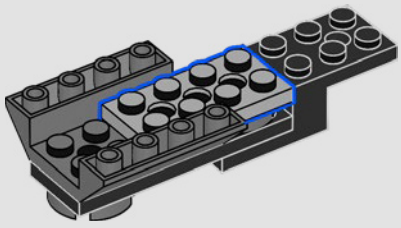

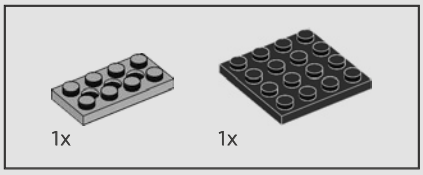

992

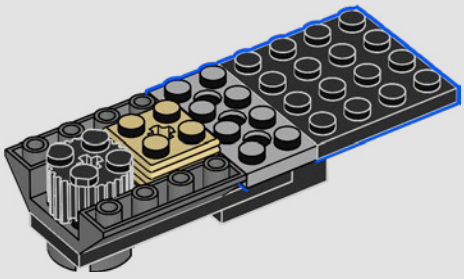

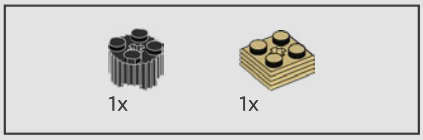

991

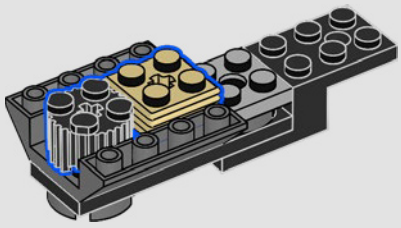

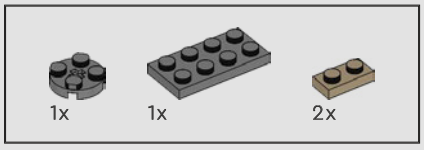

993

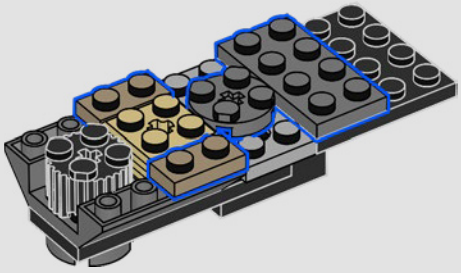

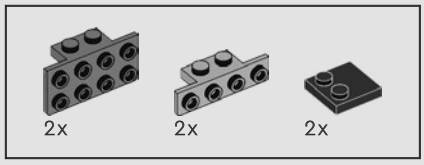

994

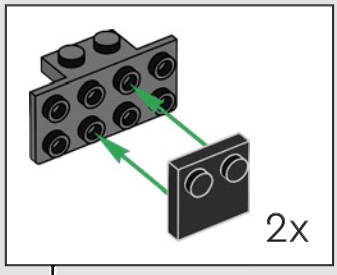

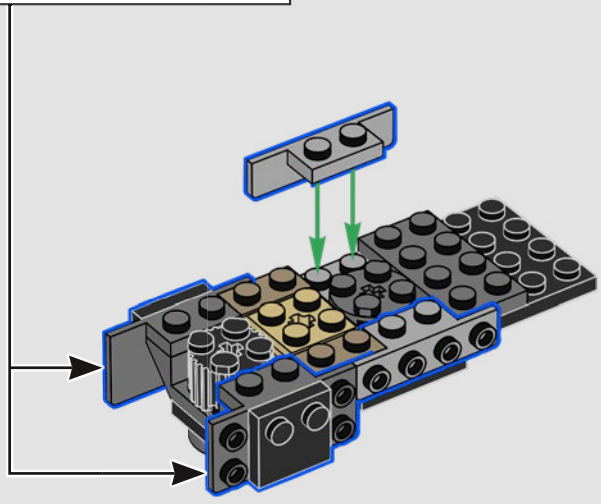

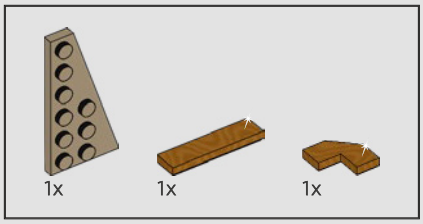

995

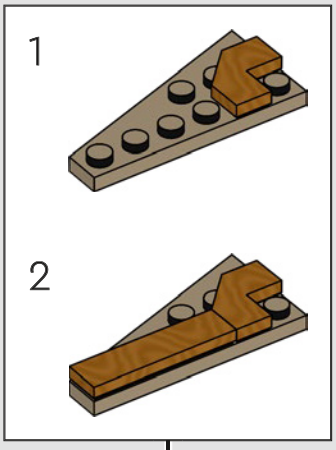



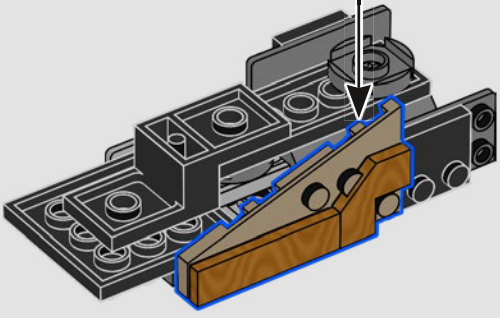

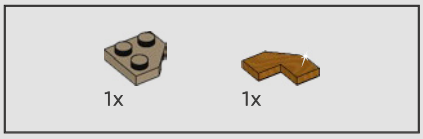

996

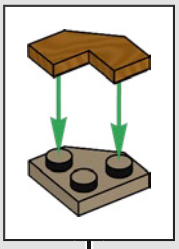

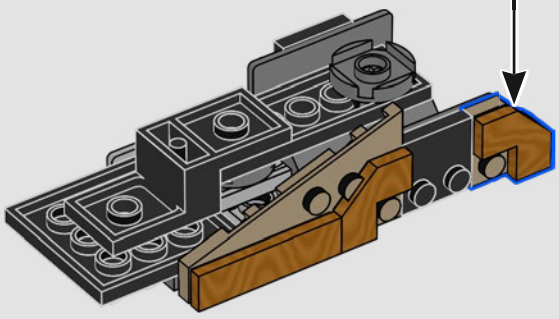

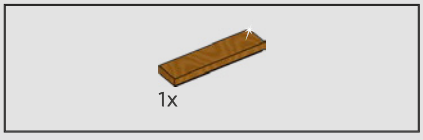

997

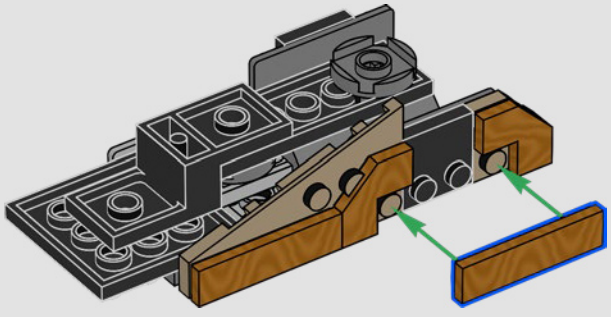

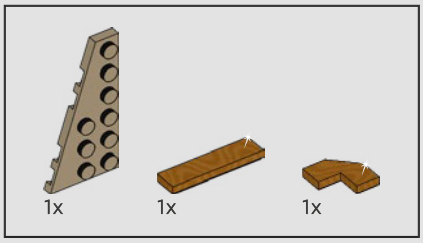

998

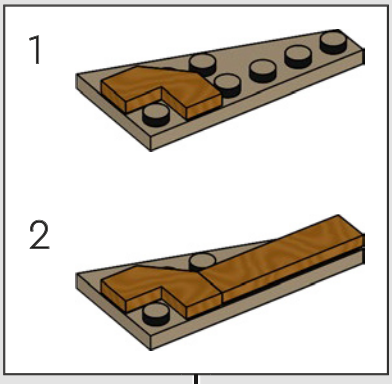



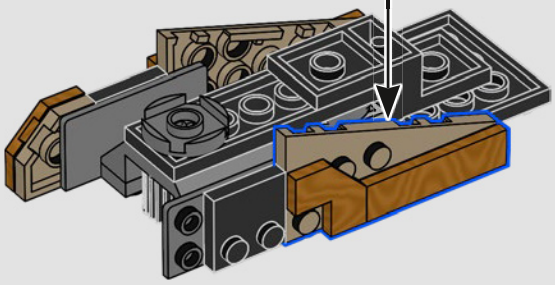

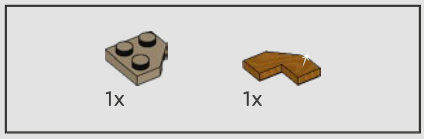

999

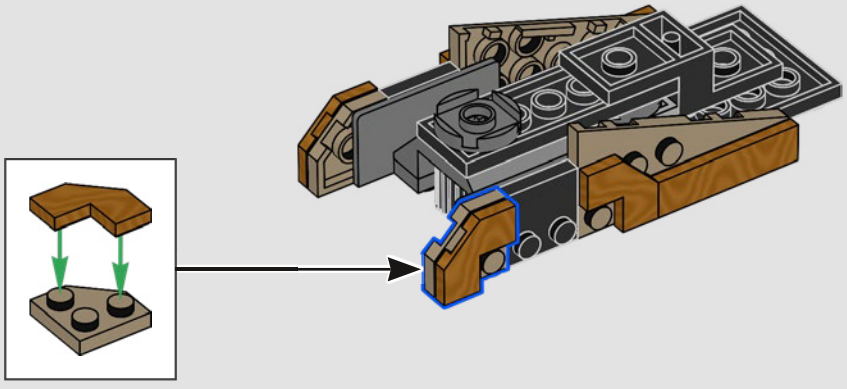

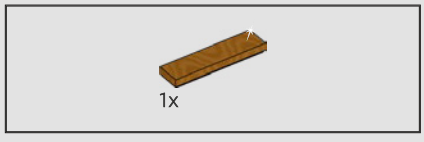

1000

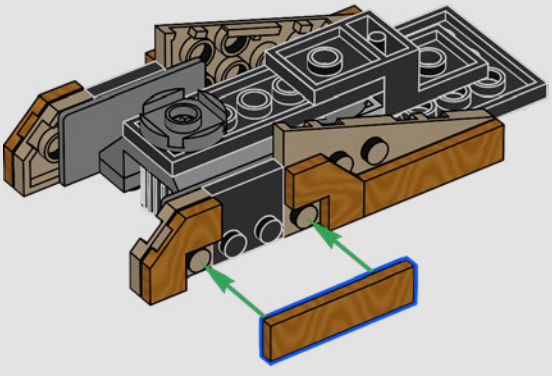

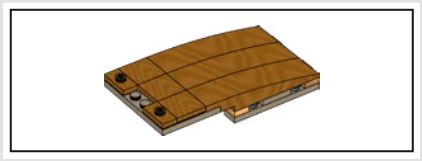

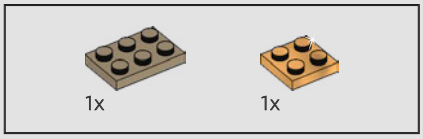

1001

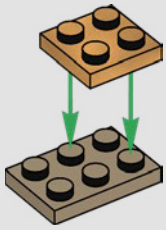

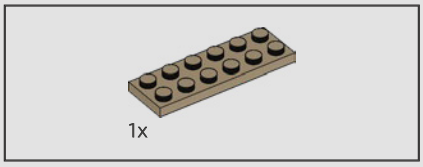

1002

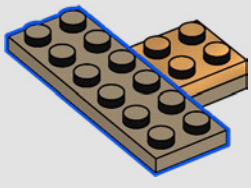

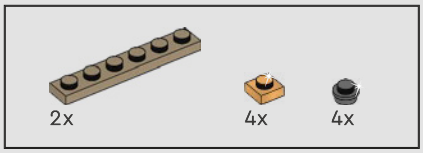

1003

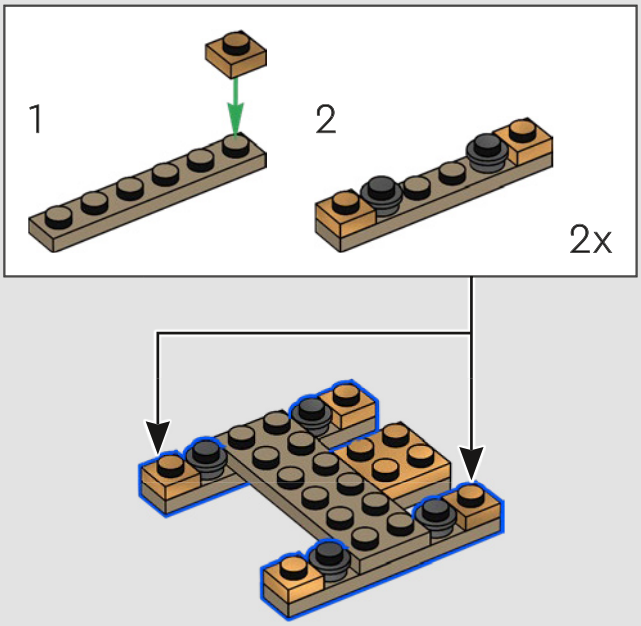

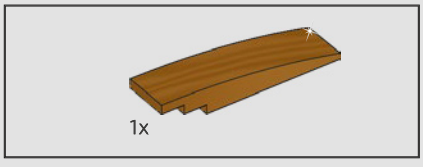

1004

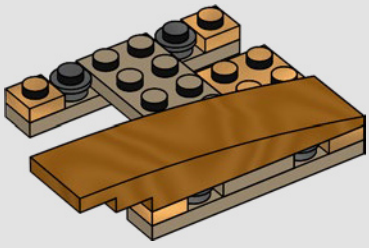

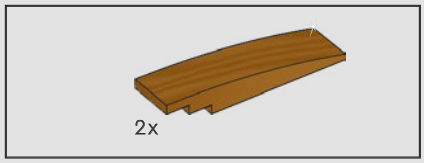

1005

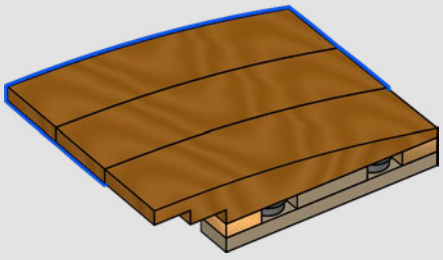



1006

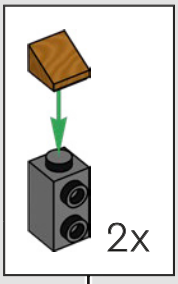



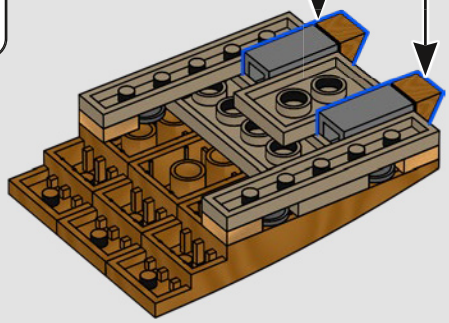

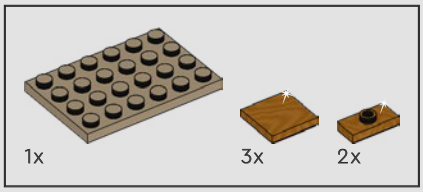

1007

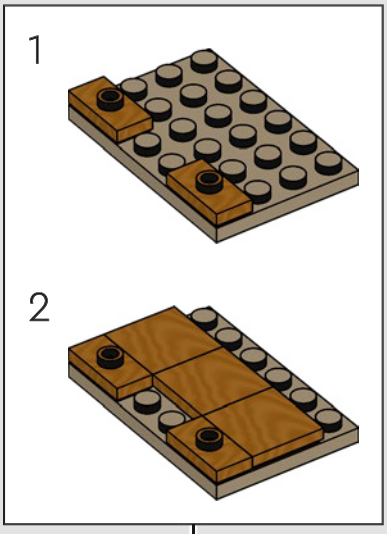

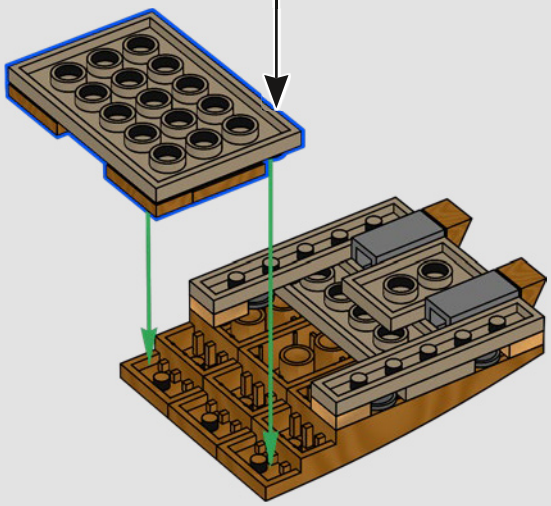

1008

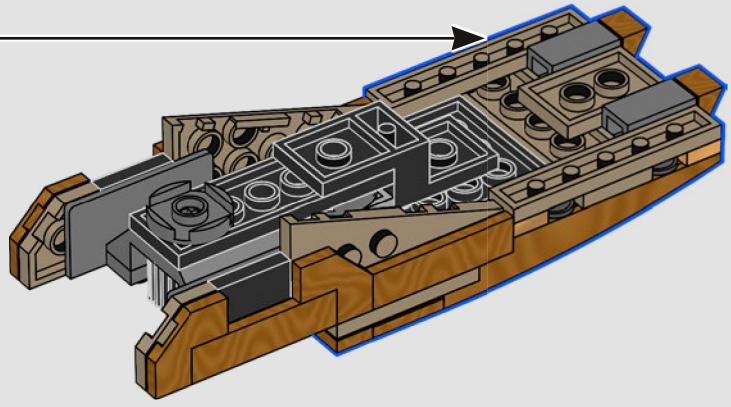



1x

1009

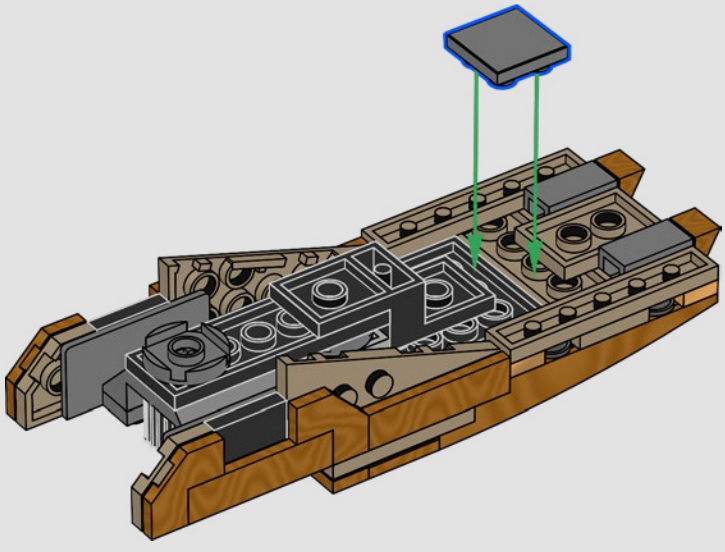

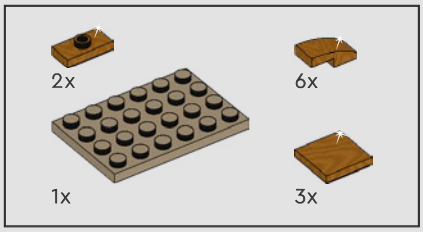

1010

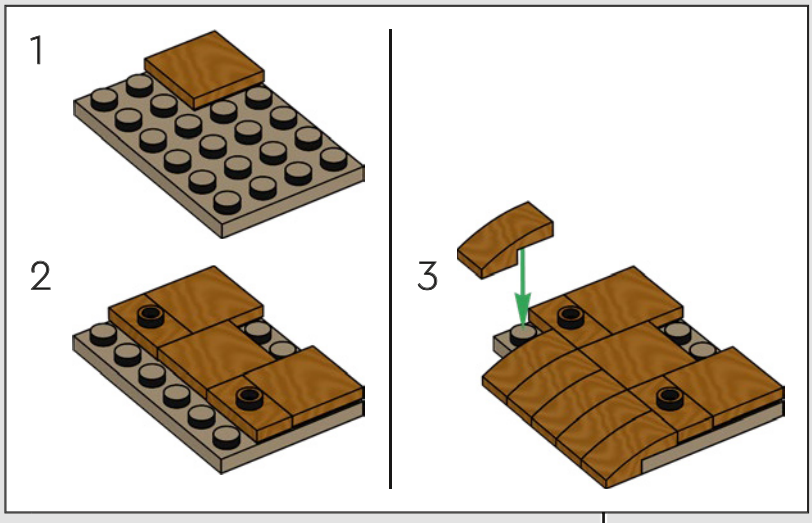



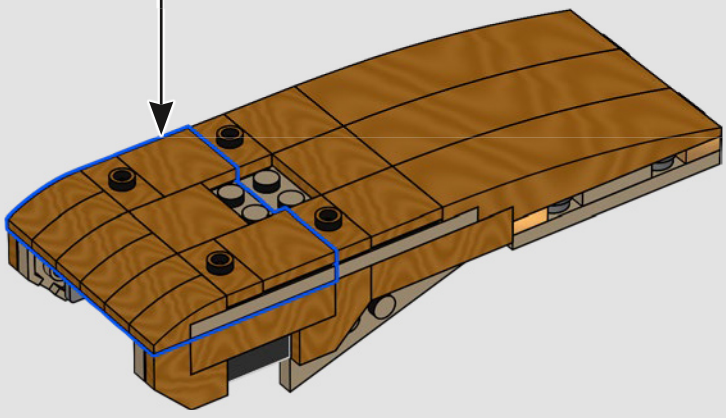



1011

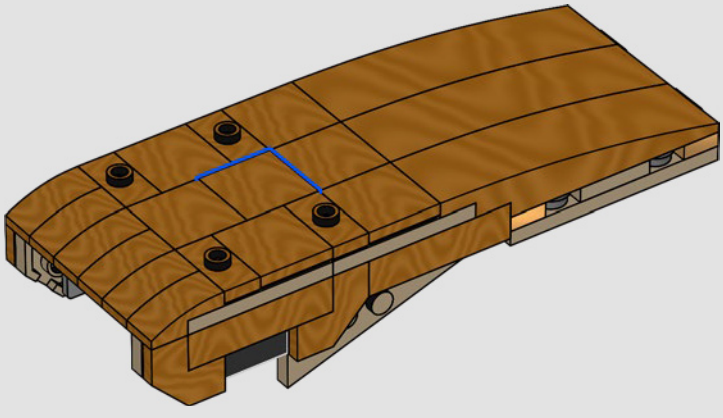

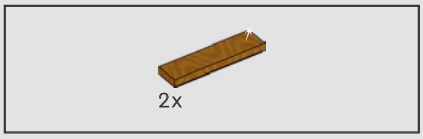

1012

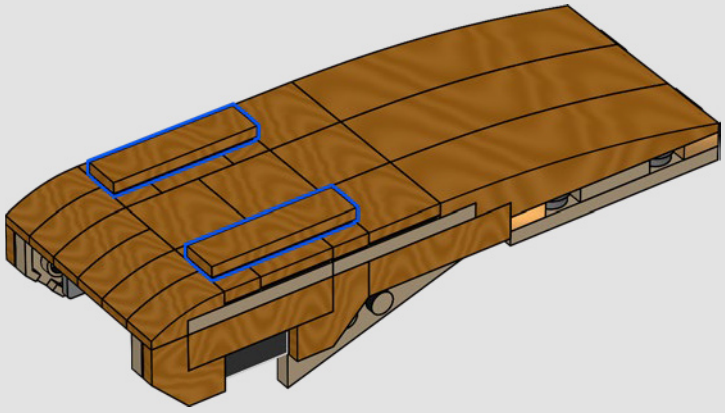



1013



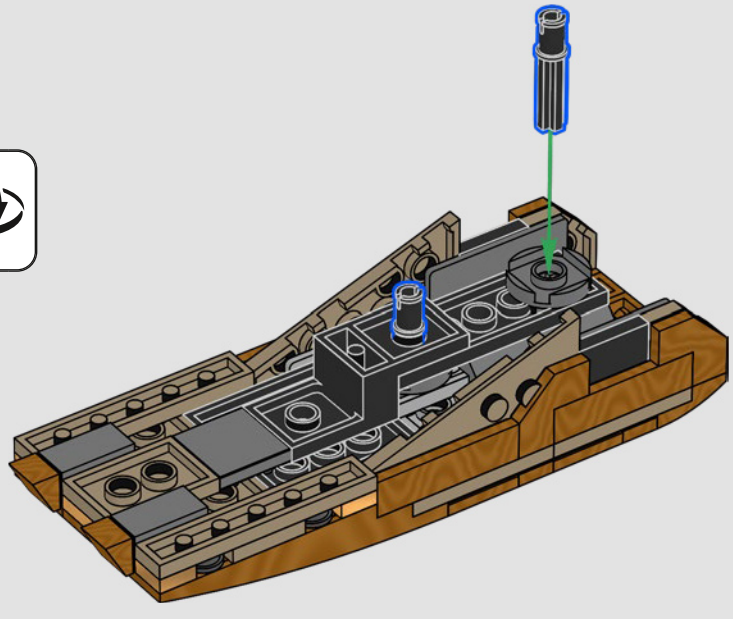

2x

1014

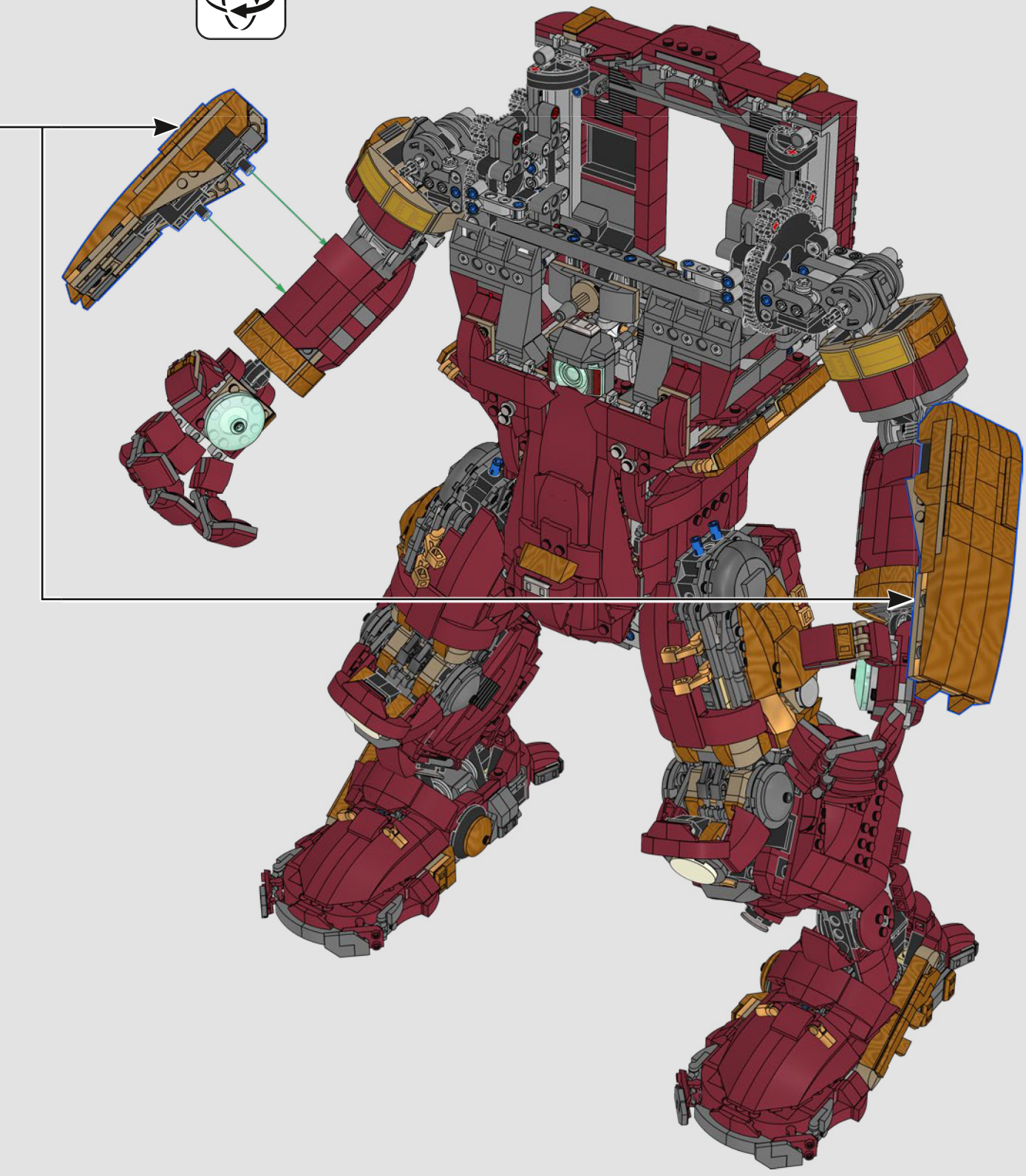


22

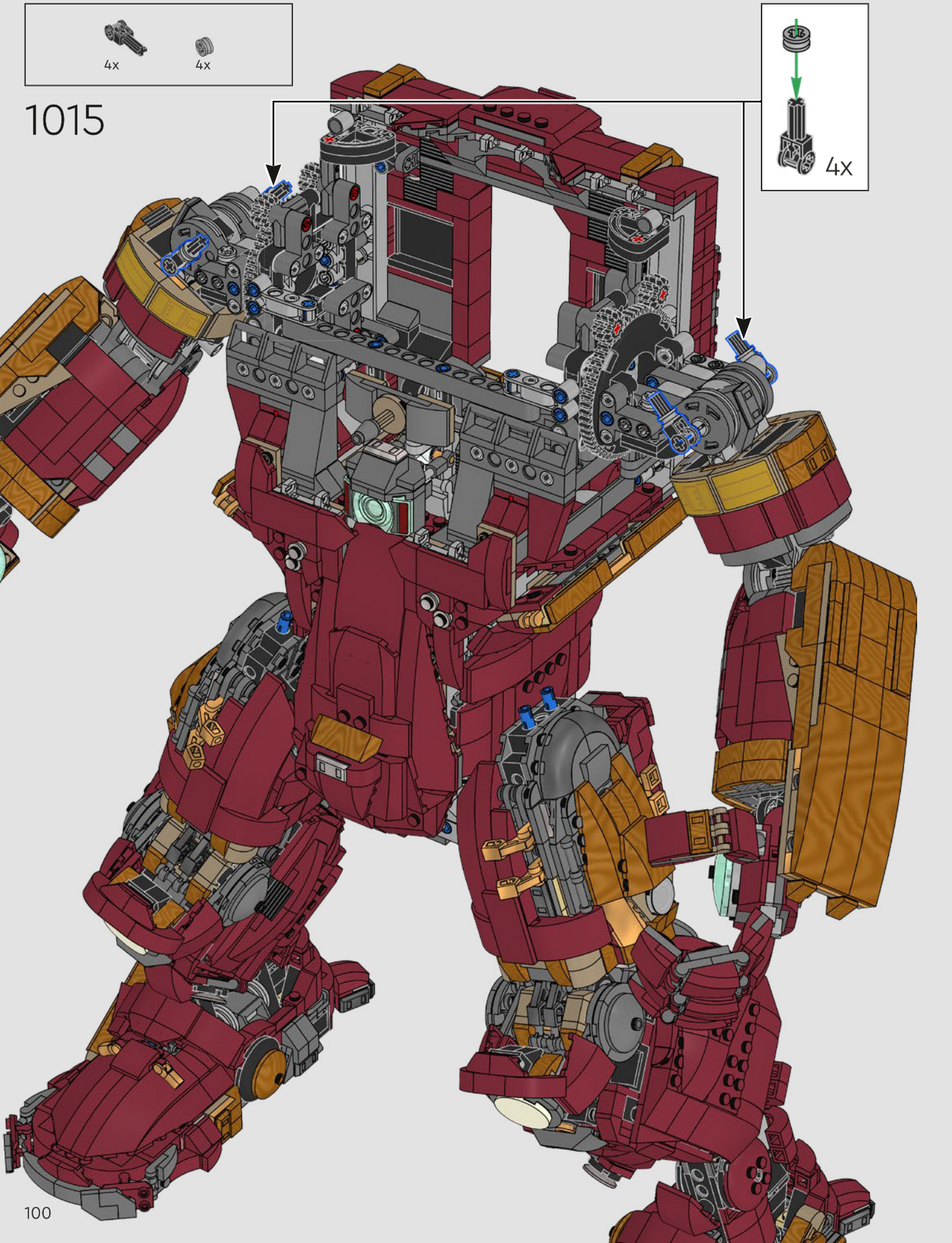
4x
4x
1015
4x

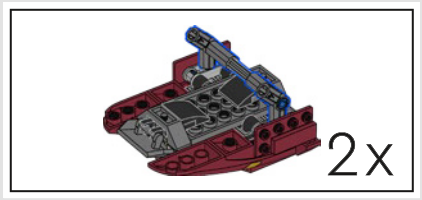

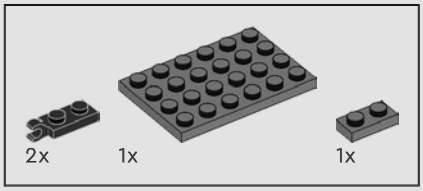

1016

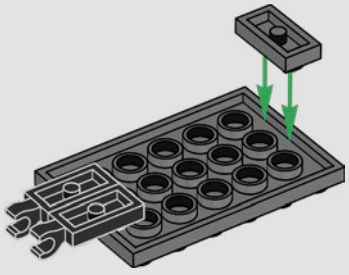

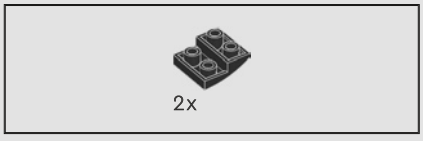

1017

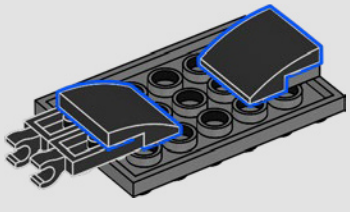

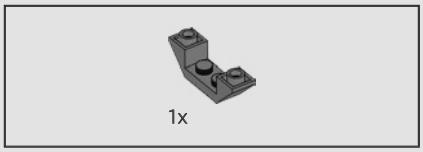

1018

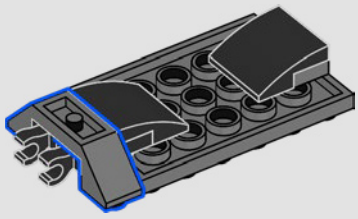

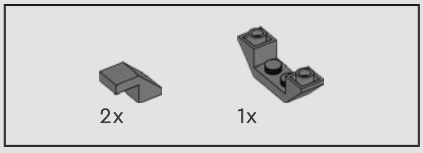

1019

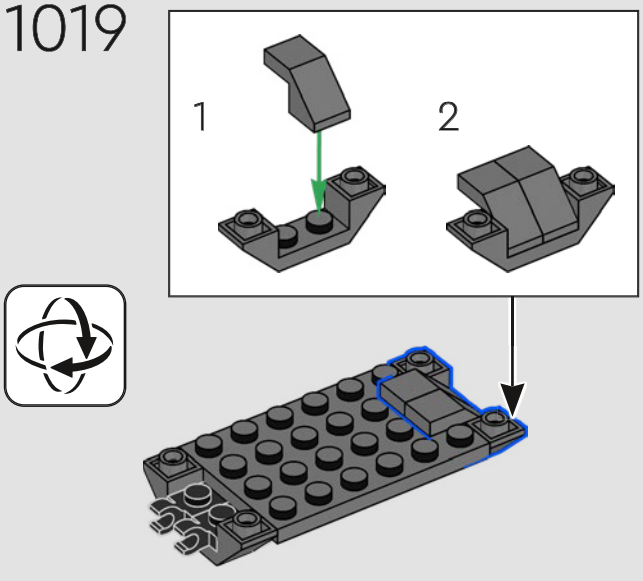

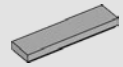

1020

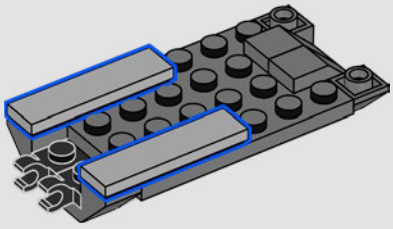

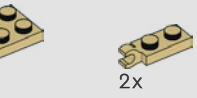

1021

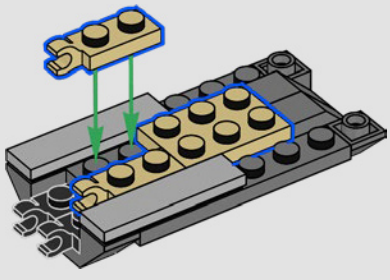



1022

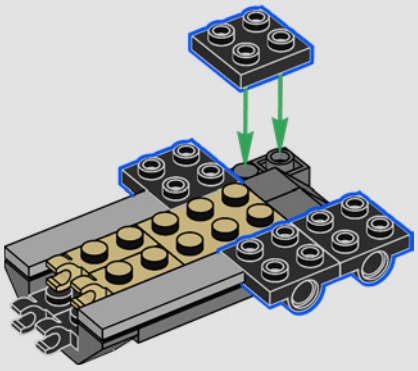



1023

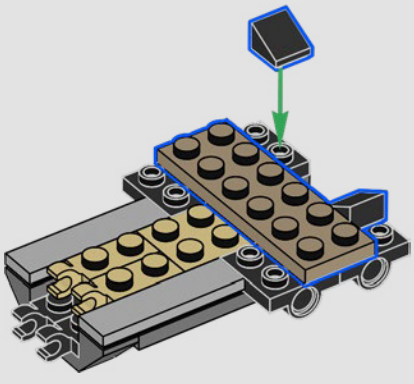

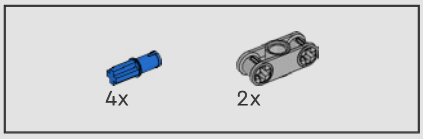

1024

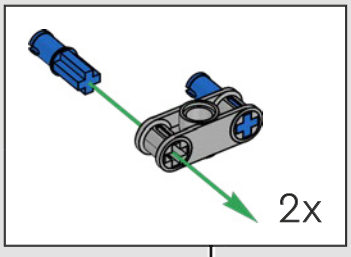

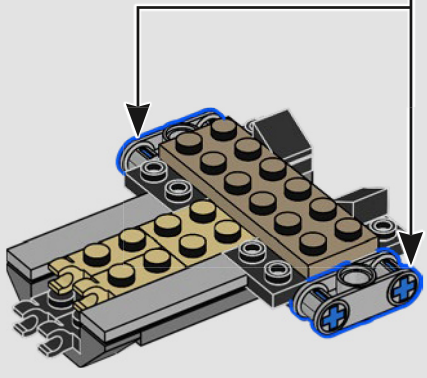

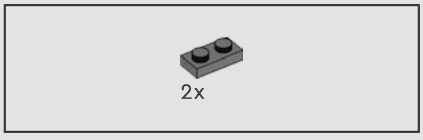

1025

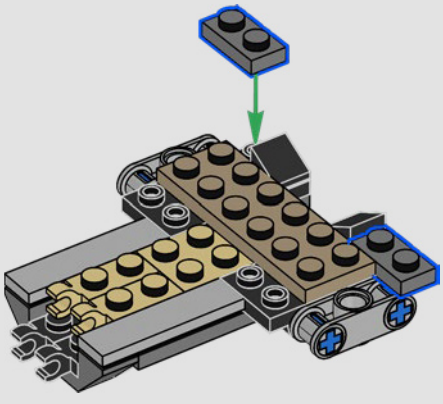

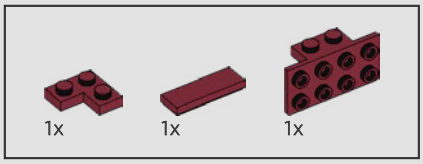

1026

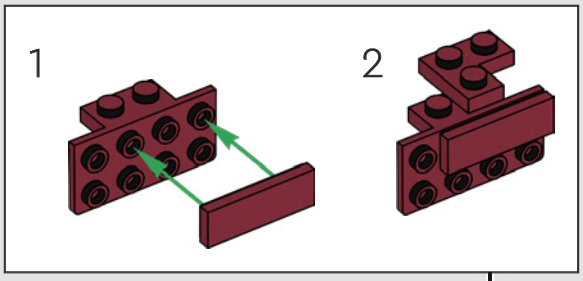

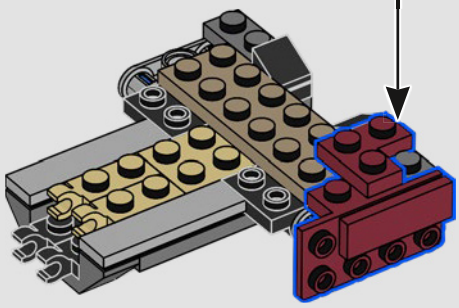

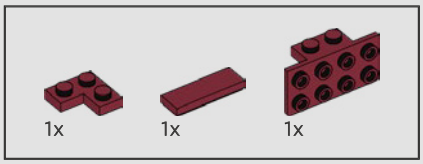

1027

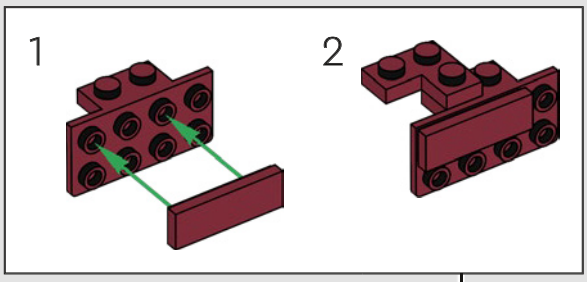

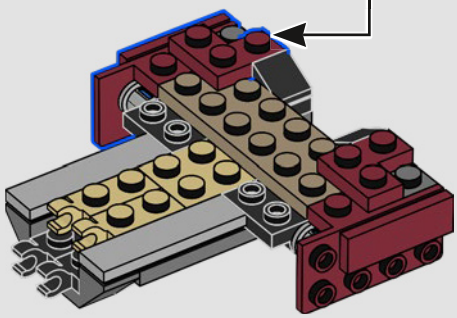

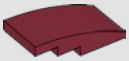

1028

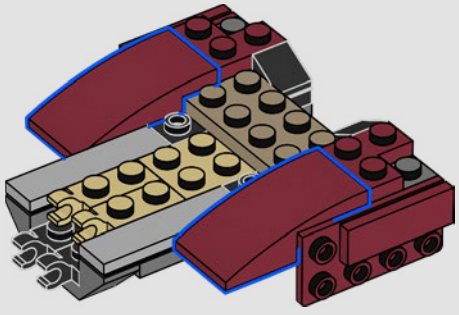



1029

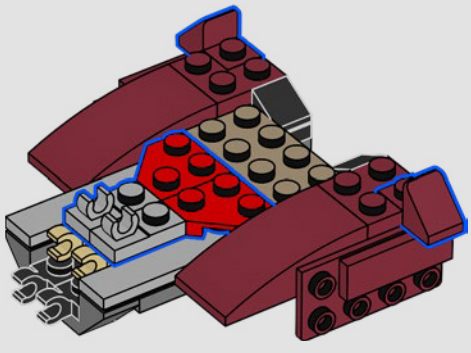



1030

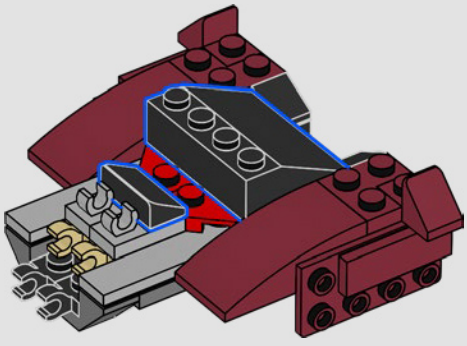

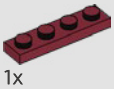

1031

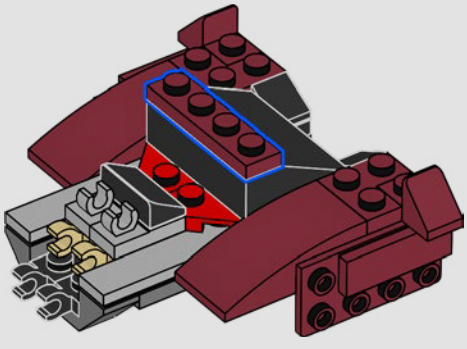

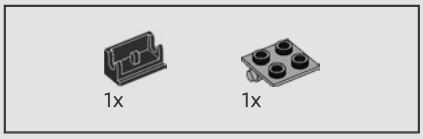

1032

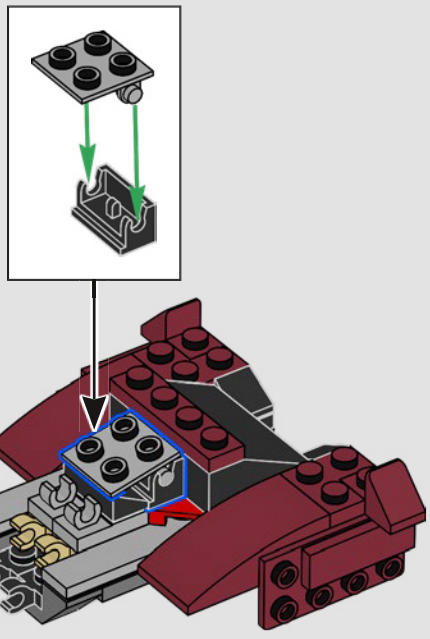

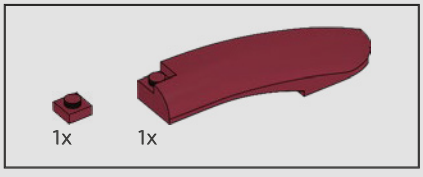

1033

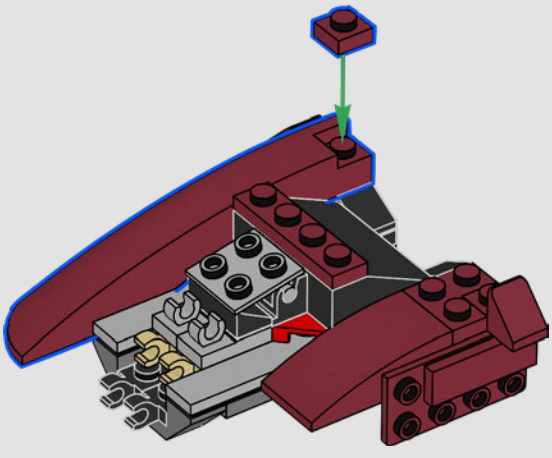

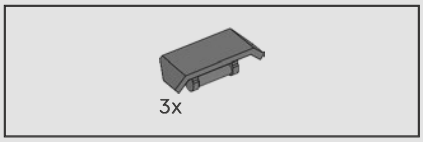

1034

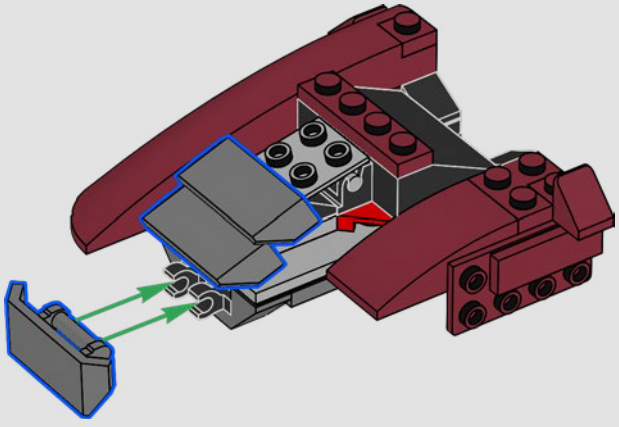

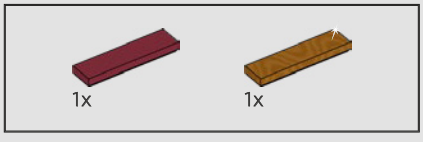

1035

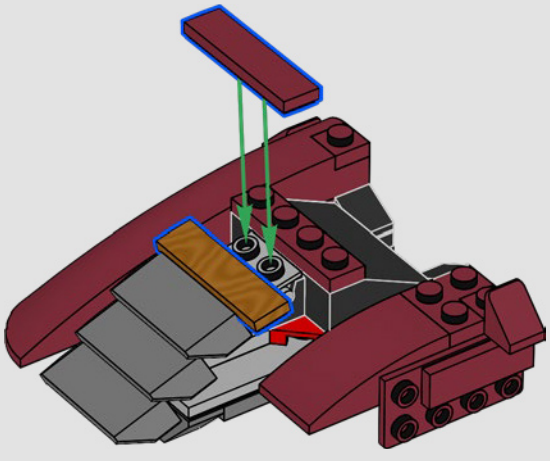

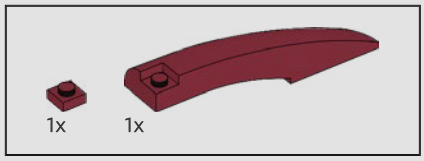

1036

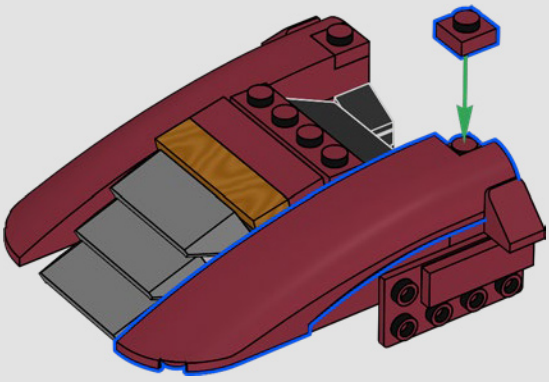

1037

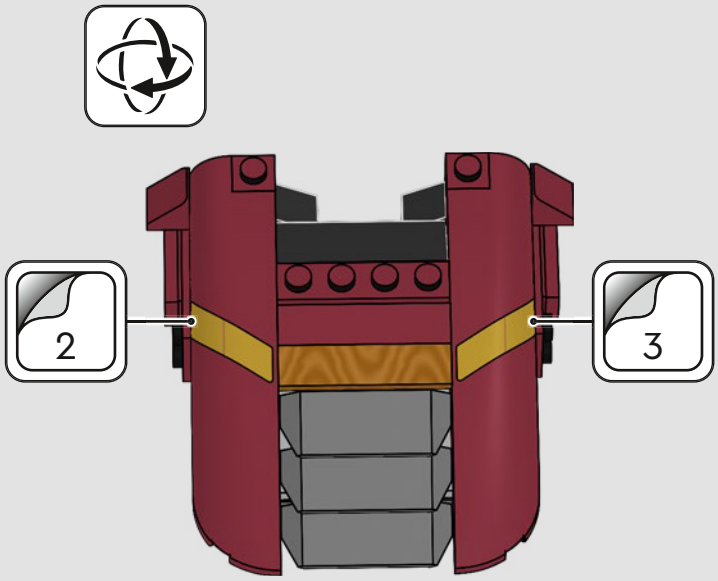

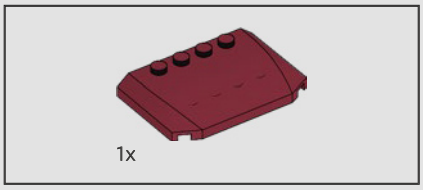

1038

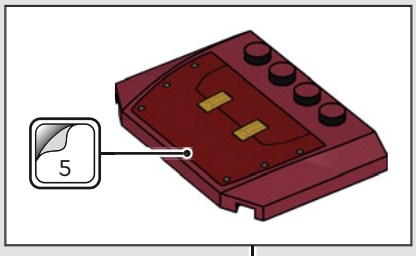

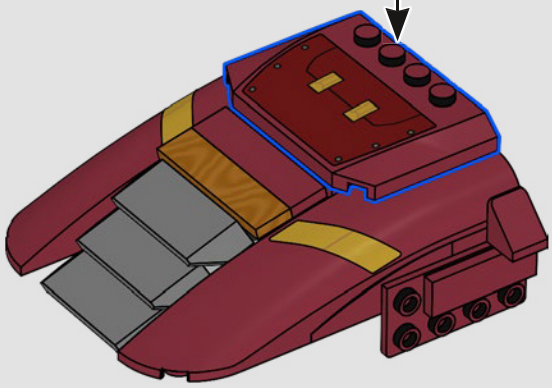

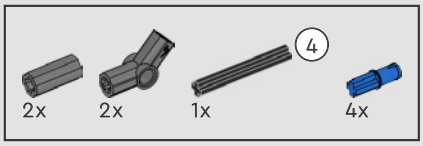

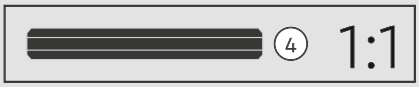

1039

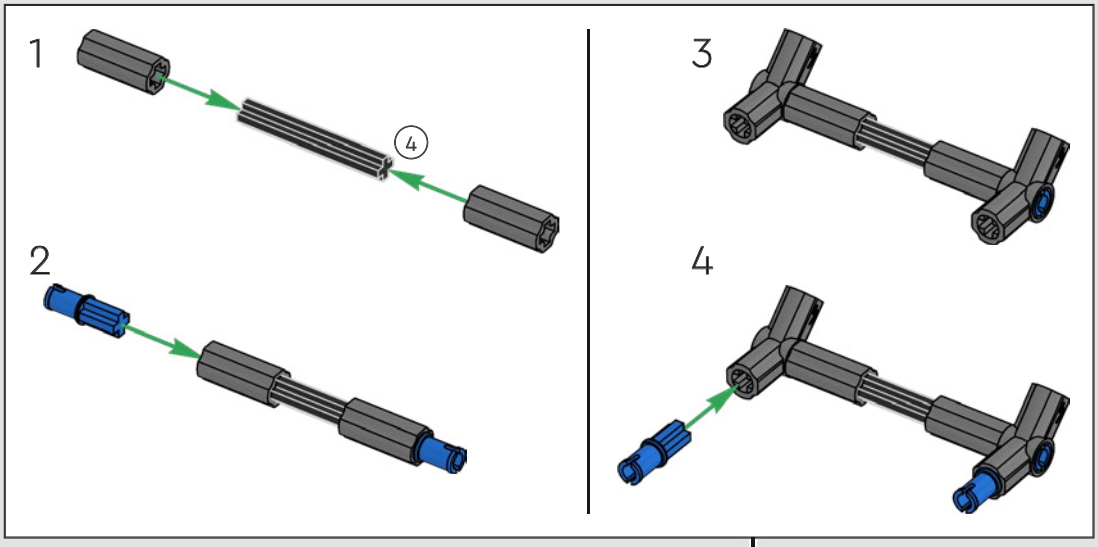

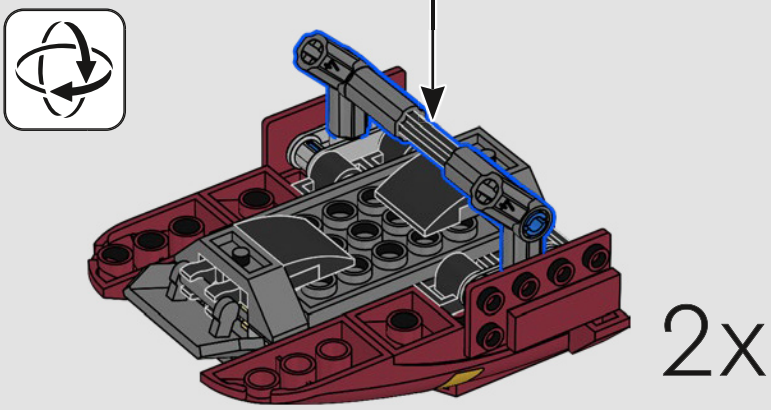

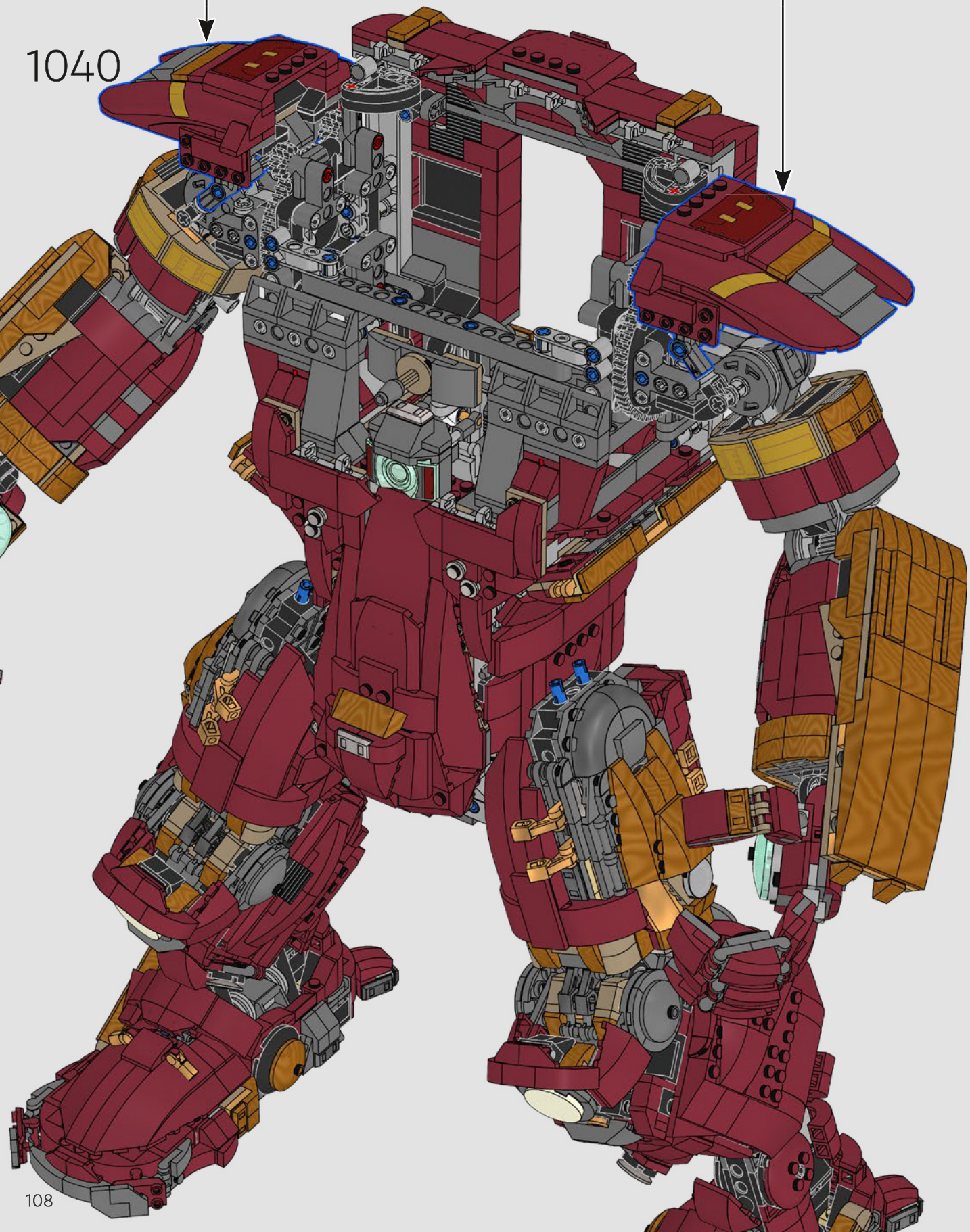
1040

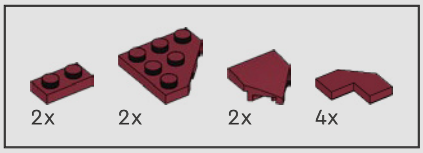

1041

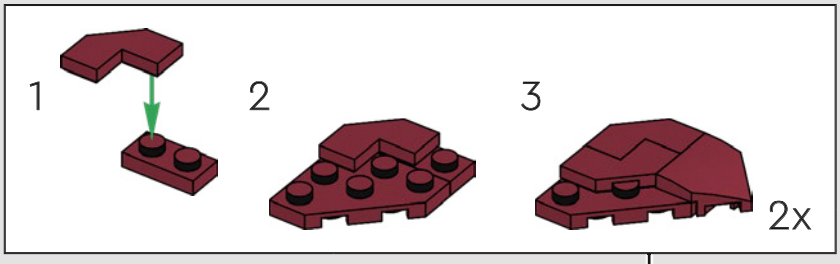

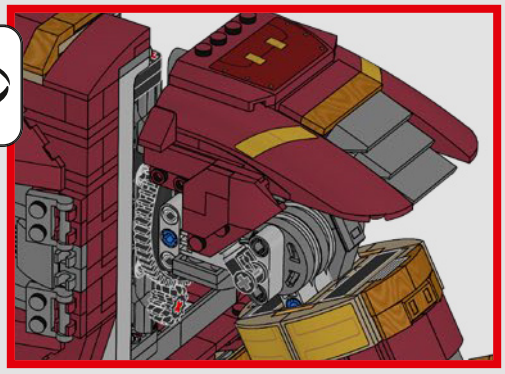

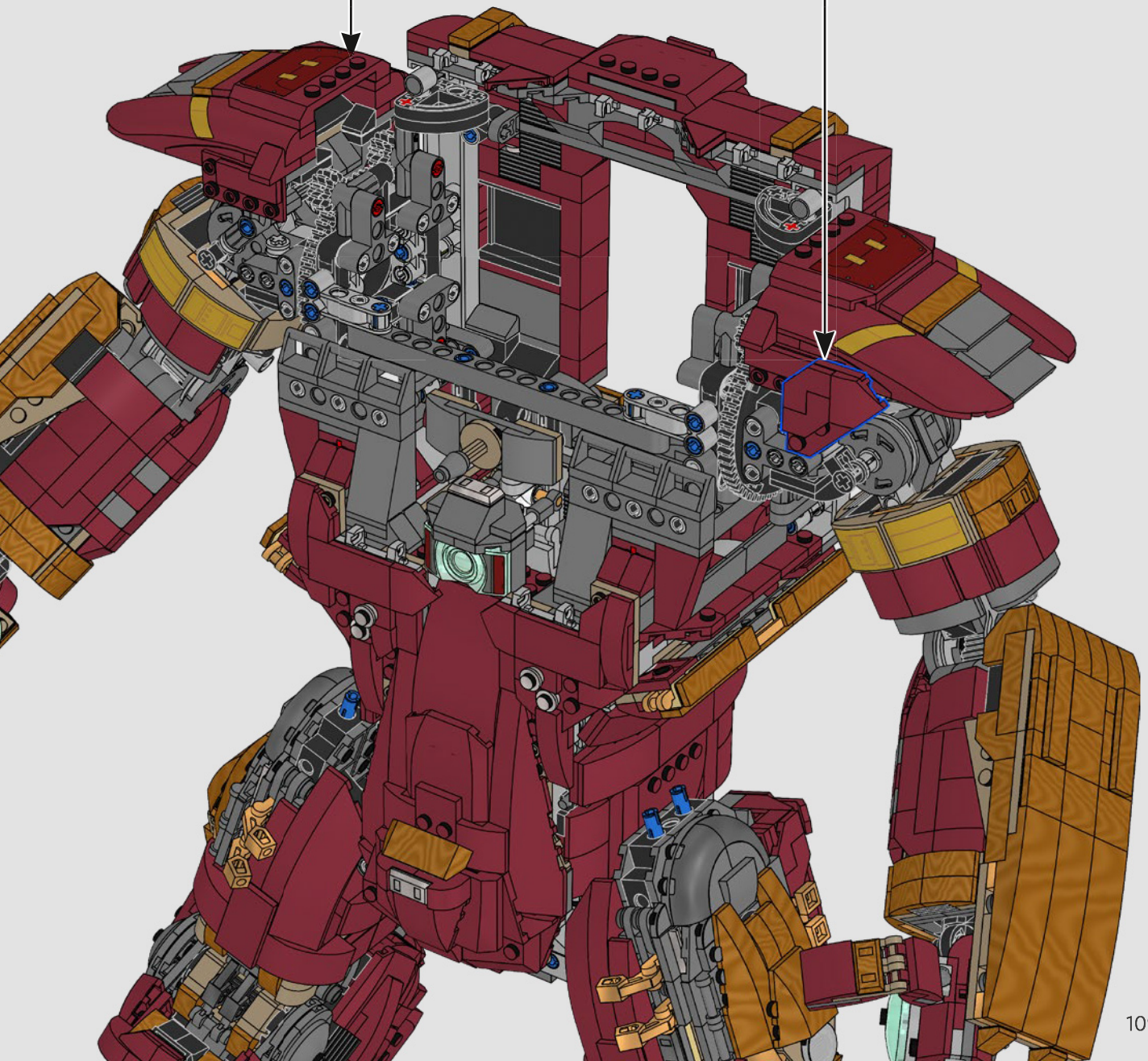

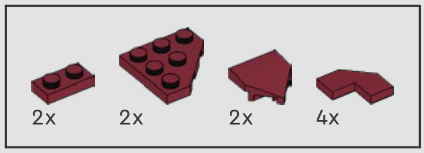

1042

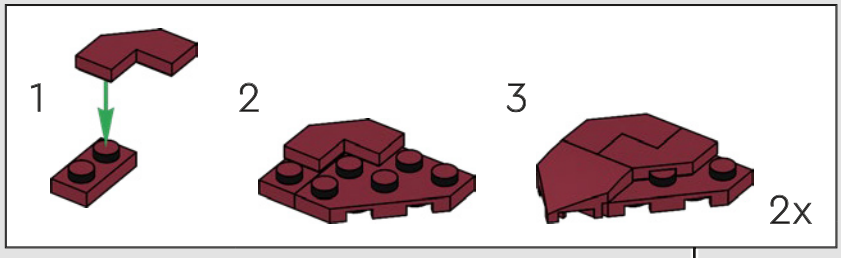

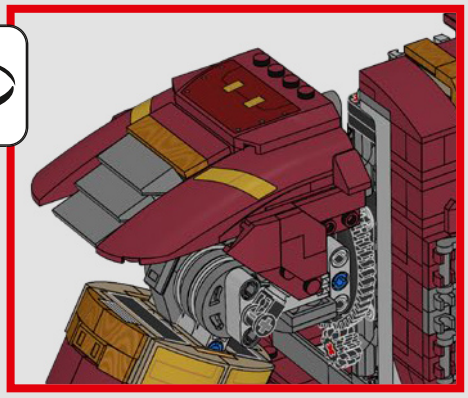

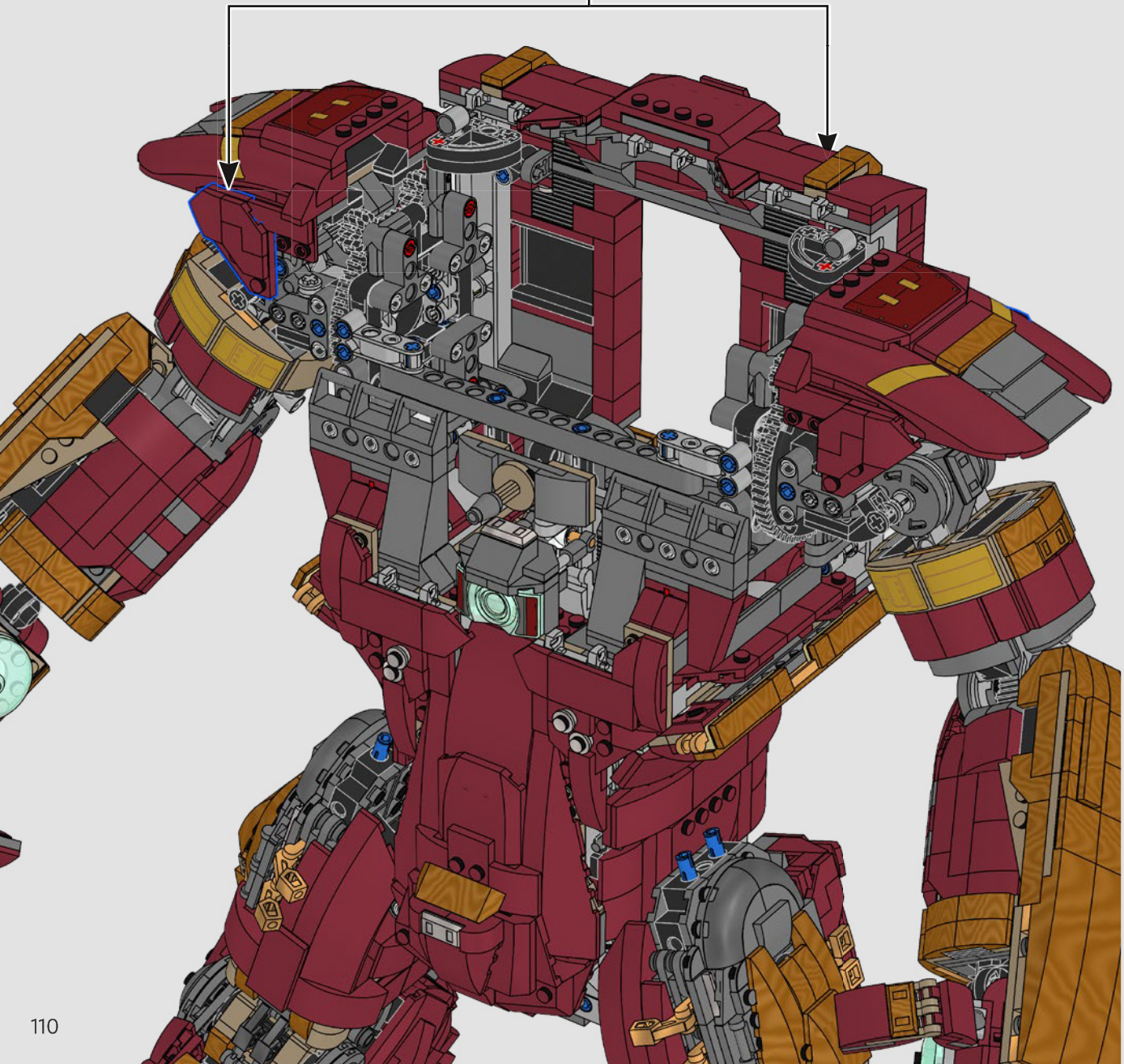

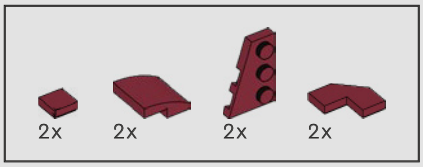

1043

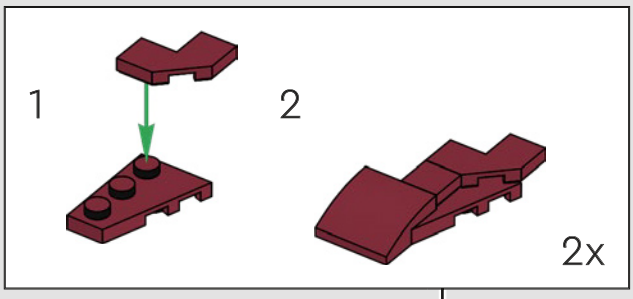

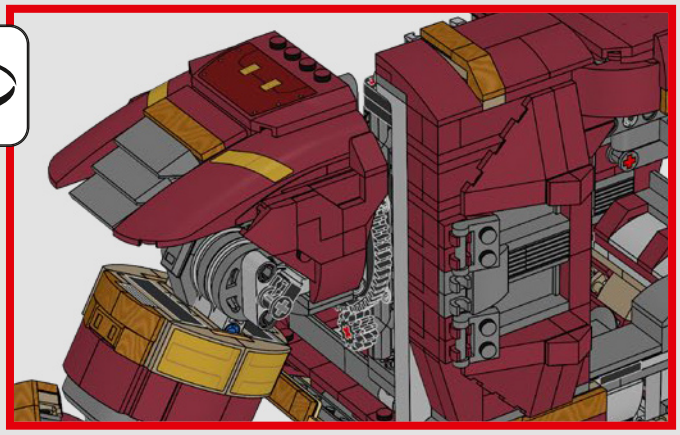

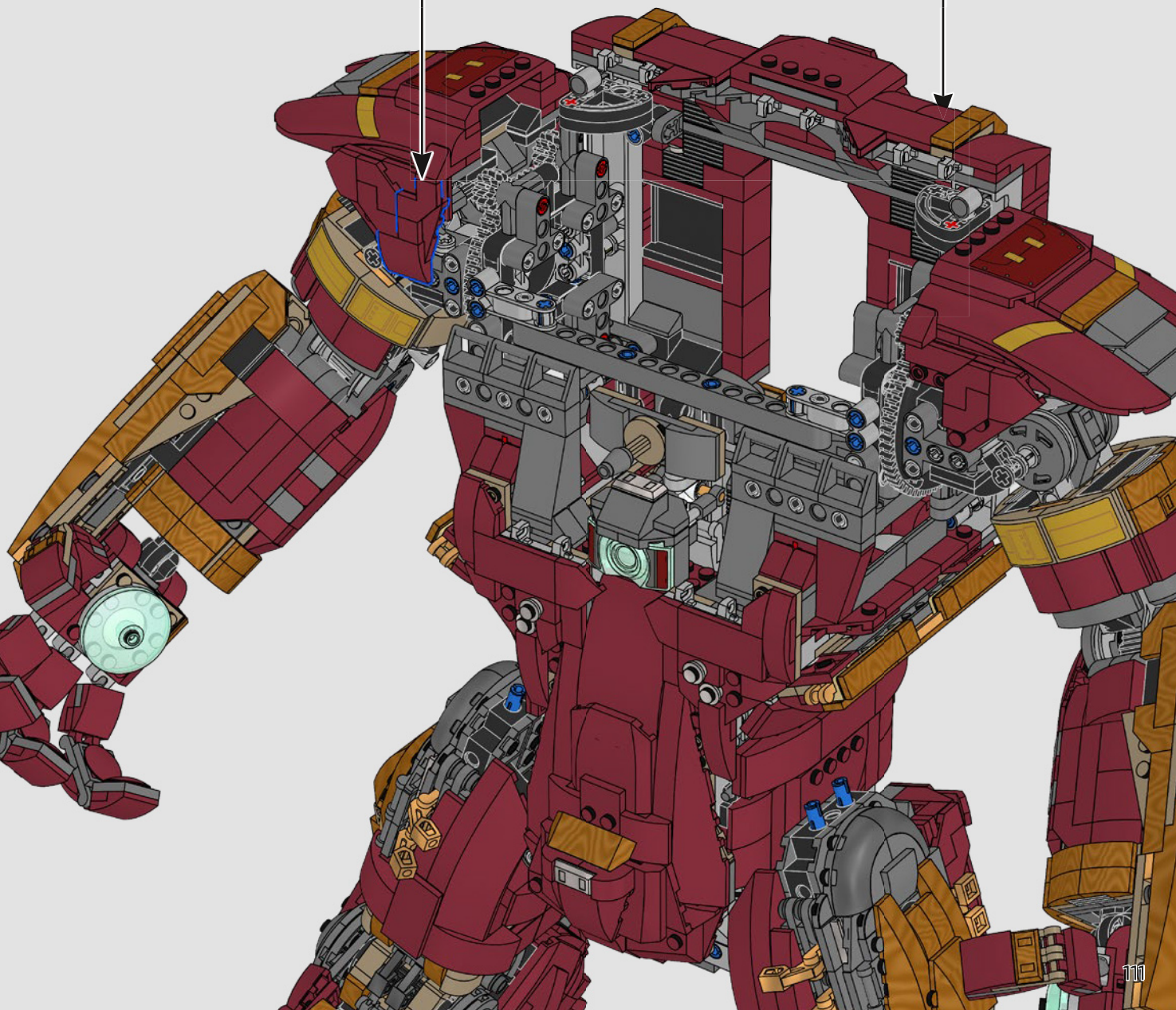

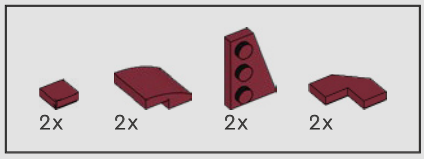

1044

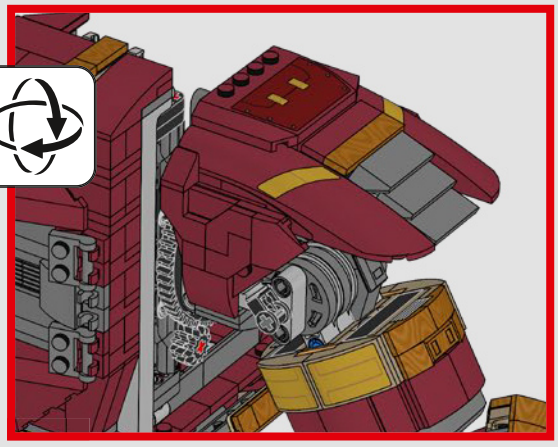

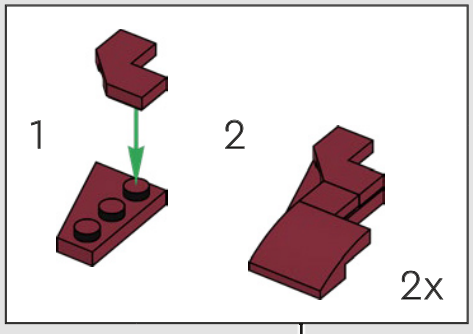

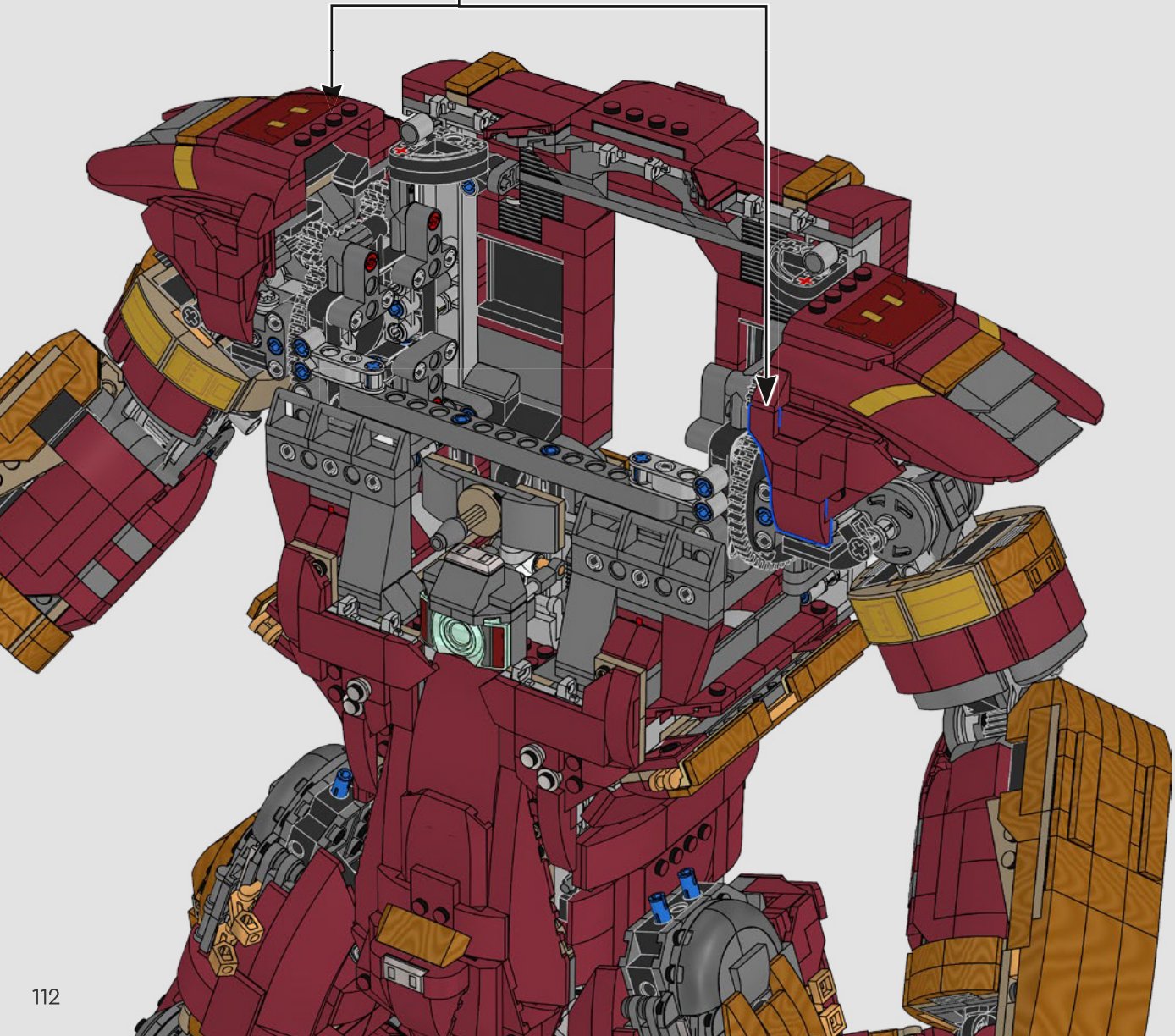


23

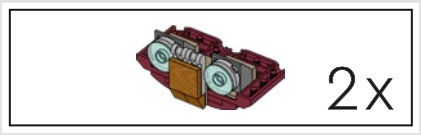



1045

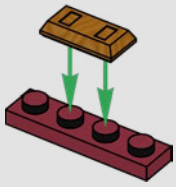



1046

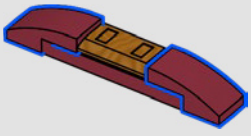

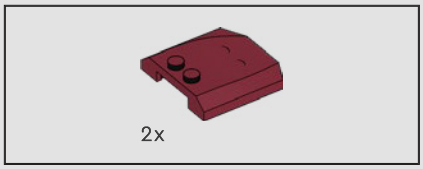

1047

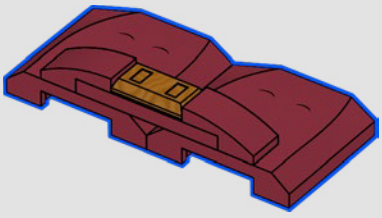

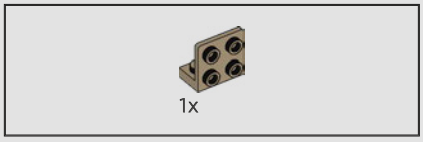

1048



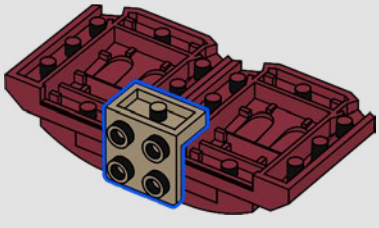

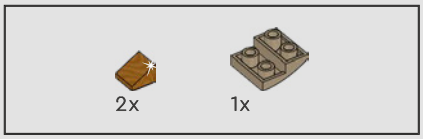

1049

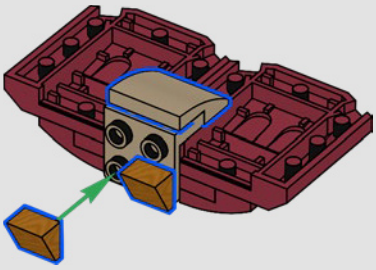

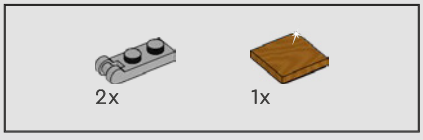

1050

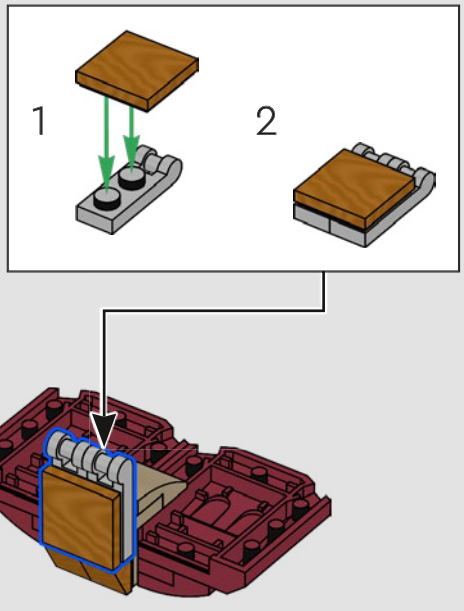

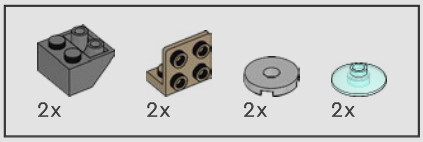

1051

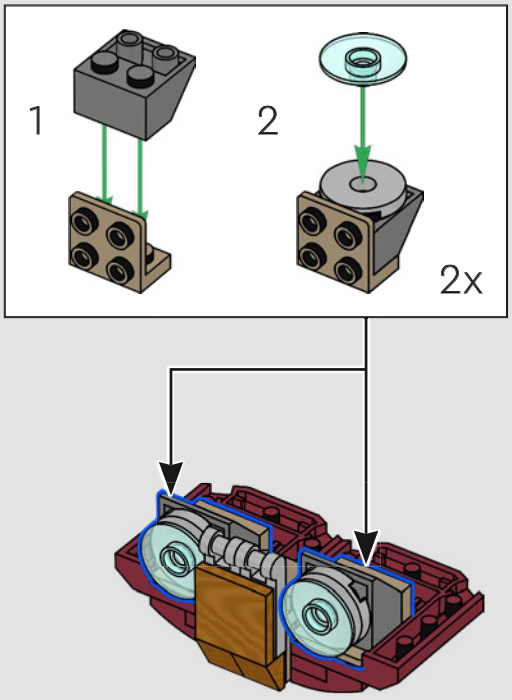

1052

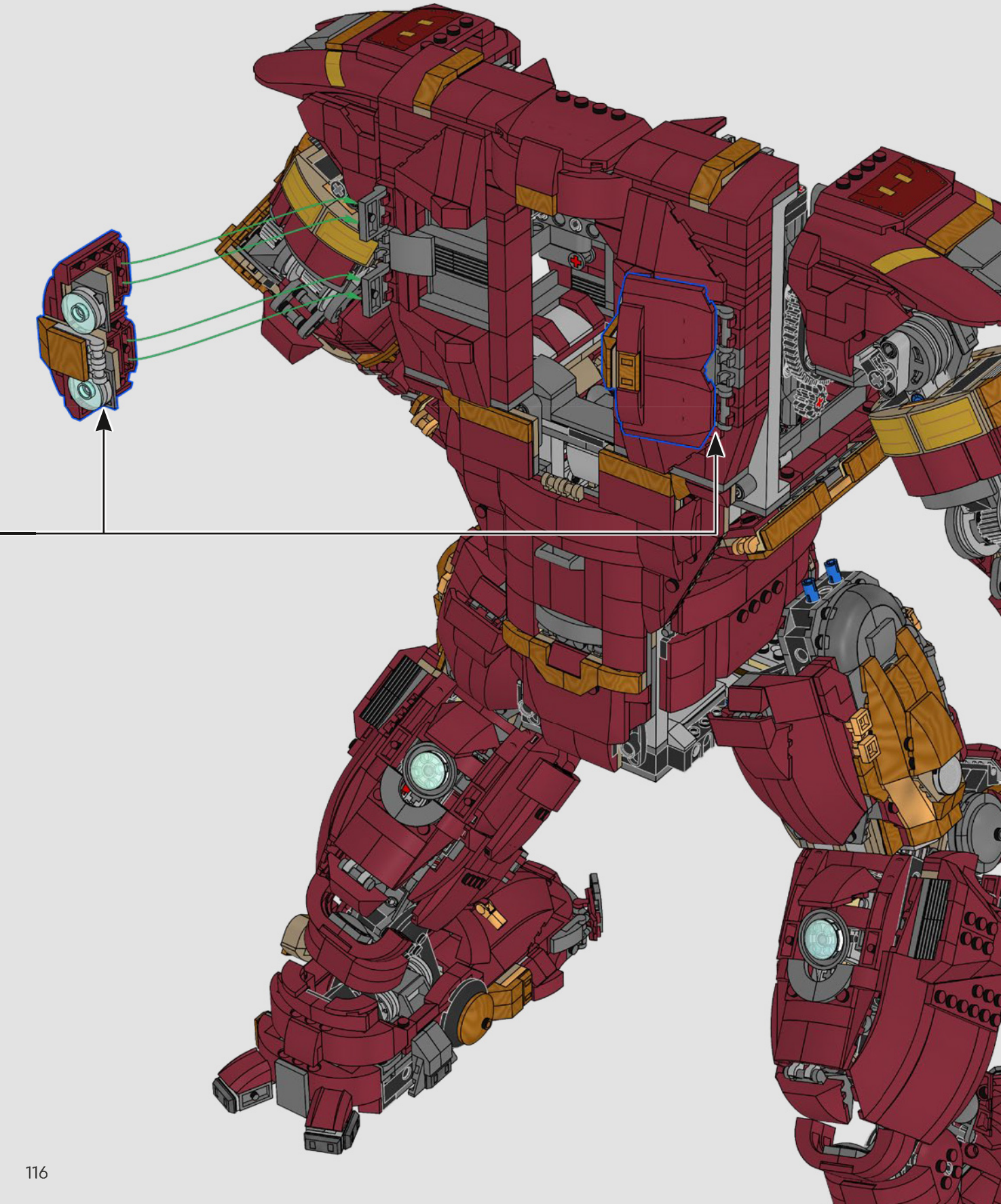



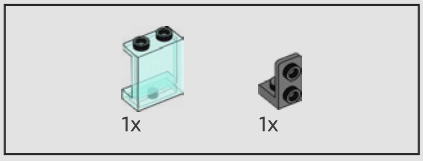

1053

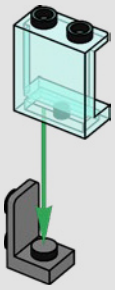

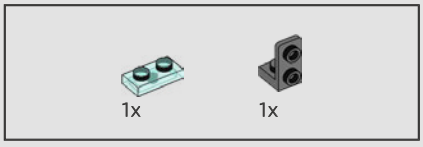

1054

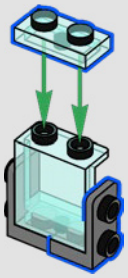

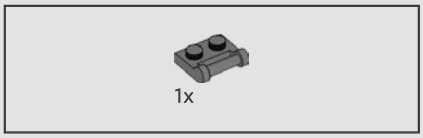

1055



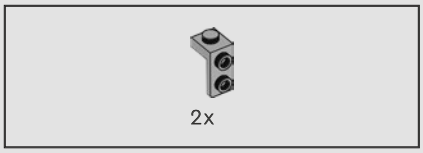

1056

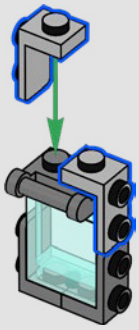

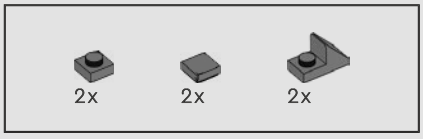

1057

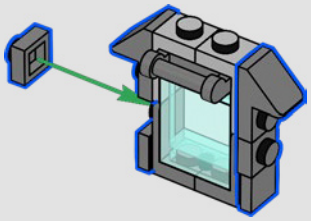

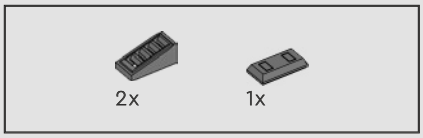

1058

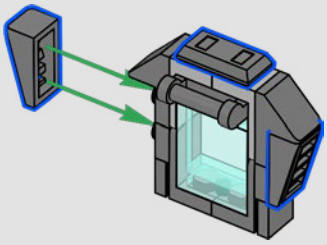

2x

1059

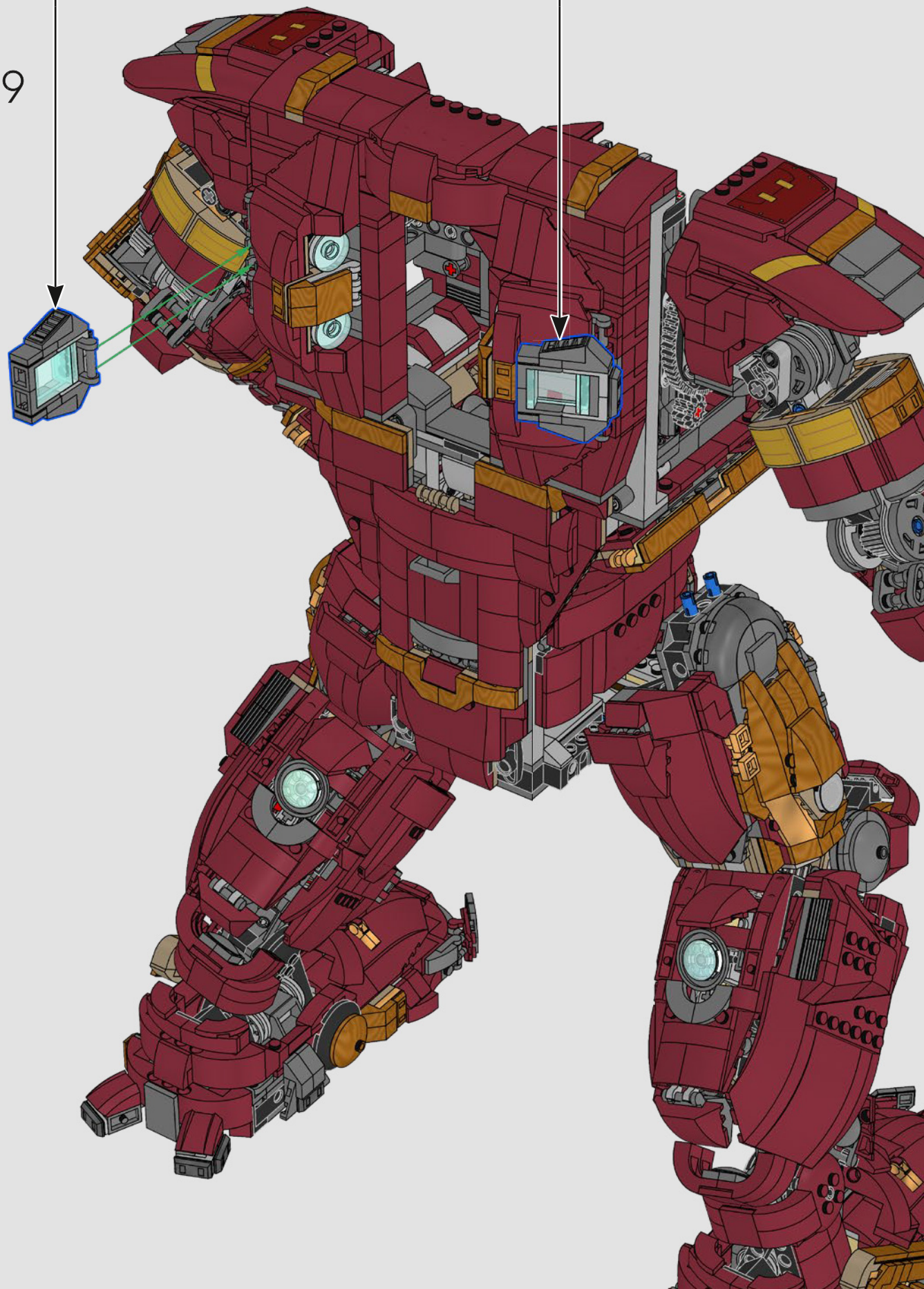

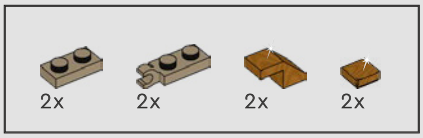

1060

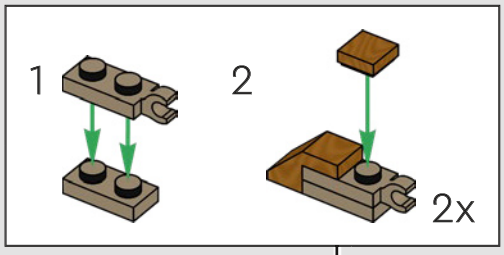

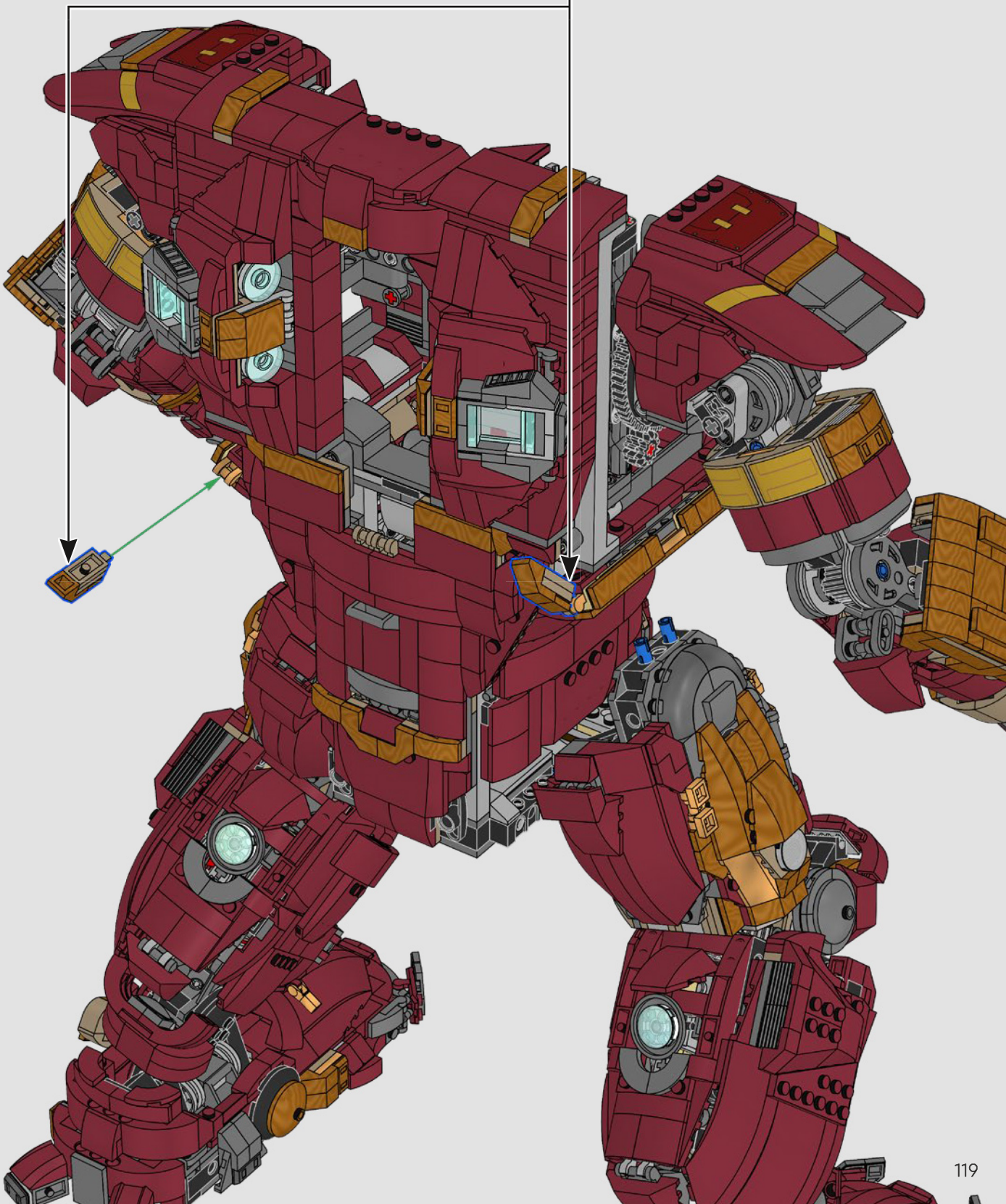

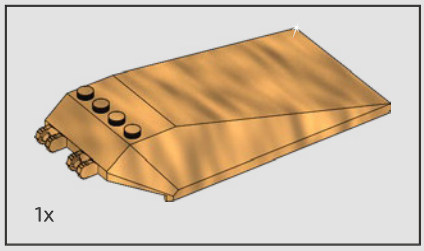

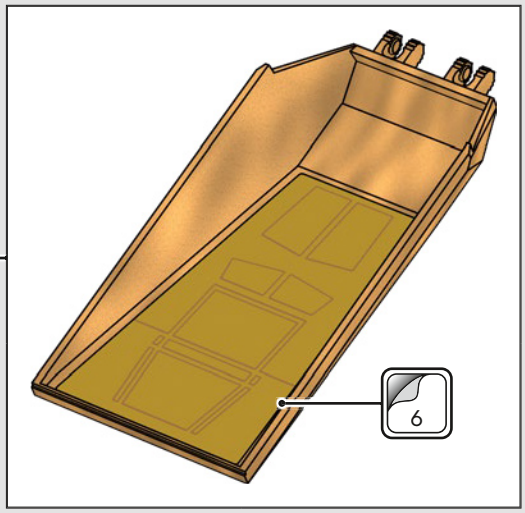

1061

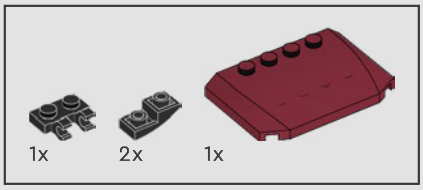

1062

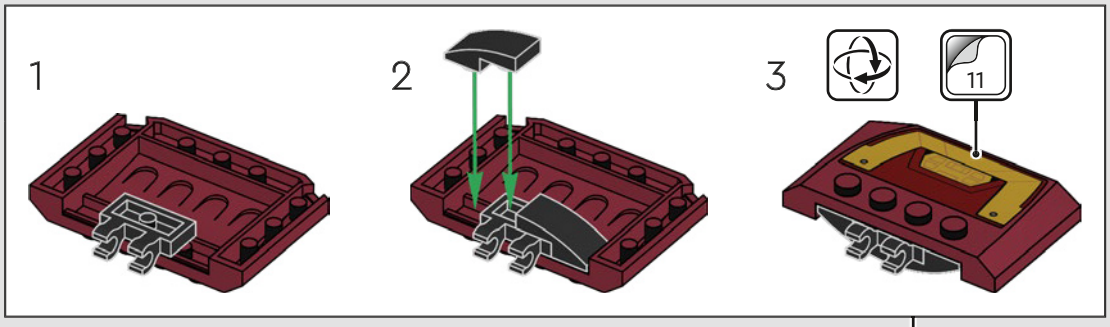

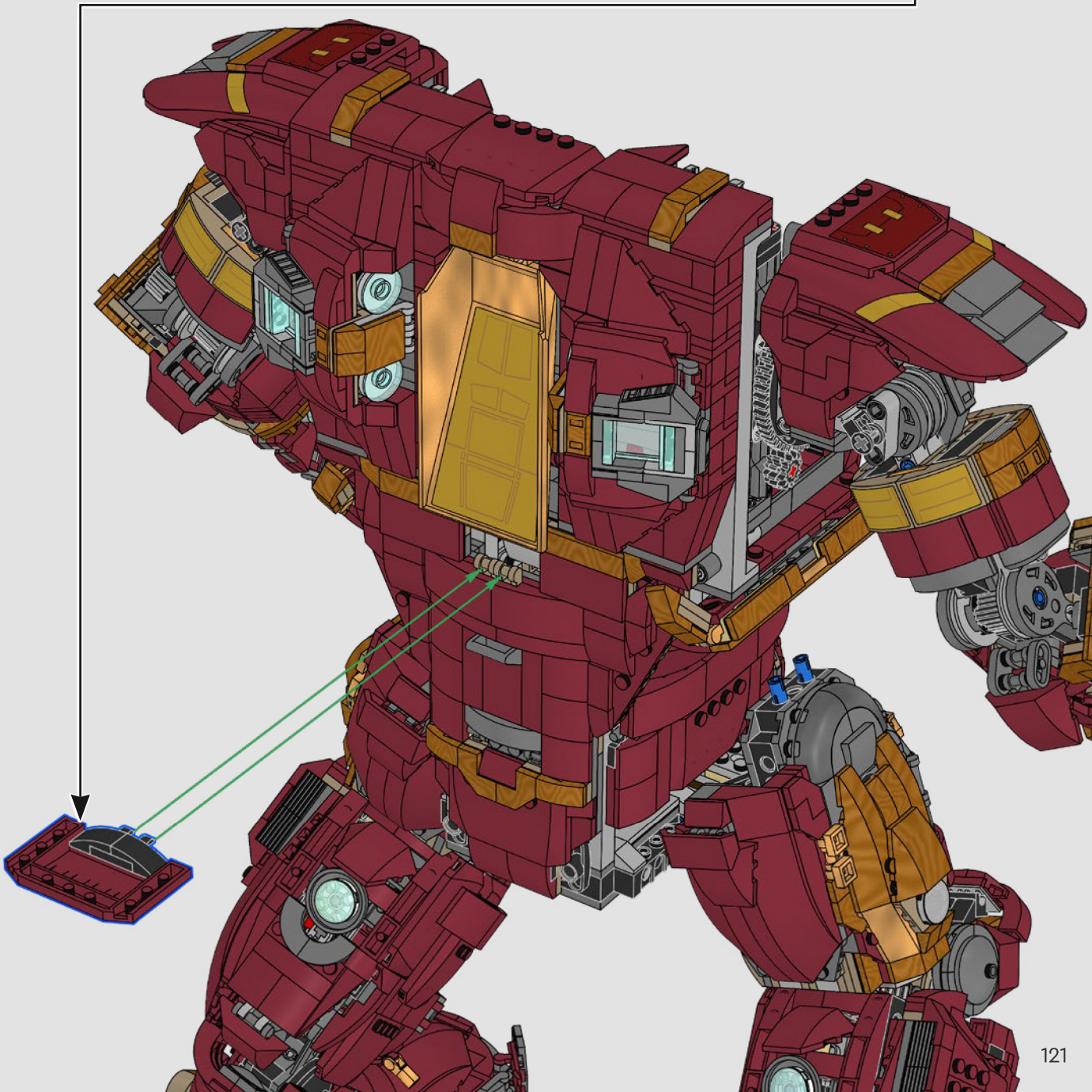

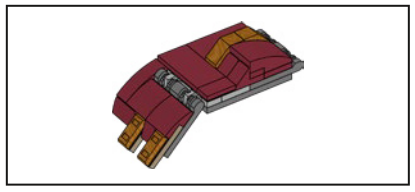

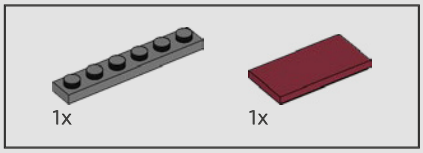

1063

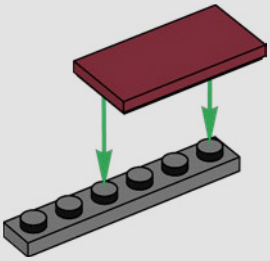

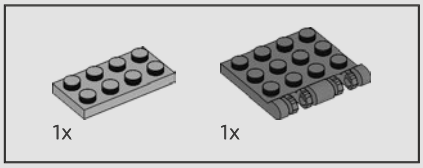

1064

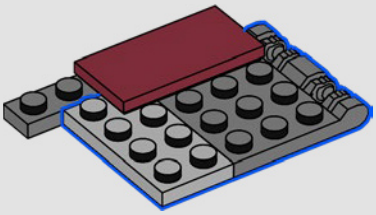

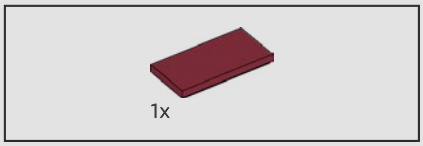

1065

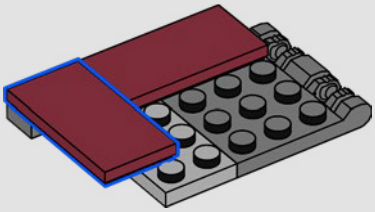

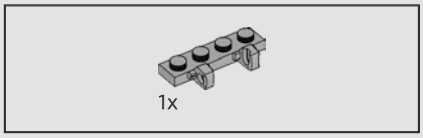

1066

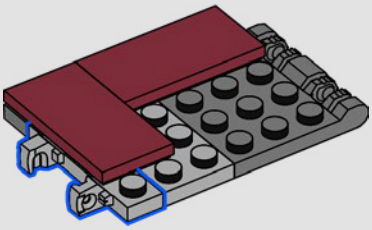

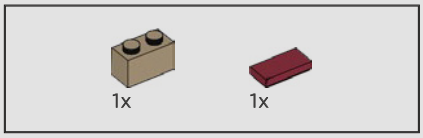

1067

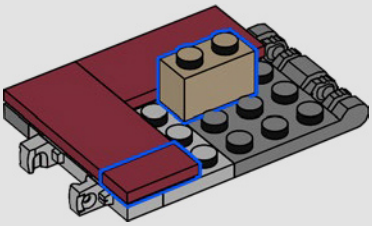

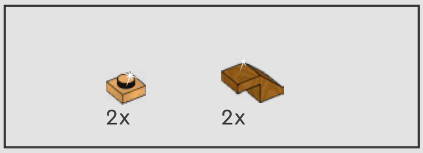

1068

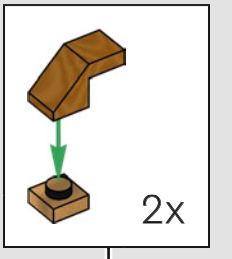

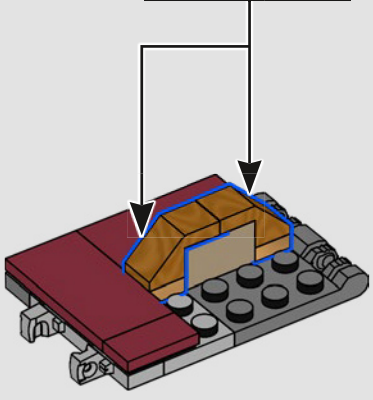

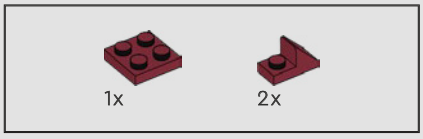

1069

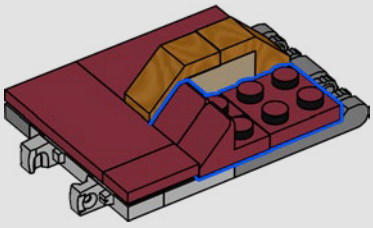

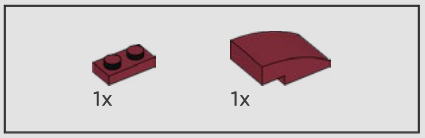

1070

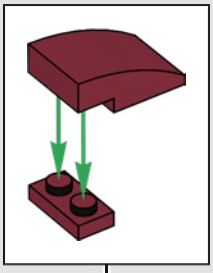

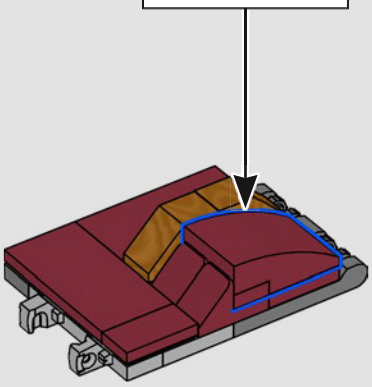

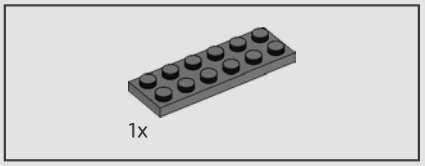

1071



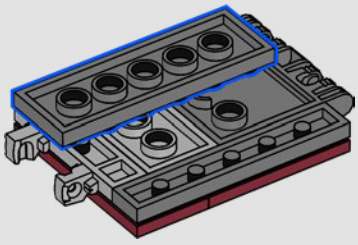

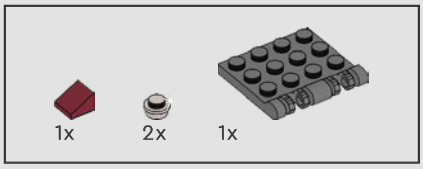

1072

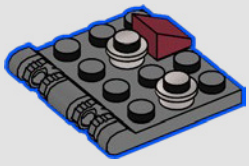

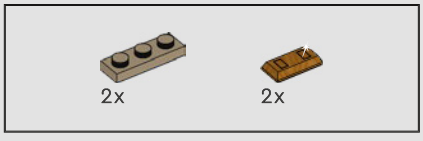

1073

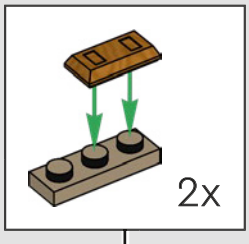

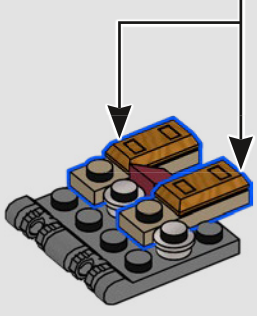



1074

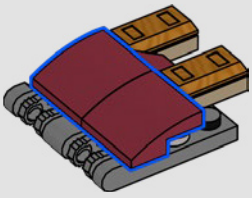

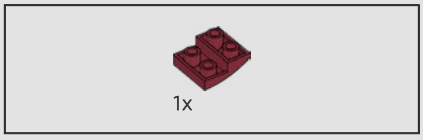

1075

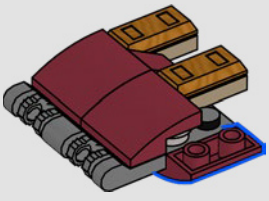

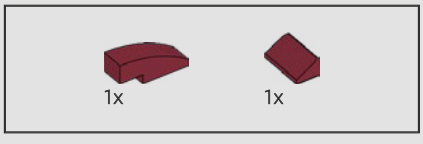

1076

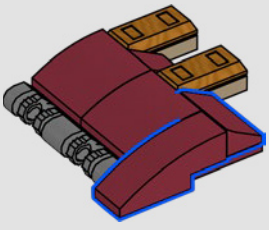

1077

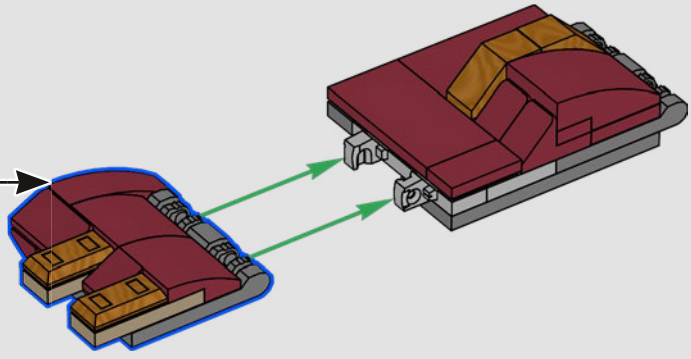

1078

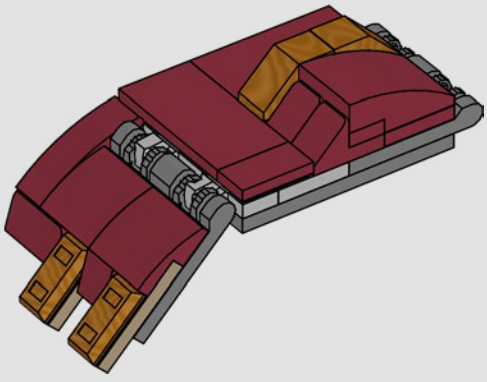

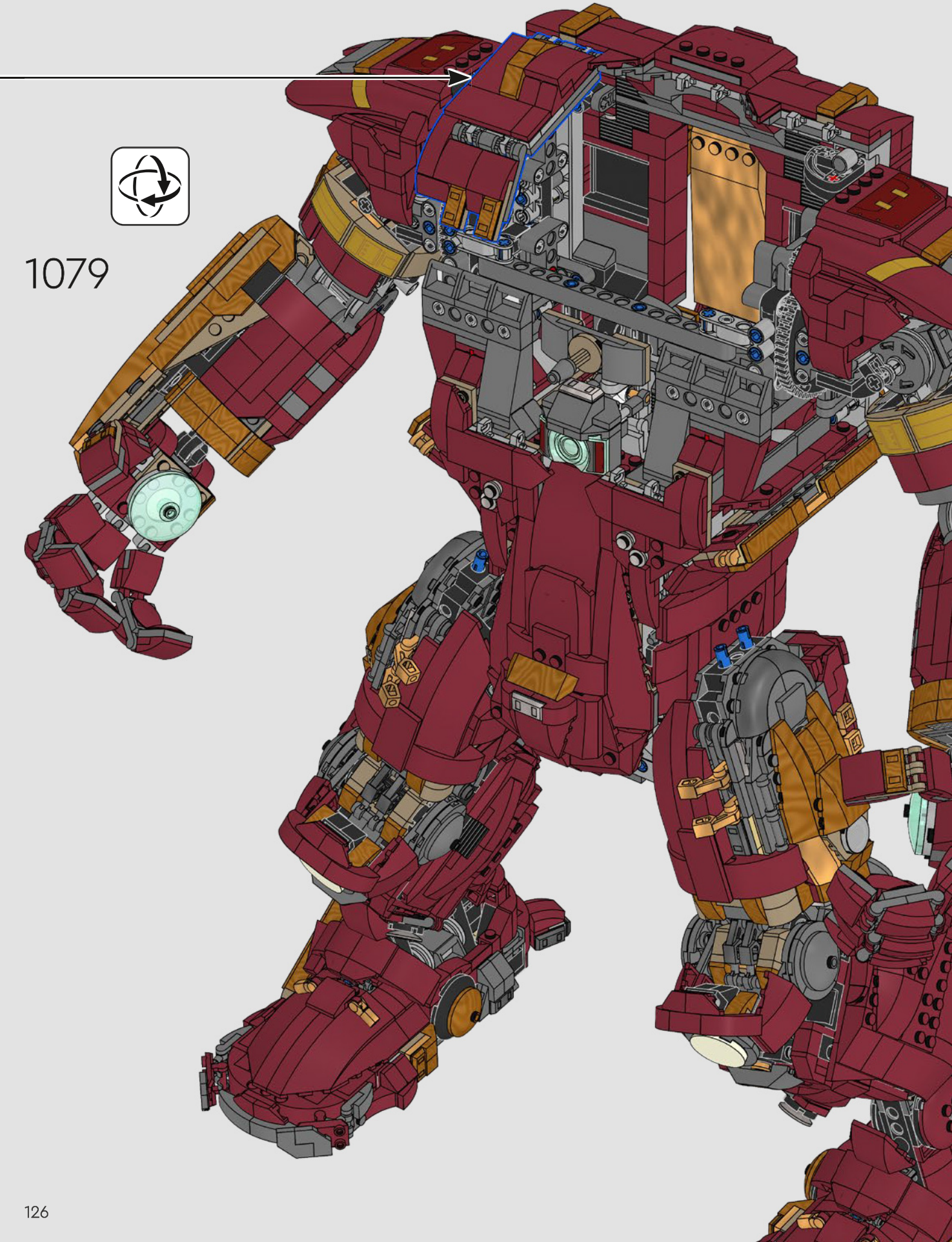
1079

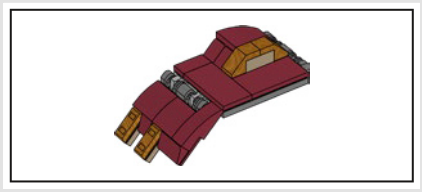

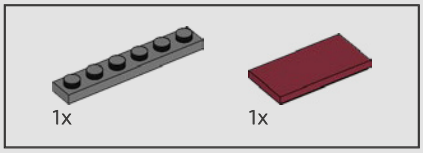

1080

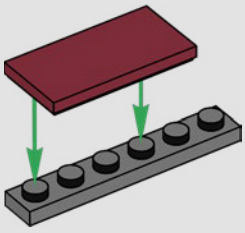

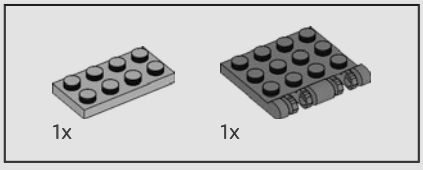

1081

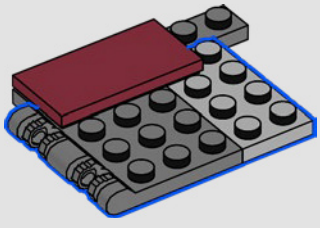

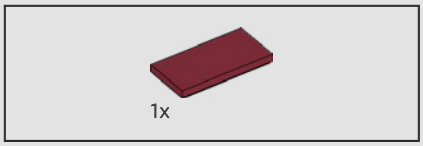

1082

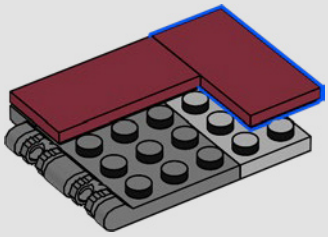

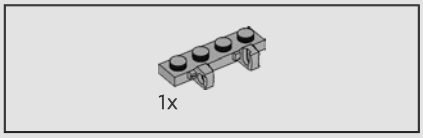

1083

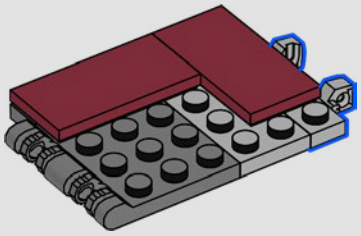

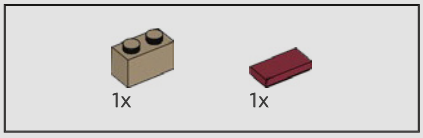

1084

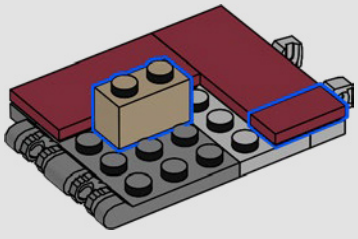

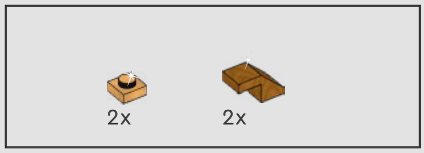

1085

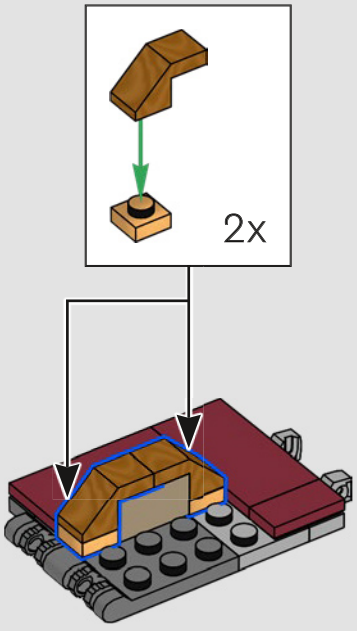

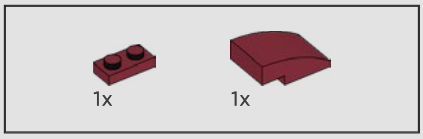

1087

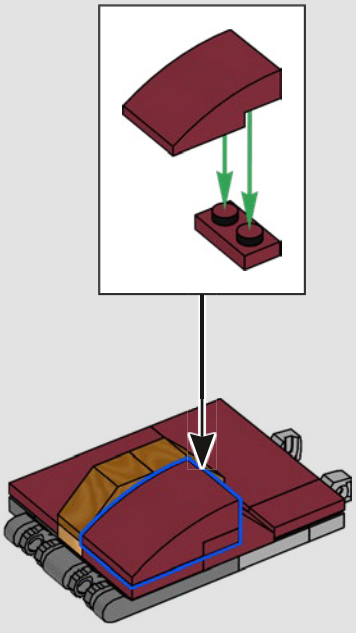

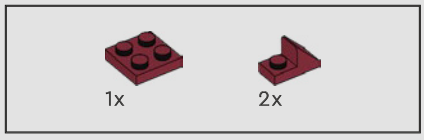

1086

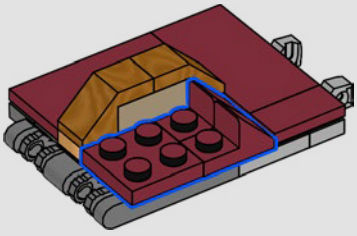

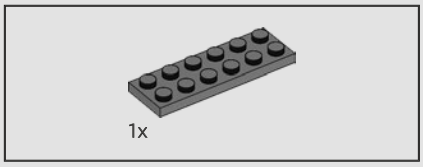

1088



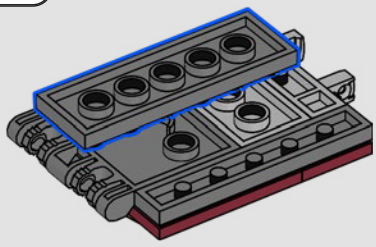

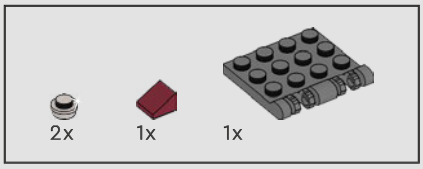

1089

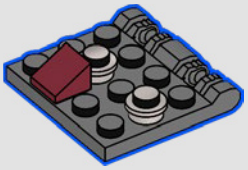

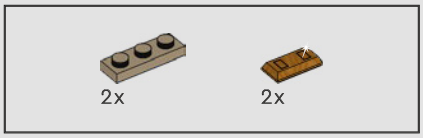

1090

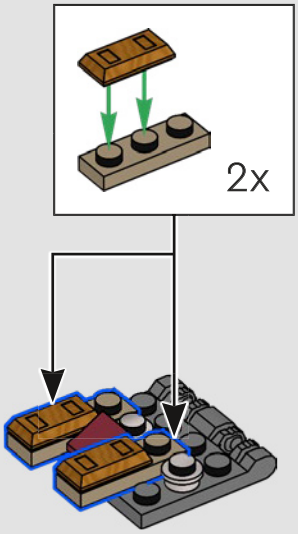



1091

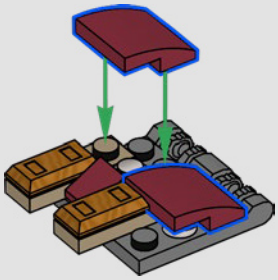

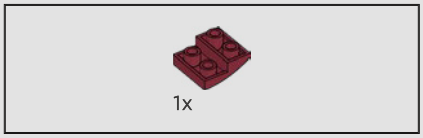

1092

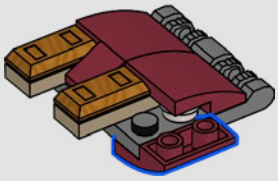

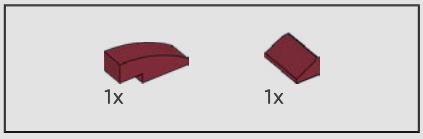

1093

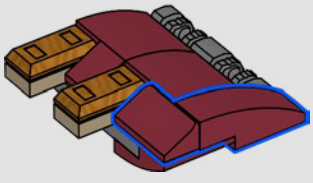

1094

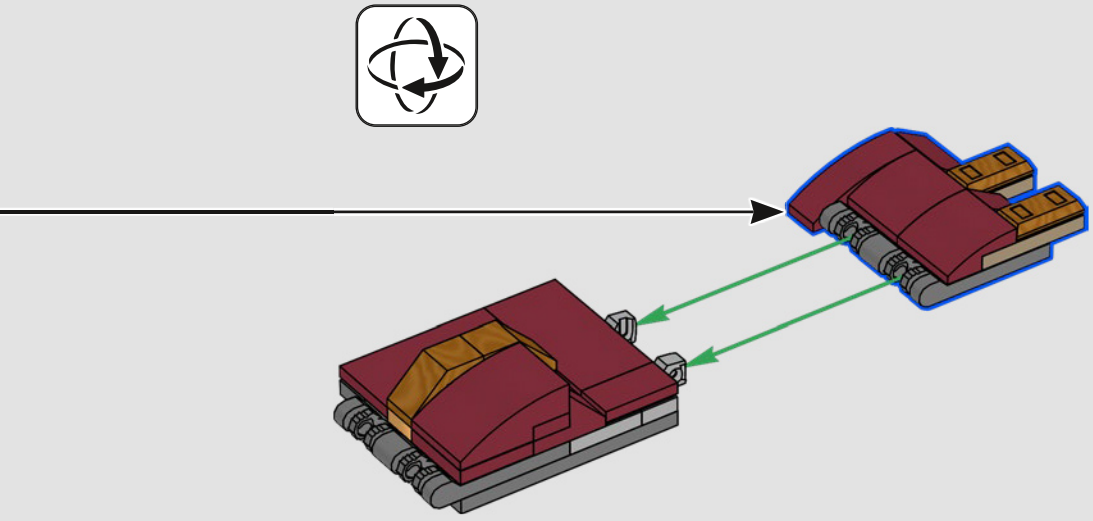

1095

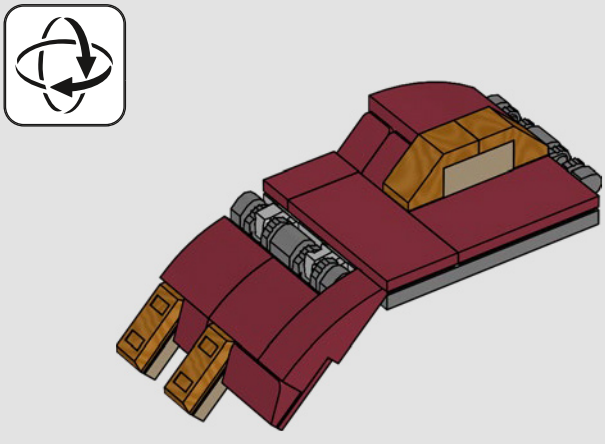

1096

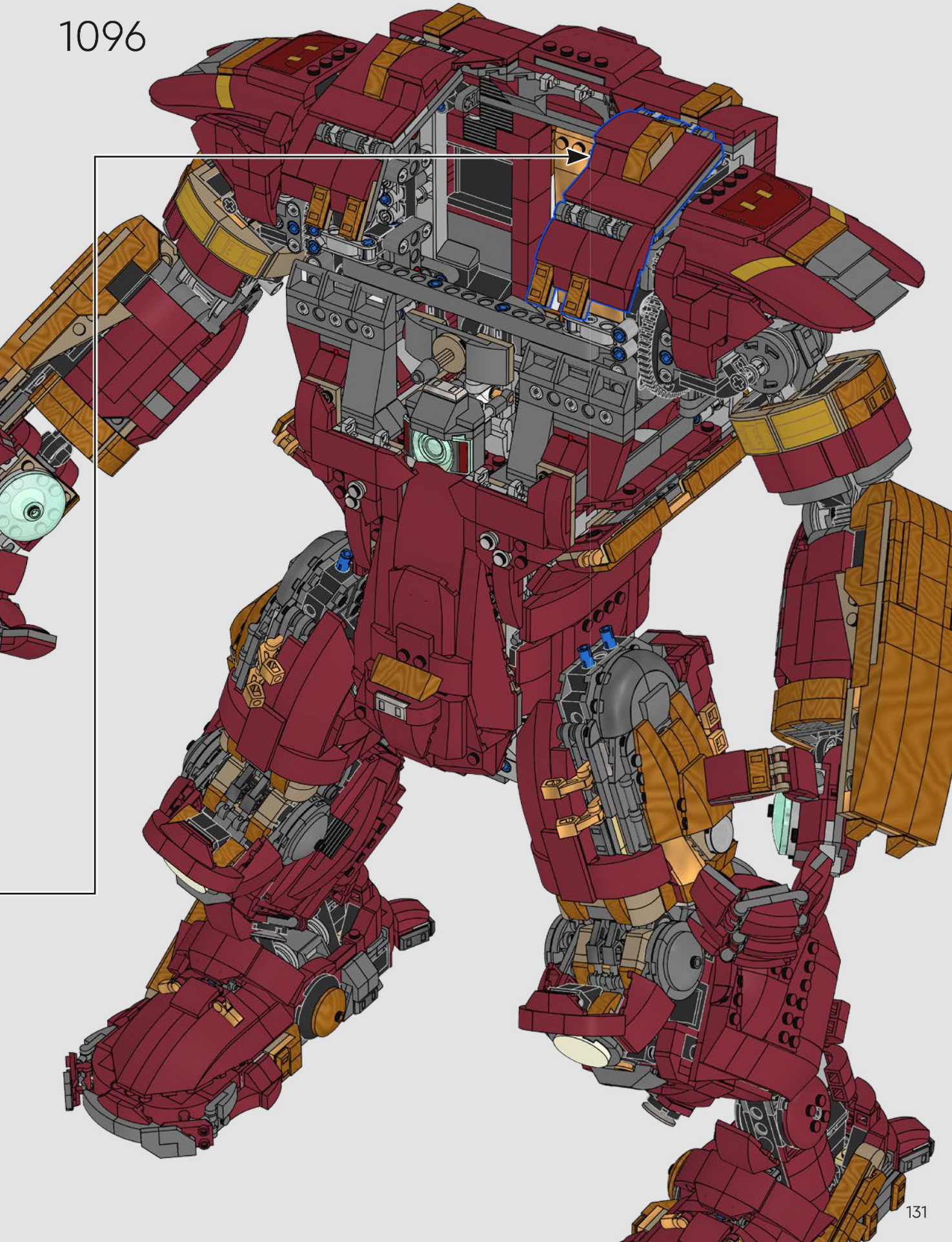



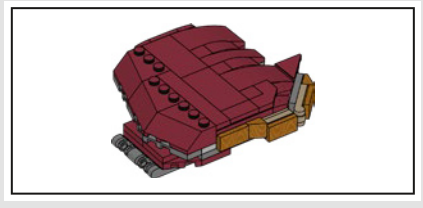

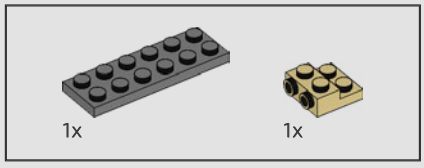

1097

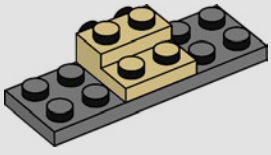

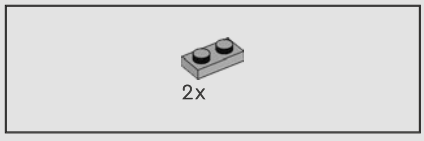

1098

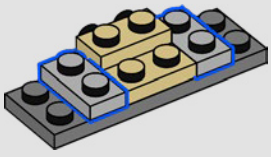

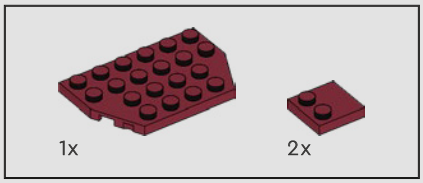

1099

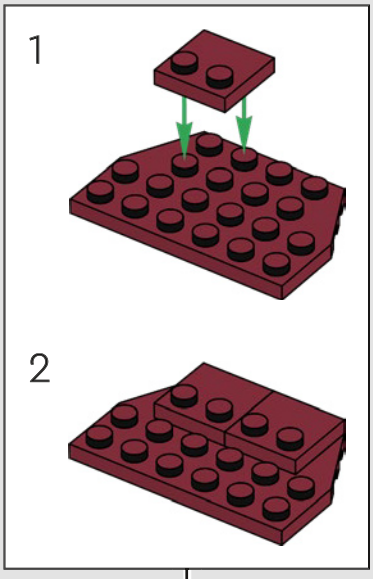

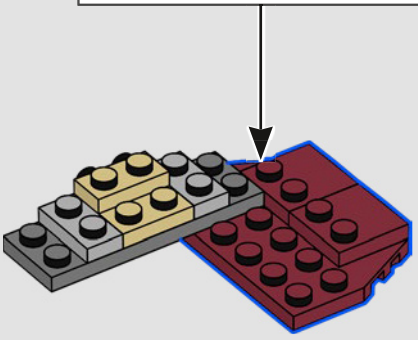

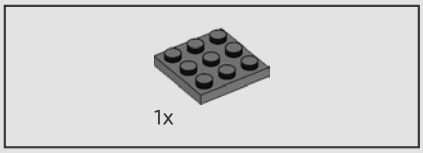

1100

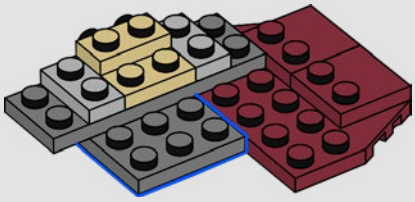

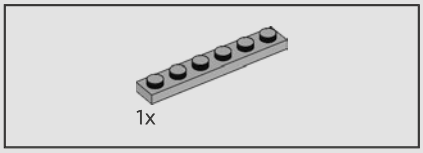

1101

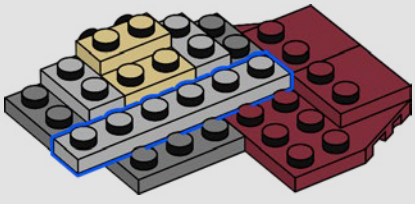

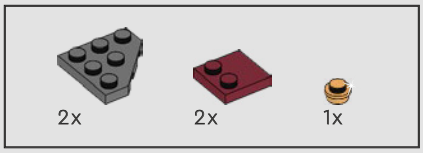

1102

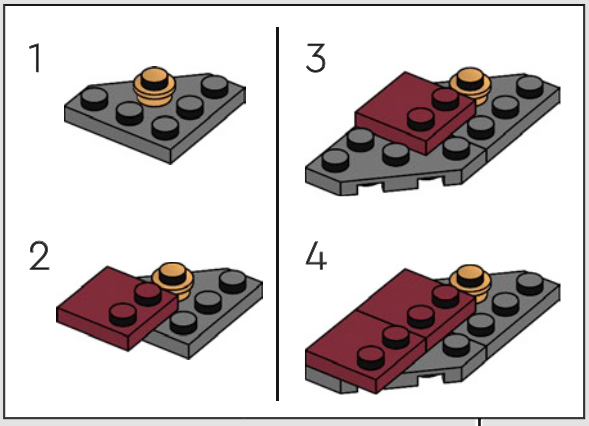

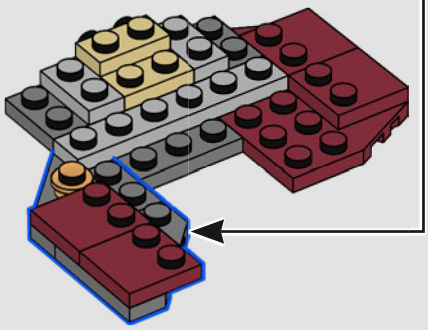



1103

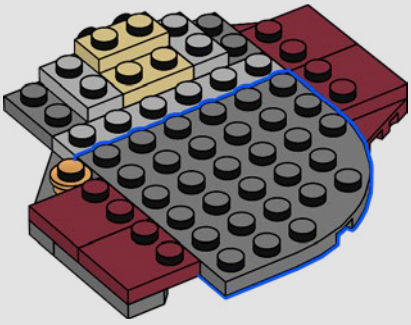



1104

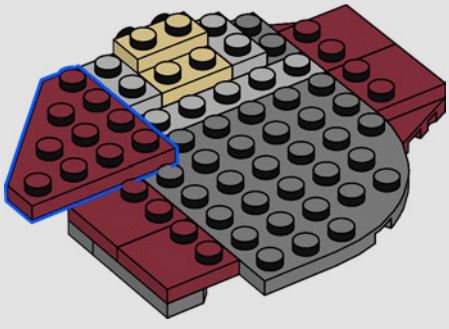

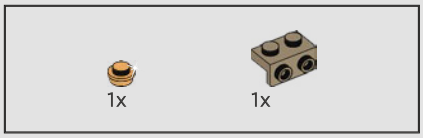

1105

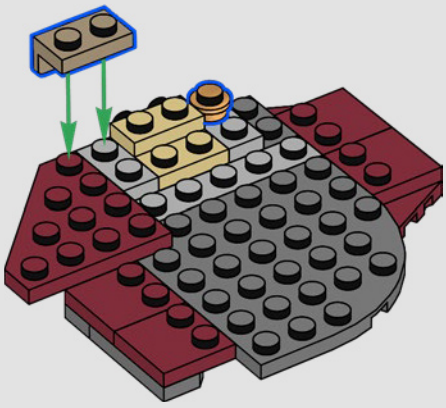

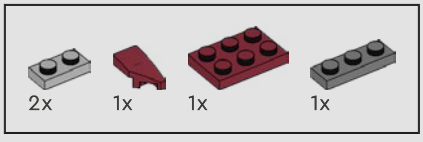

1106

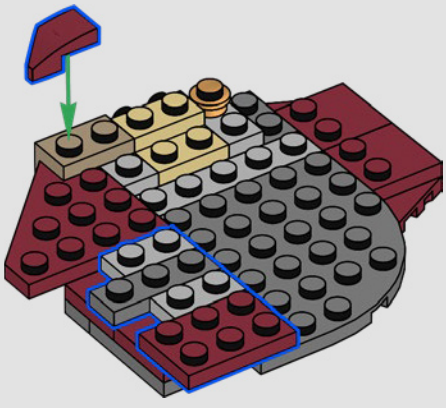

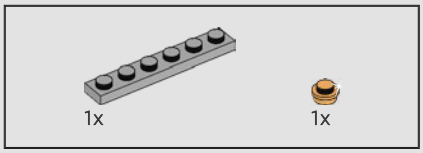

1107

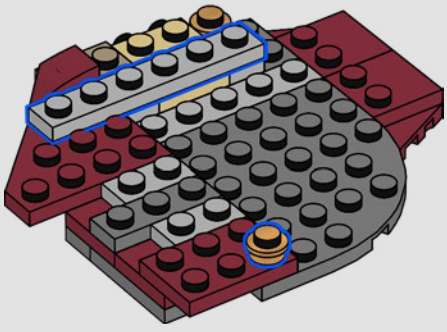

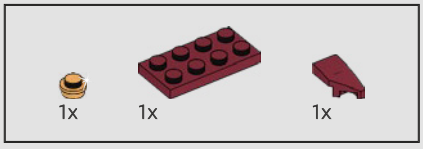

1108

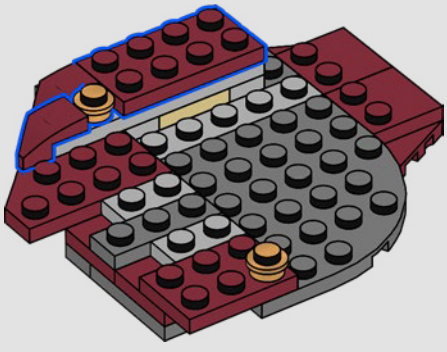

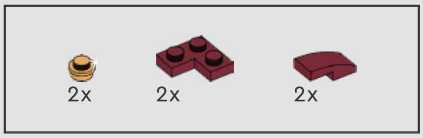

1109

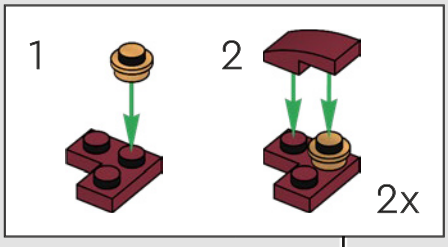

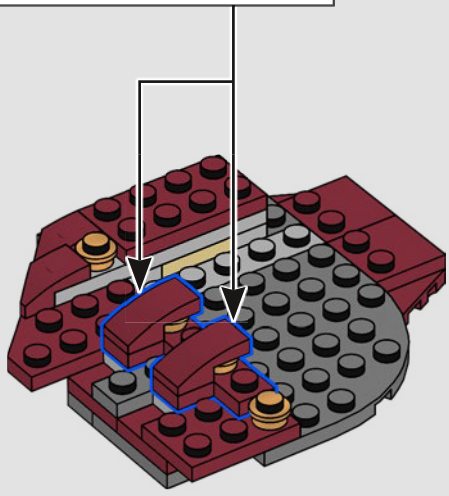

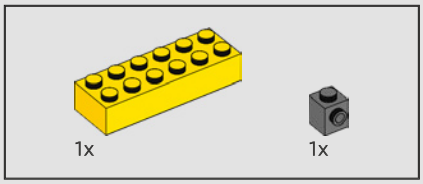

1110

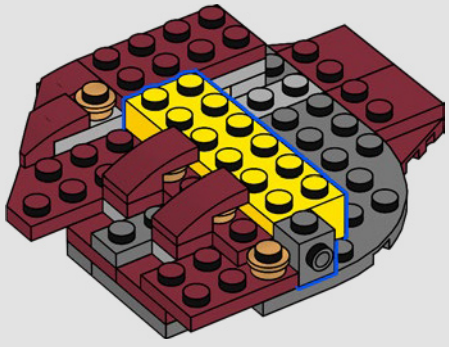

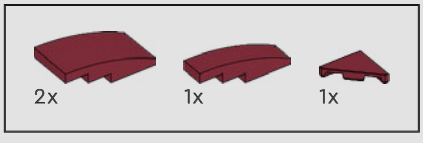

1111

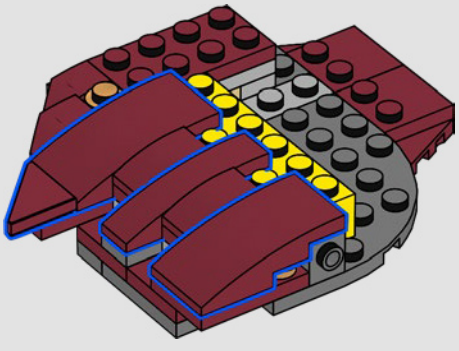

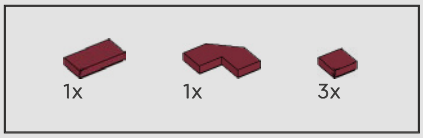

1112

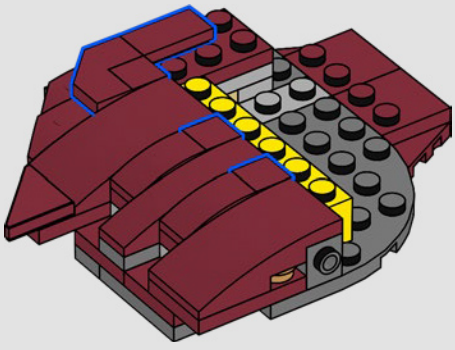

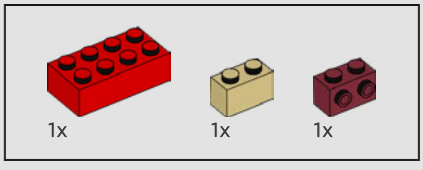

1113

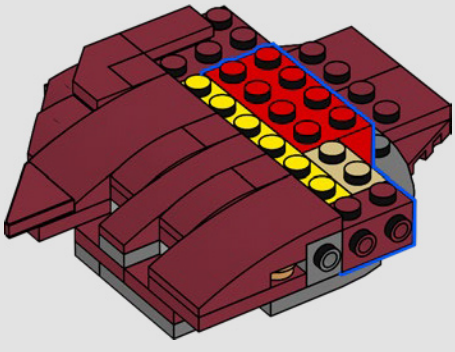

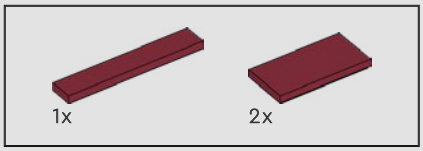

1114

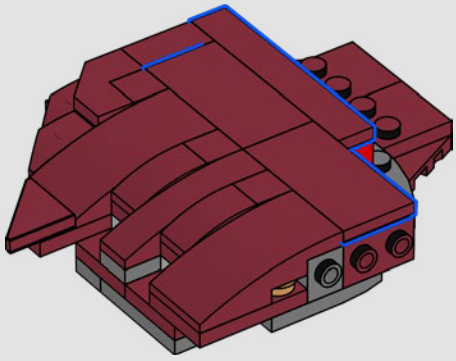

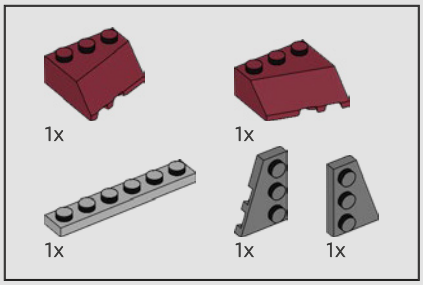

1115

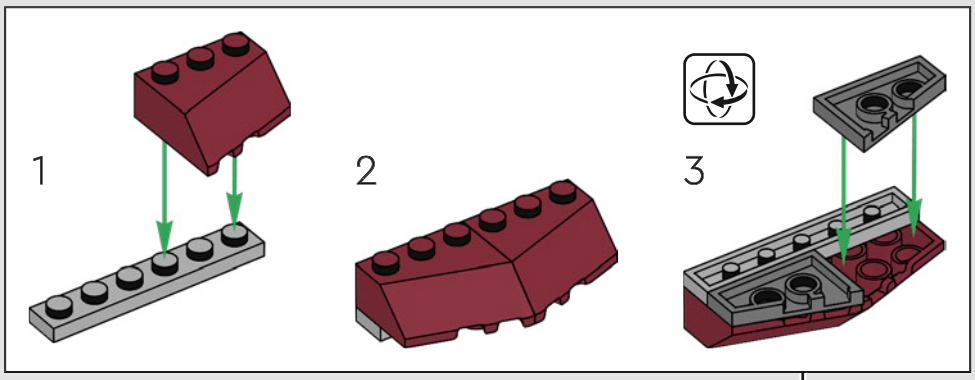

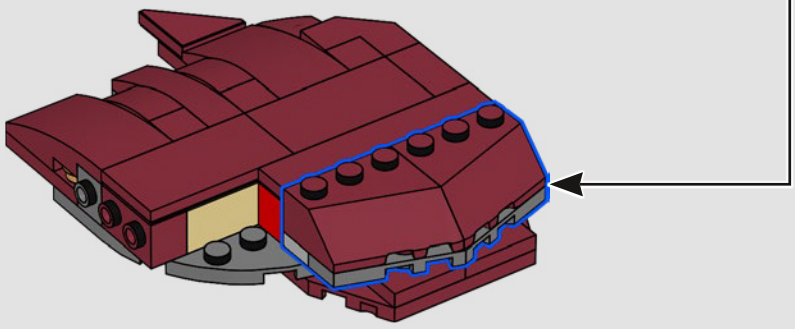

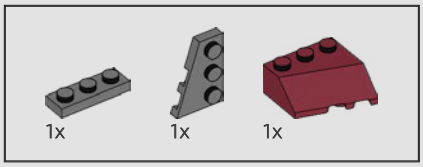

1116

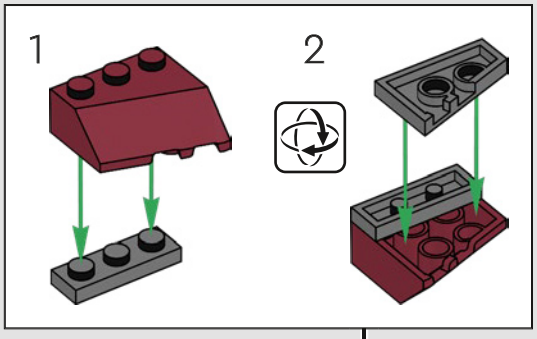

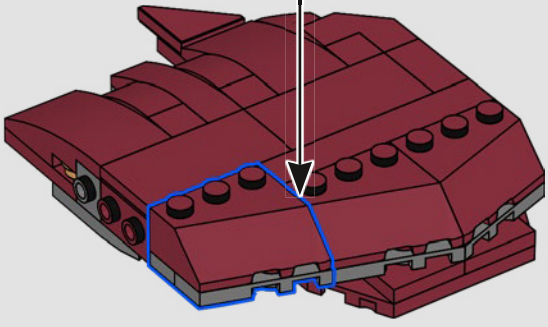

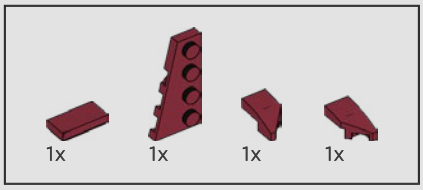

1117

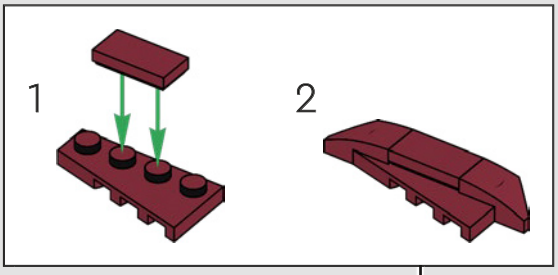

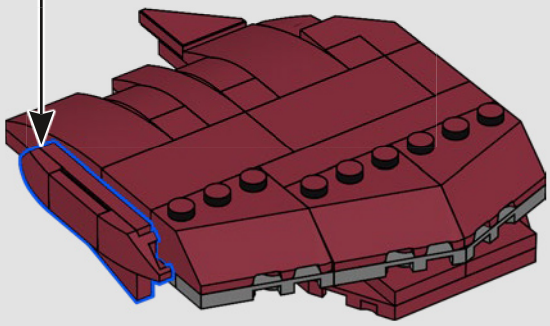

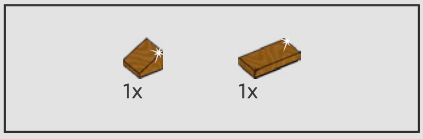

1118

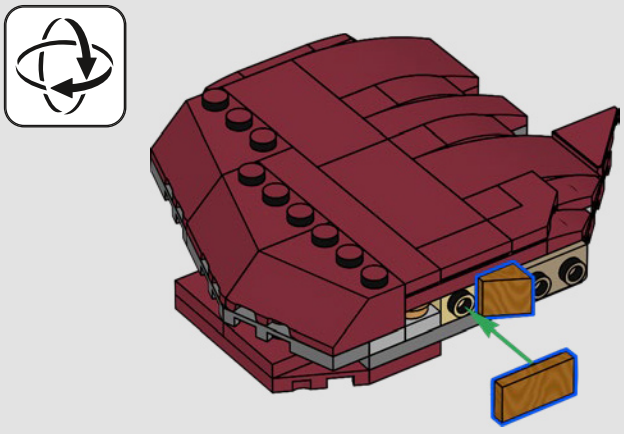

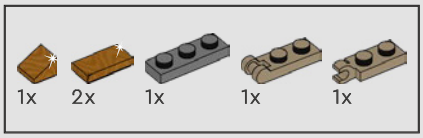

1119

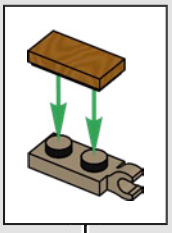

1

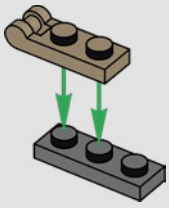

2

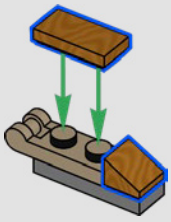

3

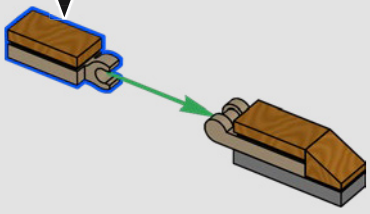

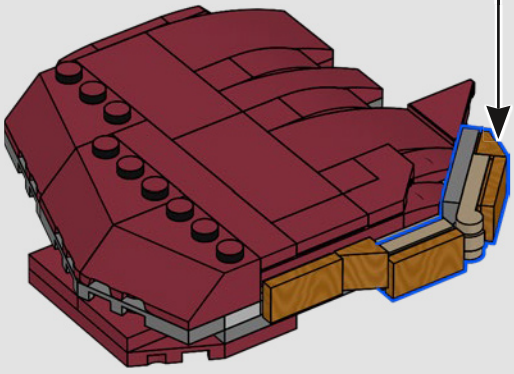



1x

1120

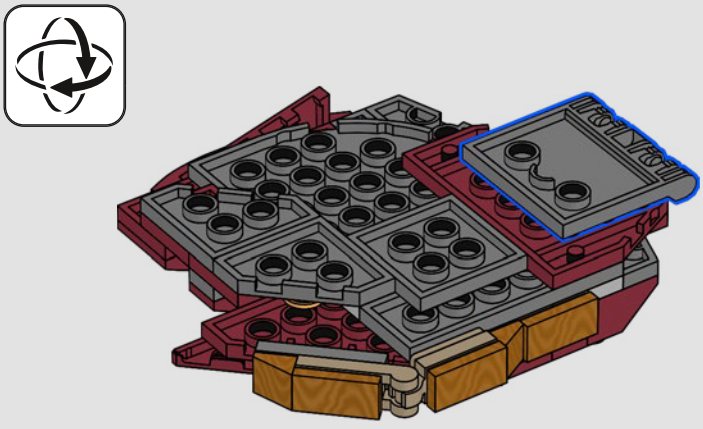

1121

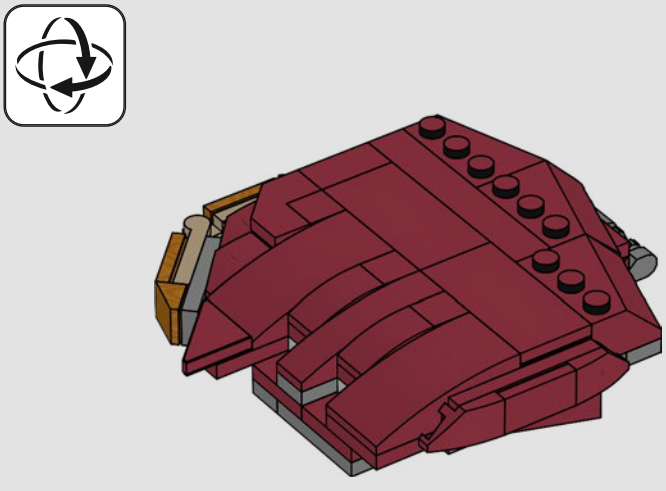

1122

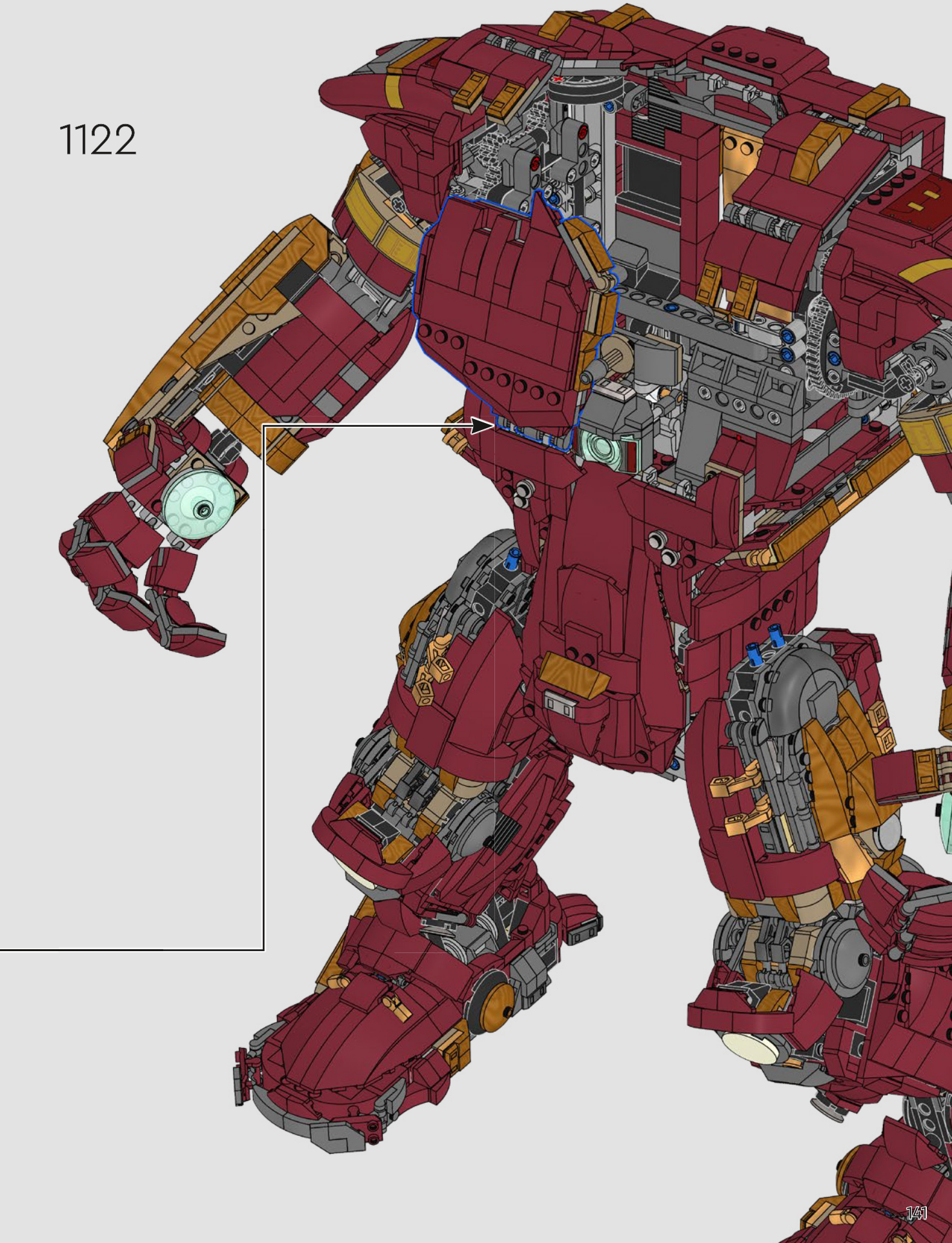

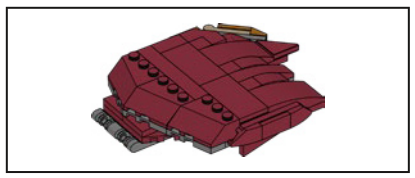

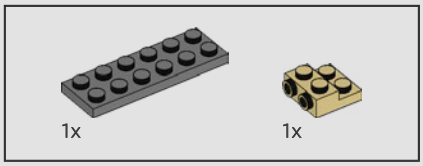

1123

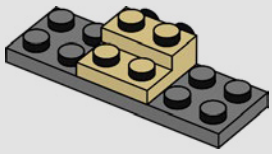

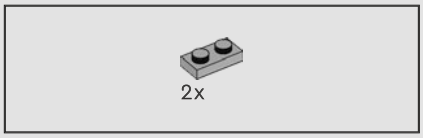

1124

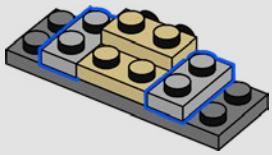

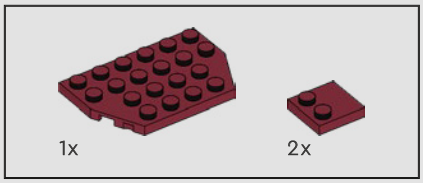

1125

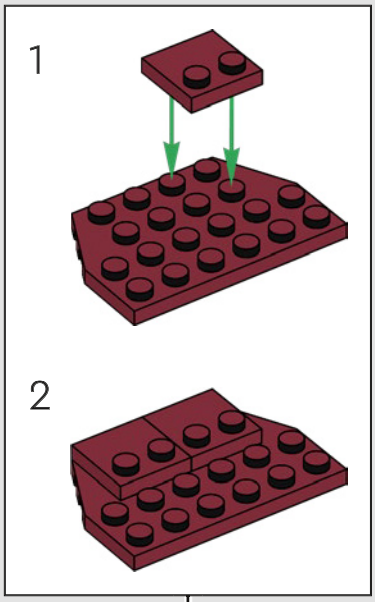

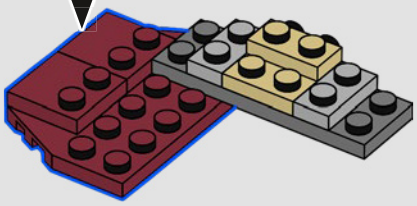

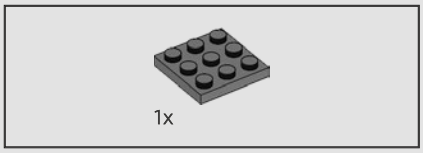

1126

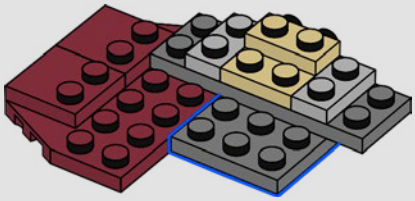

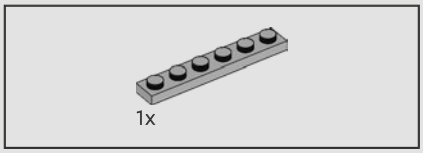

1127

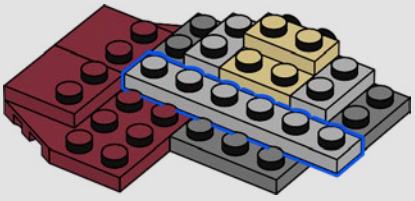

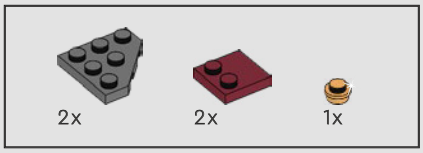

1128

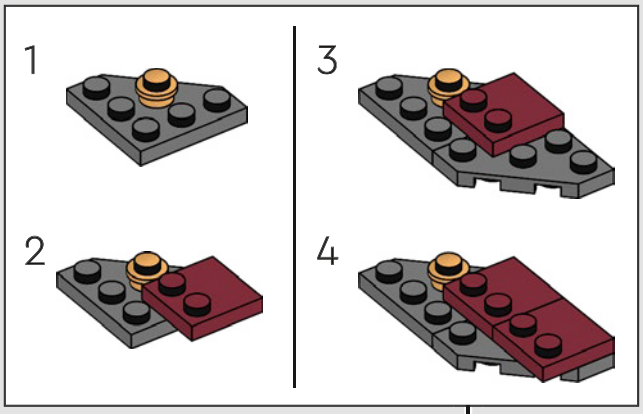

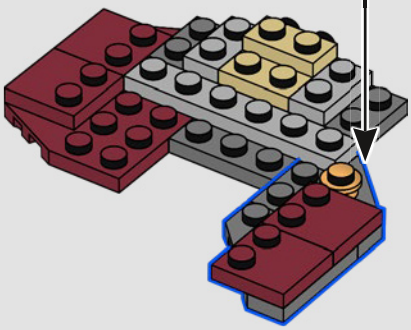



1129

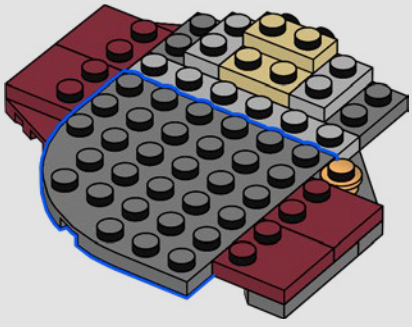



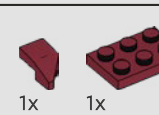

1131

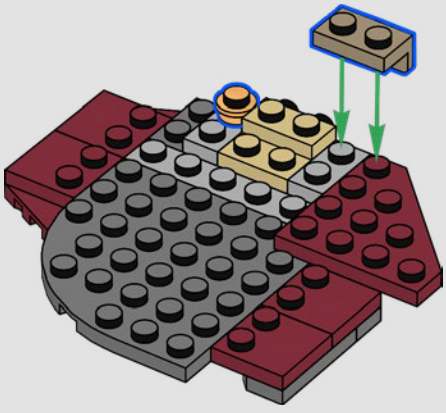



1130

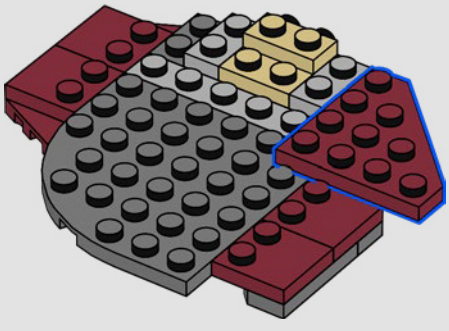



1132

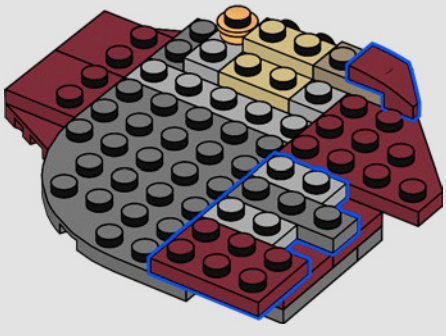

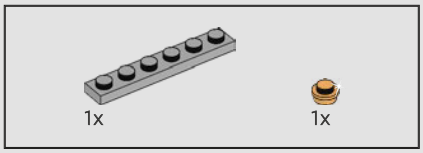

1133

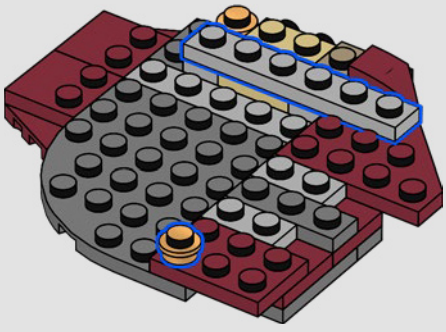

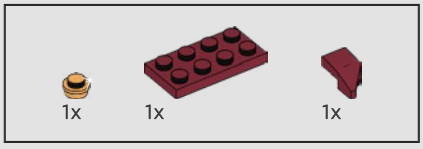

1134

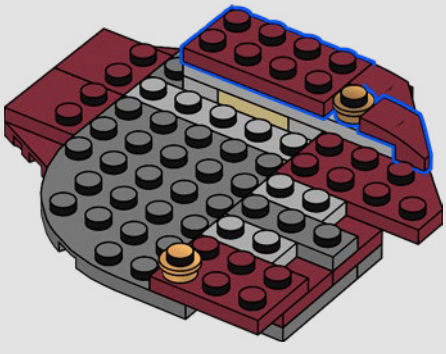

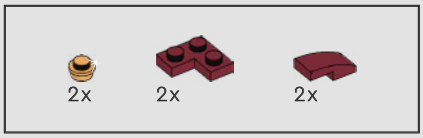

1135

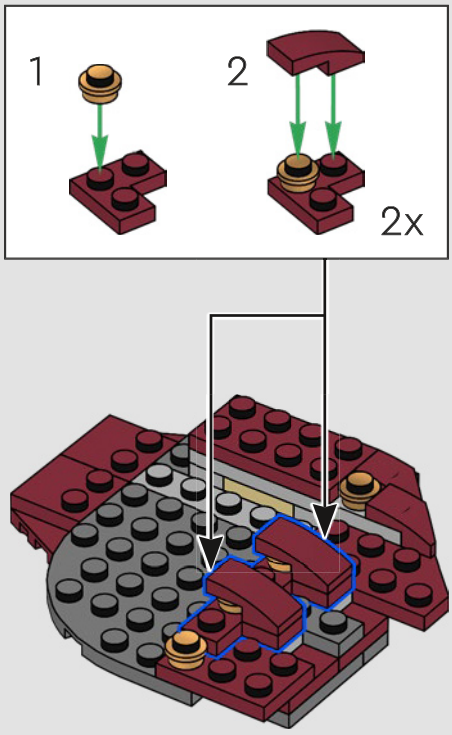

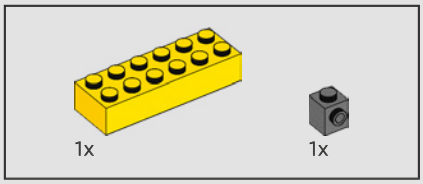

1136

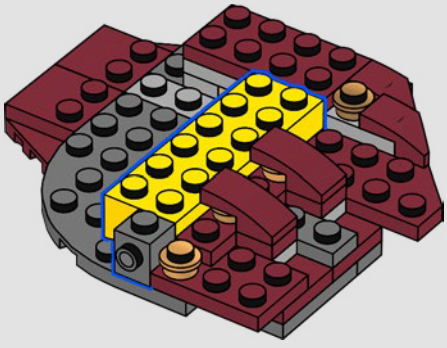



1138

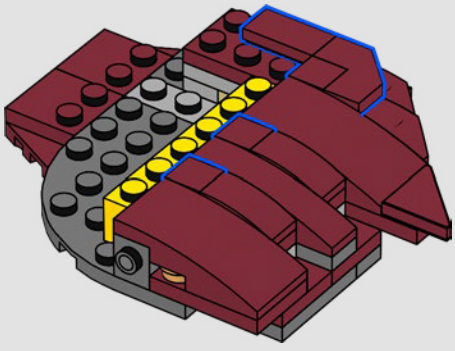

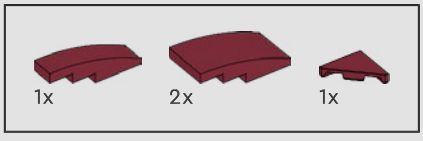

1137

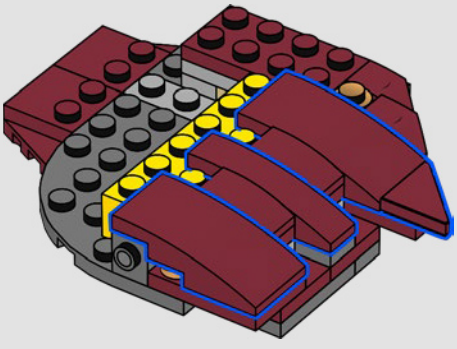

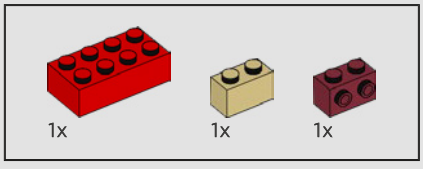

1139

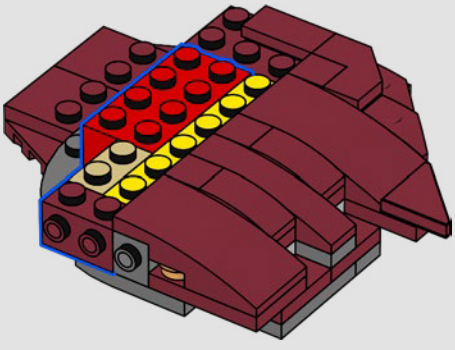

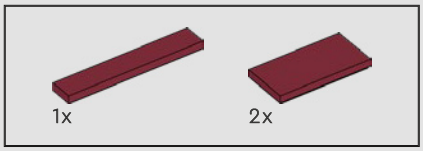

1140

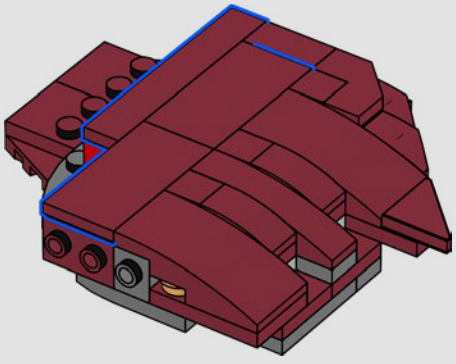

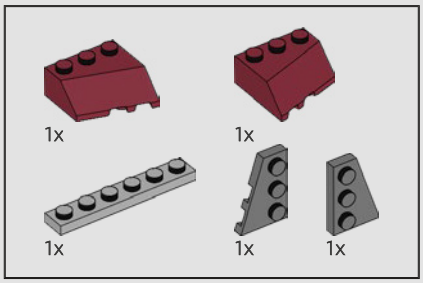

1141

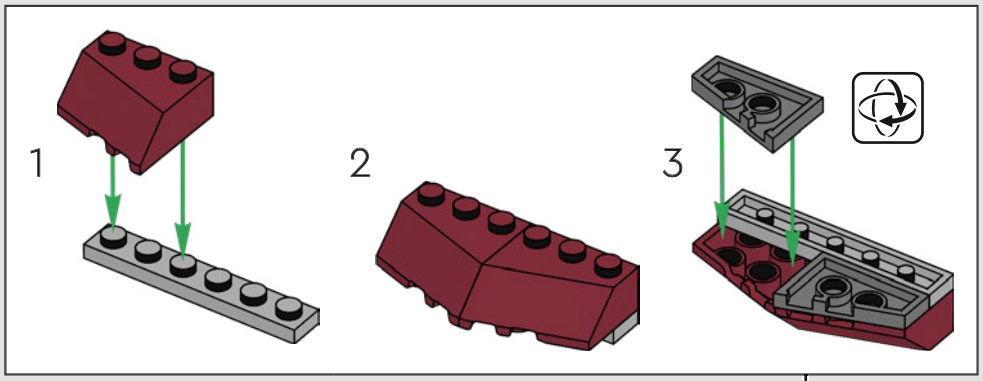

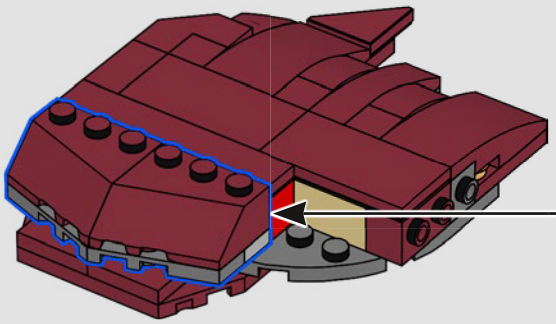

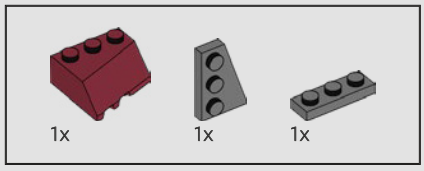

1142

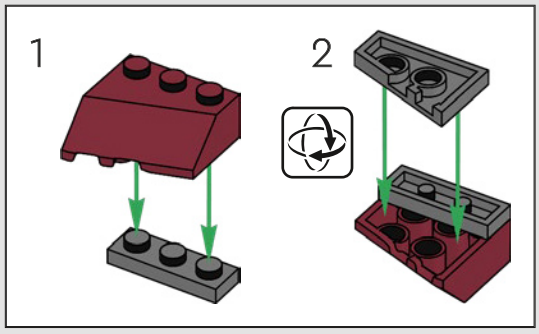

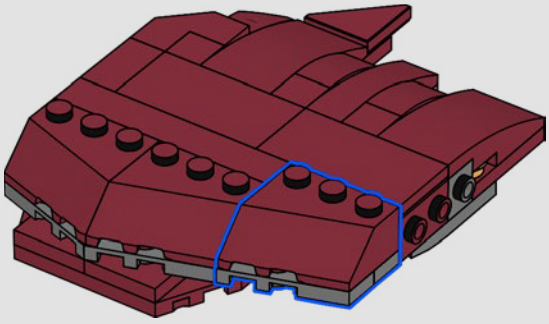

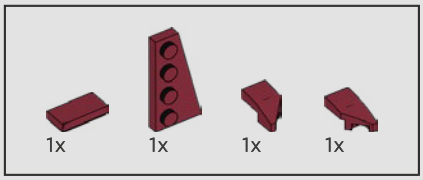

1143

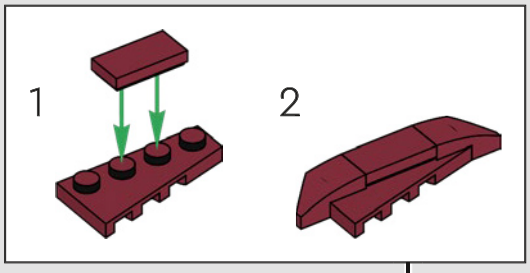

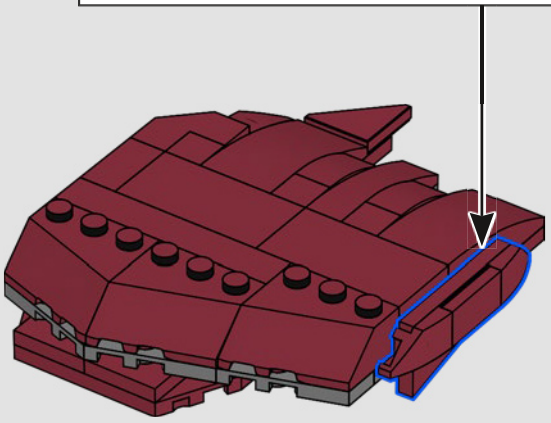

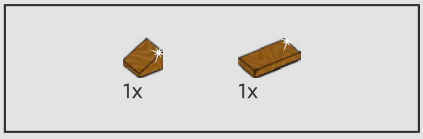

1144

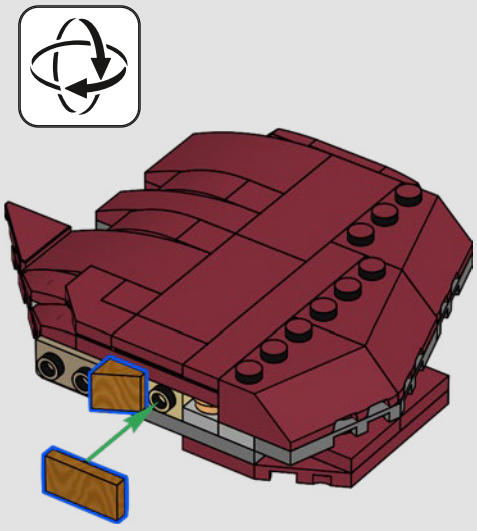

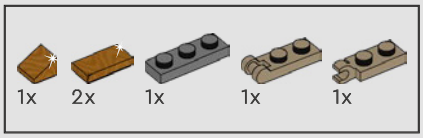

1145

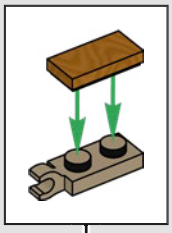

1

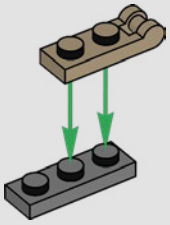

2

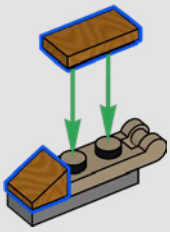

3

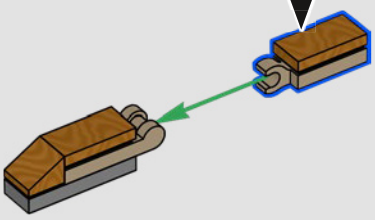

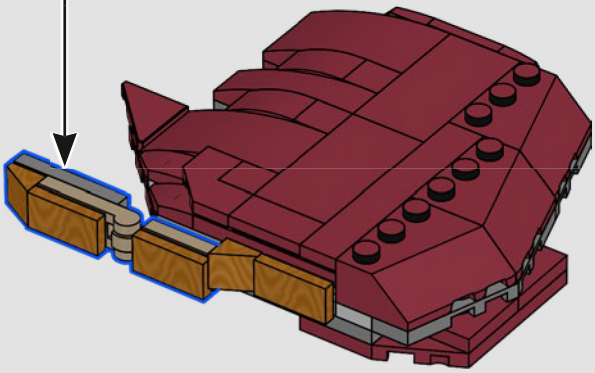

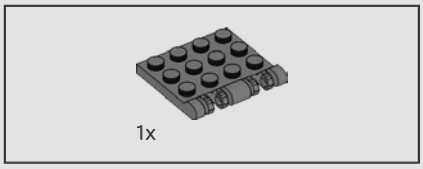

1146

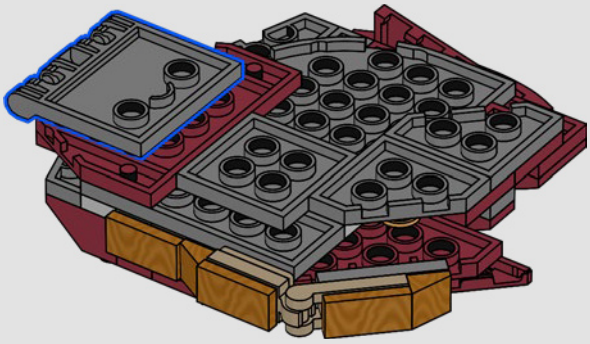

1147

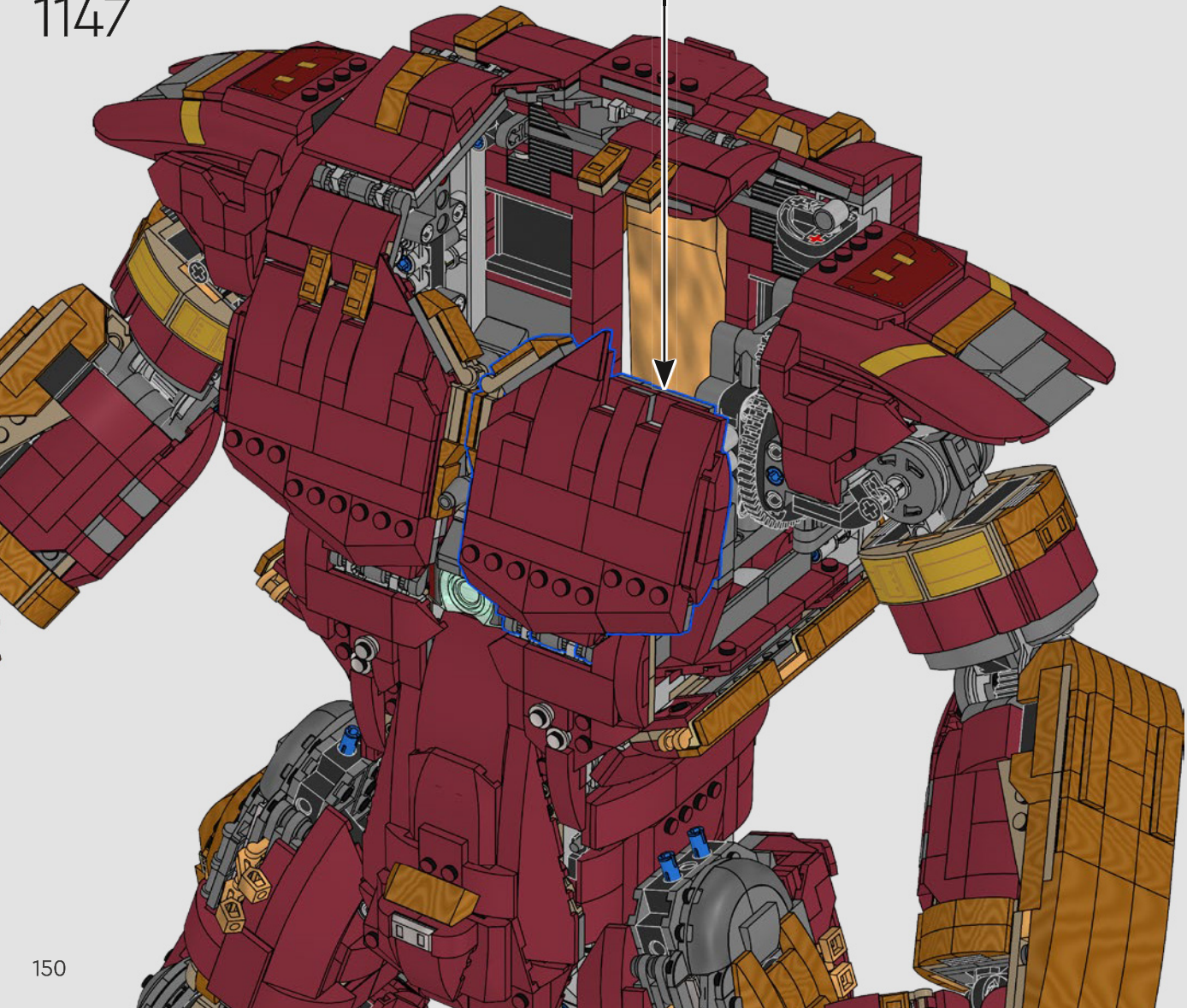

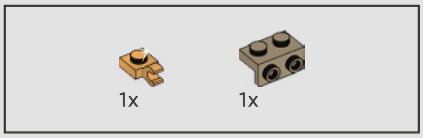

1148

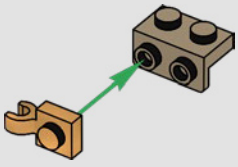

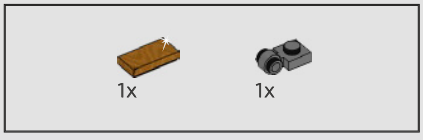

1149

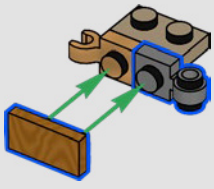



1150

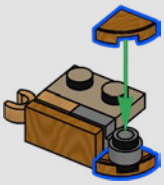

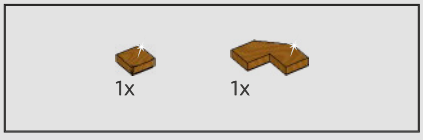

1151

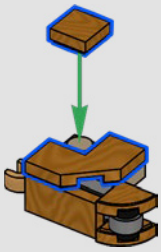

1152

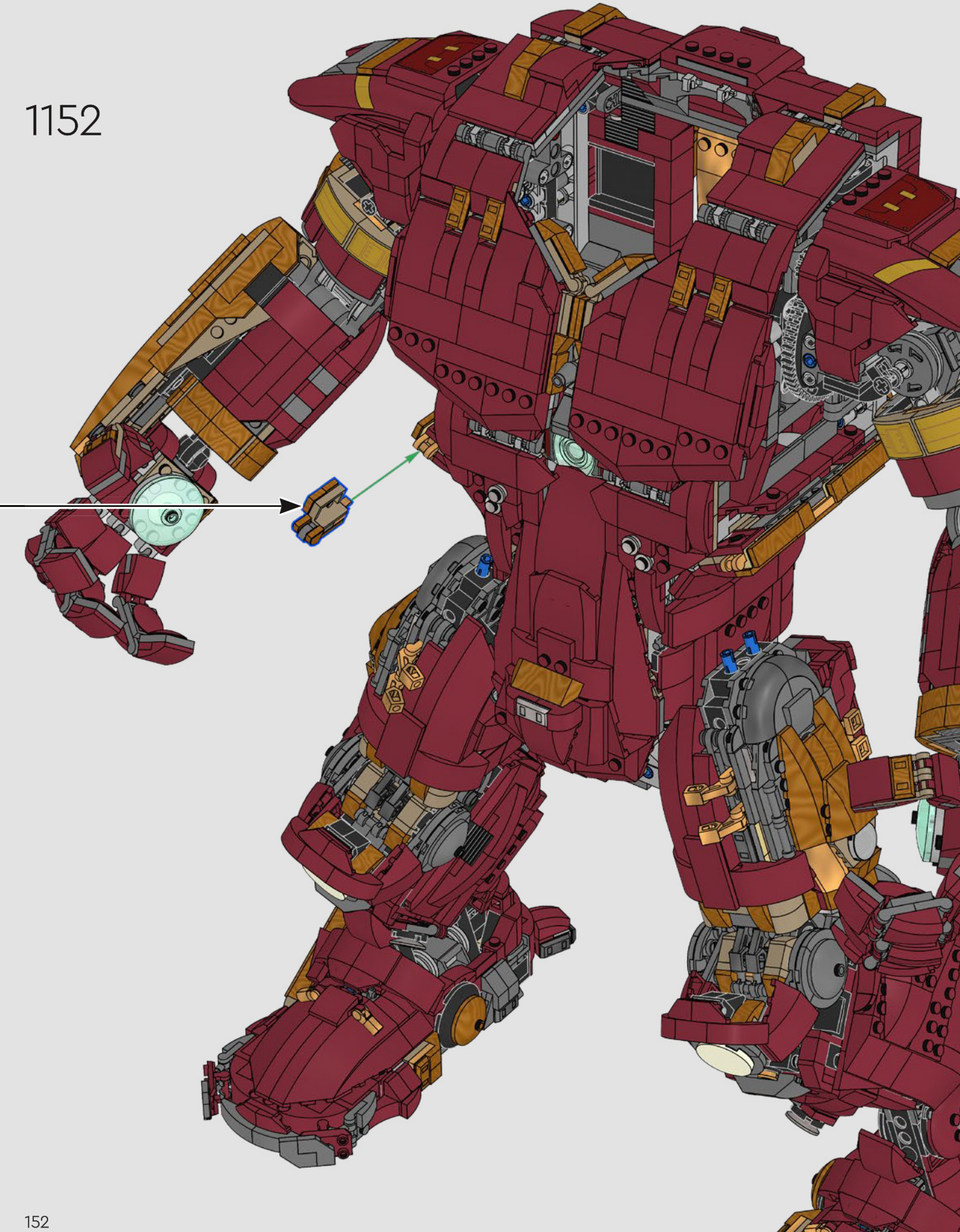

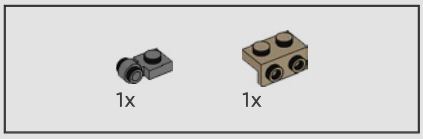

1153

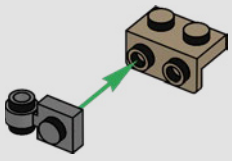

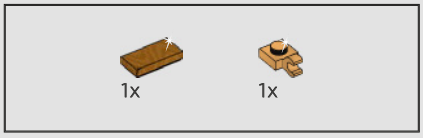

1154

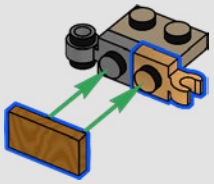



1155

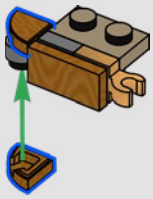

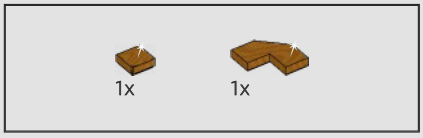

1156

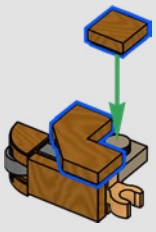

1157

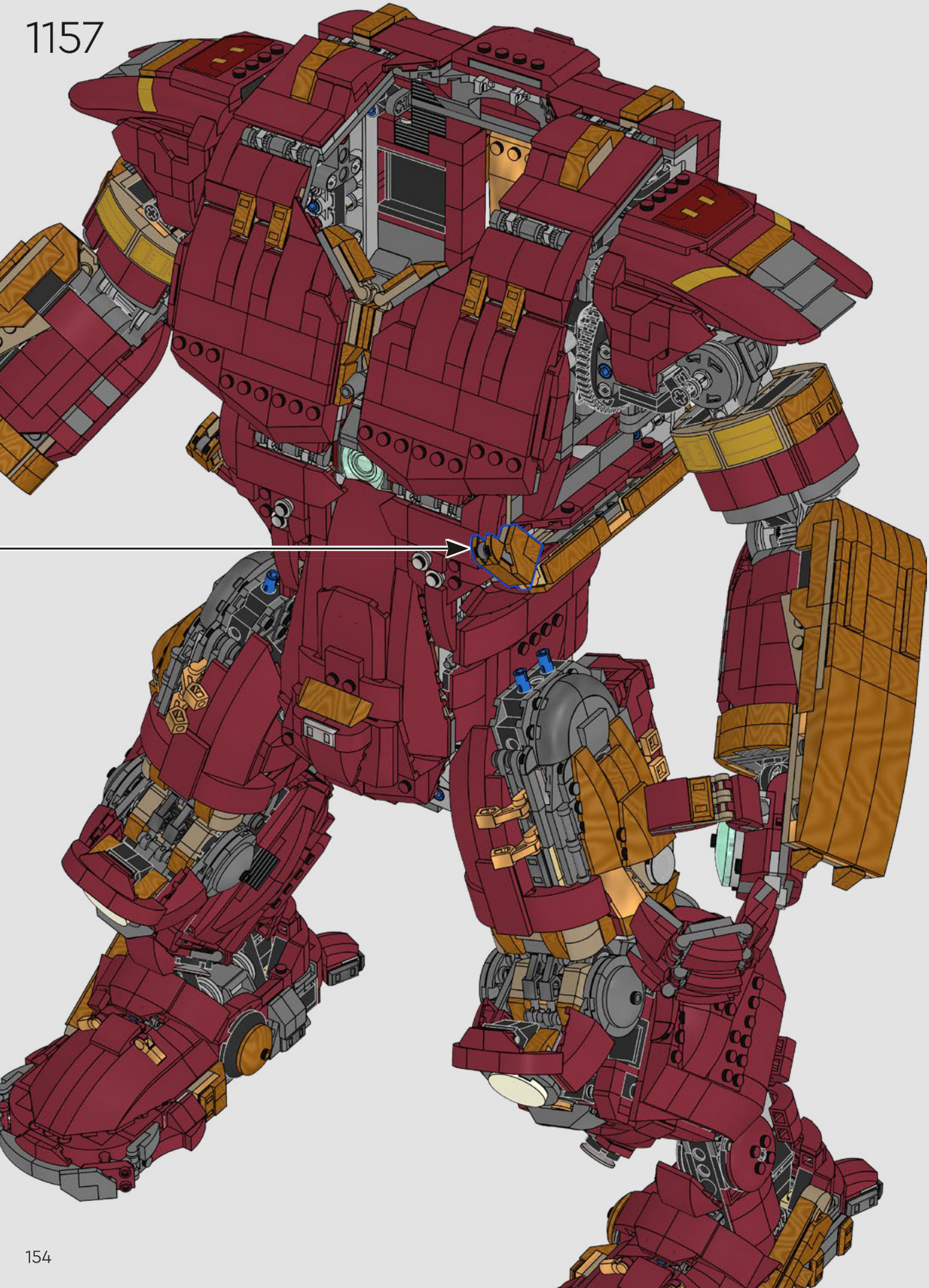

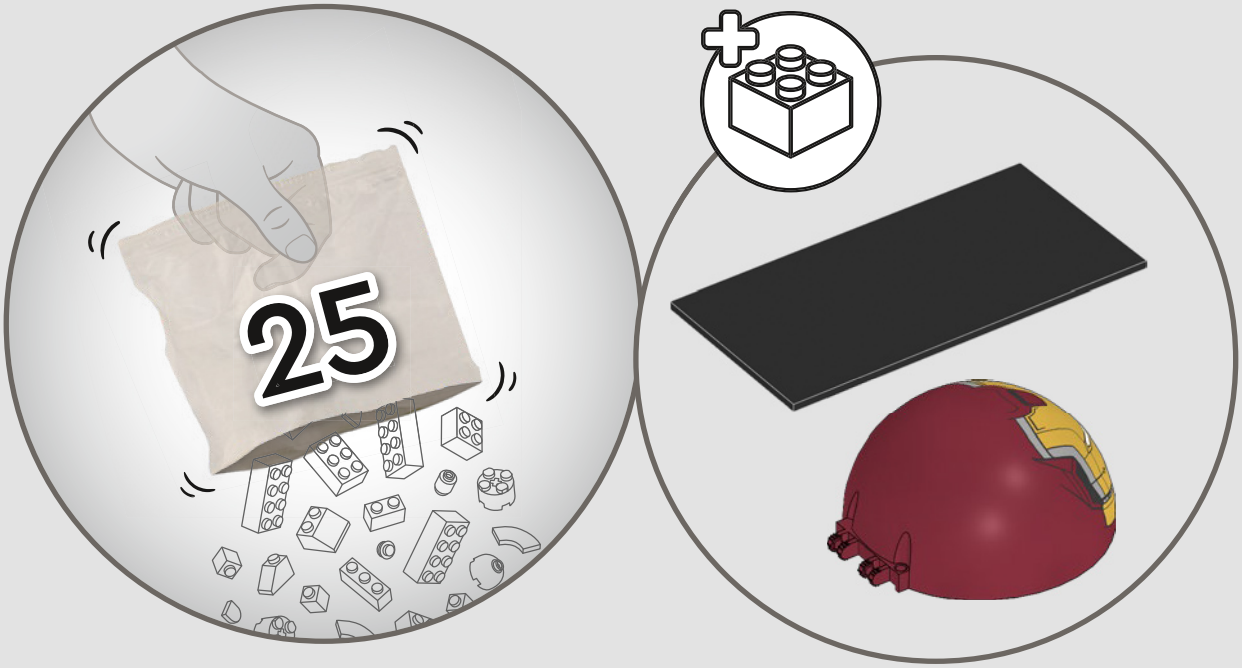
25

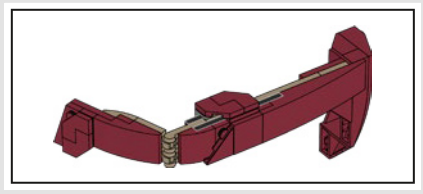

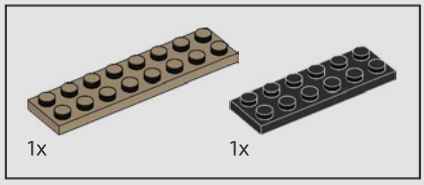

1158

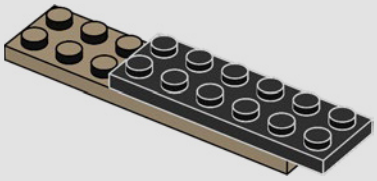

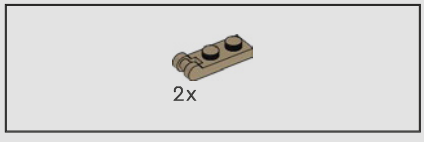

1159

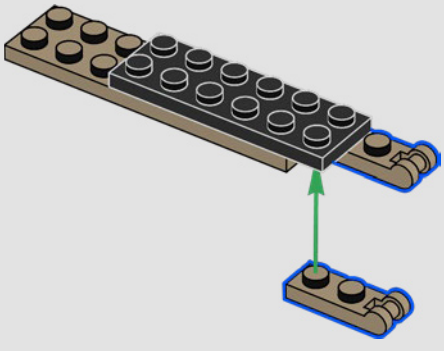

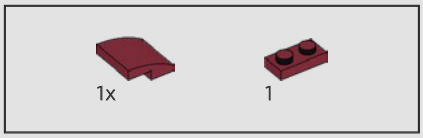

1160

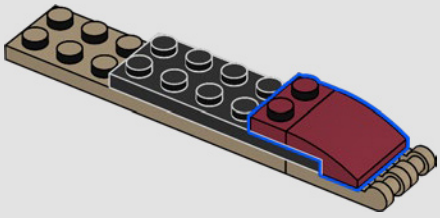

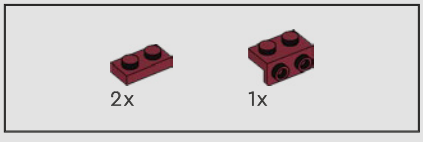

1161

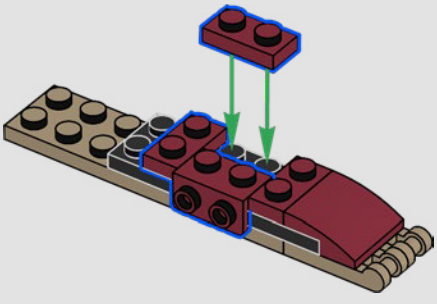

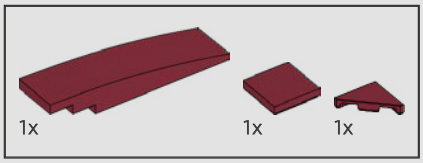

1162

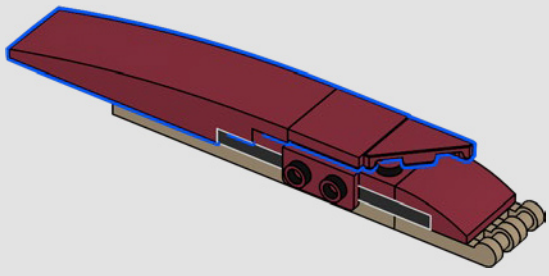

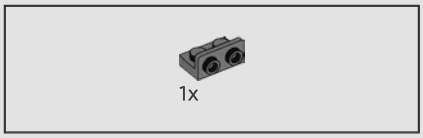

1164

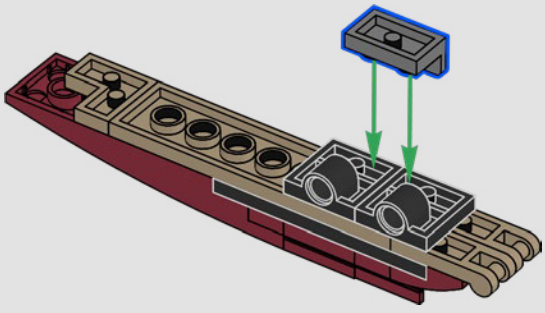



1163



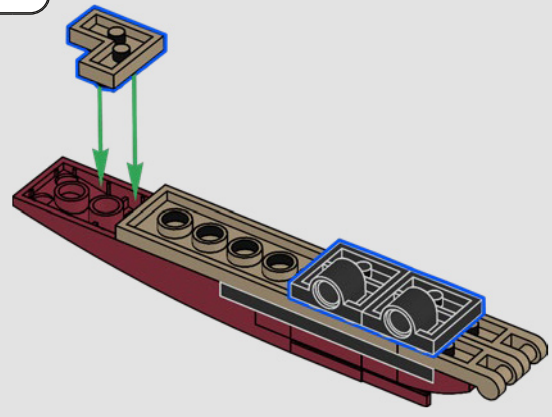

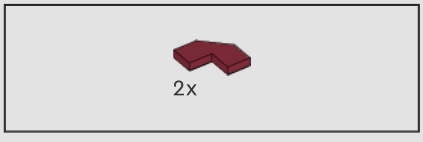

1165



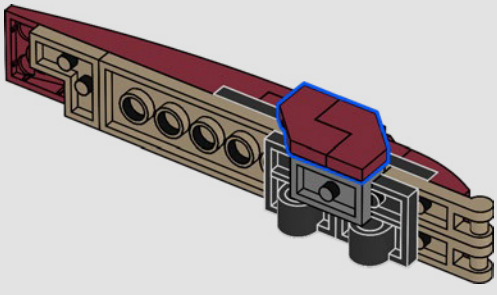

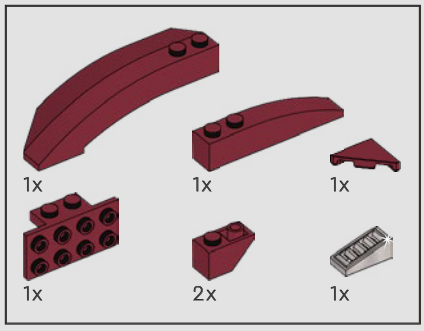

1166

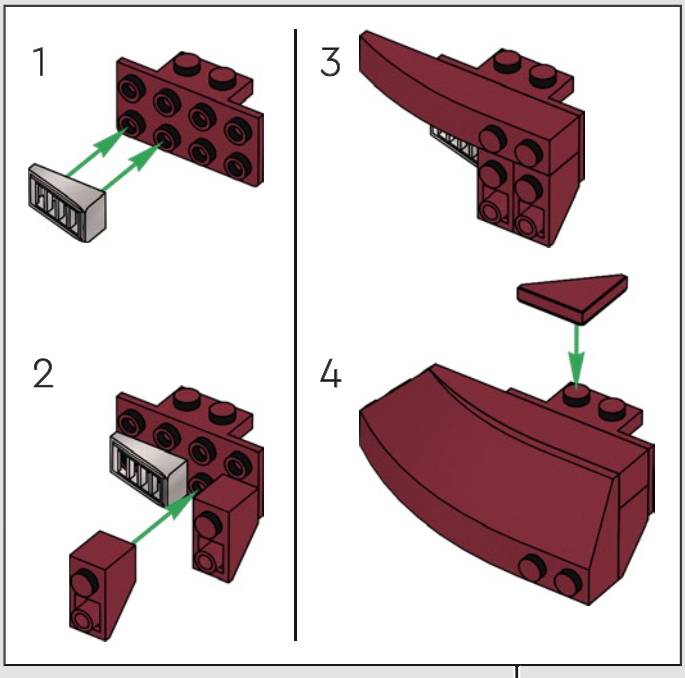



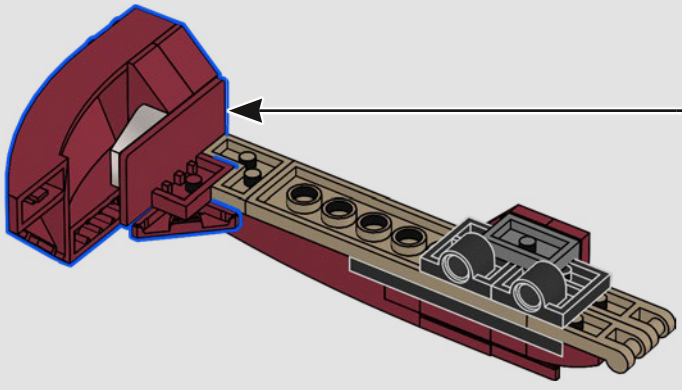

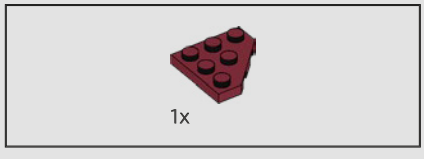

1167

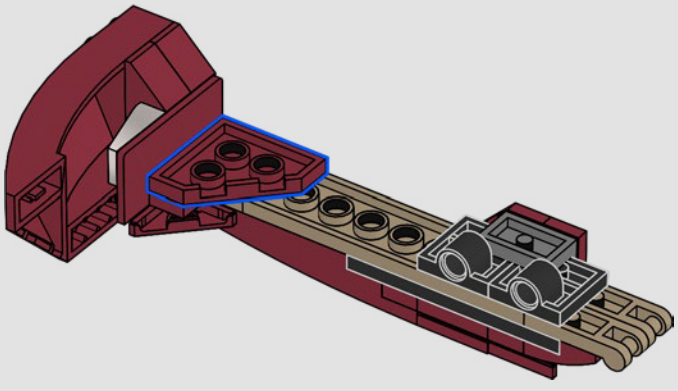

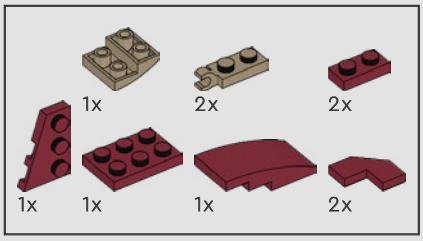

1168

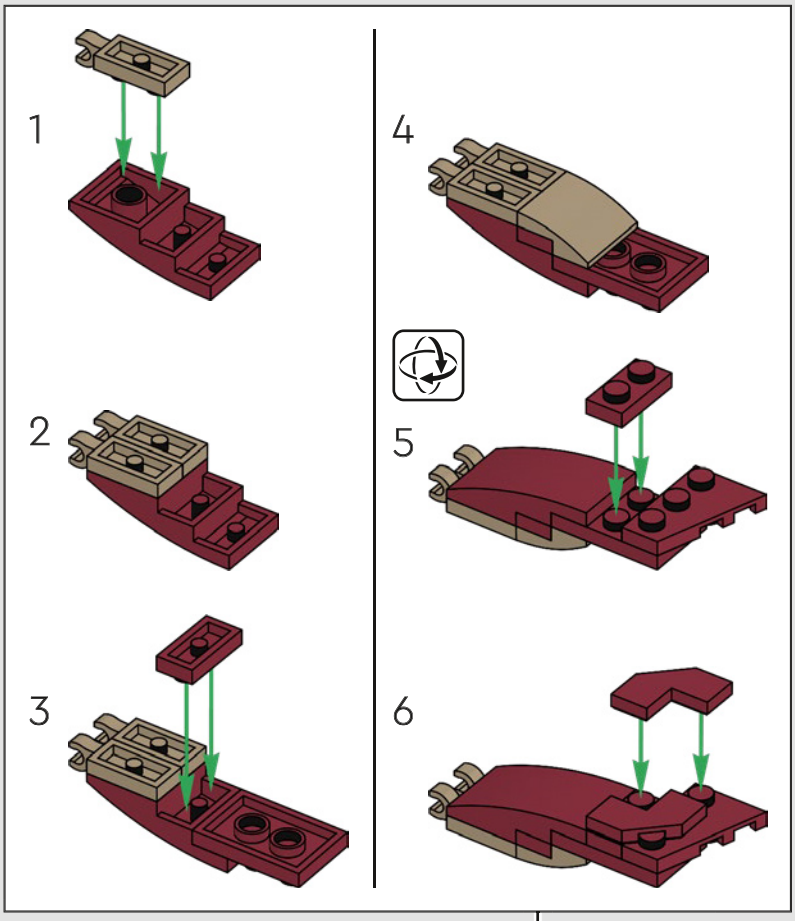

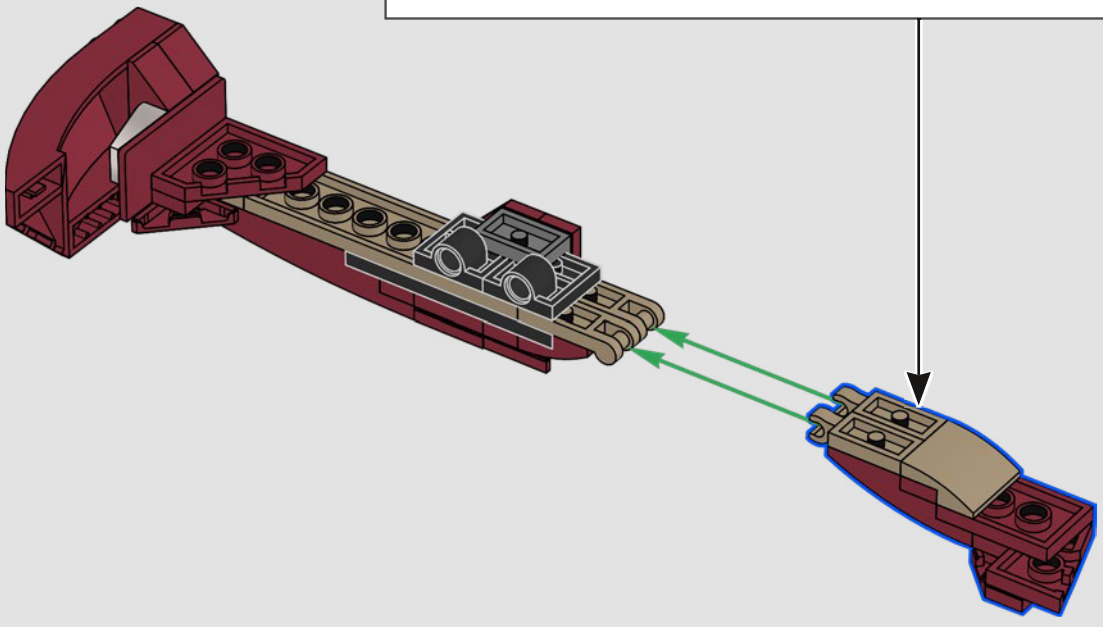

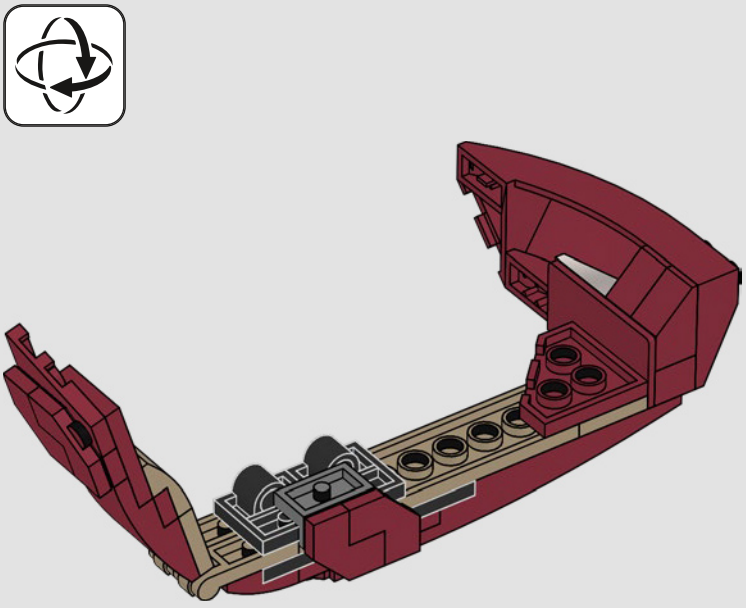

1170

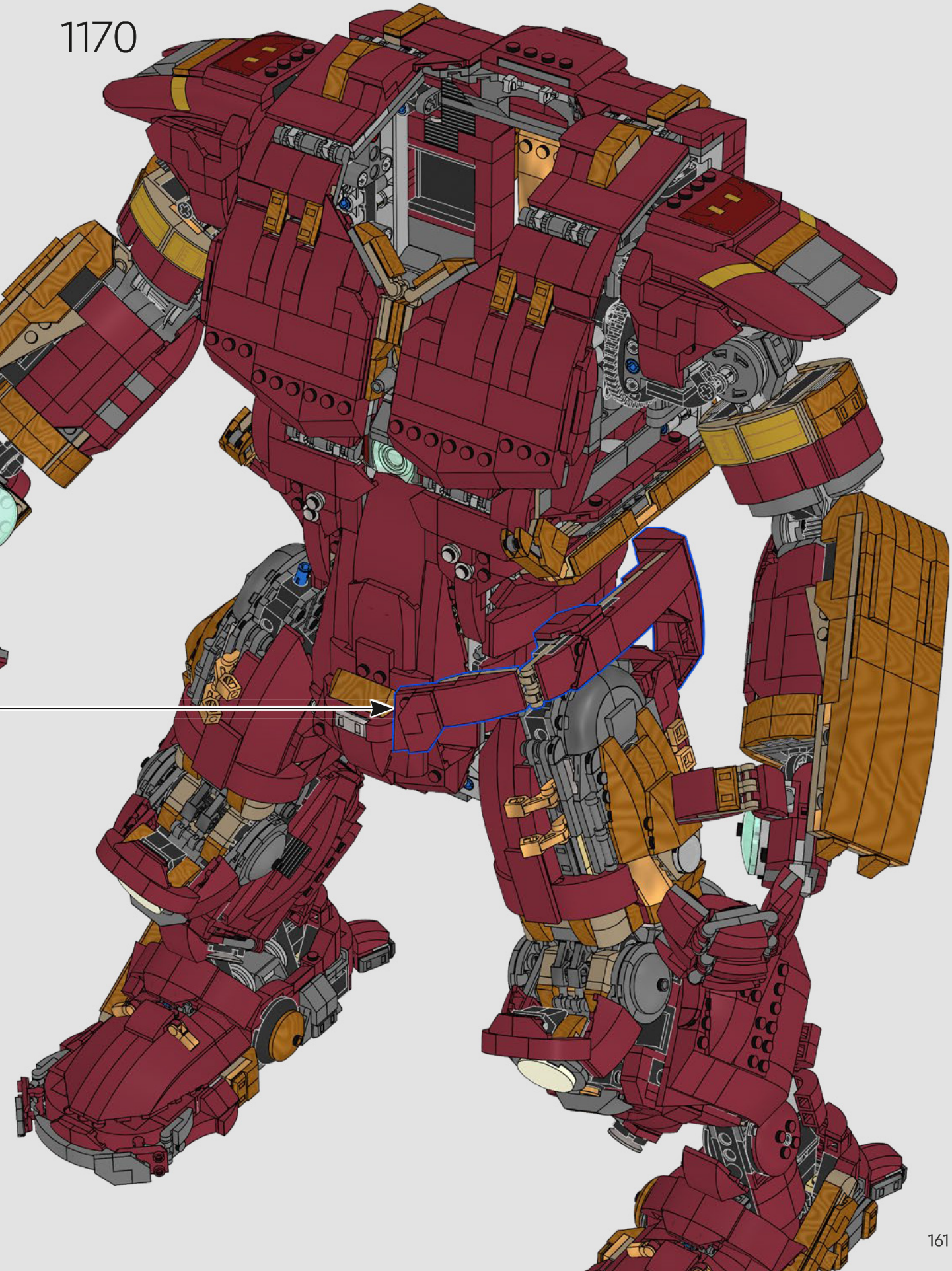

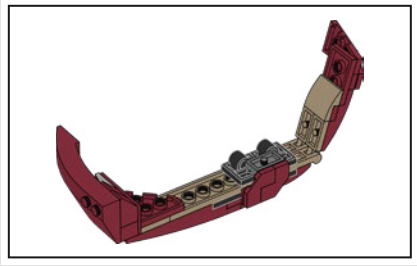

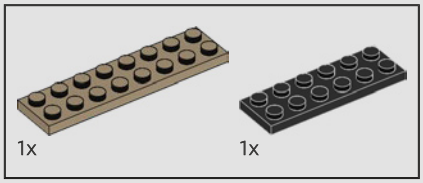

1171

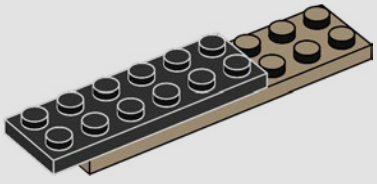

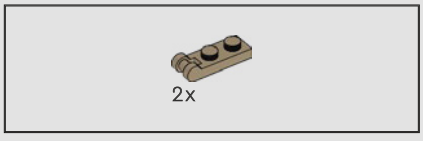

1172

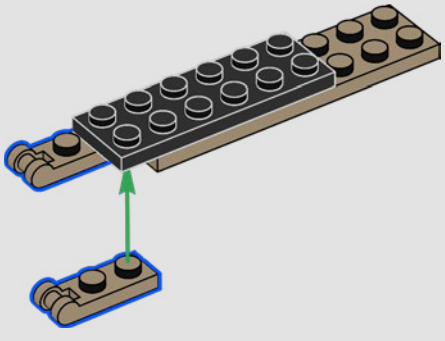

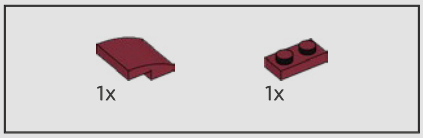

1173

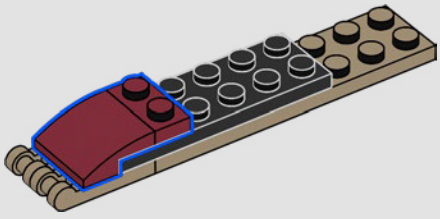

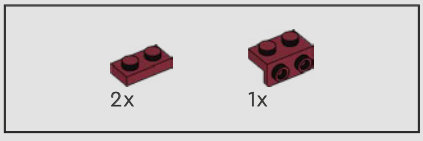

1174

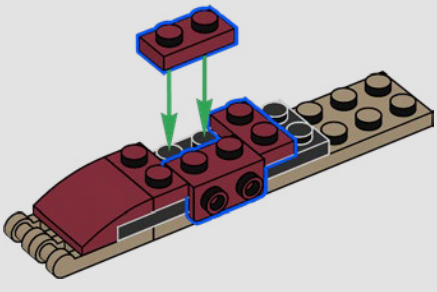

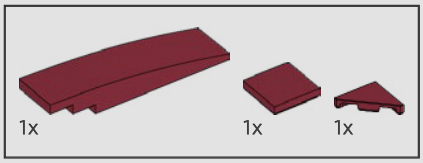

1175

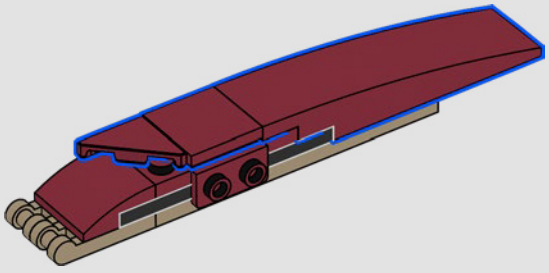

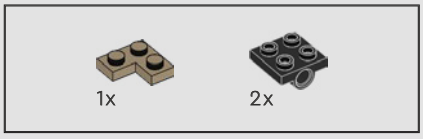

1176

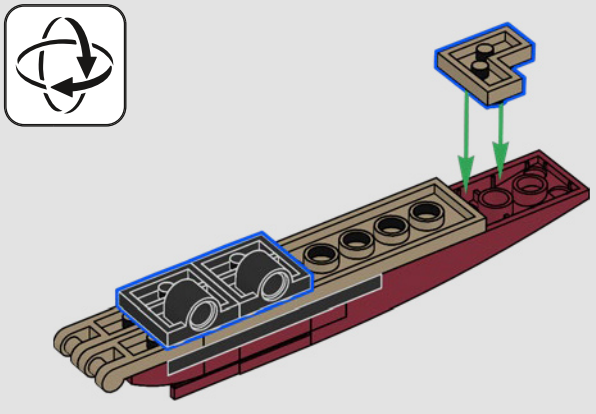

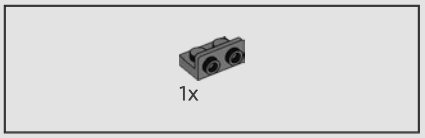

1177

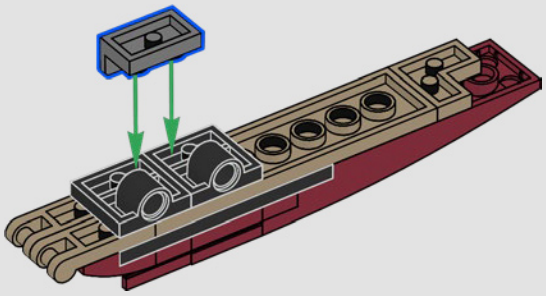

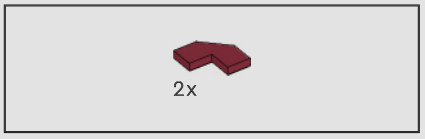

1178

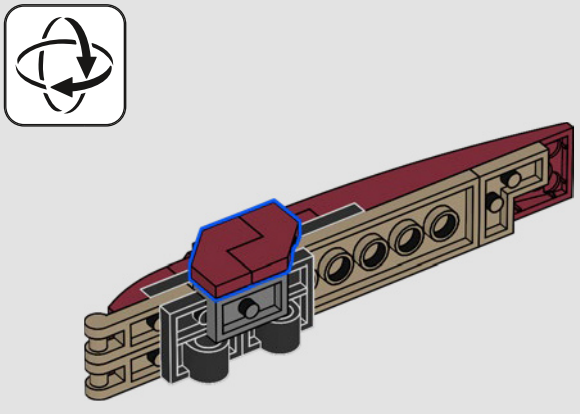

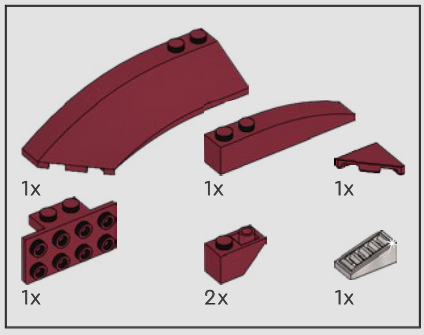

1179

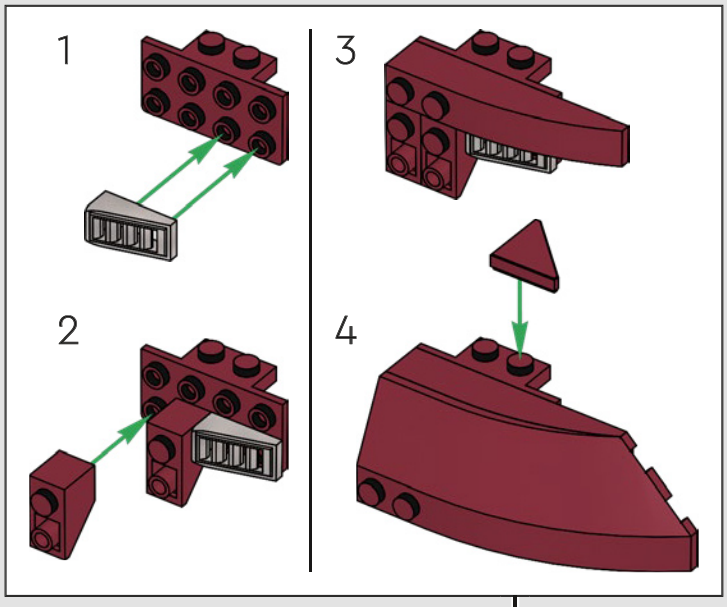



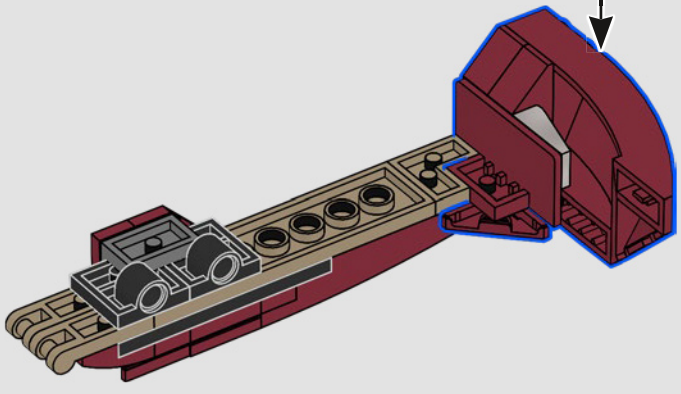

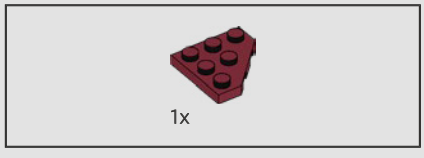

1180

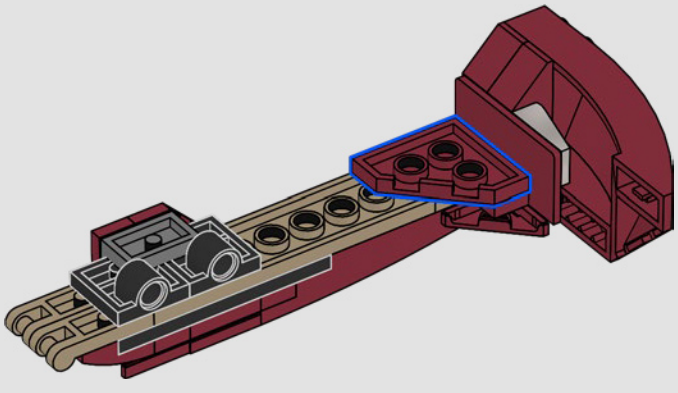

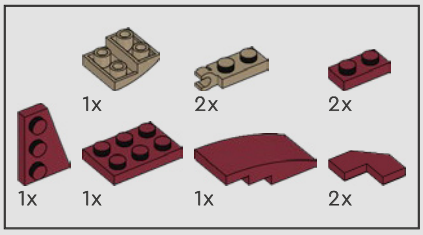

1181

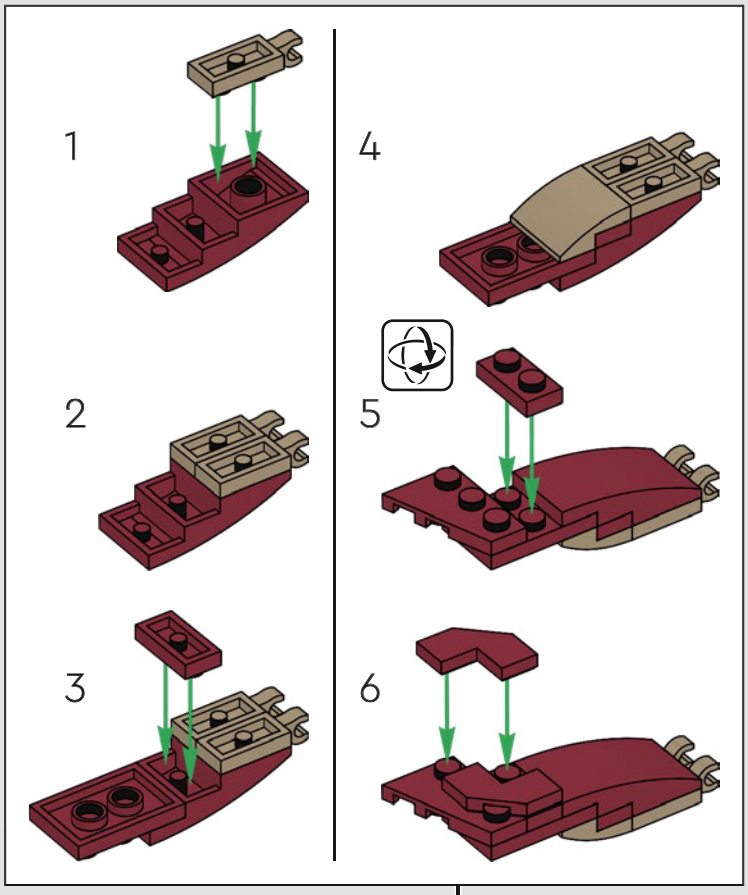

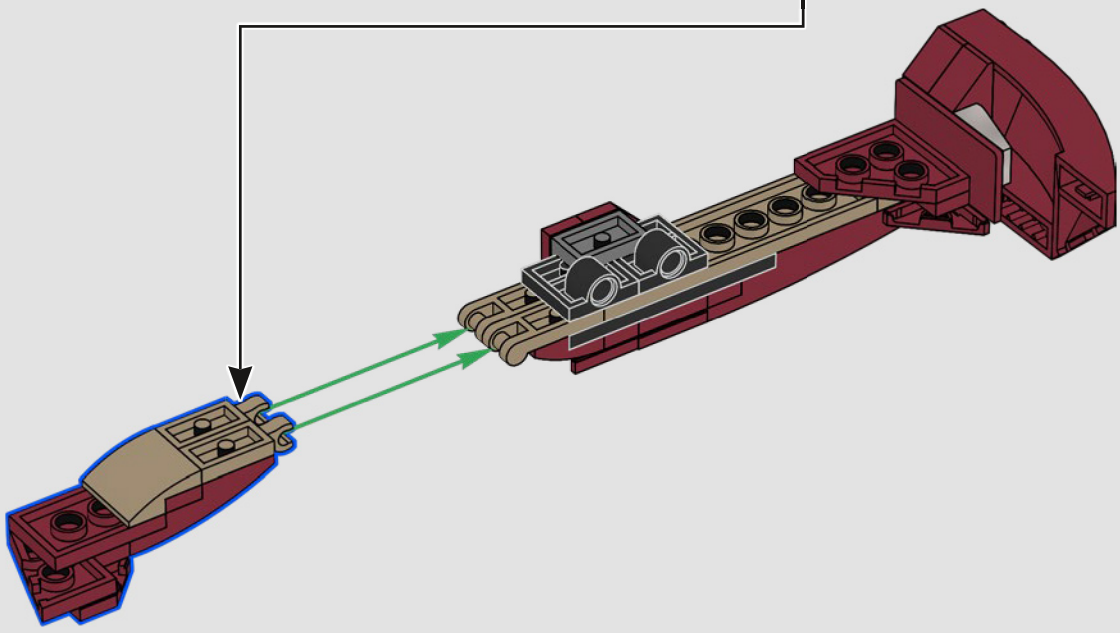

1182

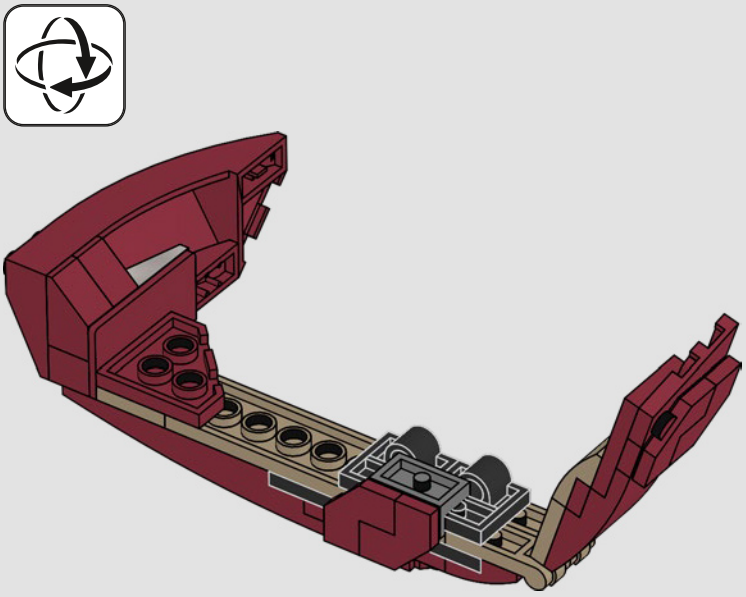

1183

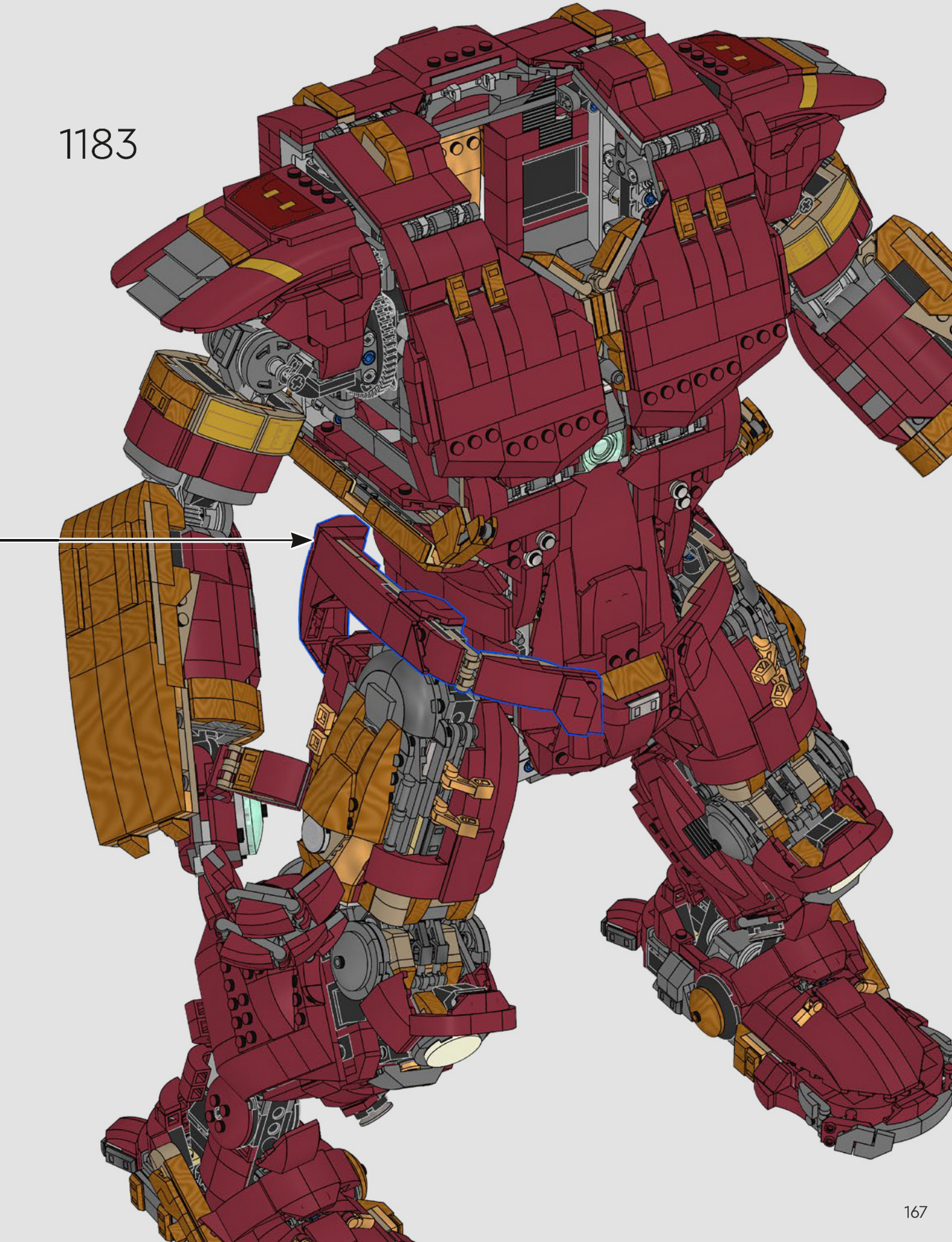

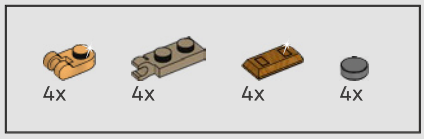

1184

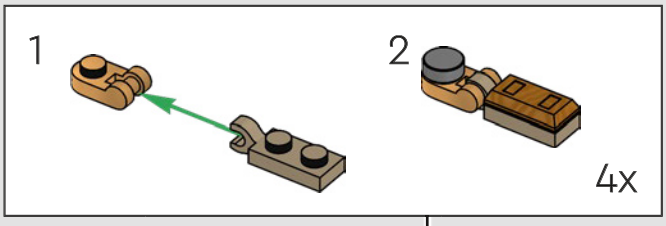

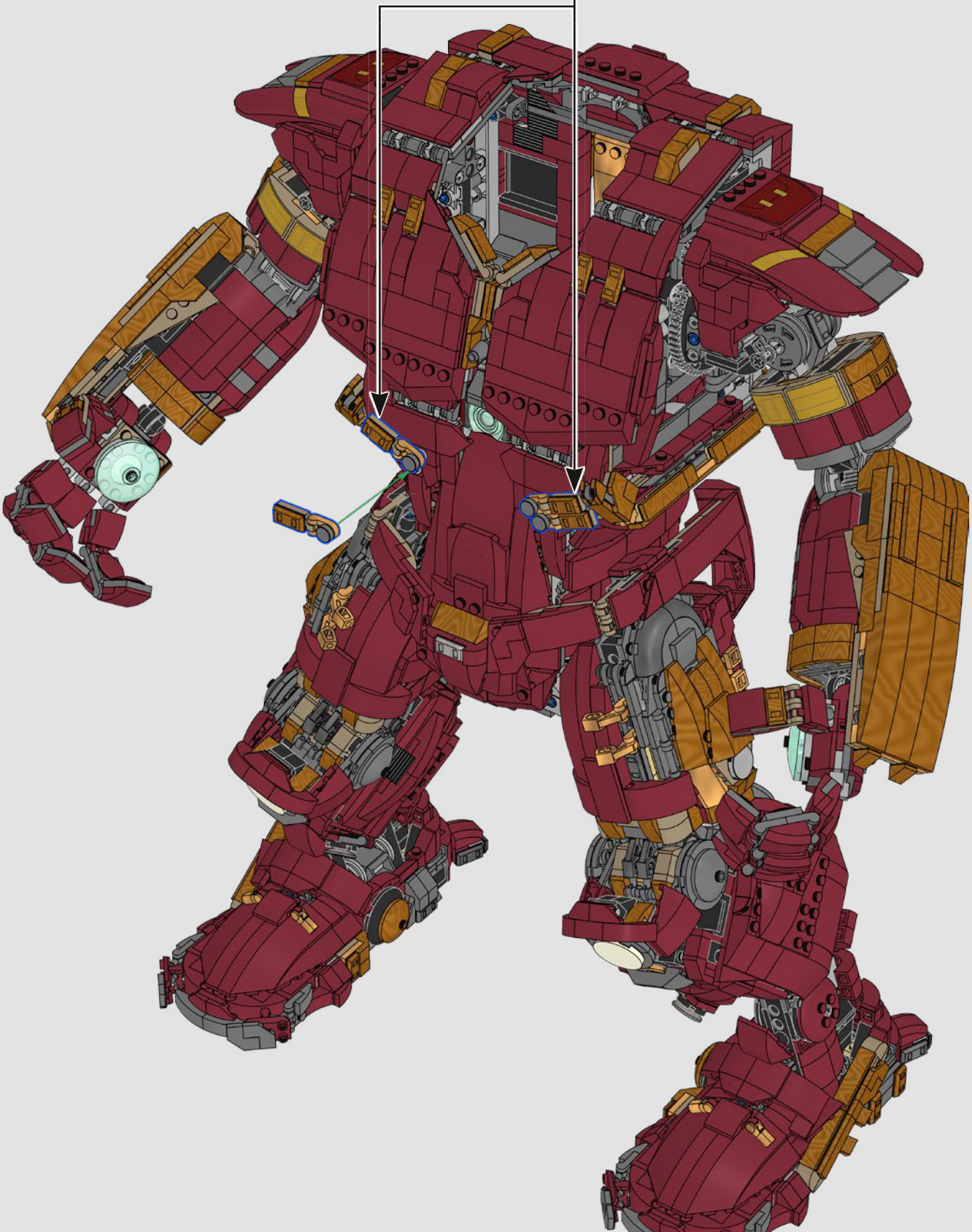

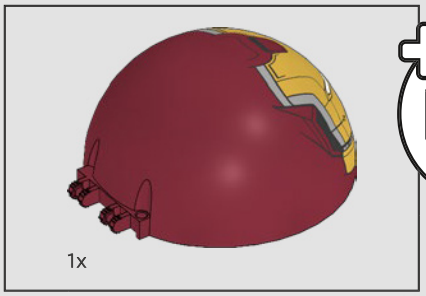

1185



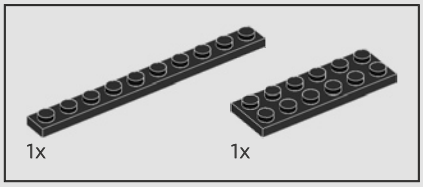

1186

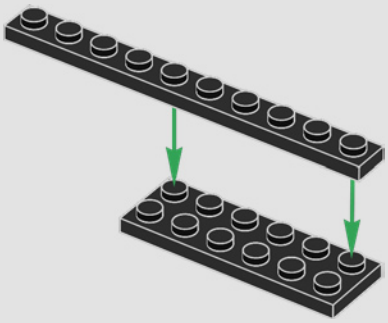

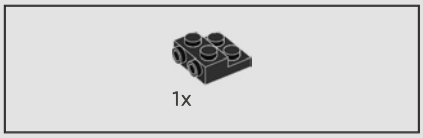

1187

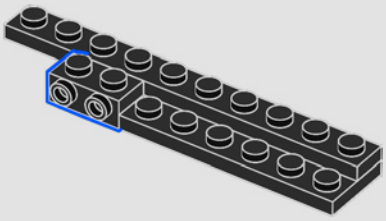

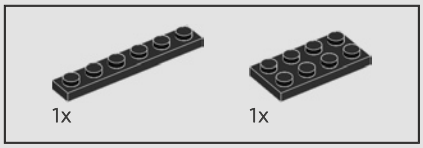

1188

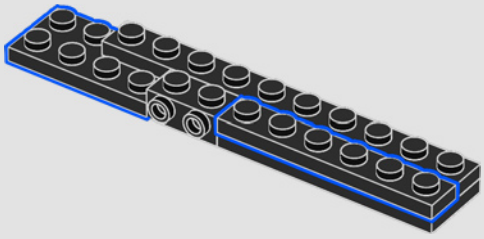

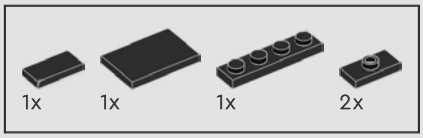

1189

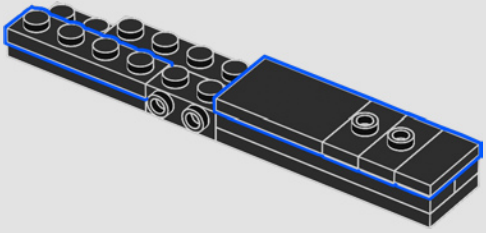

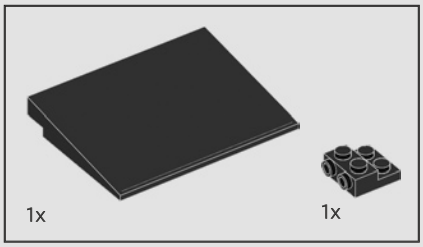

1190

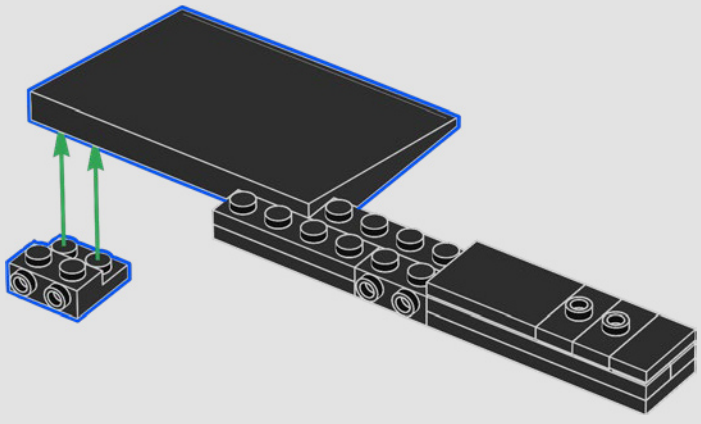

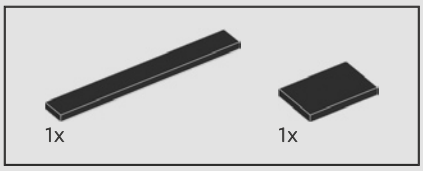

1191

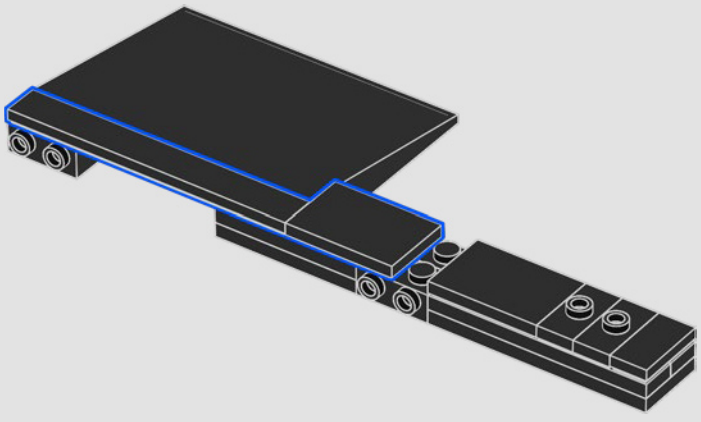

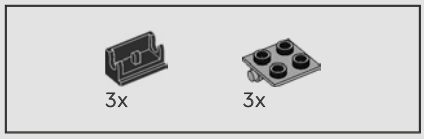

1192

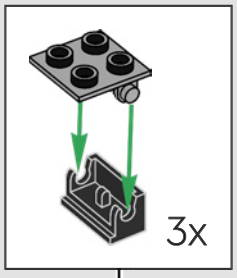

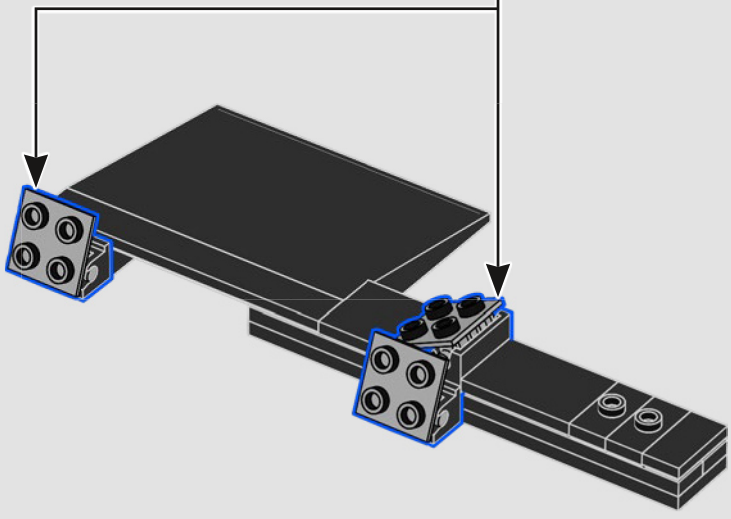

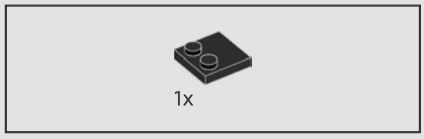

1193

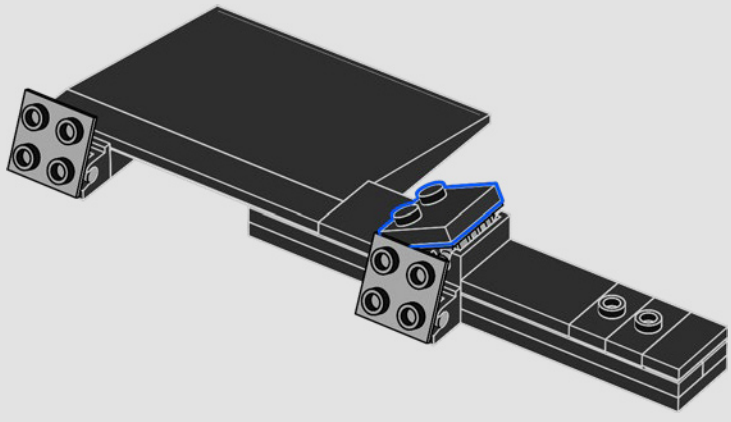

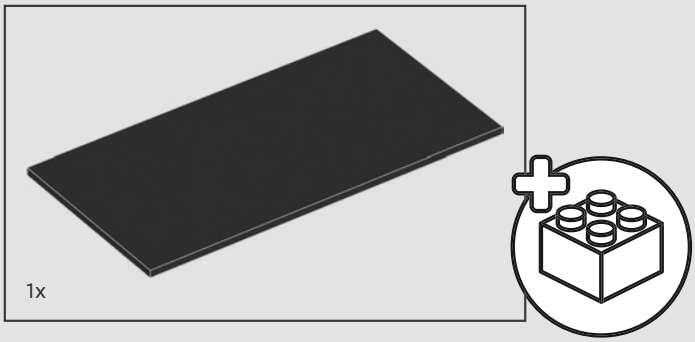
1x

1194

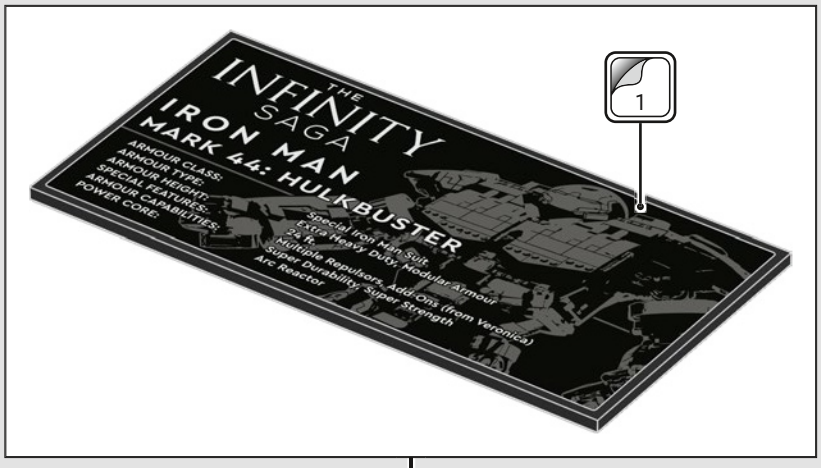
THE
INFINITY
SAGA
IRON MAN
MARK 44: HULKBUSTER
ARMOUR CLASS:
ARMOUR TYPE:
ARMOUR HEIGHT:
SPECIAL FEATURES:
ARMOUR CAPABILITIES:
POWER CORE:
Special Iron Man Suit
Extra Heavy Duty, Modular Armour
24 ft.
Multiple Repulsors, Add-Ons (from Veronica)
Super Durability, Super Strength
Arc Reactor
1

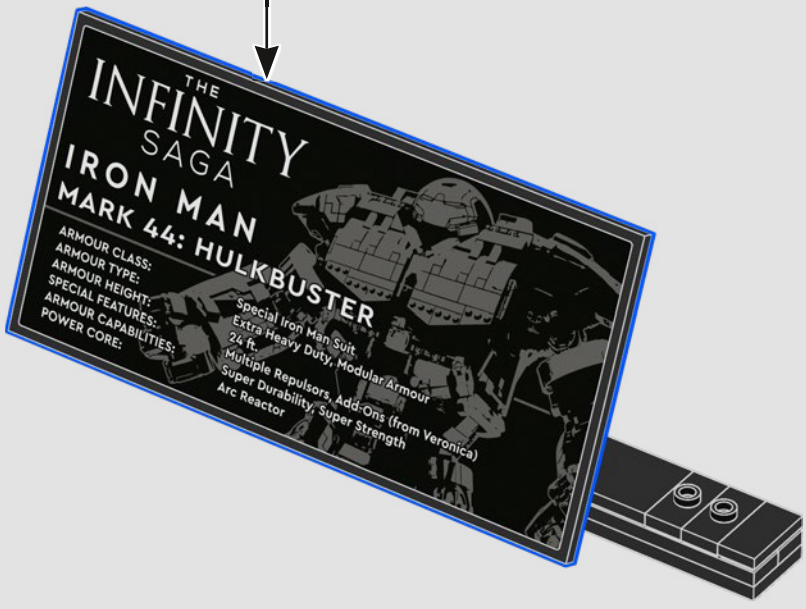
THE
INFINITY
SAGA
IRON MAN
MARK 44: HULKBUSTER
ARMOUR CLASS:
ARMOUR TYPE:
ARMOUR HEIGHT:
SPECIAL FEATURES:
ARMOUR CAPABILITIES:
POWER CORE:
Special Iron Man Suit
Extra Heavy Duty, Modular Armour
24 ft.
Multiple Repulsors, Add-Ons (from Veronica)
Super Durability, Super Strength
Arc Reactor

1195

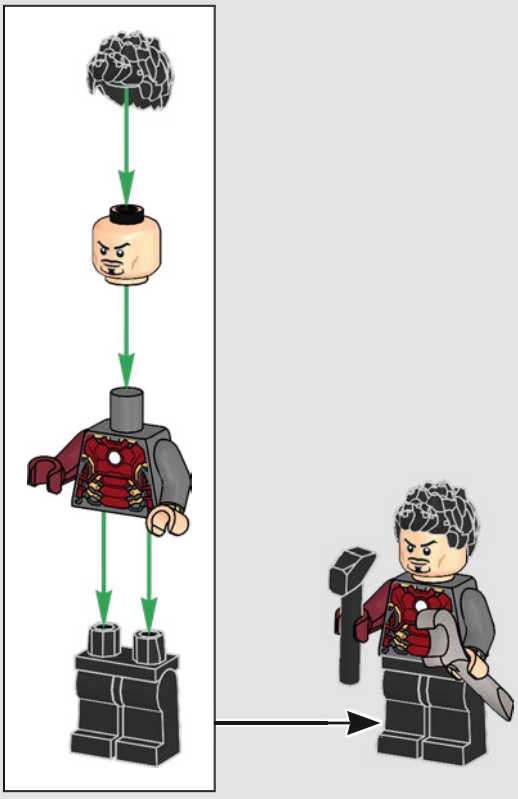

1196


THE
INFINITY
SAGA
IRON MAN
MARK 44: HULKBUSTER
ARMOUR CLASS:
ARMOUR TYPE:
ARMOUR HEIGHT:
SPECIAL FEATURES:
ARMOUR CAPABILITIES:
POWER CORE:
Special Iron Man Suit
Extra Heavy Duty, Modular Armour
24 ft.
Multiple Repulsors, Add-Ons (from Veronica)
Super Durability, Super Strength
Arc Reactor

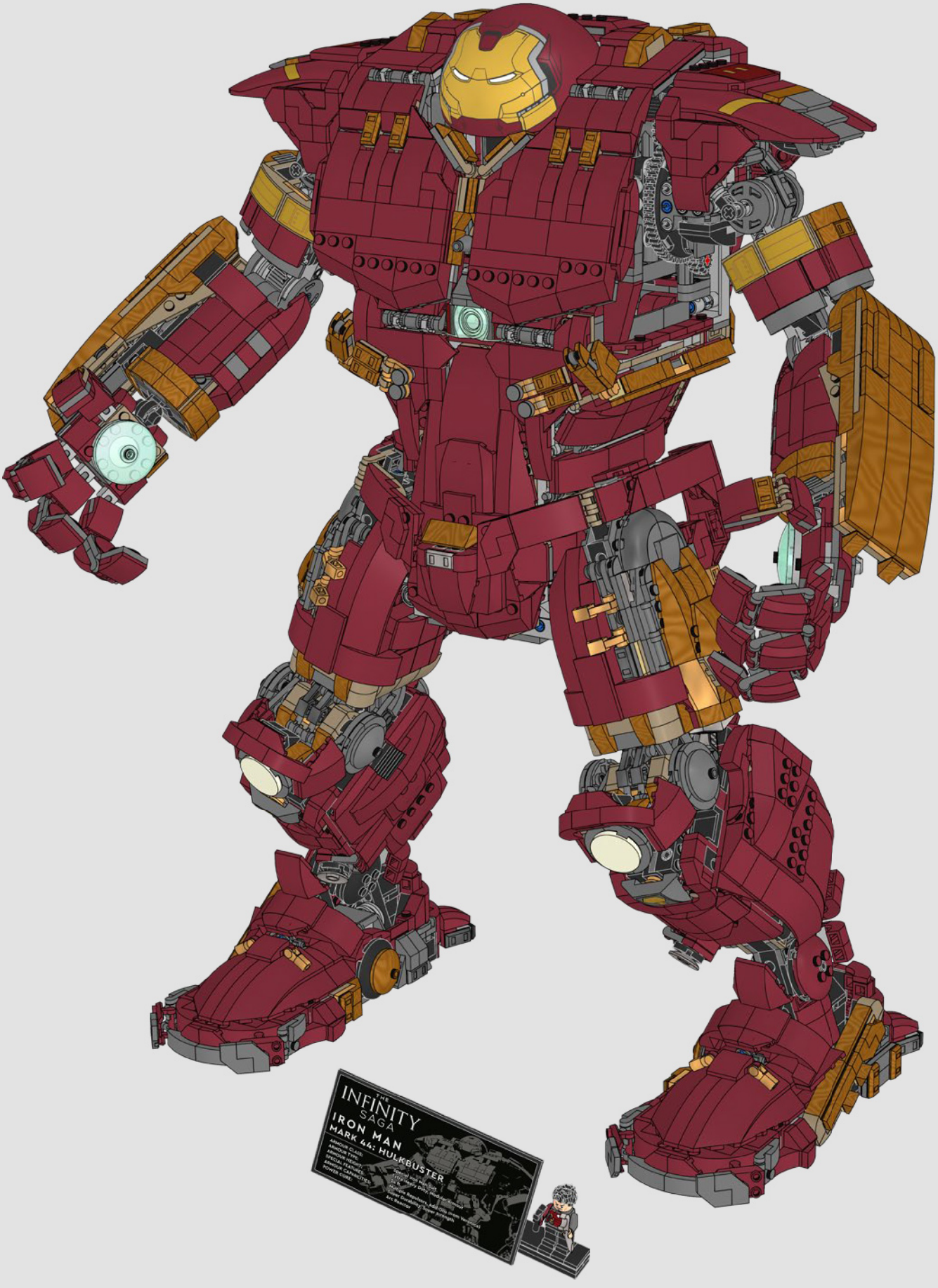
THE
INFINITY
SAGA
IRON MAN
MARK 44: HULKBUSTER


2x
403201


2x
6093053


1x
6257450


2x
4579260


12x
6374192


2x
4109995


16x
6214334


4x
6395748


12x
4113917


2x
6313611


4x
6374166


4x
6330903


6x
4114077


8x
4114084


4x
4124455


2x
6132769


4x
6318084


2x
4118790


2x
4550323


2x
6042952


2x
4113233


4x
4201062


2x
4234365


2x
4114309


5x
4124067


1x
452226


1x
4290713


2x
6121485


4x
4504382


2x
6234695


8x
4516843


6x
4177431


1x
6079896


4x
6338428


4x
6284699


4x
6024730


4x
4515373


2x
4548180


4x
4278359


125x
6279875

10x
403226

8x
6252373

2x
6143850

2x
4109810

3x
6253260

1x
9339

8x
4593678

4x
6178922

4x
6192309

1x
302326

4x
6069000

2x
6092585

6x
6138173

1x
306926

6x
370026

4x
6393322

2x
300426

2x
6147050

7x
393726

2x
4213374

7x
6000650

4x
4107765

2x
6325521

11x
6310268

4x
4140588

4x
6336989

4x
6336619

8x
6325254

2x
6396457

2x
6279021

5x
6192346

4x
300326

2x
4163373

4x
6211476

14x
6061032

4x
4584274

6x
6089119

11x
6052126

2x
6186133

6x
6413328

2x
362326

2x
329826

2x
6147790

2x
6162892

2x
370526

4

1x
371026

2x
4558209

2x
370126

2x
6302828

6x
370226

1x
416226

8x
346026

2x
6037390

2x
6109283

2x
6016154

1x
447726

8x
273026

1x
4161067

11x
4188143

1x
4603646


4x
6317538


4x
6167800


6x
300126


8x
370926


1x
302026


2x
6350415


2x
329726


2x
6039194


1x
6171066


1x
366626

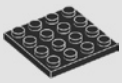
7x
4243819


2x
3200126


3x
379526


7
8x
4495935


2x
6170702


8x
6353065


4x
4521914


4x
6228921


52x
4528604


12x
6275485


6x
6330148


4x
6328477


2x
6250168


3,2
1x
6031821


4x
6210495


12x
6354662


12x
4550168


30x
6356427


48x
6276849


12x
6135607


2x
6002847


18x
6132768


2x
6003379


2x
6002843


8x
6212139


6x
6035540


2x
6257599


4x
4626904


10x
4267874


2x
6167854

2x
6002849

6x
6015424

17x
4550329

2x
6002851

1x
6156492

4x
6167894

2x
4246957

2x
6001001

4x
4549436

4x
6001824

4x
6385277

4x
6388214

12x
6360295

1x
6132790

2x
6132767

8x
6360079

10x
4550169

8x
4539092

18x
4531415

16x
4539114

20x
6219658

10x
4541376

2x
6311890

4x
6359683

4x
6384234

32x
6360110

20x
6219657

30x
6083977

6x
6267413

14x
6192839

14x
6252545

8x
4539102

28x
6251611

22x
6267498

12x
6359684

16x
4539090

60x
4539097

18x
4590811

8x
6210310

10x
6206250

2x
6092597

16x
6219655

6x
6312350

22x
6173168

14x
6212084

8x
6267486

6x
6264026

8x
6288635

10x
4585479

40x
6223906

97x
6107758

29x
6214309

8x
4539104

6x
4539105

22x
4585751

6x
6296962

13x
4609925

8x
4541379

8x
6172632

30x
6364638

10x
6039200

12x
6359716

4x
6220561

4x
6409757

6x
6267492

12x
6264025

8x
4541546

10x
4539064

6x
6337786

6x
4583299

20x
6028713

4x
6335326

6x
6366021

6x
6264035

14x
6411330

2x
4541544

6x
6267490

32x
6264030

4x
6264031

2x
6359681

6x
6257449

2x
6219659

4x
6413212

4x
6000752

10x
4539060

23x
4539061

4x
4539070


5x
6008595


10x
6042953


2x
6392550


2x
6374443


19x
6175314


6x
6257448


26x
6254429

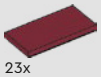
23x
6186003


12x
4539071


5x
6008593


7x
6252369


1x
6175589


4x
6350339


2x
4541528


6x
6354021


1x
6341760


14x
4539062


1x
4539068


4x
4650865


2x
6251602


6x
6089268


4x
4618986


2x
6251599


3x
6097447


1x
4539069


16x
6349600


2x
4541507


8x
6413269


2x
6020122


1x
6341758


6x
6152321

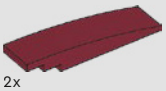
2x
6358292


11x
6219652


8x
6413271


2x
6359690

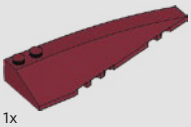
1x
6341769


3x
6401024


2x
6359689

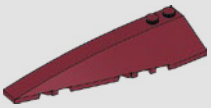
1x
6341771


1x
6389722

2x
6359694

8x
6271165

6x
6282142

5x
4211483

2x
6183784

10x
6336539

4x
4521921

4x
4211415

4x
6345639

4x
4211758

2x
6348143

2x
6237231

6x
6179186

2x
6308440

1x
4512360

4x
4211862

2x
6028813

6x
6338962

2x
6313114

1x
6123809

4x
6015344

4x
6206249

16x
6354568

8x
6043656

4x
6326078

18x
4211398

4x
4585429

4x
6044729

2x
6337268

1x
4244627

6x
4211397

6x
6356172

2x
6326478

6x
6102357

6x
6276848

7x
4211881

3
2x
4211815

2x
6315900

4x
6267142

21x
4654577

4x
4515369

16x
6321747

6x
6339298

4x
6276969

12x
4211429

4x
4211570

4x
6168615

12x
6362975

1x
4211464

6x
4211396

6x
4211356

4x
4211441

8x
6276045

2x
6167798

2x
6328063


4x
4211444


2x
4560183


6x
4211395

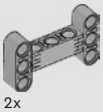
2x
6055519


10x
6332151

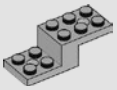
4x
6028811


2x
4211466


14x
4211438


4x
4211452


2x
6109285


4x
4211425


4x
4211716


4x
4211374

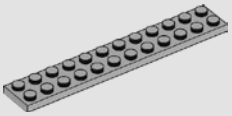
1x
4211360


2x
302324


3
8x
6130007


6x
362224


4x
302124


2x
302024

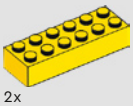
2x
4181143


2x
6378120


8x
6187620


2x
4278275


17x
4142865


4x
6132541


4x
300421


4x
6173961


2x
302221


6x
6209519


2x
4515348


7x
300121


8x
6371582


58x
4206482


50x
6299413


4x
6245307


2x
6253230


2x
6240222


3
2x
6135494


2x
6336970


1x
4529240

4x
6284596

6x
6278155

6x
6100030

6x
4210719

4x
4558955

4x
4210848

4x
6199549

2x
4211098

8x
6228923

4x
4210639

4x
6336390

2x
6281996

34x
6221607

2x
6265669

1x
6143423

1x
6143417

4x
6261374

8x
6318697

2x
4211135

2x
4221745

2x
4567887

4x
4540386

14x
4278274

14x
4211042

4x
6135014

4x
4516546

2x
6268923

29x
4210636

8x
6215212

2x
4210762

2x
6178919

20x
6164073

4x
6029948

2x
6398662

14x
6168776

12x
4211063

2x
6230233

6x
6331866

9x
4211039

6x
4211088

4x
6019987

6x
4211111

12x
6069164

8x
6039479

2x
6214341

10x
6308045

10x
6000606

4x
6271356


4x
4211068


4x
4210660


38x
6146321


4x
6364452


4x
6266225


4x
6262899


4x
6273715


2x
6013082


12x
6309059


2x
6000853


10x
6177079


6x
4211000


1x
4211054


2x
4211060


4x
6313189


26x
4211094


12x
6284702


32x
6265306


12x
6071261


2x
6015356

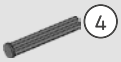
4
6x
6083620


4x
4521187


8x
4552349


4x
4210751


4x
6271876


6x
4210865


1x
6412812


6x
4211133


2x
6149768


3x
4210869


4x
4210897


6x
4246896


2x
6324639


4x
6185675


2x
6369944


2x
4211064


8x
6118832


16x
6344754


8x
6327561


2x
6186825

4x
6408023

8x
6411327

2x
4527082

8x
6187008

3x
4210872

4x
4263176

4x
4211043

2x
4211105

8x
6395363

6x
6124820

2x
4210725

19x
4211001

6x
6211916

2x
4213607

2x
6092649

6x
6257592

4x
4528323

2x
6178912

2x
6315026

2x
6039176

2x
6331431

2x
6005668

1x
4560184

5x
4227398

22x
4211065

2x
4211085

7x
4648256

22x
4210635

12x
6133811

8x
4182751

2x
6218084

6x
6266281

10x
4211056

14x
4210917

1x
4620760

10x
4539429

2x
4658974

4x
4243831

9x
4211002

2x
4521572

6x
4210753

5

4x
4210686

4x
6100124


2x
4500517

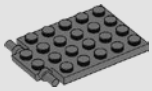
1x
4595710

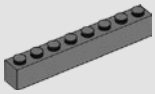
2x
4211099


4x
4211115


2x
4210997


2x
4257526


3x
4211061


6x
4210678


2x
4595708


1x
4210963


5x
6133611


8x
6196217

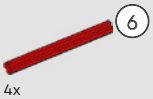
4x
6130002

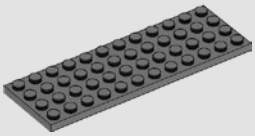
3x
4210706

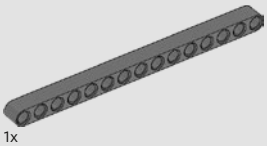
15
1x
4542576


1x
6221340


4x
6296657


14x
4523159


6x
6190252


4x
6262138


24x
6069887


2x
6284379


12x
6212377


4x
6262192


2x
6338242


2x
6279731


1x
6093529


14x
6347982


2x
6357785


2x
6357784

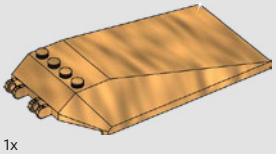
1x
6401025

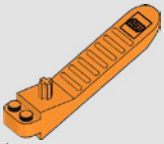
1x
6240515


2x
6277260


4x
6350385


2x
6349465

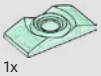
1x
6408025


3x
6429472


20x
6038201


4x
6276869


4x
6327876

12x
6208447

2x
6365601

2x
6345579

10x
6264167

1x
6386791

24x
6191668

4x
6251591

1x
6386790

54x
6294532

8x
6347533

22x
6294492

17x
6265247

16x
6347439

18x
6265604

2x
6189071

6x
6404400

20x
6404402

1x
6294519

32x
6332155

2x
6294522

2x
6310388

2x
6310387

4x
6336664

28x
4633691

1x
6167576

8x
6167922

2x
6208446

6x
6132264

Customer Service
Kundenservice
Service Client
Assistenza clienti
Atención al cliente
Serviço de Apoio ao Consumidor
Ügyfélszolgálat
Klientu apkalpošanas dienests
Serviciul pentru clienți
客户服务
コンシューマーサービス
고객 서비스
LEGO.com/service




MARVEL



LEGO and the LEGO logo are trademarks of the LEGO Group. ©2022 The LEGO Group.
© 2022 MARVEL